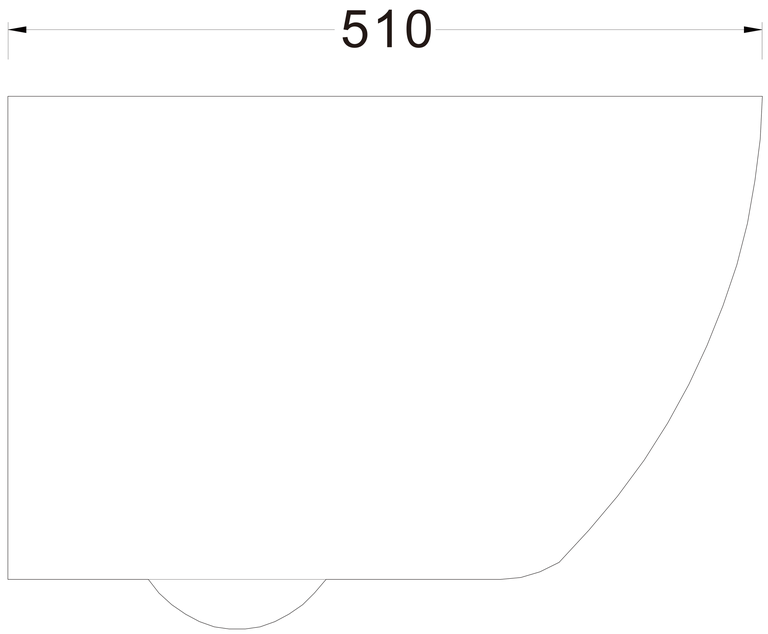
510

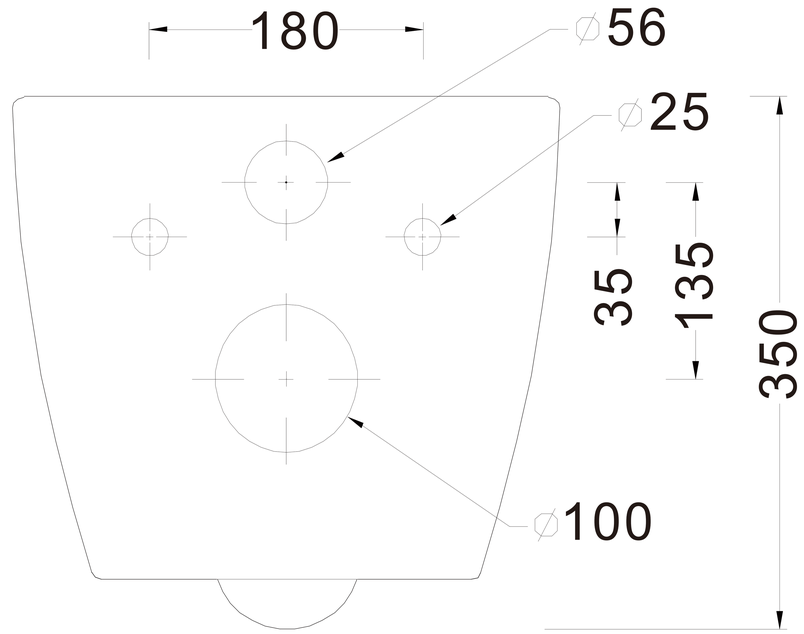
180
∅56
∅25
35
135
350
∅100

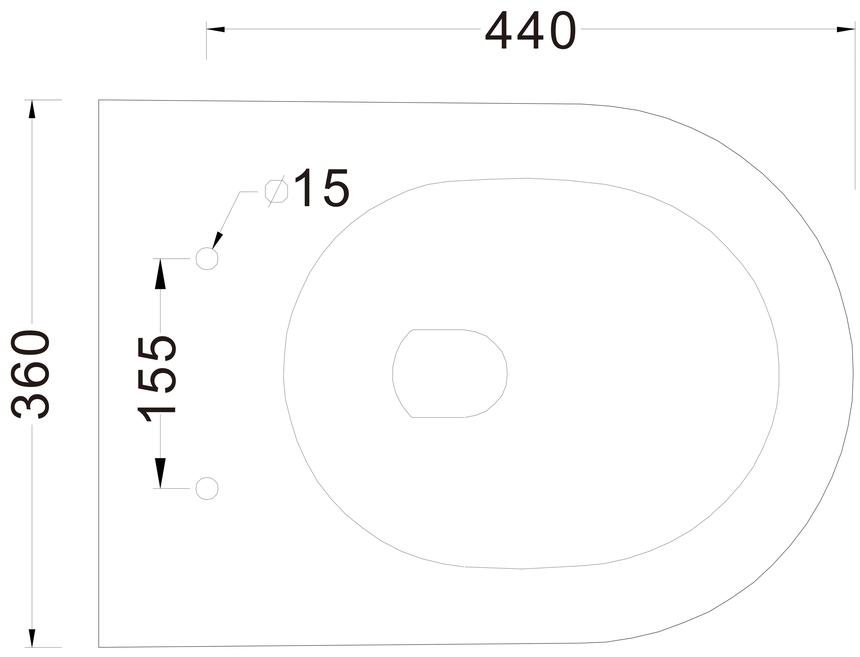
440
∅15
360
155