Datenblatt | Artikelnummer: 2773-2401

Durchgangsverbinder zum Stecken; für ein- und mehrdrähtige Leiter; max. 4 mm²; 2 Leiter; Gehäusefarbe transparent; Deckelfarbe transparent; Umgebungstemperatur max. 85 °C (T85); 4,00 mm²; transparent

https://www.wago.com/2773-2401

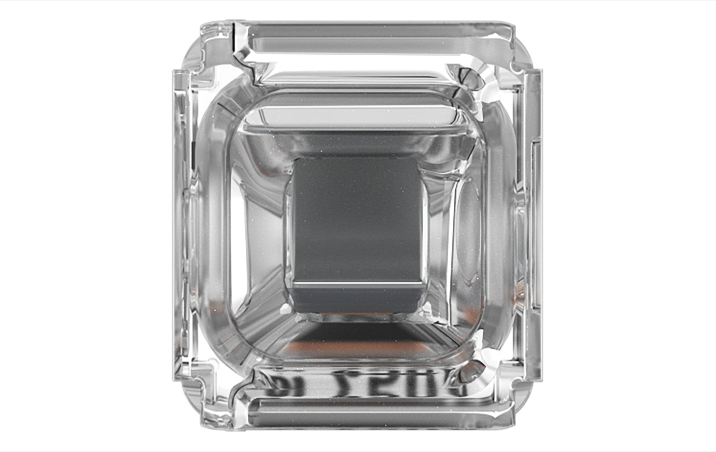

Farbe: ☐ transparent

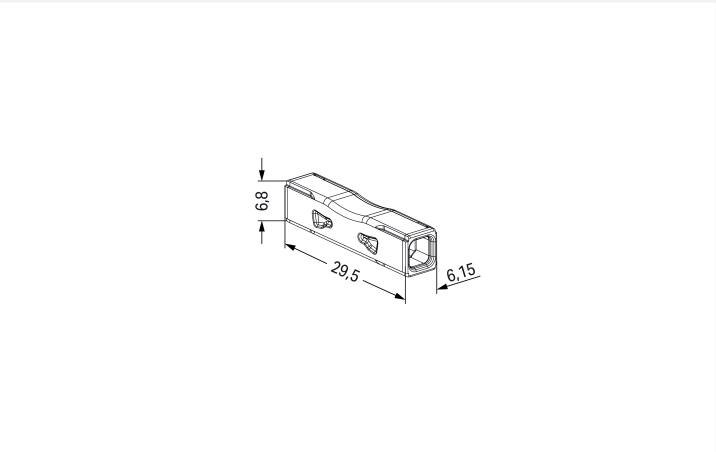

Durchgangsverbinder zum Stecken Serie 2773 mit PUSH WIRE®

Bei Durchgangsverbinder zum Stecken mit der Artikelnummer 2773-2401 ist eine fehlerfreie Elektroinstallation der Schwerpunkt. Die Verbindungsdosenklemmen der Serie 2773 ermöglichen einen sicheren und schnellen Anschluss in der Auf- und Unterputzdose in jeder Installationssituation im Gebäude. Für den Leiteranschluss werden bei Durchgangsverbinder zum Stecken Abisolierlängen von 10 bis 11 mm benötigt. Bemessungsstrom und -spannung sind wichtige Kriterien bei der Auswahl einer Verbindungsklemme: Sie geben Auskunft über die möglichen Einsatzbereiche und Anwendungen. Bei diesem Produkt beträgt die Be-

messungsspannung 450 V und der Bemessungsstrom 32 A. Bei diesem Produkt kommt die PUSH WIRE®-Technologie zum Einsatz. Der Steckklemmanschluss PUSH WIRE® nutzt die Knicksteifigkeit der Leiter, um die Federkraft zu überwinden und so den Leiter schneller zu klemmen. In Breite x Höhe x Tiefe sind die Maße (6,15 x 6,8 x 29,5) mm. Durchgangsverbinder zum Stecken ist in Abhängigkeit von der Leiterart für Leiterquerschnitte von 0,75 mm² bis 4 mm² geeignet. Für die Kontaktoberfläche wurde Zinn verwendet.

Hinweise

Allgemeine Sicherheitshinweise	**Achtung: Handhabungs- und Sicherheitshinweise beachten!** ▪ **Nur von Elektrofachkraft anzuwenden!** ▪ Nicht unter Spannung arbeiten! ▪ Nur für bestimmungsgemäßen Gebrauch einsetzen! ▪ Nationale Vorschriften/Normen/Richtlinien beachten! ▪ Technische Daten der Produkte beachten! ▪ Anzahl der zulässigen Potentiale beachten! ▪ Keine beschädigten/verschmutzten Komponenten verwenden! ▪ Leiterarten, -querschnitte und Abisolierlängen beachten! ▪ Leiter bis zum Anschlag einführen! ▪ Originalzubehör verwenden! ▪ Nur mit eindrähtigen Leitern wiederverwendbar! **Nur mit Handhabungshinweisen weitergeben!**

Elektrische Daten

Bemessungsdaten gemäß	EN 60664		
Überspannungskategorie	III	III	II
Verschmutzungsgrad	3	2	2
Bemessungsspannung	-	-	450 V
Bemessungsstoßspannung	-	-	4 kV
Bemessungsstrom	-	-	32 A

Approbationsdaten gemäß	UL 486C		
Use Group	B	C	D
Bemessungsspannung	-	600 V	-
Bemessungsstrom	-	20 A	-

Allgemein

Verdrahtungsrichtung	Seitliche Verdrahtung

Anschlussdaten

Klemmstellen	2
Gesamte Anzahl der Potentiale	1

Anschluss 1

Anschlusstechnik	PUSH WIRE®
Betätigungsart	Push-in
Eindrähtiger Leiter	0,75 … 4 mm² / 18 … 12 AWG
Mehrdrähtiger Leiter	1,5 … 4 mm²
Feindrähtiger Leiter; mit Aderendhülse mit Kunststoffkragen	0,75 … 1,5 mm² / 18 … 16 AWG
Feindrähtiger Leiter; mit Aderendhülse ohne Kunststoffkragen	1 … 1,5 mm² / 16 AWG
Leiterdurchmesser	1,6 … 2 mm / 18 … 12 AWG
Abisolierlänge	10 … 11 mm / 0.39 … 0.43 inch
Verdrahtungsrichtung	Seitliche Verdrahtung

Geometrische Daten

Breite	6,15 mm / 0.242 inch
Höhe	6,8 mm / 0.268 inch
Tiefe	29,5 mm / 1.161 inch

Werkstoffdaten

Hinweis Werkstoffdaten	Informationen zu Materialangaben finden sie hier
Farbe	transparent
Deckelfarbe	transparent
Isolierstoffgruppe	IIIa
Isolierwerkstoff Hauptgehäuse	Polycarbonat (PC)
Brennbarkeitsklasse gemäß UL 94	V2
Klemmfederwerkstoff	Chrom-Nickel-Federstahl (CrNi)
Kontaktwerkstoff	Elektrolytkupfer (E_{Cu})
Kontaktoberfläche	Zinn
Brandlast	0,025 MJ
Gewicht des Isolierwerkstoffs	0.8 g
Gewicht	1,4 g

Umgebungsbedingungen

Umgebungstemperatur (Betrieb)	+85 °C
Verarbeitungstemperatur	-35 … +60 °C
Dauergebrauchstemperatur	105 °C

Kaufmännische Daten

VPE (UVPE)	1000 (100) St.
Verpackungsart	Karton
Ursprungsland	CH
GTIN	4066966321630
Zolltarifnummer	85369010000

Produktklassifikation

UNSPSC	39121409
ETIM 9.0	EC000446
ETIM 10.0	EC000446
ECCN	NO US CLASSIFICATION

Zulassungen / Zertifikate

Allgemeine Zulassungen

Zulassung	Norm	Zertifikatsname
CB DEKRA Certification B.V.	IEC 60998	NL-86543
cULus_Listed_667F Underwriters Laboratories Inc.	UL 486C	UL-US-L69654-11-31308102-4
ENEC 05 DEKRA Certification B.V.	EN 60998	71-127515

Konformitäts- und Herstellererklärungen

Zulassung	Norm	Zertifikatsname
EU-Declaration of Conformity WAGO GmbH & Co. KG	-	-

Downloads

Environmental Product Compliance

Compliance Search

Environmental Product Compliance 2773-2401

CAD/CAE-Daten

CAD Daten

2D/3D Modelle 2773-2401

1 Passende Produkte

1.1 Optionales Zubehör

1.1.1 Allgemeines Zubehör

1.1.1.1 Kabelreperatur

Art-Nr.: 207-5485/316-000
Leitungsreparatur-Set; für Mantelleitungen; Durchgang; mit Kleber; Leitungsdurchmesser 8 - 24 mm; mit beigelegten Verbindungsklemmen; mittelwandig; schwarz

Handhabungshinweise

Leiter anschließen

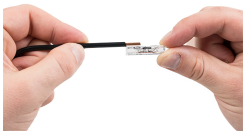

Leiter 10 mm abisolieren.

Leiter einführen.

Korrekte Leiterposition überprüfen.

Leiter lösen

Klemme durch Hin- und Herdrehen vom Leiter ziehen.

Anwendung

Leiter in Abzweigdose verbinden.

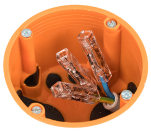

Kurze Adern verlängern.

Einsatz mit Schrumpfschlauch.

Einsatz des Durchgangsverbinders (zum Stecken mit Schrumpfschlauch) im Leitungsreperaturset 207-5485/316-000.

Anwendung

Beschädigte Leitung

Beschädigte Leitung ca. 10 cm symmetrisch um die Schadstelle herum abmanteln.

Bei Schadstellen im Kupfer. Schadstelle herausschneiden und alle weiteren Leiter auftrennen. Bei Schadstellen zwischen 1 mm und 30 mm müssen mindestens 30 mm der beschädigten Leiter entfernt werden. Tipp: Ein Verbinder (ca. 30 mm lang) kann als Längenorientierung genutzt werden.

Leiter und Leiterbrücke gemäß Vorgabe 10 mm abisolieren und in Verbinder einsetzen. Bei Schadstellen < 1 mm oder plan durchtrennten Leitungen ist nur ein Verbinder notwendig. Bei Schadestellen > 1 mm sind zwei Verbinder mit Leitungsbrücke zu verwenden.

Leiter gemäß Vorgabe 10 mm abisolieren und Verbinder setzen (beispielhafte Darstellung mit versetzten Verbindern).

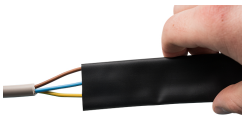

Schrumpfschlauch über Leitungsende ziehen.

Schrumpfschlauch muss mindestens eine Überlappungslänge von 30 mm auf dem Kabelmantel aufweisen.

Schrumpfschlauch gleichmäßig mit einem Heißluftgebläse 110° - 200° C erwärmen.

Der Schrumpfvorgang ist erst abgeschlossen, wenn der Schrumpfschlauch eng an der Leitung liegt und der Kleber sichtbar aufgeschmolzen ist (siehe Foto).