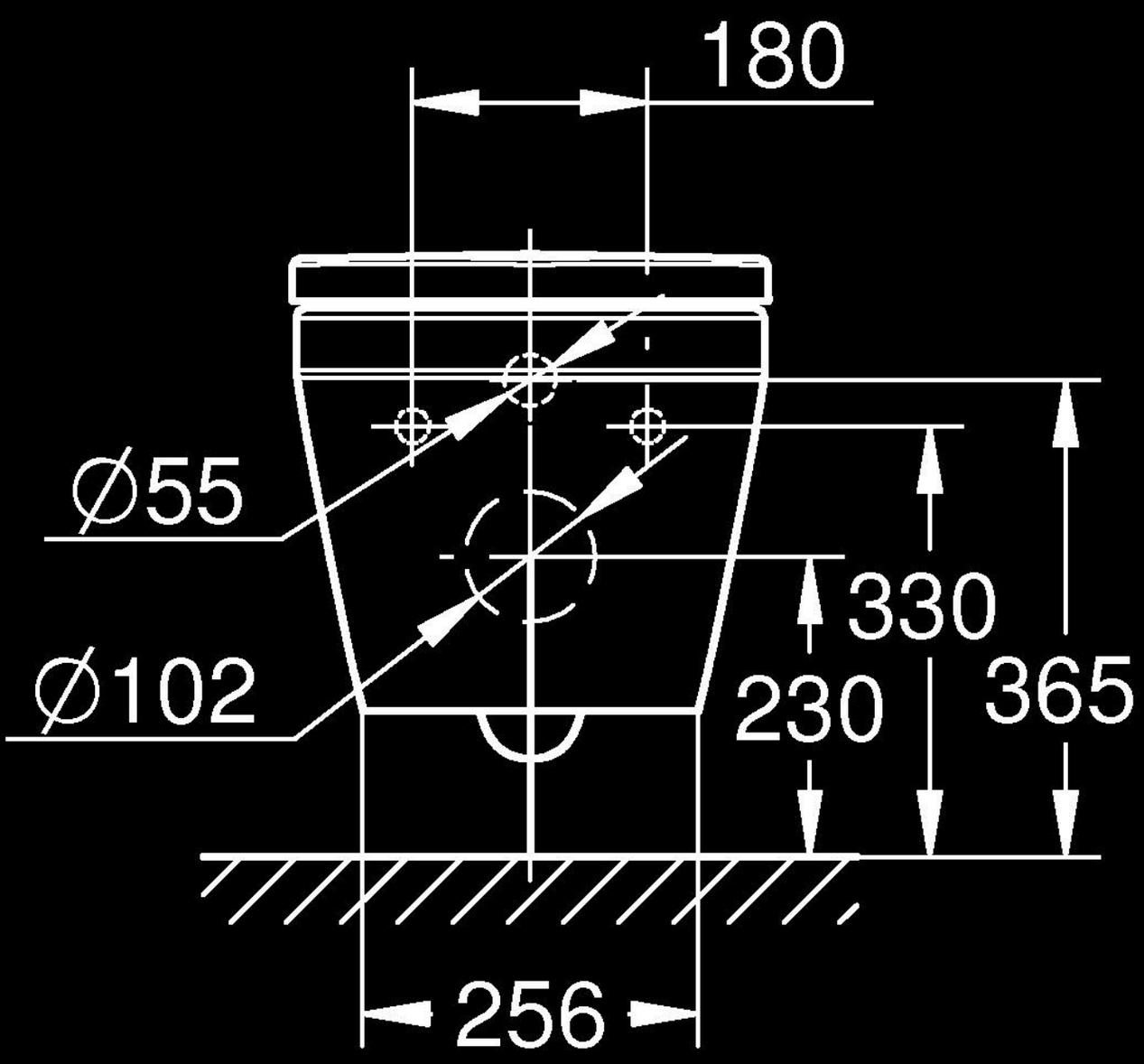
180
Ø55
Ø102
330
230
365
256

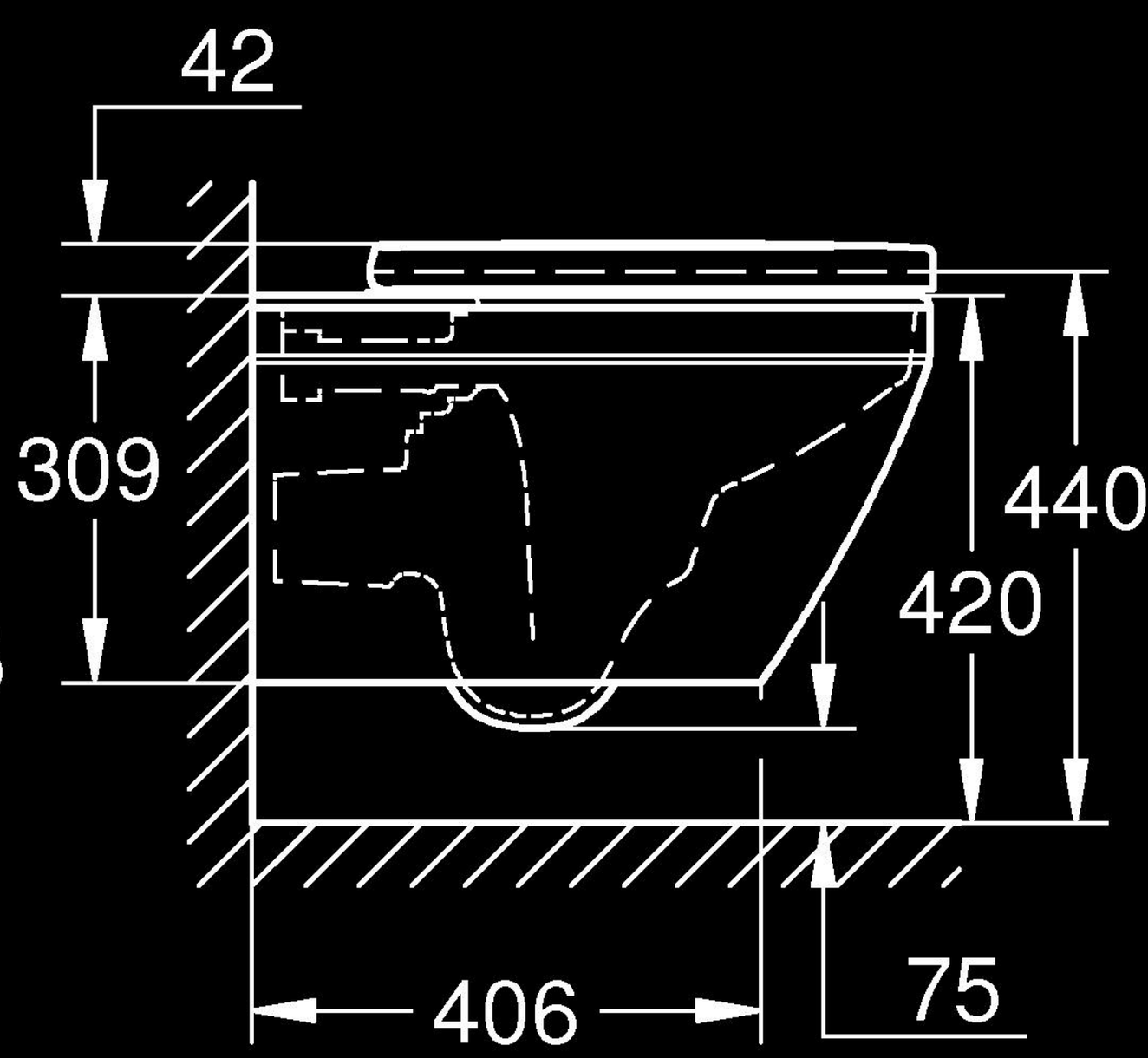
42
309
440
420
406
75

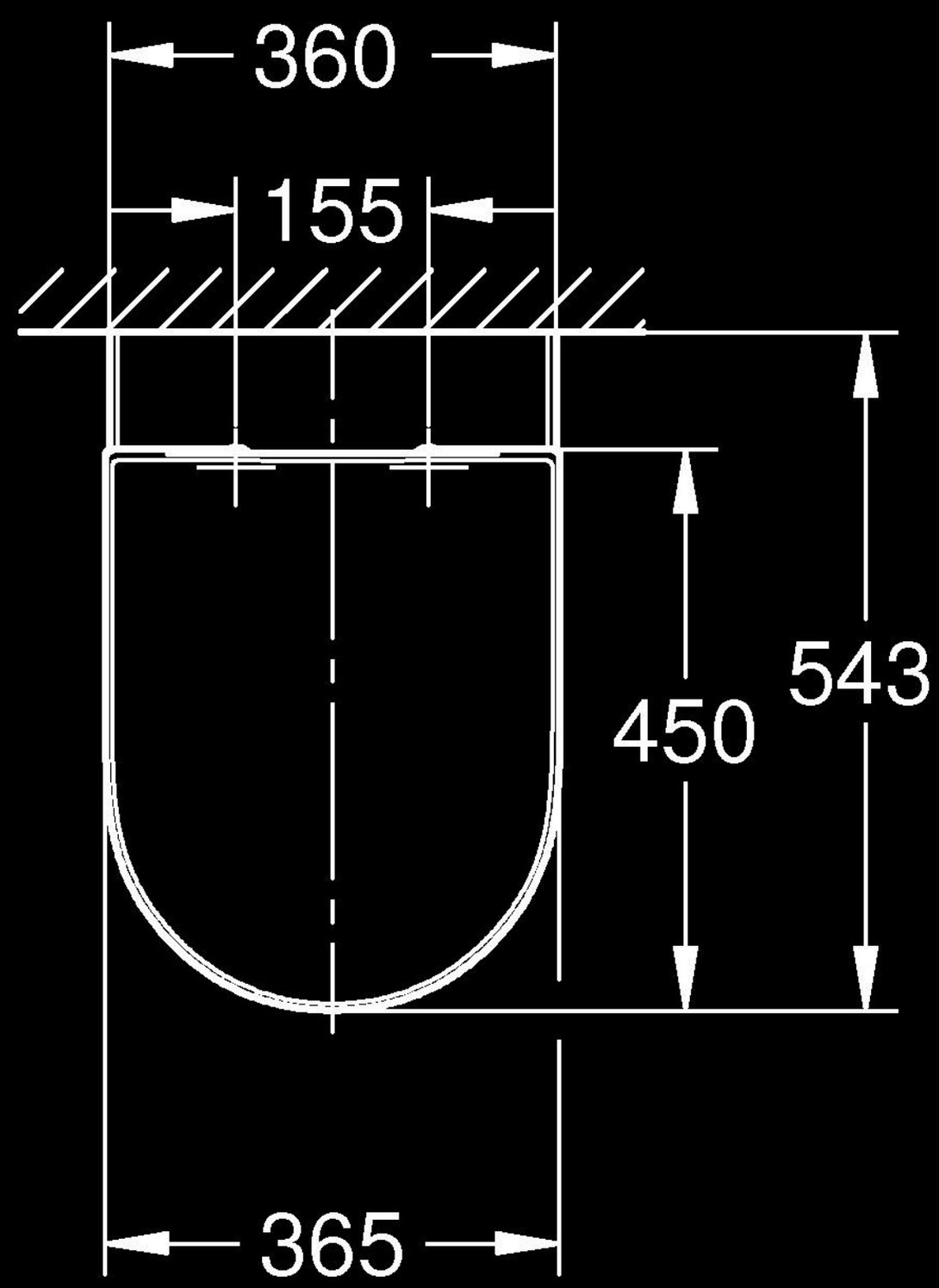
360
155
450
543
365