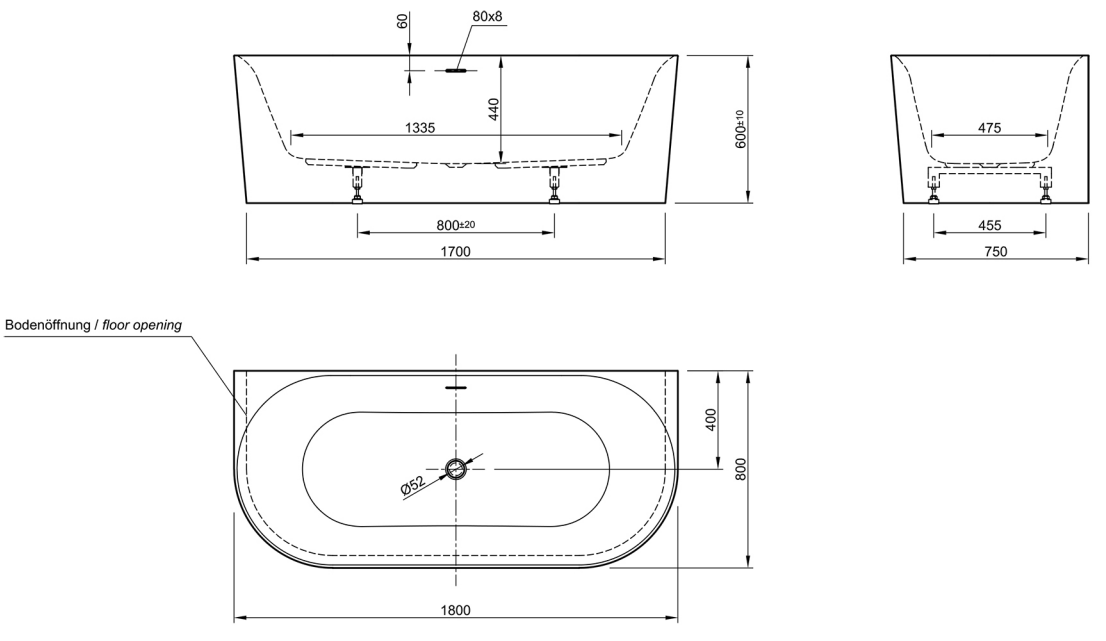
60
80x8
440
1335
600±10
800±20
1700
475
455
750
Bodenöffnung / *floor opening*
400
800
Ø52
1800