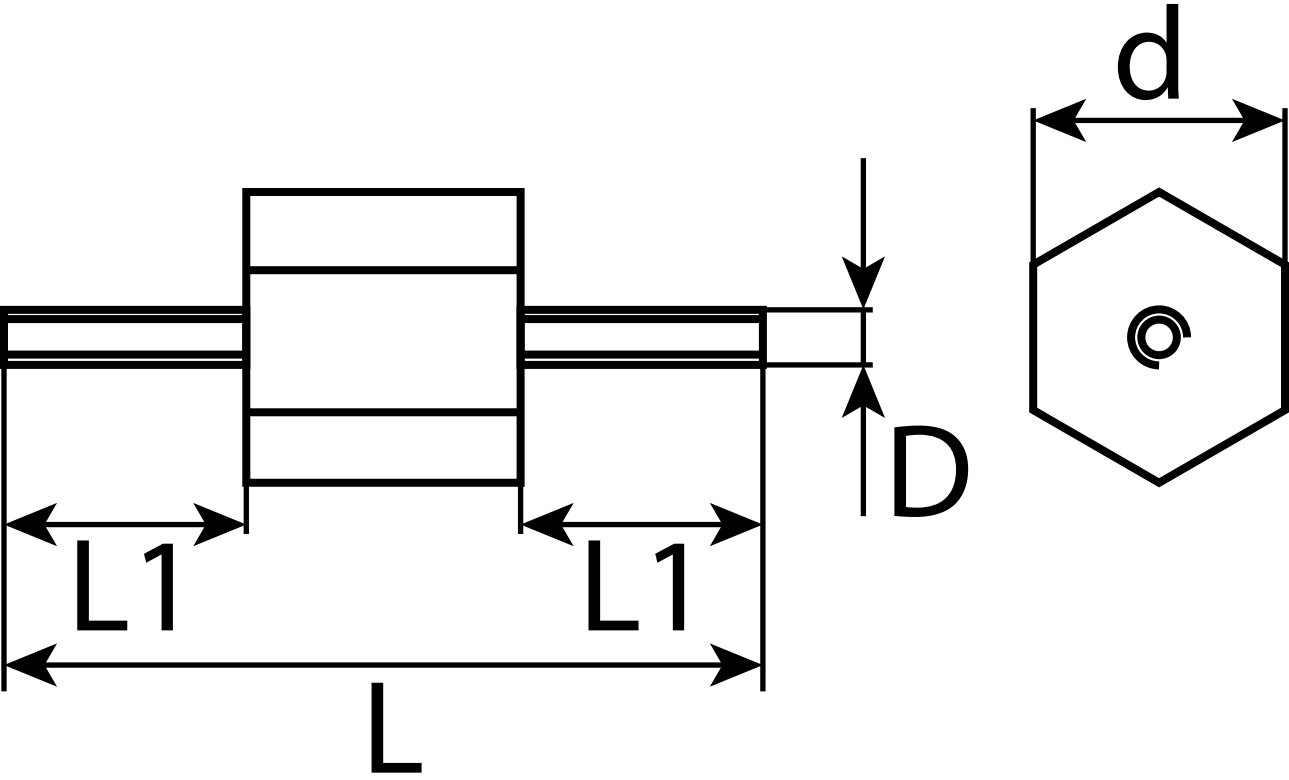
d
D
L1
L1
L