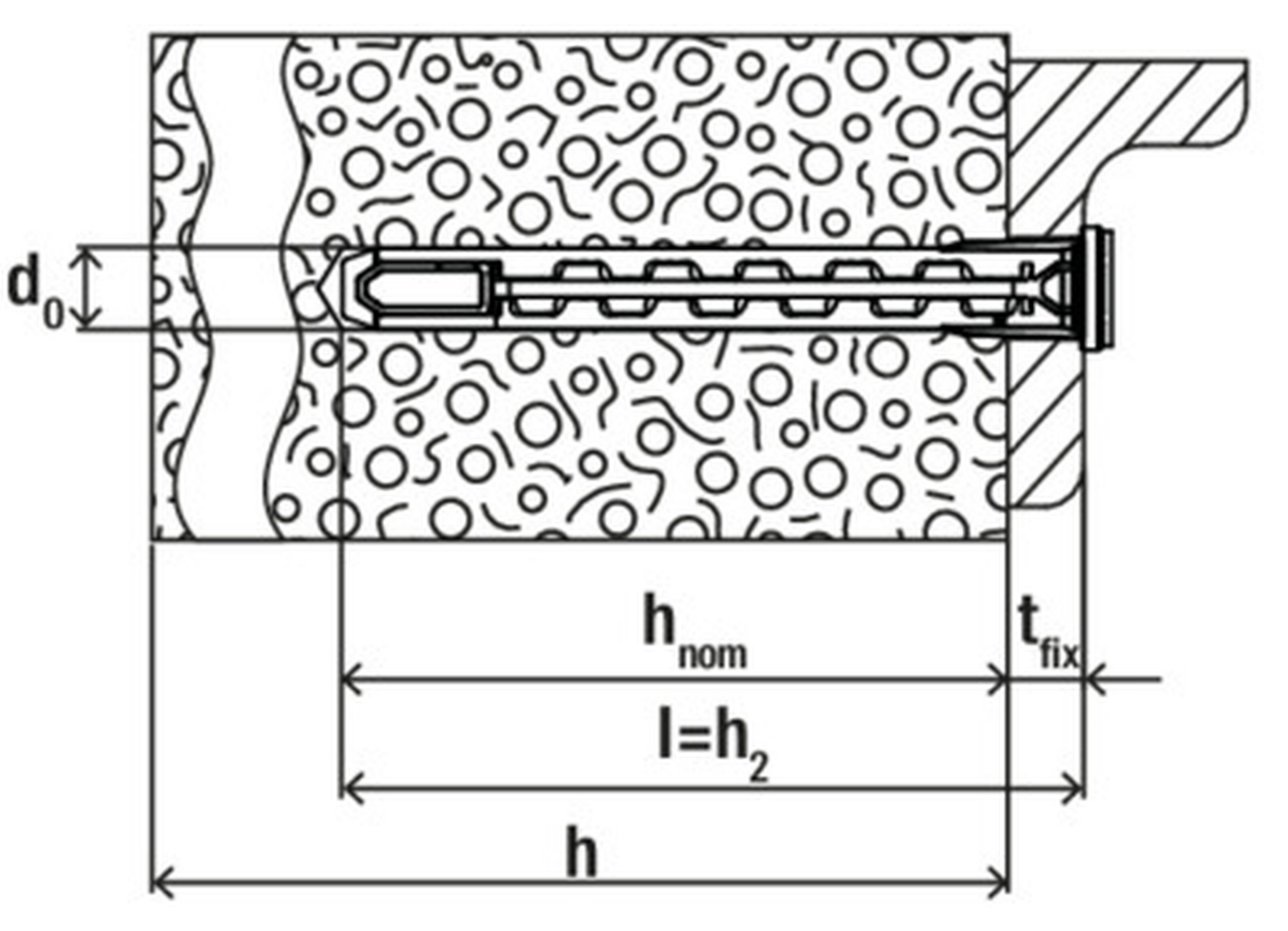
d_0
h_{nom}
t_{fix}
$l=h_2$
h