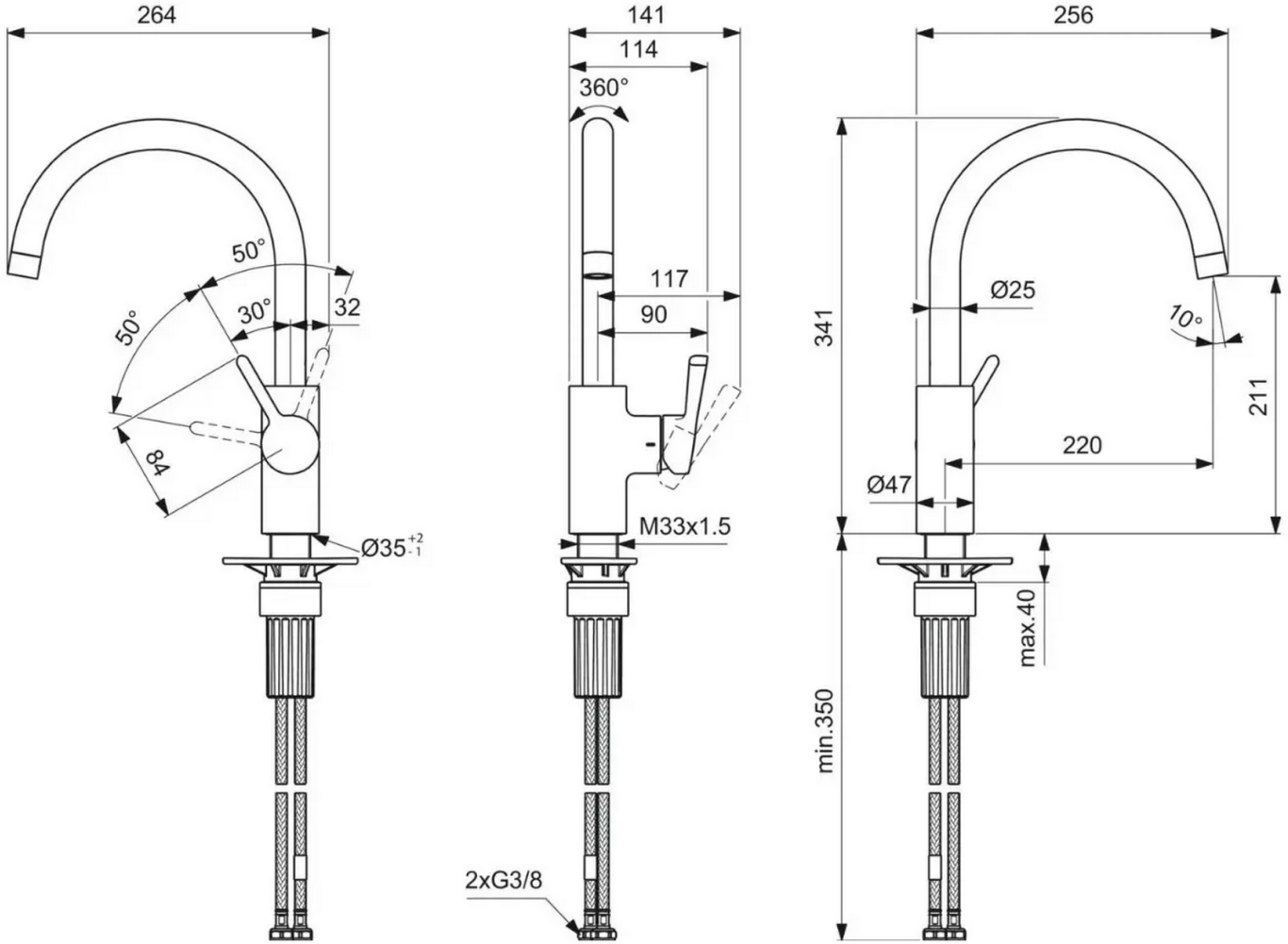
264
50°
50°
30°
32
84
Ø35 +2 -1
141
114
360°
117
90
M33x1.5
2xG3/8
256
341
Ø25
10°
211
220
Ø47
max.40
min.350