Art.Nr. : 901266

A

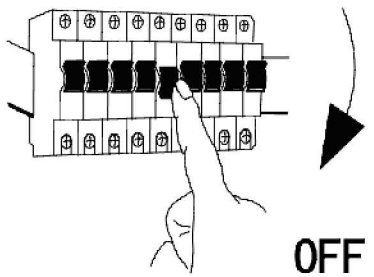

B

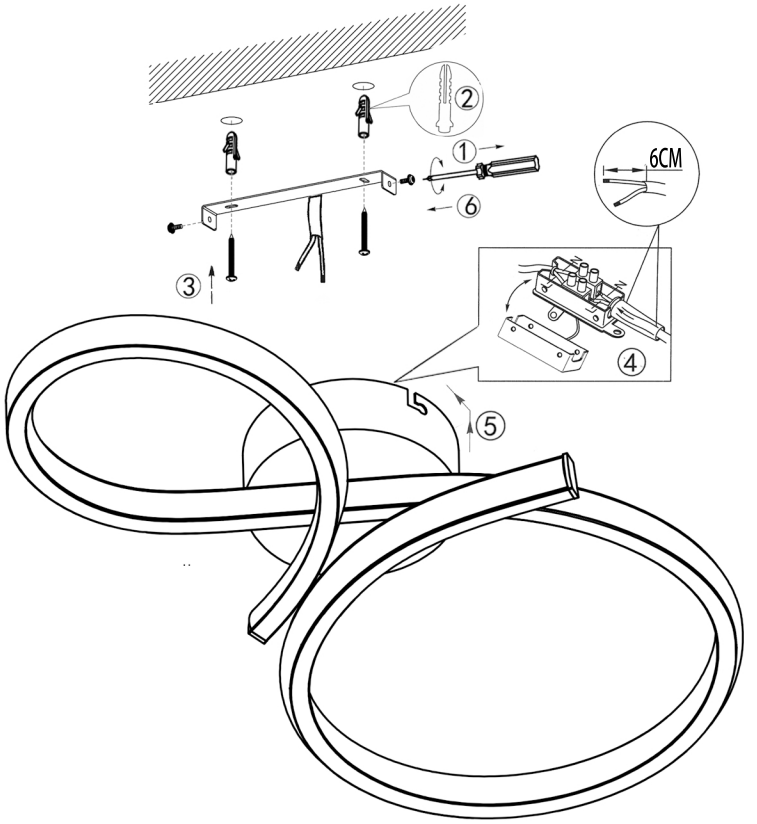

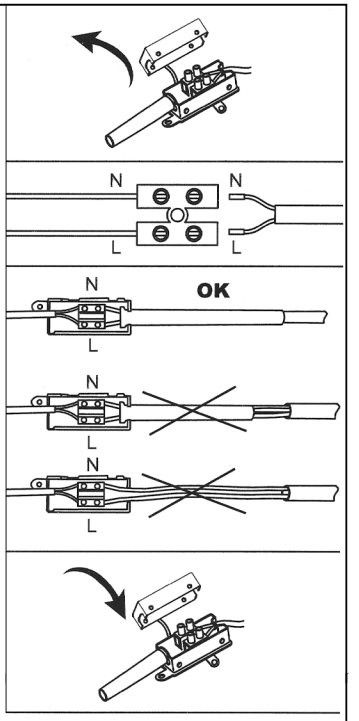

C

