
570
420
1206

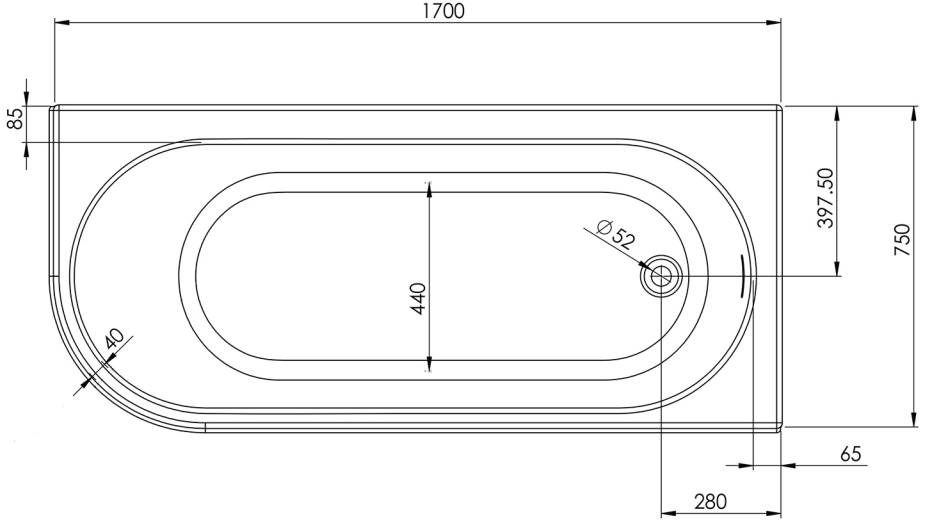
1700
85
397.50
750
Ø52
440
40
65
280

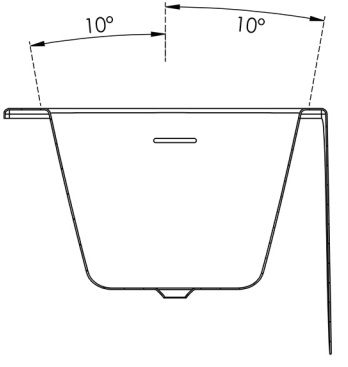
10°
10°