
58°
75
420
58°
570

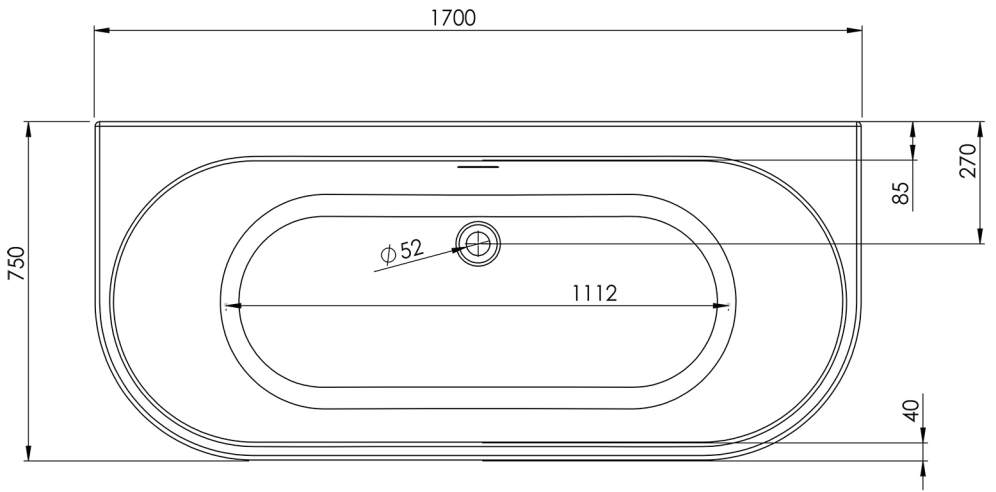
1700
85
270
750
ϕ52
1112
40

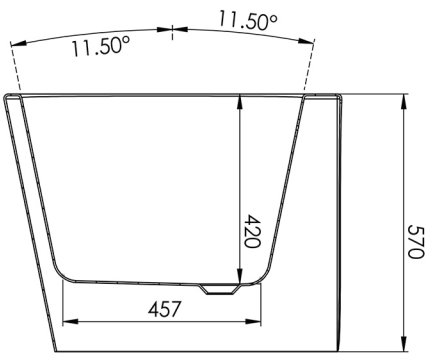
11.50°
11.50°
420
570
457