
420
570
1206

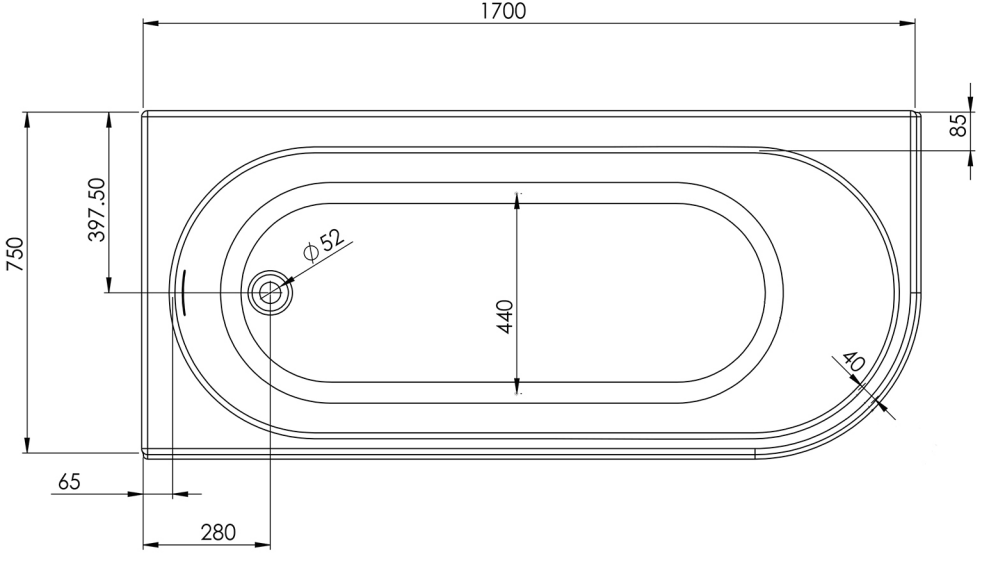
1700
85
750
397.50
ϕ52
440
40
65
280

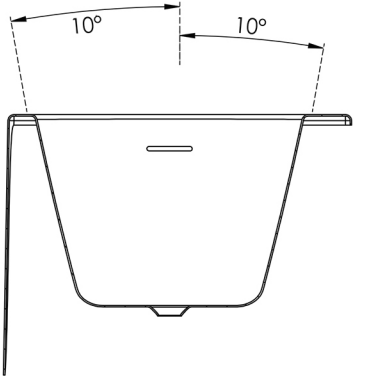
10°
10°