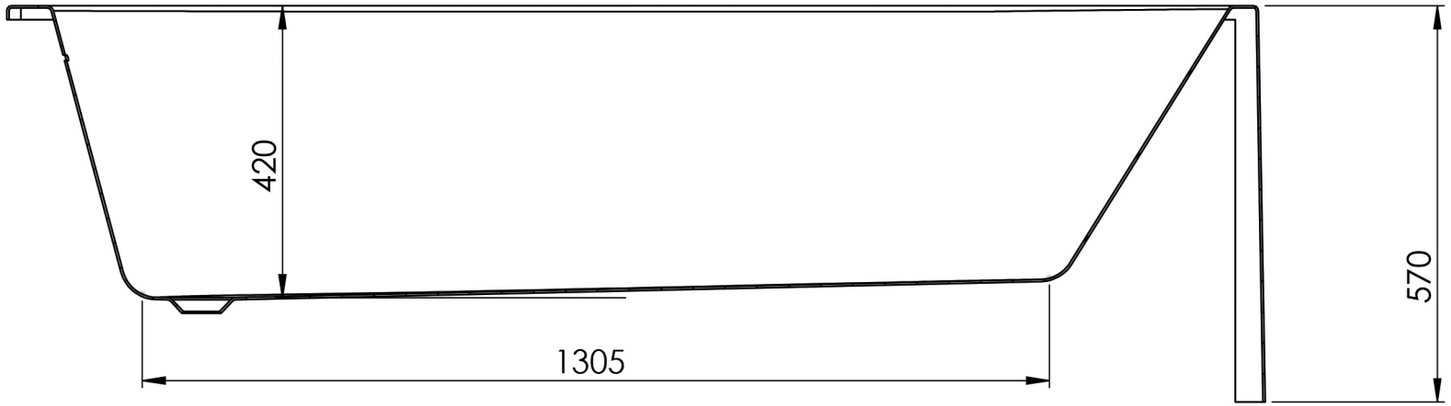
420
570
1305

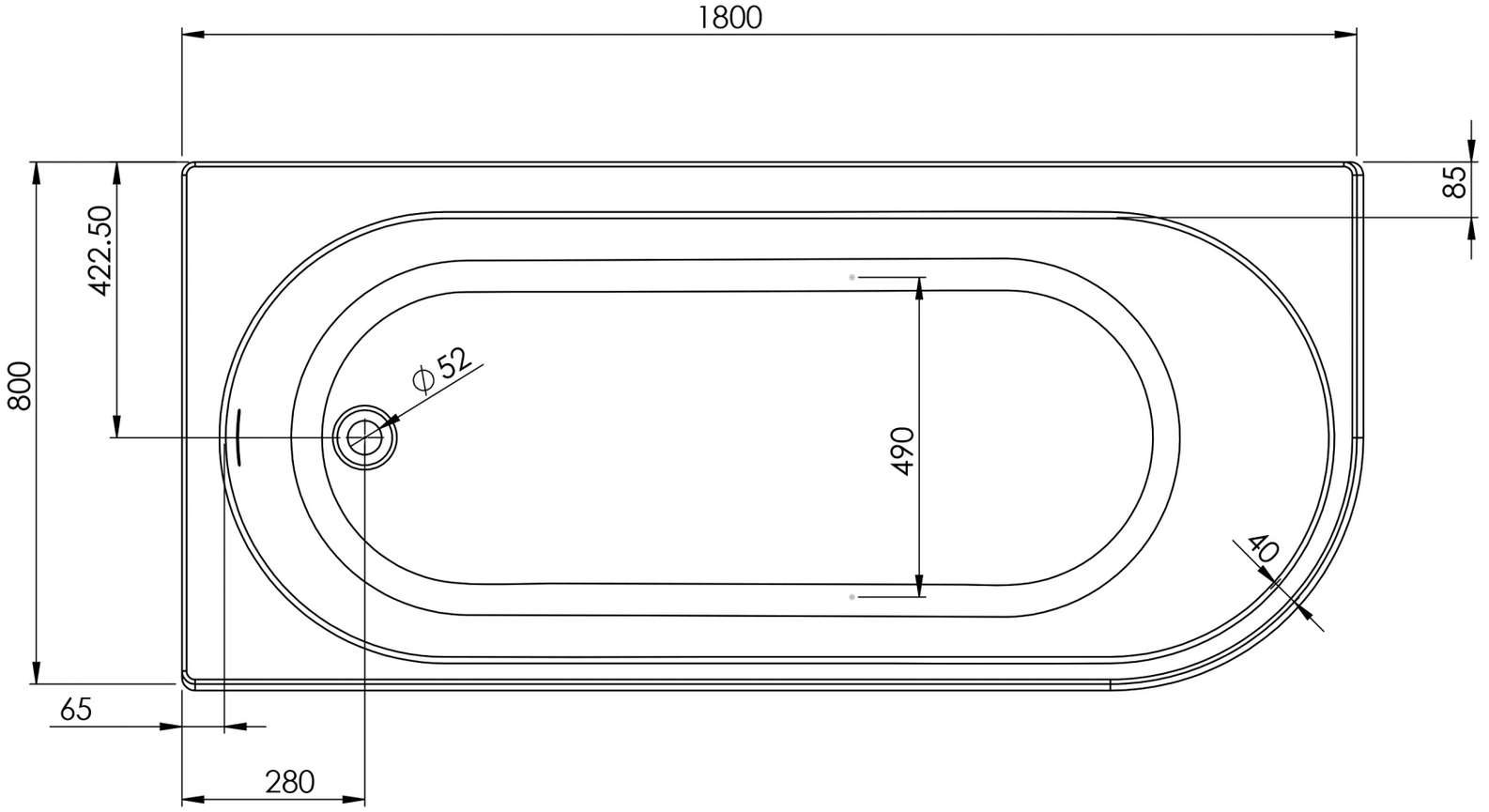
1800
85
422.50
800
ϕ52
490
40
65
280

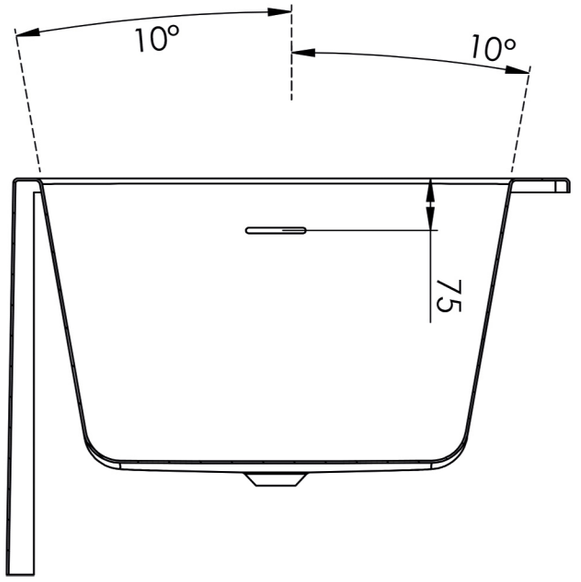
10°
10°
75