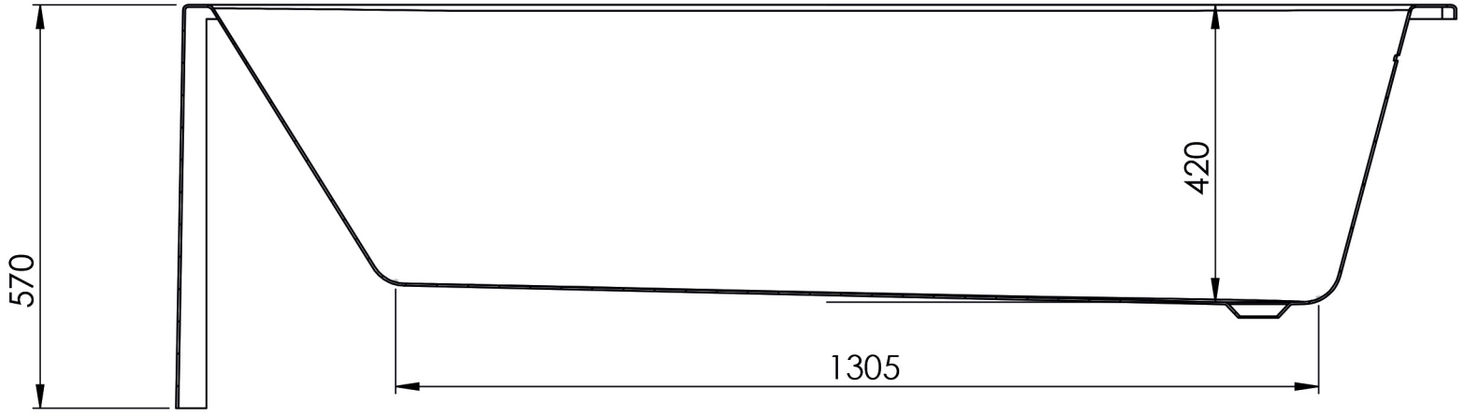
570
420
1305

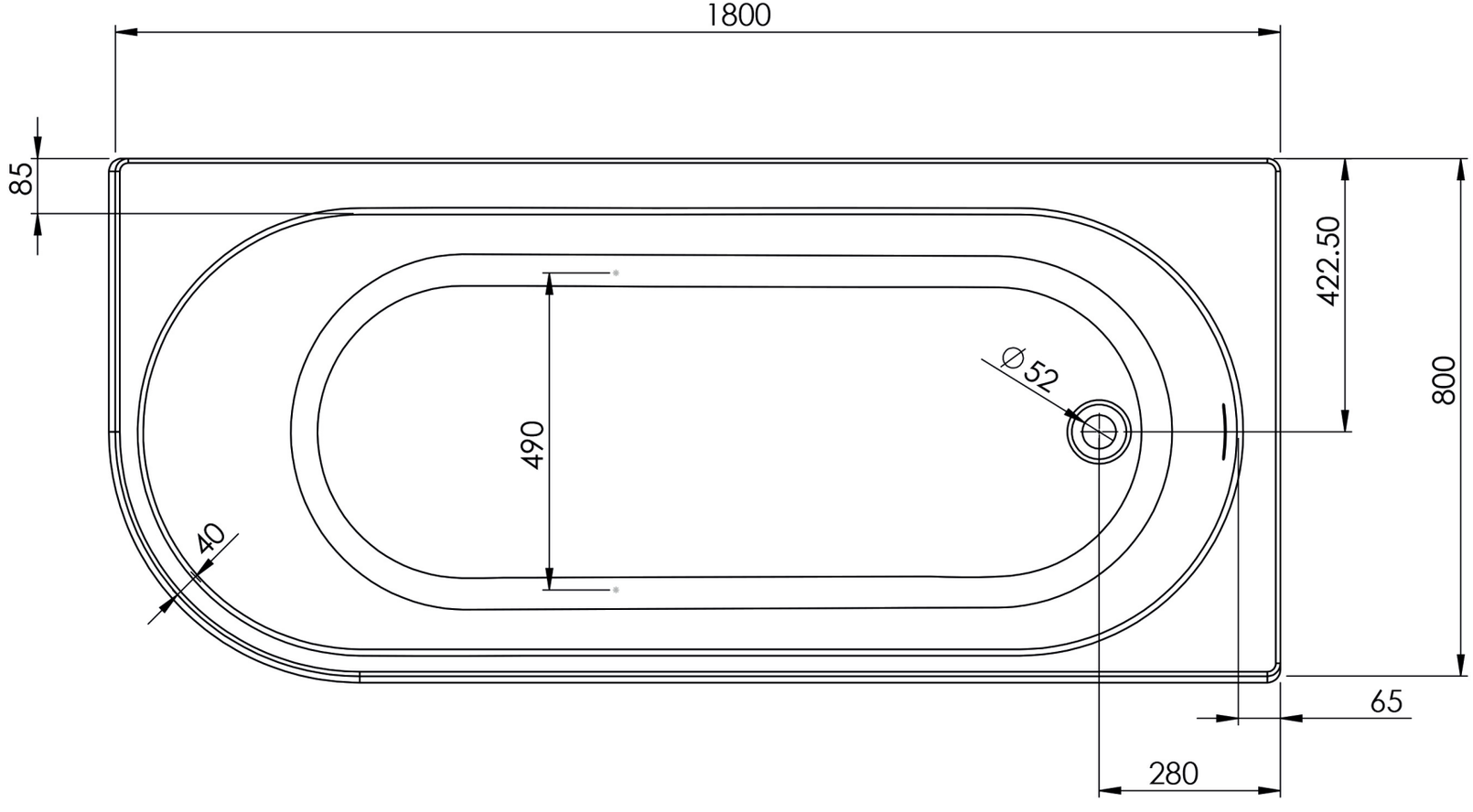
1800
85
422.50
800
490
Ø52
40
65
280

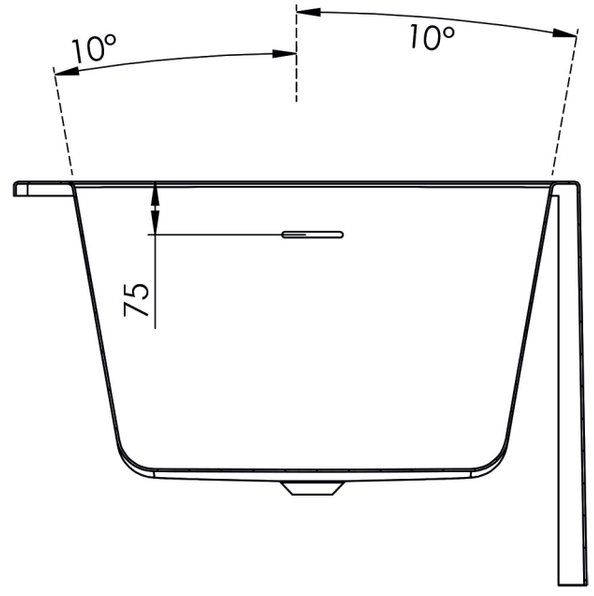
10°
10°
75