# Bedienungsanleitung für Keramik-Heizlüfter 2000W



Dieses Produkt ist nur für gut isolierte Räume
oder für den gelegentlichen Gebrauch geeignet.

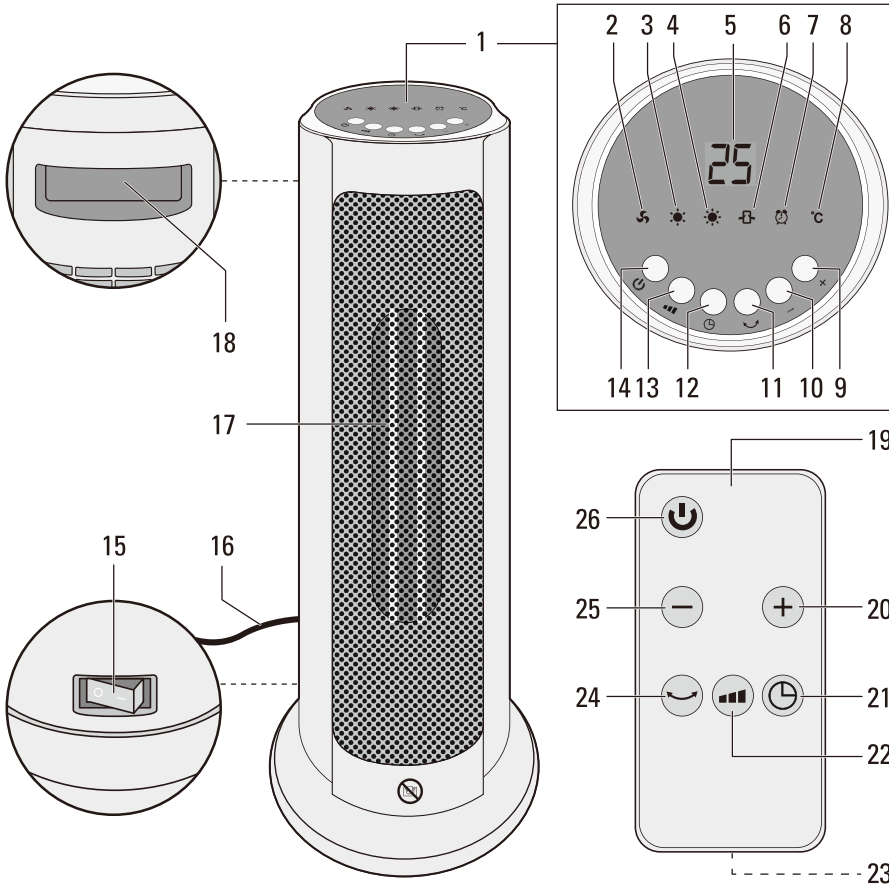
1
2
3
4
5
6
7
8
25
°C
9
10
11
12
13
14
15
16
17
18
19
20
21
22
23
24
25
26

| | | | |
|---|---|---|---|
| V | Volt | Hz | Hertz |
| W | Watt | ~ | Wechselstrom |
| 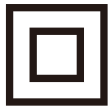 | Symbol für ein Gerät der Schutzklasse II |  | Gerät nur in trockenen Innenräumen verwenden |
|   | Geprüfte Sicherheit |  | CE-Kennzeichnung |

## Entsorgung

Führen Sie das Produkt am Ende seiner Lebensdauer dem Recycling zu. So ermöglichen Sie eine nachhaltige Wiederverwendung stofflicher Ressourcen. Durch eine getrennte Sammlung und anschließende Verwertung von Elektrogeräten, Batterien und Akkumulatoren werden negative Auswirkungen auf die Umwelt und die menschliche Gesundheit verringert. Bitte tragen Sie dazu bei, unnötige Abfälle zu vermeiden, indem Sie z.B. Batterien mit längerer Lebensdauer oder aufladbare Batterien bevorzugen und Batterien oder batteriehaltige Elektro- und Elektronikgeräte nicht achtlos im öffentlichen Raum liegenlassen. Informationen zur verantwortungsvollen Entsorgung erhalten Sie bei Ihren örtlichen Entsorgungsbetrieben.



Das Symbol bedeutet, dass dieses Produkt nicht zusammen mit dem normalen Haushaltsmüll entsorgt werden darf. Bedienen Sie sich zur Rückgabe Ihres Altgeräts (Kantenlänge bis zu 25 cm) bitte der Rückgabe- und Sammelsysteme oder wenden Sie sich an eine Verkaufsstelle, die mit dem Sammelstellen-Logo gekennzeichnet ist. Diese Entsorgung ist für Sie kostenfrei. Kleine Elektroaltgeräte (Kantenlänge bis zu 25 cm max. 3 Stück) können bei Händlern mit einer Verkaufsfläche für Elektro- und Elektronikgeräte von mind. 400 m² oder Lebensmittelhändlern mit einer Gesamtverkaufsfläche von

mind. 800 m², die zumindest mehrmals im Jahr Elektro- und Elektronikgeräte anbieten, unentgeltlich zurückgegeben werden.
Größere Altgeräte können beim Neukauf eines Geräts der gleichen Geräteart, das im Wesentlichen die gleichen Funktionen wie das neue Gerät erfüllt, bei einem entsprechenden Händler kostenfrei zurückgegeben werden.
Entnehmen Sie vor der Entsorgung des Produkts sämtliche Batterien und Akkus sowie alle Lampen, die zerstörungsfrei entnommen werden können und entsorgen Sie diese fachgerecht getrennt zum Produkt. Wir weisen darauf hin, dass Sie für die Löschung personenbezogener Daten auf dem zu entsorgenden Produkt selbst verantwortlich sind.



Das Symbol der durchgestrichenen Mülltonne auf Batterien oder Akkumulatoren besagt, dass diese am Ende ihrer Lebensdauer nicht im Hausmüll entsorgt werden dürfen. Sie sind gesetzlich verpflichtet, alte Batterien und Akkumulatoren nach Gebrauch zurückzugeben. Batterien können Stoffe enthalten, die schädlich für die Umwelt und die menschliche Gesundheit sind. Sofern Batterien oder Akkumulatoren Quecksilber (Hg), Cadmium (Cd) oder Blei (Pb) enthalten, finden Sie das jeweilige chemische Zeichen unterhalb des Symbols der durchgestrichenen Mülltonne.
Besondere Vorsicht ist aufgrund der besonderen Risiken beim Umgang mit lithiumhaltigen Batterien geboten. Lithiumbatterien und Akkupacks aller Systeme sind nur im entladenen Zustand bei den Rücknahmestellen abzugeben. Diese Batterien sind immer durch Abkleben der Pole vor Kurzschlüssen zu sichern.
Sie können dies kostenfrei im Handelsgeschäft oder bei einer anderen Sammelstelle in Ihrer Nähe tun. Adressen geeigneter Sammelstellen entnehmen Sie bitte bei Ihren Stadt- oder Kommunalverwaltungen.

# Bedienungsanleitung für Keramik-Heizlüfter 2000W

## VERTRAUT WERDEN MIT DEM HEIZLÜFTER

Wir beglückwünschen Sie zum Kauf Ihres neuen Heizlüfters.

Vor Inbetriebnahme dieses neuen Heizlüfters ist es äußerst wichtig, die in dieser Bedienungsanleitung enthaltenen Sicherheitshinweise durchzulesen und einzuhalten.

Wir machen Sie vor allem auf denjenigen Teil aufmerksam, der sich mit den WICHTIGEN SICHERHEITSHINWEISEN befasst.

Heben Sie diese Bedienungsanleitung für späteres Nachschlagen gut auf.

Händigen Sie diese Bedienungsanleitung bei Weitergabe des Gerätes an dritte Personen mit aus.

Dieses Gerät ist so konstruiert, dass es von einer standardgemäßen Steckdose des elektrischen Versorgungsnetzes versorgt werden kann. Es ist nicht zur industriellen oder geschäftlichen Verwendung bestimmt.

Die Anwendung des Heizlüfters ist leicht und sicher. Er ist so konstruiert, dass er unter normalen Umständen leise und sicher läuft. Im Sommer können Sie die Heizfunktion ausschalten und das Gerät als Ventilator verwenden.

**Inhaltsverzeichnis**

1. Sicherheitshinweise ..... 5 - 8
2. Verwendungszweck ..... 8
3. Teilebeschreibung ..... 9
4. Bedienung ..... 10 - 11
5. Reinigung und Pflege ..... 11
6. Technische Daten ..... 11

## 1. Sicherheitshinweise

- Das Gerät kann von Kindern ab 8 Jahren sowie von Personen mit reduzierten physischen, sensorischen oder mentalen Fähigkeiten oder Mangel an Erfahrung und/oder Wissen benutzt werden, wenn sie beaufsichtigt oder bezüglich des sicheren Gebrauchs des Gerätes unterwiesen wurden und die daraus resultierenden Gefahren verstanden haben.
- Kinder dürfen nicht mit dem Gerät spielen.
- Reinigung und Benutzer-Wartung dürfen nicht durch Kinder ohne Beaufsichtigung durchgeführt werden.
- Kinder jünger als 3 Jahre sind fernzuhalten, es sei denn, sie werden ständig überwacht.
- Kindern ab 3 Jahren und jünger als 8 Jahre dürfen das Gerät nur ein- und ausschalten, wenn sie beaufsichtigt werden oder bezüglich des sicheren Gebrauchs des Gerätes unterwiesen wurden und die daraus resultierenden Gefahren verstanden haben, vorausgesetzt, dass das Gerät in seiner normalen Gebrauchslage platziert oder installiert ist. Kinder ab 3 Jahren und jünger als 8 Jahre dürfen nicht den Stecker in die Steckdose stecken, das Gerät nicht regulieren, das Gerät nicht reinigen und/oder nicht die Wartung durch den Benutzer durchführen.
- **Vorsicht – Einige Teile des Produktes können sehr heiß werden und Verbrennungen verursachen. Besondere Vorsicht ist geboten, wenn Kinder und schutzbedürftige Personen anwesend sind.**
-  **WARNUNG!** Um eine Überhitzung des Heizgerätes zu vermeiden, darf das Heizgerät nicht abgedeckt werden.
- Das Heizgerät darf nicht unmittelbar unterhalb einer Wandsteckdose aufgestellt werden.

- Verwenden Sie das Gerät nicht in der Nähe von Badewannen, Duschen oder Schwimmbecken.
- Wenn das Netzkabel beschädigt ist, darf es nur durch den Hersteller, seinen Kundendienst oder eine ähnlich qualifizierte Person ersetzt werden, um Gefährdungen zu vermeiden.
- **WARNUNG:** Das Heizgerät darf nicht in kleinen Räumen benutzt werden, die von Personen bewohnt werden, die nicht selbstständig den Raum verlassen können, es sei denn, eine ständige Überwachung ist gewährleistet.
- Benutzen Sie das Heizgerät nicht, wenn es heruntergefallen ist.
- Benutzen Sie das Heizgerät nicht, wenn es sichtbare Schäden aufweist.
- Verwenden Sie das Heizgerät auf einer horizontalen und stabilen Oberfläche.
- **WARNUNG:** Um die Brandgefahr zu verringern, halten Sie die Textilien, Vorhänge oder andere brennbare Materialien mindestens 1 m vom Luftauslass entfernt.

- Lesen Sie diese Bedienungsanleitung vor dem ersten Gebrauch gründlich durch und geben Sie sie zusammen mit dem Produkt weiter. Beachten Sie die Warnungen auf dem Produkt und in dieser Bedienungsanleitung. Sie enthält wichtige Sicherheitshinweise sowie Gebrauchs- und Wartungsanleitungen für das Produkt.
- Verwenden Sie das Produkt nur zweckbestimmt und mit den empfohlenen Zubehörteilen und Komponenten. Eine unsachgemäße oder falsche Nutzung ist gefährlich.
- Lassen Sie das Produkt nie unbeaufsichtigt, solange es eingeschaltet ist.
- Stellen Sie keine Gegenstände auf das Produkt.
- Tauchen Sie elektrische Teile des Produktes während des Reinigens oder des Betriebs nie in Wasser oder andere Flüssigkeiten. Halten Sie das Produkt nie unter fließendes Wasser.
- Reparieren Sie das Produkt auf keinen Fall selbst (z.B. wenn das Netzkabel beschädigt ist oder das Produkt fallengelassen wurde). Lassen Sie Wartungen und Reparaturen nur von einem autorisierten Kundendienst durchführen.
- Die Netzspannung muss mit den Angaben auf dem Typenschild des Produktes übereinstimmen.
- Nur der Netzstecker kann das Produkt vollständig vom Stromnetz trennen. Achten Sie darauf, dass der Netzstecker immer gut zugänglich und erreichbar ist.
- Vermeiden Sie die Beschädigung des Netzkabels durch Knicken und Kontakt mit scharfen Kanten.
- Halten Sie das Produkt, einschließlich Netzkabel und Netzstecker, von Hitzequellen, wie z. B. Heizkörpern, Öfen und anderen Hitze erzeugenden Produkten, fern.
- Entfernen Sie alle festen, flüssigen und gasförmigen Materialien aus dem Heizbereich des Produkts, die sich leicht entzünden können.
- Ziehen Sie den Netzstecker nur am Netzstecker selbst aus der Steckdose. Ziehen Sie nicht am Netzkabel.
- Ziehen Sie den Netzstecker aus der Steckdose, ...
  - wenn das Produkt nicht benutzt wird,
  - wenn Funktionsstörungen auftreten,

- bevor Sie Zubehör anbringen / entfernen und
- bevor Sie das Produkt reinigen.

- Verwenden Sie das Produkt nur in trockenen Innenräumen, niemals im Freien.
- Stellen Sie das Produkt auf eine ebene, stabile und rutschfeste Oberfläche.
- Schützen Sie das Produkt vor:
  - direkter Sonneneinstrahlung und Staub;
  - Feuer (Kamin, Grill, Kerzen), Wasser (Wasserspritzer, Vasen, Teiche, Badewanne) oder hoher Luftfeuchtigkeit.
- Dieses Produkt ist nicht für kommerziellen Gebrauch geeignet. Es ist nur für die Nutzung im Haushalt konzipiert.
- Stecken Sie keine Finger oder Fremdkörper in Öffnungen des Produkts und blockieren Sie keine Lüftungsöffnungen.
- Halten Sie NIEMALS Ihre Hände an die Heizelemente.
- Entfernen Sie regelmäßig Staub und Verunreinigungen mit einem weichen, trockenen Tuch.
- Nehmen Sie keine Änderungen am Produkt vor. Verwenden Sie nur Anbauteile und Zubehör, die/das vom Hersteller empfohlen wurde/n.
- **ERSTICKUNGSGEFAHR!** Verpackungsmaterial ist kein Spielzeug. Kinder dürfen nicht mit Verpackungsmaterial spielen, da ansonsten die Gefahr besteht, dass sie dieses verschlucken oder daran ersticken!
- Schalten Sie das Produkt aus und trennen Sie dieses vor Reinigungsarbeiten und bei Nichtgebrauch von der Stromversorgung.
- **STROMSCHLAGGEFAHR!** Schützen Sie elektrische Teile gegen Feuchtigkeit. Tauchen Sie diese nie in Wasser oder andere Flüssigkeiten, um einen elektrischen Schlag zu vermeiden. Halten Sie das Produkt nie unter fließendes Wasser. Beachten Sie die Anweisungen für Reinigung und Pflege.
- **VERLETZUNGSGEFAHR!** Vermeiden Sie den Kontakt mit sich bewegenden und sich erhitzenden Teilen. Warten Sie, bis alle Teile stillstehen und abgekühlt sind, bevor Sie diese berühren.

**Hinweise zur Batterie**

- **Achtung!** Es besteht Explosionsgefahr bei unsachgemäßem Austausch der Batterien. Ersetzen Sie die Batterien nur durch denselben oder einen gleichwertigen Batterietyp.
- Achten Sie darauf, die Batterien korrekt einzusetzen. Beachten Sie die Polarität (+) Plus / (-) Minus auf der Batterie und auf dem Gehäuse. Unsachgemäß eingesetzte Batterien können zum Auslaufen führen oder in extremen Fällen einen Brand oder eine Explosion auslösen.
- Setzen Sie Batterien niemals übermäßiger Hitze (z.B. pralle Sonne, Feuer) aus und werfen Sie sie niemals in Feuer. Die Batterien könnten explodieren.
- Die Anschlüsse dürfen nicht kurzgeschlossen werden.
- Entfernen Sie verbrauchte Batterien.
- Entfernen Sie die Batterien, wenn Sie wissen, dass Sie die Fernbedienung für längere Zeit nicht benutzen. Anderenfalls könnten die Batterien auslaufen und Schäden verursachen.
- Bewahren Sie Batterien außerhalb der Reichweite von Kleinkindern auf. Wurden Batterien verschluckt, suchen Sie sofort ärztliche Hilfe auf.
- Nicht aufladbare Batterien dürfen nicht wiederaufgeladen werden.
- Sollten Batterien einmal ausgelaufen sein, entnehmen Sie diese mithilfe eines Tuches

aus der Fernbedienung und entsorgen Sie sie bestimmungsgemäß. Vermeiden Sie Haut- und Augenkontakt mit der Batteriesäure. Sollten Sie doch einmal Augenkontakt mit Batteriesäure haben, spülen Sie die Augen mit viel Wasser aus und kontaktieren Sie umgehend einen Arzt. Bei Kontakt der Batteriesäure mit der Haut, waschen Sie die Stelle mit viel Wasser und Seife ab.

**Warnung:**

- Batterien nicht verschlucken. Es besteht die Gefahr einer chemischen Verätzung.
- Die Fernbedienung beinhaltet eine Knopfzellenbatterie. Wird die Knopfzellenbatterie heruntergeschluckt, kann sie innerhalb von 2 Stunden ernsthafte innere Verätzungen verursachen, die zum Tode führen können.
- Neue und gebrauchte Batterien sind von Kindern fernzuhalten.
- Wenn das Batteriefach nicht sicher schließt, die Fernbedienung nicht mehr benutzen und von Kindern und Tieren fernhalten.
- Wenn Sie vermuten, Batterien könnten verschluckt oder in irgendeinen Teil des Körpers gelangt sein, suchen Sie unverzüglich medizinische Hilfe auf.
- Kindern nicht ohne Aufsicht den Austausch von Batterien gestatten.
- Batterien nicht kurzschließen, nicht laden, nicht überentladen, nicht ins Feuer werfen, nicht erwärmen, nicht auseinandernehmen, nicht deformieren, nicht verkapseln und/oder verändern.
- Nicht direkt an Batterien schweißen oder löten.
- Verbrauchte Batterien unverzüglich aus der Fernbedienung entfernen und richtig entsorgen.
- Eine Knopfzellenbatterie mit beschädigtem Gehäuse sollte nicht mit Wasser in Berührung kommen.

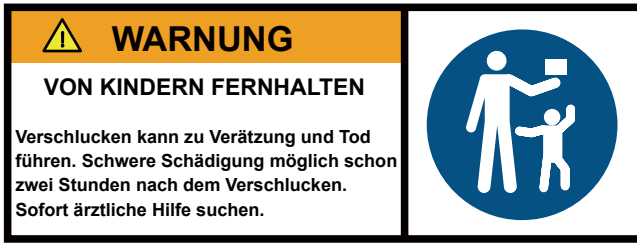


## 2. Verwendungszweck

Dieses Produkt ist nur für die Verwendung als Luftstromheizung und zum Aufheizen von Räumen geeignet. Das Produkt ist nur für den privaten Hausgebrauch bestimmt und nicht für die gewerbliche oder industrielle Nutzung geeignet. Verwenden Sie das Produkt für keine anderen Zwecke. Jegliche anderweitige Verwendung führt zu Beschädigungen des Produkts oder Verletzungen von Personen. Das Produkt ist nur für den Haushaltsgebrauch geeignet.

## 3. Teilebeschreibung

1. Bedienfeld
2. Lüfterstufenanzeige
3. Heizstufenanzeige (1100 W)
4. Heizstufenanzeige (2000 W)
5. Display
6. Oszillationsanzeige
7. Timeranzeige
8. Einheitenanzeige (**°C**)
9. Taste **+**
10. Taste **–**
11. Oszillationstaste
12. Timer-Taste
13. Heizstufentaste
14. Ein-/ Standby-Taste
15. Ein-/Ausschalter (**O**/ **I**)
16. Netzkabel mit Netzstecker (nicht abgebildet)
17. Luftaustrittsgitter
18. Griff
19. Fernbedienung
20. Taste **+**
21. Timer-Taste
22. Heizstufentaste
23. Batteriefach mit Batteriehalter (nicht abgebildet)
24. Oszillationstaste
25. Taste **–**
26. Ein-/ Standby-Taste

## 4. Bedienung

**Hinweis:** Akku vor Gebrauch in die Fernbedienung stecken.
Das Produkt ist bereits vormontiert. Eine sofortige Verwendung ist dadurch möglich.

1. Stellen Sie das Produkt auf einen sicheren und ebenen Untergrund.
2. Verbinden Sie den Netzstecker mit einer geeigneten Steckdose.
3. Schalten Sie das Produkt mit dem Ein-/Ausschalter ein (**I**, Abb. 1). Drücken Sie die Ein-/ Standby-Taste am Bedienfeld oder an der Fernbedienung, um das Produkt einzuschalten und wählen Sie den gewünschten Betriebsmodus (Abb. 2). Beachten Sie dazu nachfolgende Tabelle.
4. Stellen Sie mit den Tasten **+** / **–** die gewünschte Heiztemperatur ein (Abb. 3). Fällt die Raumtemperatur unter die voreingestellte Heiztemperatur, schaltet sich das Produkt wieder ein. Wird die voreingestellte Heiztemperatur wieder erreicht, schaltet sich das Produkt aus. Mit dem Thermostat lässt sich eine Heiztemperatur von 10 bis 35°C einstellen.

**Betriebsmodus einstellen**

| Anzeige | Betriebsmodus |
|---|---|
|  | Lüfter ein, ohne Heizfunktion |
|  | Niedrige Heizstufe: **1100 W** |
|  | Hohe Heizstufe: **2000 W** |

**Produkt ausschalten**
Um das Produkt vollständig auszuschalten, stellen Sie den Ein-/Ausschalter auf O und ziehen Sie den Netzstecker.

**Überhitzungsschutz**
Das Produkt ist mit einem Überhitzungsschutz ausgestattet, der das Produkt ausschaltet, wenn die maximal zugelassene Innentemperatur des Produkts überschritten wird. Schalten Sie in diesem Fall das Produkt aus. Ziehen Sie den Netzstecker aus der Steckdose und lassen das Produkt vor dem Wiedereinschalten auf Raumtemperatur abkühlen.

Die Aktivierung des Überhitzungsschutzes kann verschiedene Gründe haben, wie z. B. abgedeckte Lufteintritts- oder -austrittsgitter (17), nicht eingehaltene Sicherheitsabstände, langsames Laufen des Motors bzw. Fehlfunktion des Motors.

**Sicherheitsabschaltung bei Umkippen**
Das Produkt verfügt über einen Sicherheitsschalter, der das Produkt automatisch abschaltet, falls es umkippen sollte.

**Oszillationsfunktion**
Zum Ein- und Ausschalten der Oszillationsfunktion drücken Sie die Taste (Bedienfeld) oder (Fernbedienung) (Abb. 4).

**Timer-Funktion**
Drücken Sie bei eingeschalteter Heizung die Timer-Taste wiederholt, bis die gewünschte Ausschaltzeit eingestellt ist (Abb. 5). Der Timer ist von 00 bis 12 Stunden in 1-Stunden-Schritten einstellbar.
Die Timer-Anzeige leuchtet bei aktiviertem Timer. Um den Timer zu deaktivieren, drücken Sie die Timer-Taste wiederholt, bis 00 erscheint.
Ist die voreingestellte Ausschaltzeit abgelaufen, schaltet sich das Produkt automatisch aus.

**Batterien wechseln**
Wenn die Reichweite der Fernbedienung (19) nachlässt, müssen Sie die Batterie austauschen. Ziehen Sie den Batteriehalter aus der Fernbedienung und entnehmen Sie die verbrauchte Batterie. Legen Sie eine neue Batterie (CR2025) auf den Batteriehalter.
**Hinweis:** Die richtige Polarität wird auf dem Batteriehalter angezeigt. Schieben Sie den Batteriehalter wieder in die Fernbedienung.

## 5. Reinigung und Pflege

- Vor der Reinigung das Produkt ausschalten, den Netzstecker (16) aus der Steckdose ziehen und das Produkt vollständig abkühlen lassen.
- Das Produkt sowie das Netzkabel und den Netzstecker nicht in Wasser oder andere Flüssigkeiten tauchen.
- Das Produkt mit einem trockenen Tuch abwischen, um Staub zu entfernen. Verwenden Sie ein leicht angefeuchtetes Tuch, um Flecken zu entfernen.
- Keine Reinigungsmittel, aggressive Reinigungspulver oder Poliermittel verwenden, um die Oberflächen des Produkts zu reinigen, da dadurch die Oberflächen zerstört werden könnten.
- Zur Reinigung des vorderen und hinteren Schutzgitters einen Staubsauger verwenden.
- Nach der Reinigung sicherstellen, dass alle Teile vollständig trocken sind.
- Bewahren Sie das Produkt in der Originalverpackung an einem trockenen, vor Schmutz und Feuchtigkeit geschützten Ort, auf.

## 6. Technische Daten

| | |
|---|---|
| Art.Nr.: | 10540591 |
| NAN: | 9451151 |
| Netzspannung: | 220 - 240 V~, 50 Hz |
| Leistungsaufnahme: | 2000 W |
| Schutzklasse: | II |
| Batterie: | 1 x CR2025, 3V ⎓, Lithium (nicht eingeschlossen) |
| Netzkabellänge: | ca. 1,55 m |
| Abmessungen (L x B x H): | ca. 19 x 19 x 57 cm |

**Angaben zu elektrischen Einzelraumheizgeräten**

Modellkennung(en): NAN 9451151

| Angabe | Symbol | Wert | Einheit |
|---|---|---|---|
| **Heat output** | | | |
| Nennwärmeleistung | Pnom | 2,022 | kW |
| Midestwärmeleistung (Richtwert) | Pmin | 1,125 | kW |
| Maximale kontinuierliche Wärmeleistung | Pmax,c | 2,022 | kW |
| **Stromverbrauch** | | | |
| Ausgeschaltet | Po | 0,00 | W |
| Im Bereitschaftszustand | Psm | 0,22 | W |
| Im Leerlauf | Pidle | 0,23 | W |
| Im Netzwerk-Bereitschaftszustand | Pnsm | NA | W |
| Bereitschaftszustand mit Informations- oder Statusanzeige | | | Ja |
| Saisonale Raumheizungseffizienz im aktiven Zustand | | 91,5 | % |

| Angabe | Einheit |
|---|---|
| **Art der Heizleistung/Raumtemperaturregelung (wählen Sie eine aus)** | |
| einstufige Heizleistung und keine Raumtemperaturregelung | Nein |
| zwei oder mehr manuelle Stufen, keine Raumtemperaturregelung | Nein |
| mit mechanischer Thermostat-Raumtemperaturregelung | Nein |
| mit elektronischer Raumtemperaturregelung | Ja |
| elektronische Raumtemperaturregelung plus Tageszeitschaltuhr | Nein |
| elektronische Raumtemperaturregelung plus Wochenzeitschaltuhr | Nein |
| **Weitere Regelungsoptionen (Mehrfachauswahl möglich)** | |
| Raumtemperaturregelung, mit Anwesenheitserkennung | Nein |
| Raumtemperaturregelung, mit Fenster-offen-Erkennung | Nein |
| Fernregelungsoption | Nein |
| adaptive Startregelung | Nein |
| Arbeitszeitbegrenzung | Ja |
| Schwarz-Kugel-Sensor | Nein |
| Selbstlernfunktion | Nein |
| Regelgenauigkeit | Nein |

| | |
|---|---|
| Kontaktangaben | Swissbrands GmbH, Danziger Strasse 64, D-10435 Berlin<br>info@swissbrands.com |

Informationen zum Produkt finden Sie unter : www.swissbrands.com

Art.Nr.: 10540591
NAN: 9451151
Swissbrands GmbH
Danziger Strasse 64
D-10435 Berlin
info@swissbrands.com
www.swissbrands.com

