Bedienungsanleitung für Deckenheizstrahler



Das Produkt ist ausschließlich für die Verwendung im Freien geeignet.

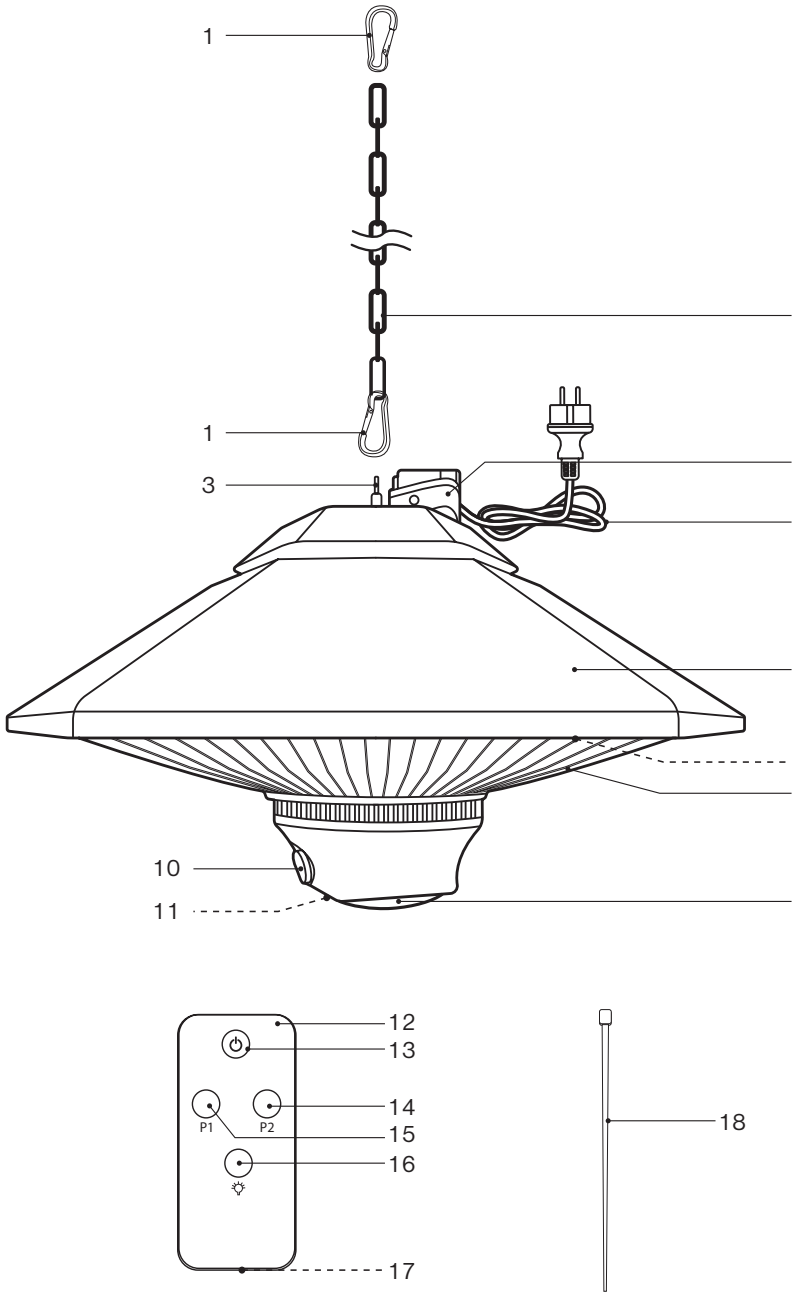
1
2
1
3
4
5
6
7
8
10
11
9
12
13
14
P1
P2
15
16
17
18

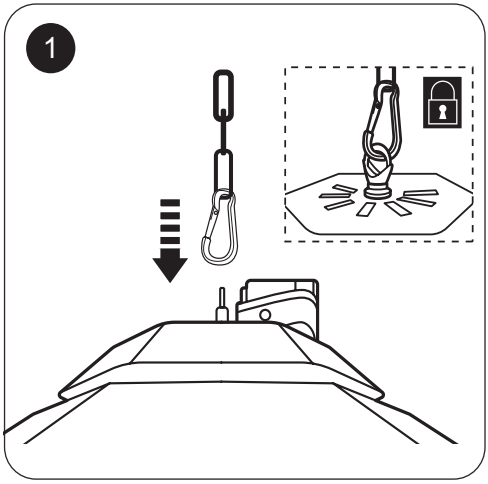
1

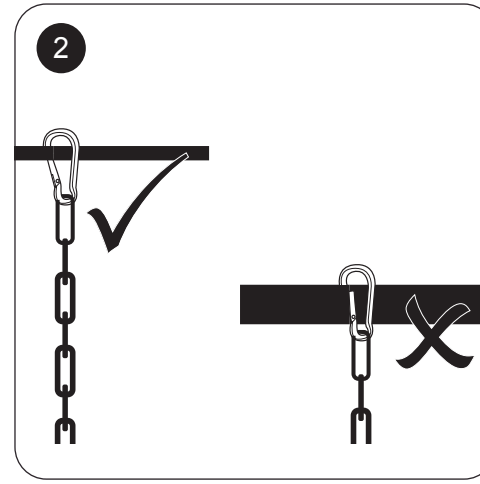
2

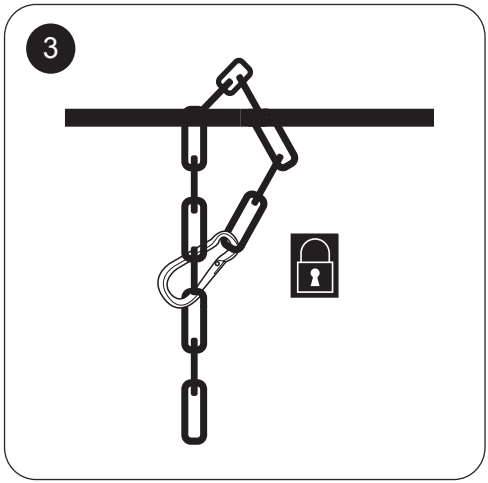
3

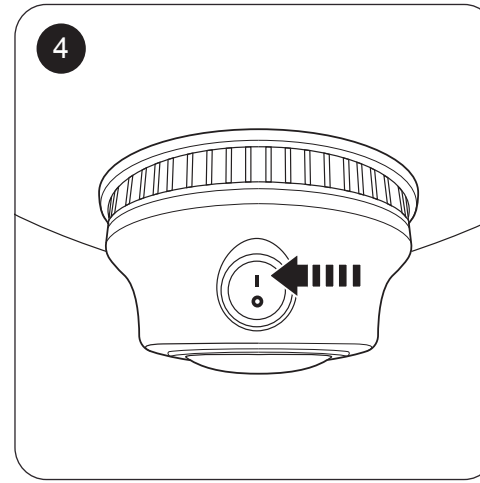
4

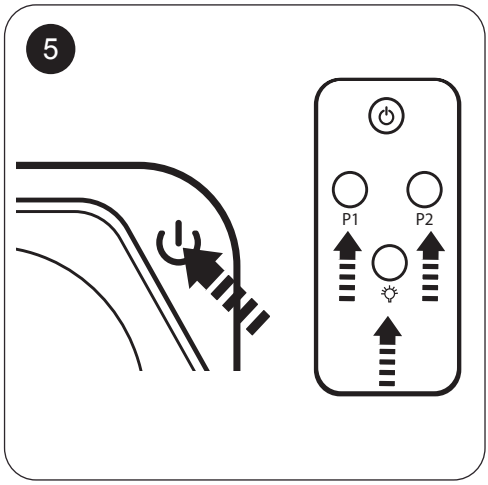
5
P1
P2

V	Volt	Hz	Hertz
W	Watt	~	Wechselstrom
	Symbol für ein Gerät der Schutzklasse I	CE	CE-Kennzeichnung
	Geprüfte Sicherheit		

Entsorgung

Damit die menschliche Gesundheit und die Umwelt aufgrund unkontrollierter Müllentsorgung keinen Schaden nehmen, recyceln Sie das Produkt auf verantwortliche Weise, sodass eine nachhaltige Wiederverwendung stofflicher Ressourcen vorangetrieben wird. Durch die getrennte Sammlung und Verwertung von alten Elektrogeräten, Batterien und Akkumulatoren sollen negative Auswirkungen auf die Umwelt und die menschliche Gesundheit vermieden werden. Bitte vermeiden Sie die Entstehung von Abfällen aus alten Elektrogeräten und Batterien so weit wie möglich, z.B. indem Sie Batterien mit längerer Lebensdauer oder aufladbare Batterien bevorzugen. Bitte vermeiden Sie das Vermüllen des öffentlichen Raums, indem Sie Batterien oder batteriehaltige Elektro- und Elektronikgeräte nicht achtlos liegenlassen.



Das Symbol bedeutet, dass dieses Produkt nicht zusammen mit dem normalen Haushaltsmüll entsorgt werden darf. Bedienen Sie sich zur Rückgabe Ihres Altgeräts (Kantenlänge bis zu 25 cm) bitte der Rückgabe- und Sammelsysteme oder wenden Sie sich an die Verkaufsstelle, bei der Sie das Produkt erworben haben. Diese Entsorgung ist für Sie kostenfrei.
Kleine Elektroaltgeräte (Kantenlänge bis zu 25 cm) können bei Händlern mit einer Verkaufsfläche für Elektro- und Elektronikgeräte von mind. 400 m^2 oder Lebensmittelhändlern mit einer Gesamtverkaufsfläche von mind. 800 m^2, die zumindest mehrmals im Jahr Elektro- und Elektronikgeräte anbieten, unentgeltlich zurückgegeben werden. Größere Altgeräte können beim Neukauf eines Geräts der gleichen Geräteart, das im Wesentlichen die gleichen Funktionen wie das neue Gerät erfüllt, bei einem entsprechenden Händler kostenfrei zurückgegeben werden. Entnehmen Sie vor der Entsorgung des Produkts sämtliche Batterien und Akkus sowie alle Lampen, die zerstörungsfrei entnommen werden können und entsorgen Sie diese fachgerecht getrennt zum Produkt. Wir weisen darauf hin, dass Sie für die Löschung personenbezogener Daten auf dem zu entsorgenden Produkt selbst verantwortlich sind.



Das Symbol der durchgestrichenen Mülltonne auf Batterien oder Akkumulatoren besagt, dass diese am Ende ihrer Lebensdauer nicht im Hausmüll entsorgt werden dürfen. Sie sind gesetzlich verpflichtet, alte Batterien und Akkumulatoren nach Gebrauch zurückzugeben.Batterien können Stoffe enthalten, die schädlich für die Umwelt und die menschliche Gesundheit sind. Sofern Batterien oder Akkumulatoren Quecksilber (Hg), Cadmium (Cd) oder Blei (Pb) enthalten, finden Sie das jeweilige chemische Zeichen unterhalb des Symbols der durchgestrichenen Mülltonne. Besondere Vorsicht ist aufgrund der besonderen Risiken beim Umgang mit lithiumhaltigen Batterien geboten. Lithiumbatterien und Akkupacks aller Systeme sind nur im entladenen Zustand bei den Rücknahmestellen abzugeben. Diese Batterien sind immer durch abkleben der Pole vor Kurzschlüssen zu sichern.
Sie können dies kostenfrei im Handelsgeschäft oder bei einer anderen Sammelstelle in Ihrer Nähe tun. Adressen geeigneter Sammelstellen entnehmen Sie bitte bei Ihren Stadt- oder Kommunalverwaltungen.

Bedienungsanleitung für Deckenheizstrahler

VERTRAUT WERDEN MIT DEM DECKENHEIZSTRAHLER

Wir beglückwünschen Sie zum Kauf Ihres neuen Deckenheizstrahlers.

Vor Inbetriebnahme dieses neuen Deckenheizstrahlers ist es äußerst wichtig, die in dieser Bedienungsanleitung enthaltenen Sicherheitshinweise durchzulesen und einzuhalten.

Wir machen Sie vor allem auf denjenigen Teil aufmerksam, der sich mit den WICHTIGEN SICHERHEITSHINWEISEN befasst.

Heben Sie diese Bedienungsanleitung für späteres Nachschlagen gut auf.

Händigen Sie diese Bedienungsanleitung bei Weitergabe des Gerätes an dritte Personen mit aus.

Dieses Gerät ist so konstruiert, dass es von einer standardgemäßen Steckdose des elektrischen Versorgungsnetzes versorgt werden kann. Es ist nicht zur industriellen oder geschäftlichen Verwendung bestimmt.

Die Anwendung des Deckenheizstrahlers ist leicht und sicher. Er ist so konstruiert, dass er unter normalen Umständen leise und sicher läuft.

Der Deckenheizstrahler ist für ein punktuelles Erwärmen oder als zusätzliche Wärmequelle, wie z. B. in offenen Gartenpavillons (Gazebos) oder unter dem Balkondach, ausgelegt; er ist nicht als Hauptwärmequelle im Winter konzipiert. Bei Dunkelheit können Sie die Heizfunktion ausschalten und den Deckenheizstrahler ausschließlich als Leuchte verwenden.

Inhaltsverzeichnis

1. Sicherheitshinweise 5
2. Verwendungszweck.....10
3. Teilebeschreibung 10
4. Montage.....10
5. Bedienung 11
6. Reinigung und Pflege.....13
7. Technische Daten 13

1. Sicherheitshinweise

- Dieses Gerät kann von Kindern ab 8 Jahren und darüber sowie von Personen mit verringerten physischen, sensorischen oder mentalen Fähigkeiten oder Mangel an Erfahrung und Wissen benutzt werden, wenn sie beaufsichtigt werden oder bezüglich des sicheren Gebrauchs des Gerätes unterwiesen wurden und die daraus resultierenden Gefahren verstehen.
- Kinder dürfen nicht mit dem Gerät spielen.
- Reinigung und Benutzer-Wartung dürfen nicht von Kindern ohne Beaufsichtigung durchgeführt werden.
- Kinder jünger als 3 Jahre sind fernzuhalten, es sei denn, sie werden ständig überwacht.
- Kinder ab 3 Jahren und jünger als 8 Jahre dürfen das Gerät nur ein- und ausschalten, wenn sie beaufsichtigt werden oder bezüglich des sicheren Gebrauchs des Gerätes unterwiesen wurden und die daraus resultierenden Gefahren verstanden haben, vorausgesetzt, dass das Gerät in seiner normalen Gebrauchslage platziert oder installiert ist. Kinder ab 3 Jahren und jünger als 8 Jahre dürfen nicht den Stecker in die Steckdose stecken, das Gerät nicht regulieren, das Gerät nicht reinigen und / oder nicht die Wartung durch den Benutzer durchführen.
- **ACHTUNG! Einige Teile des Produkts können sehr heiß werden und Verbrennungen verursachen. Besondere Vorsicht ist geboten, wenn Kinder und schutzbedürftige Personen anwesend sind.**
- Das Heizgerät darf nicht unmittelbar unterhalb einer Wandsteckdose aufgestellt werden.
- Reinigen Sie den Reflektor, sofern möglich, mit einem weichen

Staubtuch, wenn dieser verstaubt ist.

- Es besteht eine mögliche Gefahr bei der Anbringung in der Nähe von entflammbaren Vorhängen und anderen brennbaren Materialien.
- Dieses Heizgerät ist in einer Höhe von mindestens 1,8 m über dem Fußboden anzubringen.
- Wenn die Netzanschlussleitung dieses Gerätes beschädigt wird, muss sie durch den Hersteller oder seinen Kundendienst oder eine ähnlich qualifizierte Person ersetzt werden, um Gefährdungen zu vermeiden.
- Lesen Sie diese Bedienungsanleitung vor dem ersten Gebrauch gründlich durch und geben Sie sie zusammen mit dem Produkt weiter. Beachten Sie die Warnungen auf dem Produkt und in dieser Bedienungsanleitung. Sie enthält wichtige Sicherheitshinweise sowie Gebrauchs- und Wartungsanleitungen für das Produkt.
- Verwenden Sie das Produkt nur zweckbestimmt und mit den empfohlenen Zubehörteilen und Komponenten. Eine unsachgemäße oder falsche Nutzung ist gefährlich.
- Lassen Sie das Produkt nie unbeaufsichtigt, solange es eingeschaltet ist.
- Stellen / hängen Sie keine Gegenstände auf / an das Produkt.
- Tauchen Sie elektrische Teile des Produkts während des Reinigens oder des Betriebs nie in Wasser oder andere Flüssigkeiten. Halten Sie das Produkt nie unter fließendes Wasser.
- Reparieren Sie das Produkt auf keinen Fall selbst (z. B. wenn das Netzkabel beschädigt ist oder das Produkt fallengelassen wurde). Lassen Sie Wartungen und Reparaturen nur von einem autorisierten Kundendienst durchführen.
- Die Netzspannung muss mit den Angaben auf dem Typenschild des Produkts übereinstimmen.
- Nur der Netzstecker kann das Produkt vollständig vom Stromnetz trennen. Achten Sie darauf, dass der Netzstecker immer gut zugänglich und erreichbar ist.
- Es wird empfohlen, einen separaten Stromkreis vorzusehen, der nur dem Produkt dient. Wenn Sie ein Verlängerungskabel oder eine Mehrfachsteckdose verwenden, muss diese eine angemessene Nennleistung haben.
- Vermeiden Sie die Beschädigung des Netzkabels durch Knicken und Kontakt mit scharfen Kanten.
- Stellen Sie sicher, dass das Produkt an eine geeignete Steckdose

angeschlossen ist, welche für die Verwendung im Freien geeignet ist.
- Wickeln Sie das Netzkabel nicht um das Produkt.
- Halten Sie das Produkt, einschließlich Netzkabel und Netzstecker, von Hitzequellen, wie z. B. Heizkörpern, Öfen und anderen Hitze erzeugenden Produkten, fern.
- Entfernen Sie alle festen, flüssigen und gasförmigen Materialien aus dem Heizbereich des Produkts, die sich leicht entzünden können.
- Ziehen Sie den Netzstecker nur am Netzstecker selbst aus der Steckdose. Ziehen Sie nicht am Netzkabel.
- Ziehen Sie den Netzstecker aus der Steckdose, ...
  – wenn das Produkt nicht benutzt wird,
  – wenn Funktionsstörungen auftreten,
  – bevor Sie Zubehör anbringen / entfernen und
  – bevor Sie das Produkt reinigen.
- Schützen Sie das Produkt vor:
  – direkter Sonneneinstrahlung und Staub;
  – Feuer (Kamin, Grill, Kerzen);
  – Wasser (Wasserspritzer, Vasen, Teiche, Badewannen) oder hoher Luftfeuchtigkeit.
- Dieses Produkt ist nicht für den kommerziellen Gebrauch geeignet. Es ist nur für die Nutzung im Haushalt konzipiert.
- Stecken Sie keine Finger oder Fremdkörper in Öffnungen des Produkts und blockieren Sie keine Lüftungsöffnungen.
- Halten Sie NIEMALS Ihre Hände an die Heizelemente.
- Bedienen Sie das Produkt nicht mit nassen Händen oder wenn Sie auf einem nassen Boden stehen.
- Entfernen Sie regelmäßig Staub und Verunreinigungen mit einem weichen, trockenen Tuch.
- Nehmen Sie keine Änderungen am Produkt vor. Verwenden Sie nur Anbauteile und Zubehör, die / das vom Hersteller empfohlen wurde/n.
- Stellen Sie sicher, dass das Produkt ausgeschaltet und abgekühlt ist, bevor Sie die Lichtquelle berühren, um Verbrennungen zu vermeiden. Die Lichtquelle entwickelt während des Betriebs eine starke Hitze.
- Nicht direkt in die eingeschaltete Lichtquelle (Leuchtmittel) hineinschauen.
- Richten Sie den LED-Strahl nicht direkt auf die Augen.
- Die Lichtquelle ist nur von Fachmann austauschbar.

- **ERSTICKUNGSGEFAHR!** Verpackungsmaterial ist kein Spielzeug. Kinder dürfen nicht mit Verpackungsmaterial spielen, da ansonsten die Gefahr besteht, dass sie dieses verschlucken oder daran ersticken!
- Schalten Sie das Produkt aus und trennen Sie dieses vor Reinigungsarbeiten und bei Nichtgebrauch von der Stromversorgung.
- **STROMSCHLAGGEFAHR!** Schützen Sie elektrische Teile gegen Feuchtigkeit. Tauchen Sie diese nie in Wasser oder andere Flüssigkeiten, um einen Stromschlag zu vermeiden. Halten Sie das Produkt nie under fließendes Wasser. Beachten Sie die Anweisungen fur Reinigung und Pflege.
- **VERLETZUNGSGEFAHR!** Vermeiden Sie den Kontakt mit sich bewegenden und sich erhitzenden Teilen. Warten Sie, bis alle Teile stillstehen und abgekühlt sind, bevor Sie diese berühren.

Hinweise zur Batterie

- **Achtung!** Es besteht Explosionsgefahr bei unsachgemäßem Austausch der Batterien. Ersetzen Sie die Batterien nur durch denselben oder einen gleichwertigen Batterietyp.
- Achten Sie darauf, die Batterien korrekt einzusetzen. Beachten Sie die Polarität (+) Plus / (-) Minus auf der Batterie und auf dem Gehäuse. Unsachgemäß eingesetzte Batterien können zum Auslaufen führen oder in extremen Fällen einen Brand oder eine Explosion auslösen.
- Setzen Sie Batterien niemals übermäßiger Hitze (z.B. pralle Sonne, Feuer) aus und werfen Sie sie niemals in Feuer. Die Batterien könnten explodieren.
- Die Anschlüsse dürfen nicht kurzgeschlossen werden.
- Entfernen Sie verbrauchte Batterien.
- Entfernen Sie die Batterien, wenn Sie wissen, dass Sie die Fernbedienung für längere Zeit nicht benutzen. Anderenfalls könnten die Batterien auslaufen und Schäden verursachen.
- Bewahren Sie Batterien außerhalb der Reichweite von Kleinkindern auf. Wurden Batterien verschluckt, suchen Sie sofort ärztliche Hilfe auf.
- Nicht aufladbare Batterien dürfen nicht wiederaufgeladen werden.
- Sollten Batterien einmal ausgelaufen sein, entnehmen Sie diese

mithilfe eines Tuches aus der Fernbedienung und entsorgen Sie sie bestimmungsgemäß. Vermeiden Sie Haut- und Augenkontakt mit der Batteriesäure. Sollten Sie doch einmal Augenkontakt mit Batteriesäure haben, spülen Sie die Augen mit viel Wasser aus und kontaktieren Sie umgehend einen Arzt. Bei Kontakt der Batteriesäure mit der Haut, waschen Sie die Stelle mit viel Wasser und Seife ab.

Warnung:

- Batterien nicht verschlucken. Es besteht Gefahr einer chemischen Verätzung.
- Die Fernbedienung beinhaltet eine Knopfzellenbatterie. Wird die Knopfzellenbatterie heruntergeschluckt, kann sie innerhalb von 2 Stunden ernsthafte innere Verätzungen verursachen, die zum Tode führen können.
- Neue und gebrauchte Batterien sind von Kindern fernzuhalten.
- Wenn das Batteriefach nicht sicher schließt, die Fernbedienung nicht mehr benutzen und von Kindern und Tieren fernhalten.
- Wenn Sie vermuten, Batterien könnten verschluckt oder in irgendeinen Teil des Körpers gelangt sein, suchen Sie unverzüglich medizinische Hilfe auf.
- Kindern nicht ohne Aufsicht den Austausch von Batterien gestatten.
- Batterien nicht kurzschließen, nicht laden, nicht überentladen, nicht ins Feuer werfen, nicht erwärmen, nicht auseinandernehmen, nicht deformieren, nicht verkapseln und/oder verändern.
- Nicht direkt an Batterien schweißen oder löten.
- Verbrauchte Batterien unverzüglich aus der Fernbedienung entfernen und richtig entsorgen.
- Eine Knopfzellenbatterie mit beschädigtem Gehäuse sollte nicht mit Wasser in Berührung kommen.

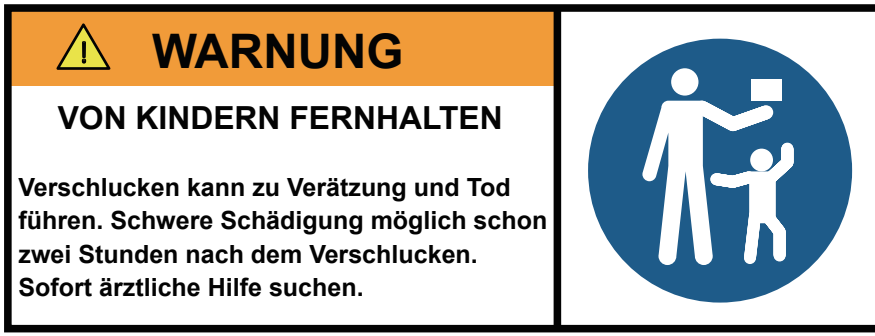

2. Verwendungszweck

Dieses Produkt ist für die Verwendung als Heizstrahler sowie Leuchte im Außenbereich geeignet. Das Produkt ist nur für den privaten Hausgebrauch bestimmt und nicht für die gewerbliche oder industrielle Nutzung geeignet. Verwenden Sie das Produkt für keine anderen Zwecke. Jegliche anderweitige Verwendung führt zu Beschädigungen des Produkts oder Verletzungen von Personen.

3. Teilebeschreibung

1.	Haken (x 2)	10.	Ein-/Ausschalter (**I** / **O**)
2.	Aufhängekette	11.	Bedien- / Standby-Taste mit Beleuchtung ⏻
3.	Bügel	12.	Fernbedienung
4.	Anschlussbox	13.	Standby-Taste ⏻
5.	Netzkabel mit Netzstecker	14.	Heizstufentaste **P2**
6.	Gehäuse	15.	Heizstufentaste **P1**
7.	Heizelement mit Reflektor	16.	Beleuchtungstaste ☼
8.	Schutzgitter	17.	Batteriefach mit Batteriehalter
9.	Leuchtmittel	18.	Kabelbinder (x 3)

4. Montage

WARNUNG! Verbrennungsgefahr! Berühen Sie das Produkt nur, wenn es ausgeschaltet und vollständig abgekühlt ist.
WARNUNG! Das Produkt sowie das Heizelement muss dem zu erwärmenden Bereich zugewandt sein. Das Produkt darf nicht montiert oder bedient werden, wenn das Heizelement nach oben gerichtet ist.
WARNUNG! Um eine Brandgefahr und Überhitzung zu verringern, halten Sie entflammbare Möbel, Textilien, Vorhänge oder andere brennbare Materialien mindestens 1 m vom Produkt entfernt.
WARNUNG! Beachten Sie unbedingt die Belastungskapazität der Montagefläche. Die Montagefläche muss das Gewicht des Produkts selbst mindestens fünfmal tragen können.

- Bevor Sie das Produkt in Betrieb nehmen, setzen Sie dieses zusammen. Gehen Sie die folgende Montageanleitung Schritt für Schritt durch.

- Montieren Sie das Produkt so, dass es vor Feuchtigkeit und Verschmutzung geschützt ist. Bereiten Sie die Montage sorgfältig vor und nehmen Sie sich ausreichend Zeit. Legen Sie alle Einzelteile und zusätzlich benötigtes Werkzeug oder Material vorher übersichtlich und griffbereit zurecht.
- Seien Sie stets aufmerksam! Achten Sie immer darauf, was Sie tun und gehen Sie stets mit Vernunft vor. Montieren Sie das Produkt in keinem Fall, wenn Sie unkonzentriert sind oder sich unwohl fühlen.

1. Bringen Sie die zwei Haken an den beiden Enden der Aufhängekette an.
2. Befestigen Sie einen Haken an dem Bügel am Gehäuse (Abb. 1).
3. Hängen / befestigen Sie den anderen Haken an einer geeigneten Montagefläche, wie z. B. Pfosten, Stange, usw. (Abb. 2).
4. Alternativ hängen Sie die Aufhängekette über die Montagefläche, wie z. B. Pfosten, Stange, usw. Befestigen Sie anschließend den Haken an einem Segment der Aufhängekette gemäß der gewünschten Montagehöhe (Abb. 3).
5. Halten Sie die folgenden Mindestabstände ein: nach oben 500 mm, zu den Seiten jeweils 250 mm, über dem Fußboden 1,8 m.
6. Befestigen Sie das Netzkabel mithilfe der Kabelbinder an der Aufhängekette, falls notwendig.

5. Bedienung

Hinweis: Vor der ersten Benutzung müssen Sie den Batterieschutzstreifen aus dem Batteriefach der Fernbedienung ziehen. Die Fernbedienung ist nun einsatzbereit.

1. Verbinden Sie den Netzstecker mit einer geeigneten Steckdose.
2. Schalten Sie das Produkt mit dem Ein-/Ausschalter auf die Position **I** ein (Abb. 4). Das Leuchtmittel leuchtet einmal auf und ein akustisches Signal ertönt. Die Bedien- / Standby-Taste am Produkt leuchtet rot.
3. Das Produkt befindet sich im Standby-Modus und ist nun einsatzbereit.
4. Drücken Sie die Bedien- / Standby-Taste ⏻ am Produkt oder die Bedientasten (**P1**, **P2**, ☼) an der Fernbedienung, um das Produkt vollständig einzuschalten sowie den gewünschten Betriebsmodus auszuwählen (Abb. 5). Die Bedien- / Standby-Taste ⏻ am Produkt leuchtet grün während des Betriebs. Beachten Sie dazu die nachfolgende Tabelle.

Betriebsmodus einstellen

Bedien- / Standby-Taste	Drücken	Betriebsmodus
	x 1	niedrige Heizstufe
	x 2	mittlere Heizstufe
	x 3	hohe Heizstufe
	x 4	hohe Heizstufe mit Beleuchtung (eingeschaltetes Leuchtmittel)
	x 5	Beleuchtung (eingeschaltetes Leuchtmittel) ohne Heizfunktion
	x 6	Standby-Modus

Betrieb mit der Fernbedienung

Bedientaste	Drücken	Funktion
P1	x 1	niedrige Heizstufe
	x 2	Standby-Modus
P2	x 1	mittlere Heizstufe
	x 2	Standby-Modus
P1 + P2	-	hohe Heizstufe
	x 1	Leuchtmittel einschalten
	x 2	Leuchtmittel ausschalten
	x 1	Standby-Modus

Produkt ausschalten

Um das Produkt vollständig auszuschalten, stellen Sie den Ein-/Ausschalter auf die Position **O** und ziehen Sie den Netzstecker.

Batterien wechseln

Wenn die Reichweite der Fernbedienung nachlässt, müssen Sie die Batterie austauschen. Ziehen Sie den Batteriehalter aus der Fernbedienung und entnehmen Sie die verbrauchte Batterie. Legen Sie eine neue Batterie (CR2025) auf den Batteriehalter ein.
Hinweis: Die richtige Polarität wird auf dem Batteriehalter angezeigt. Schieben Sie den Batteriehalter wieder in die Fernbedienung.

6. Reinigung und Pflege

- Vor der Reinigung das Produkt ausschalten, den Netzstecker aus der Steckdose ziehen und das Produkt vollständig abkühlen lassen.
- Das Produkt sowie das Netzkabel und den Netzstecker nicht in Wasser oder andere Flüssigkeiten tauchen.
- Das Produkt mit einem trockenen Tuch abwischen, um Staub zu entfernen. Verwenden Sie ein leicht angefeuchtetes Tuch, um Flecken zu entfernen.
- Keine Reinigungsmittel, aggressive Reinigungspulver oder Poliermittel verwenden, um die Oberfläche des Produkts zu reinigen, da dadurch die Oberfläche zerstört werden könnte.
- Zur Reinigung des Schutzgitters einen Staubsauger verwenden.
- Nach der Reinigung sicherstellen, dass alle Teile vollständig trocken sind.
- Bewahren Sie das Produkt in der Originalverpackung an einem trockenen, vor Schmutz und Feuchtigkeit geschützten Ort auf.

7. Technische Daten

Art. Nr.:	10540597
NAN:	7350657
Netzspannung:	220 - 240 V~, 50/60 Hz
Leistungsaufnahme:	2000 W
Schutzklasse:	I
Schutzart:	IP34
Batterie für die Fernbedienung:	1 x CR2025, 3 V⎓ , Li-Ion (nicht eingeschlossen)
Netzkabellänge:	ca. 1,54 m
Abmessungen: (L x B x H):	ca. 440 x 480 x 280 mm
Gewicht:	ca. 3,08 kg

Informationen zum Produkt finden Sie unter: www.swissbrands.com

Art. Nr.: 10540597
NAN: 7350657
Swissbrands GmbH
Danziger Strasse 64
D-10435 Berlin
info@swissbrands.com



CE