

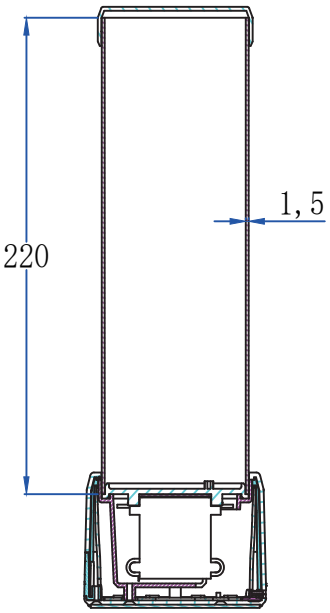

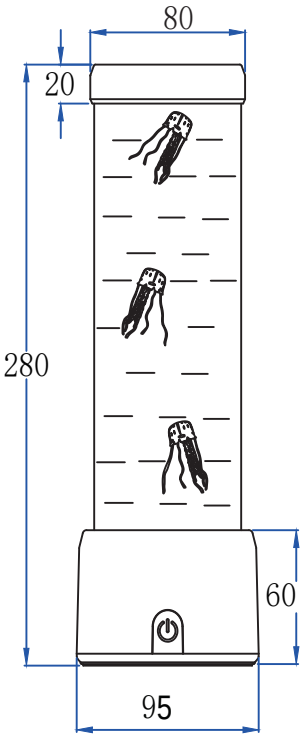

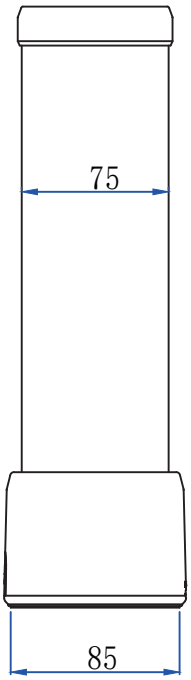

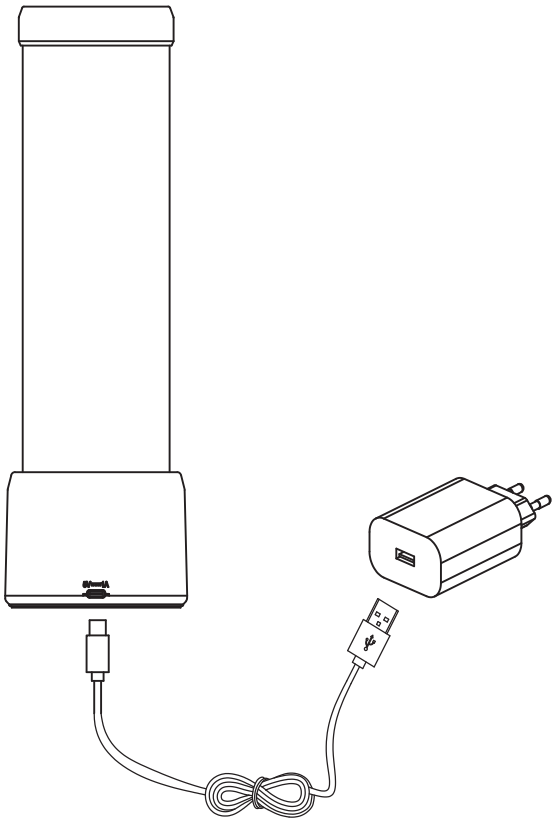

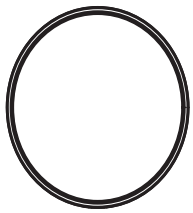

R55981154