Originalbetriebsanleitung
ELEKTRO-LEISEHÄCKSLER
2800 Watt (P40)

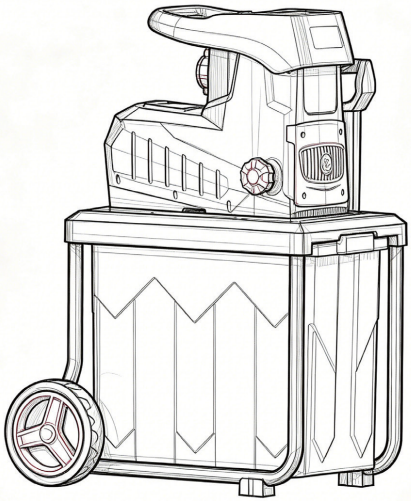

Dieses Produkt ist eine gute Wahl. Viel Freude damit!

NAN : 9432999
Art. Nr.: 10552745
REWE - Zentral GmbH
D-50603 Köln
info-produkt@rewe-group.com

Inhaltsverzeichnis

Sicherheitshinweise 3
Bestimmungsgemäßer Gebrauch 3
Betriebsbeschreibung 4
Persönliche Schutzausrüstung (PSA) 4
Restrisiken 4
Allgemeine Sicherheitshinweise für Elektrowerkzeuge 5
Zusätzliche Sicherheitshinweise 8
Sicherheitshinweise für die Arbeit mit dem Schneidwerkzeug 9
Elektrische Sicherheit 11
Zeichenerklärung 12
Montage 14
Bedienung 16
Inbetriebnahme / Stillstand 16
Vorwärts / Rückwärts / Reset 16
Genaue Handhabung 17
Fehlerbehebung 23
Reinigung und Wartung 24
Reinigung 24
Wartung 24
Austausch der Schneidklinge 25
Lagerung 26
Technische Daten 26
Entsorgung 28
Konformitätserklärung 29
Notizen 30

Sicherheitshinweise

Liebe Kundin, lieber Kunde,

Diese Bedienungsanleitung gehört zu diesem Elektro-Leisehäcksler 2800 Watt (P40) im Folgenden nur „Produkt“ genannt.

Lesen Sie wichtige Informationen zur Sicherheit, Verwendung und Pflege.

Lesen Sie die Bedienungsanleitung sorgfältig durch, bevor Sie das Produkt verwenden. Achten Sie insbesondere auf die Sicherheitshinweise und Warnungen. Die Nichtbeachtung der Anweisungen in dieser Bedienungsanleitung kann zu schweren Verletzungen oder zu Beschädigungen des Produkts führen.

Halten Sie die geltenden lokalen oder nationalen Bestimmungen zur Verwendung dieses Produkts ein. Bewahren Sie diese Bedienungsanleitung zur späteren Referenz an einem sicheren Ort auf. Wenn Sie das Produkt an Dritte weitergeben, geben Sie unbedingt die Bedienungsanleitung mit.

Bestimmungsgemäßer Gebrauch

Der Schredder ist für das Zerkleinern von faserigem oder holzartigem Gartenabfall bestimmt, wie z. B. Zweige, Rinde, Tannenzapfen sowie Schnittgut von Hecken oder Bäumen. Jede andere Verwendung des Geräts, die nicht in dieser Bedienungsanleitung explizit festgelegt oder zugelassen ist, kann zu Schäden am Gerät führen und stellt eine ernsthafte Gefahr für den Benutzer dar.

Der Schredder darf nicht von Kindern oder Erwachsenen benutzt werden, die unter dem Einfluss von Alkohol, Betäubungsmitteln oder Medikamenten stehen, die die Fähigkeit zur Bedienung von Kraftfahrzeugen und Maschinen beeinträchtigen. Das Gerät darf nur von einem Erwachsenen bedient werden, der diese Bedienungsanleitung gelesen hat und sich der Risiken von Verletzungen und Schäden bewusst ist, die sich aus dem Nichtbefolgen der hier enthaltenen Regeln ergeben können.

Der Hersteller haftet nicht für Schäden, die sich aus der Verwendung des Geräts entgegen seinem vorgesehenen Zweck oder aus unsachgemäßer Bedienung ergeben. Die volle Verantwortung für alle Unfälle oder Schäden an der Gesundheit oder dem Eigentum Dritter liegt allein beim Besitzer des Schredders und/oder der bedienenden Person.

Der Schredder ist nicht für gewerbliche Nutzung ausgelegt. Die Garantievereinbarung findet keine Anwendung, wenn das Gerät in Handwerksbetrieben, industriellen Einrichtungen oder für andere gewinnorientierte Tätigkeiten verwendet wurde.

In den Schredder dürfen keine Steine, Glas, Knochen, Kunststoffe oder Textilreste eingefüllt werden.

Betriebsbeschreibung

Der elektrische Schredder dient zum Zerkleinern und Mahlen von Zweigen, Rinde und harten Stängeln, wie sie in privaten Gärten oder Parzellen vorkommen. Der maximale Durchmesser des für das Zerkleinern geeigneten Materials – faserigen oder holzartigen Gartenabfalls – beträgt 45 mm. Der Schneidmechanismus besteht aus einem rotierenden Messer und einer Druckplatte. Das zerkleinerte Material kann zum Mulchen, zur Verbesserung der Bodenstruktur oder als Substrat für Sträucher verwendet werden. Das Gerät zeichnet sich durch eine einfache Bedienung aus, da es das zu zerkleinernde Material automatisch einzieht.

Persönliche Schutzausrüstung (PSA)

Beim Betrieb ist der Bediener verpflichtet, folgende persönliche Schutzausrüstung zu verwenden:

- **Kopfschutz**
  Schutzhelm – schützt vor Stößen durch fallende Zweigstücke oder Materialspäne.
- **Augen- und Gesichtsschutz**
  Schutzbrille oder Gesichtsschutz – schützt Augen und Gesicht vor Holzspänen, Staub und kleinen Partikeln, die beim Zerkleinern ausgestoßen werden.
- **Gehörschutz**
  Gehörschutz oder Ohrstöpsel – schützt vor übermäßigem Geräusch des Geräts entgegen.
- **Handschutz**
  Rutschfeste Arbeitshandschuhe – sichern einen festen Halt an Zweigen und schützen die Hände.

Restrisiken

Trotz bestimmungsgemäßer Verwendung können nicht offensichtliche Restrisiken nicht völlig ausgeschlossen werden.

Bedingt durch die Art des Produkts können folgende Gefährdungen auftreten:

- Berühren der laufenden oder stillstehenden Schnittmesser in den nicht abgedeckten Bereichen;
- Hineingreifen in die laufenden Schnittmesser (Schnittverletzung);
- Augenschäden durch umherfliegende Pflanzenteile, wenn keine Schutzbrille getragen wird;
- Gehörschäden, falls kein geeigneter Gehörschutz getragen wird;
- Gesundheitsschäden, die aus Hand-Arm-Schwingungen resultieren, falls das Gerät über einen längeren Zeitraum verwendet wird oder nicht ordnungsgemäß geführt und gewartet wird.

Allgemeine Sicherheitshinweise für Elektrowerkzeuge

⚠ WARNUNG!

Lesen Sie alle Sicherheitshinweise, Anweisungen, Bebilderungen und technischen Daten, mit denen das Elektrowerkzeug versehen ist.

Das Versäumnis der Einhaltung nachfolgenden Anweisungen können elektrischen Schlag, Brand und/oder schwere Verletzungen verursachen.

Bewahren Sie alle Sicherheitshinweise und Anweisungen für die Zukunft auf.

Der in den Sicherheitshinweisen verwendete Begriff „Elektrowerkzeug“ bezieht sich auf mit netzbetriebene Elektrowerkzeuge (mit Netzleitung) und auf akkubetriebene Elektrowerkzeuge (ohne Netzleitung).

Arbeitsplatzsicherheit

a) **Halten Sie Ihren Arbeitsbereich sauber und gut beleuchtet.** *Unordnung oder unbeleuchtete Arbeitsbereiche können zu Unfällen führen.*

b) **Arbeiten Sie mit dem Elektrowerkzeug nicht in explosionsgefährdeter Umgebung, in der sich brennbare Flüssigkeiten, Gase oder Stäube befinden.** *Elektrowerkzeuge erzeugen Funken, die den Staub oder die Dämpfe entzünden können.*

c) **Halten Sie Kinder und andere Personen während der Benutzung des Elektrowerkzeugs fern.** *Bei Ablenkung können Sie die Kontrolle über das Elektrowerkzeug verlieren.*

Elektrische Sicherheit

a) **Der Anschlussstecker des Elektrowerkzeugs muss in die Steckdose passen. Der Stecker darf in keiner Weise verändert werden. Verwenden Sie keine Adapterstecker gemeinsam mit schutzgeerdeten Elektrowerkzeugen.** *Unveränderte Stecker und passende Steckdosen verringern das Risiko eines elektrischen Schlags.*

b) **Vermeiden Sie Körperkontakt mit geerdeten Oberflächen wie von Rohren, Heizungen, Herden und Kühlschränken.** *Es besteht ein erhöhtes Risiko durch elektrischen Schlag, wenn Ihr Körper geerdet ist.*

c) **Halten Sie Elektrowerkzeuge von Regen oder Nässe fern.** *Das Eindringen von Wasser in ein Elektrowerkzeug erhöht das Risiko eines elektrischen Schlages.*

d) **Zweckentfremden Sie die Anschlussleitung nicht, um das Elektrowerkzeug zu tragen, aufzuhängen oder um den Stecker aus der Steckdose zu ziehen. Halten Sie die Anschlussleitung fern von Hitze, Öl, scharfen Kanten oder sich bewegenden Teilen.** *Beschädigte oder verwickelte Anschlussleitungen erhöhen das Risiko eines elektrischen Schlages.*

e) **Wenn Sie mit einem Elektrowerkzeug im Freien arbeiten, verwenden Sie nur Verlängerungsleitungen, die auch für den Außenbereich geeignet sind.** *Die Anwendung einer für den Außenbereich geeigneten Verlängerungsleitung verringert das Risiko eines elektrischen Schlages.*

f) **Wenn der Betrieb des Elektrowerkzeugs in feuchter Umgebung nicht vermeidbar ist, verwenden Sie einen Fehlerstromschutzschalter.** *Der Einsatz eines Fehlerstromschutzschalters vermindert das Risiko eines elektrischen Schlages.*

Sicherheit von Personen

a) **Seien Sie aufmerksam, achten Sie darauf, was Sie tun, und gehen Sie mit Vernunft an die Arbeit mit einem Elektrowerkzeug. Benutzen Sie kein Elektrowerkzeug, wenn Sie müde sind oder unter dem Einfluss von Drogen, Alkohol oder Medikamenten stehen.** *Ein Moment der Unachtsamkeit beim Gebrauch des Elektrowerkzeugs kann zu ernsthaften Verletzungen führen.*

b) **Tragen Sie persönliche Schutzausrüstung und immer eine Schutzbrille.** *Das Tragen persönlicher Schutzausrüstung, wie Staubmaske, rutschfeste Sicherheitsschuhe, Schutzhelm oder Gehörschutz, je nach Art und Einsatz des Elektrowerkzeugs, verringert das Risiko von Verletzungen.*

c) **Vermeiden Sie eine unbeabsichtigten Start.** *Stellen Sie sicher, dass das Elektrowerkzeug ausgeschaltet ist (Schalter in Position „OFF/ ON“), bevor Sie es an eine Stromquelle und/oder einen Akku anschließen, aufheben oder tragen.*

d) **Entfernen Sie Einstellwerkzeuge oder Schraubenschlüssel, bevor Sie das Elektrowerkzeug einschalten.** *Ein Werkzeug oder Schlüssel, der sich in einem drehenden Teil des Elektrowerkzeugs befindet, kann zu Verletzungen führen.*

e) **Vermeiden Sie eine abnormale Körperhaltung. Sorgen Sie für einen sicheren Stand und halten Sie jederzeit das Gleichgewicht.** *Dadurch können Sie das Elektrowerkzeug in unerwarteten Situationen besser kontrollieren.*

f) **Tragen Sie geeignete Kleidung.** *Tragen Sie keine weite Kleidung oder Schmuck. Halten Sie Haare und Kleidung fern von sich bewegenden Teilen.*

g) **Wiegen Sie sich nicht in falscher Sicherheit und setzen Sie sich nicht über die Sicherheitsregeln für Elektrowerkzeuge hinweg, auch wenn Sie sich nach vielfachem Gebrauch mit dem Elektrowerkzeug vertraut sind.** *Achtloses Handeln kann binnen Sekundenbruchteilen zu schweren Verletzungen führen.*

Verwendung und Behandlung des Elektrowerkzeugs

a) **Überlasten Sie das Elektrowerkzeug nicht.** *Verwenden Sie für Ihre Arbeit das dafür bestimmte Elektrowerkzeug. Mit dem passenden Elektrowerkzeug arbeiten Sie besser und sicherer im angegebenen Leistungsbereich.*

b) **Benutzen Sie kein Elektrowerkzeug, dessen Schalter defekt ist.** *Ein Elektrowerkzeug, das sich nicht mehr ein- oder ausschalten lässt, ist gefährlich und muss repariert werden.*

c) **Ziehen Sie den Stecker aus der Steckdose und/ oder entfernen Sie einen abnehmbaren Akku, bevor Sie Geräteeinstellungen vornehmen, Einsatzwerkzeuge wechseln oder das Elektrowerkzeug weglegen.** *Diese Vorsichtsmaßnahme verhindert den unbeabsichtigten Start des Elektrowerkzeugs.*

d) **Bewahren Sie unbenutzte Elektrowerkzeuge außerhalb der Reichweite von Kindern auf.** *Lassen Sie keine Personen das Elektrowerkzeug benutzen, die mit diesem nicht vertraut sind oder diese Anweisungen nicht gelesen haben.*

e) **Pflegen Sie das Elektrowerkzeug und Einsatzwerkzeuge mit Sorgfalt. Kontrollieren Sie, ob bewegliche Teile einwandfrei funktionieren und nicht klemmen, ob Teile gebrochen oder beschädigt sind, dass die Funktion des Elektrowerkzeugs beeinträchtigt ist. Lassen Sie beschädigte Teile vor dem Einsatz des Elektrowerkzeugs reparieren.** *Viele Unfälle haben ihre Ursache in schlecht gewarteten Elektrowerkzeugen.*

f) **Halten Sie Schneidwerkzeuge scharf und sauber.** *Sorgfältig gepflegte Schneidwerkzeuge mit scharfen Schneidkanten verklemmen sich weniger und sind leichter zu führen.*

g) **Verwenden Sie Elektrowerkzeuge, Zubehör, Einsatzwerkzeuge usw. entsprechend diesen Anweisungen. Berücksichtigen Sie dabei die Arbeitsbedingungen und die auszuführende Tätigkeit.** *Der Gebrauch von Elektrowerkzeugen für andere als die vorgesehenen Anwendungen kann zu gefährlichen Situationen führen.*

h) **Halten Sie Griffe und Griffflächen trocken, sauber und frei von Öl und Fett.** *Rutschige Griffe und Griffflächen erlauben keine sichere Bedienung und Kontrolle des Elektrowerkzeugs in unvorhergesehenen Situationen.*

Service

a) **Lassen Sie Ihr Elektrowerkzeug nur von qualifiziertem Fachpersonal und nur mit Original-Ersatzteilen reparieren.** *Damit wird sichergestellt, dass die Sicherheit des Elektrowerkzeugs erhalten bleibt.*

Zusätzliche Sicherheitshinweise

ACHTUNG! Unsachgemäßer Gebrauch des Geräts kann schwere Verletzungen verursachen.

- Um persönliche Verletzungen und Sachschäden zu vermeiden, befolgen Sie streng die beschriebenen Sicherheitshinweise und üben Sie besondere Vorsicht.
- Machen Sie sich vor der Montage gründlich mit allen Teilen des Häckslers vertraut.

ACHTUNG! Der elektrische Häcksler erzeugt während des Betriebs ein elektromagnetisches Feld. Unter bestimmten Bedingungen kann dieses Feld Herzschrittmacher beeinträchtigen.

- Um das Risiko schwerer oder tödlicher Verletzungen zu verringern, empfehlen wir Personen mit Herzschrittmachern, vor dem Betrieb des Geräts einen Arzt zu konsultieren.

Sicherheitshinweise für die Arbeit mit dem Schneidwerkzeug

⚠ GEFAHR!

1. Arbeiten Sie nicht in Umgebung von brennbaren Flüssigkeiten oder Gasen – Brand- oder Explosionsgefahr!
2. Versuchen Sie niemals, das rotierende Schneidelement (die Klingen) mit der Hand anzuhalten. Der Kontakt mit den Klingen kann zu Verletzungen führen.

⚠ WARNUNG!

1. Halten Sie Ihren Kopf und Ihren gesamten Körper immer in einem sicheren Abstand zur Einlauföffnung.
2. Legen Sie während des Betriebs keine Hände in den Einlauftrichter, den Auswurfschacht oder in die Nähe von rotierenden Teilen.
3. Schalten Sie den Motor gemäß den Anweisungen in diesem Handbuch ein und aus und nicht, während Sie in einem Abstand zur Schneidklinge stehen.
4. Der Motor erhitzt sich während des Betriebs und kann Verbrennungen verursachen – berühren Sie ihn nicht.
5. Nach dem Ausschalten des Geräts laufen die Klingen noch einige Sekunden weiter. Halten Sie Hände und Füße von dem Gerät fern.
6. Versuchen Sie nicht, festgefahrene oder verstopfte Klingen zu befreien, bevor Sie das Gerät ausgeschaltet haben.
7. Wenn der Einlauf oder der Auslauf der Maschine verstopft ist, schalten Sie den Motor aus und ziehen Sie den Stecker aus der Netzsteckdose, bevor Sie Materialreste aus dem Einlauf oder Auslauf entfernen.

⚠ VORSICHT!

1. Tragen Sie während des Betriebs sowie bei der Einstellung oder Reparatur des Häckslers eine Sicherheitsschutzbrille und empfohlenermaßen Schutzhandschuhe (vorzugsweise Lederhandschuhe).
2. Stoppen Sie das Gerät sofort, wenn andere Personen den Arbeitsbereich betreten.
3. Überprüfen Sie das zu zerkleinernde Material vor Arbeitsbeginn. Entfernen Sie Glas, Steine, Drähte oder andere fremde Gegenstände, die den Betrieb stören oder von der Maschine herausgeschleudert werden könnten.

4. Führen Sie vor jedem Gebrauch eine Sichtprüfung des Geräts durch. Betreiben Sie das Gerät nicht, wenn es beschädigt ist, wenn Elemente oder Teile des Schneidsystems fehlen oder wenn Schrauben locker, beschädigt oder verloren gegangen sind.
5. Verwenden Sie das Gerät nicht bei Regen, schlechtem Wetter, in feuchten Umgebungen und zerkleinern Sie kein nasses Material.
6. Betreiben Sie das Gerät nur bei Tageslicht oder unter sehr guter künstlicher Beleuchtung.
7. Lassen Sie das Gerät niemals unbeaufsichtigt am Arbeitsplatz.
8. Tragen Sie das Gerät nur beim Gehen, nicht beim Betrieb.
9. Halten Sie immer eine stabile Arbeitsstellung ein – stehen Sie mit leicht auseinander gesetzten Füßen, halten Sie Ihr Gleichgewicht und bedienen Sie die Maschine nur auf einem stabilen, festen und ebenen Untergrund.
10. Starten Sie das Gerät nicht, wenn es gekippt ist oder nicht in der Arbeitsstellung steht.
11. Entfernen Sie zerkleinertes Material nur, wenn das Gerät ausgeschaltet ist.
12. Wenn das Gerät auf ungewöhnliche oder abnormale Weise vibriert, stoppen Sie den Motor und suchen Sie schnell nach der Ursache.
13. Wenn das Gerät während des Betriebs auf einen fremden Gegenstand stößt oder abnormale Vibrationen auftreten, überprüfen Sie das Gerät auf Schäden oder lassen Sie es von einem autorisierten Servicecenter reparieren.
14. Wenn das Schneidwerk einen fremden Gegenstand einfängt oder die Maschine ungewöhnliche Geräusche macht oder vibriert, schalten Sie die Stromversorgung aus und warten Sie, bis das Gerät zum Stillstand kommt.

⚠ ACHTUNG!

1. Das Gerät darf nur von einer Person bedient werden.
2. Verwenden Sie den Häcksler nicht für andere Zwecke als das Zerkleinern von faserigem Holzgartenabfall wie Hecken- und Baumschneidgut, Äste, Rinde oder Zapfen.
3. Verwenden Sie die Maschine nicht ohne installierten Einlauftrichter.
4. Während des Betriebs wird Holzstaub emittiert, der eine Gesundheitsgefahr darstellen kann (insbesondere für Allergiker).
5. Wenn eine Situation auftritt, die in diesem Handbuch nicht beschrieben ist, wenden Sie sich an die Serviceline des Herstellers um Unterstützung.

⚠ **Hinweis**

1. Denken Sie daran, dass der Benutzer und/oder Besitzer für Unfälle oder Verletzungen anderer Personen sowie für deren Eigentum verantwortlich ist.
2. Befolgen Sie die einschlägigen beruflichen Vorschriften und lokalen Regelungen.
3. Vor dem Starten des Geräts stellen Sie sicher, dass der Einlauftrichter leer ist.
4. Trennen Sie das Gerät immer von der Stromversorgung:
   – wenn Sie das netzbetriebene Werkzeug unbeaufsichtigt lassen;
   – wenn das Gerät nicht benutzt wird;
   – vor der Reinigung; vor der Inspektion und Lagerung;
   – bei der Entfernung einer Verstopfung von den Klingen;
   – wenn das Netzkabel beschädigt oder verheddert ist

Elektrische Sicherheit

- Stellen Sie sicher, dass die Netzspannung den Angaben auf dem Typenschild entspricht. Schließen Sie das Gerät, wann immer möglich, an eine Netzsteckdose an, die mit einem Fehlerstromschutzschalter (RCD/FI-Schalter) mit einem Auslösestrom von höchstens 30 mA ausgestattet ist.
- Verwenden Sie nur Verlängerungskabel, die nicht dünner als ein gummiisolierter flexibler Kabel (H07RN-F) sind. Am besten verwenden Sie hochwertige Verlängerungskabel in leuchtenden Farben.
- Der Stecker des Netzkabels muss zur Steckdose passen und darf auf keine Weise verändert werden.
- Verwenden Sie nur zugelassene Netzkabel für den Außenbereich mit einer maximalen Länge von 50 m. Der Querschnitt der Leiter des Netzkabels muss mindestens 1,5 mm^2 betragen. Vor Gebrauch den Kabeltrommel vollständig abwickeln und das Kabel auf Schäden prüfen.
- Verlegen Sie das Netzkabel so, dass es während des Betriebs nicht von Ästen oder ähnlichen Gegenständen eingefangen oder versehentlich durchtrennt wird. Halten Sie das Netzkabel von den Schneidelementen des Häckslers fern.
- Halten Sie das Kabel von Wärmequellen, Öl und scharfen Kanten fern. Stellen Sie sicher, dass das Kabel so verlegt ist, dass es nicht gestolpert, getreten oder schwer belastet werden kann.

Zeichenerklärung





Lesen Sie die Bedienungsanleitung.



WARNUNG!
Lesen Sie die Bedienungsanweisungen sorgfältig durch, bevor Sie den Häcksler starten, um sich mit den Bedienelementen und dem korrekten Betrieb des Geräts vertraut zu machen.



WARNUNG!
Laufende Messer!
Hände, Füße, Haare und Kleidung von Öffnungen und rotierenden Teilen fernhalten. Keine Hände in Einlauf- oder Auswurfschacht stecken. Schutzvorrichtungen bei laufendem Motor nicht öffnen. Warten bis Messer nach Abschaltung vollständig stillsteht.



WARNUNG!
Zuschauer (insbesondere Kinder) und Haustiere müssen sich in einem sicheren Abstand zur Maschine aufhalten. Verletzungsgefahr – Gefahr durch Herausschlagen von Fremdkörpern aus dem Auswurfschacht.



WARNUNG!
Vor Einstellung, Reinigung oder Kabelschaden: Gerät ausschalten, Stecker ziehen. Abstand zu Einlauf und Auswurf halten.
Bei Kabelschaden nicht berühren, sofort stromlos machen.



Nicht als Tritt verwenden.



Schutzbrille tragen!



Gehörschutz tragen!



Schutzbrille und Gehörschutz tragen!



Gute und widerstandsfähige Handschuhe tragen!



Tragen Sie Sicherheitsschuhe mit schnittfestem Obermaterial, rutschfester Sicherheitssohle und Stahlkappe!



Staubschutzmaske tragen!



Nicht dem Regen aussetzen.

IPX4 Schutzart



Garantierter Schalleistungspegel



Warten Sie immer, bis alle beweglichen Teile des Geräts vollständig zum Stillstand gekommen sind, bevor Sie sie berühren.

Mit diesem Symbol gekennzeichnete Produkte erfüllen alle anzuwendenden Gemeinschaftsvorschriften des Europäischen Wirtschaftsraums.

Gerät der Schutzklasse II (doppelte Isolierung)

WARNUNG! Stromschlaggefahr



WARNUNG! Vor Wartung Netzstecker ziehen . Kabel vor Beschädigung schützen.



Entsorgen Sie das Produkt entsprechend den in Ihrem Land gültigen Gesetzen und Bestimmungen (siehe Kapitel „Entsorgung“).

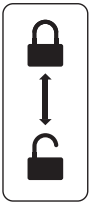

Symbol für Verriegeln und Entriegeln



Warnung! Beenden Sie die Einstellung, sobald das Zahnrad die Platte berührt.

Montage

Schritt 1

- Entfernen Sie die Außenverpackung des Geräts und nehmen Sie den gesamten Häcksler sowie das Zubehör heraus.

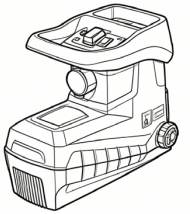

1× Nr. 1

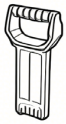

1× Nr. 2



1× Nr. 3

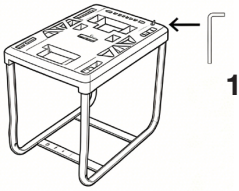

1× Nr. 4

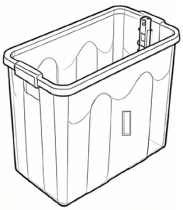

1× Nr. 5

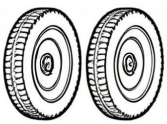

2× Nr. 6

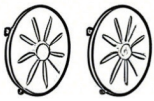

2× Nr. 7



4× Nr. 8



2× Nr. 9



4× Nr. 10



2× Nr. 11

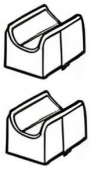

2× Nr. 12

Schritt 2

- Montieren Sie gemäß der nachfolgenden Abbildung nacheinander die Radachse, die Räder, das Hauptgehäuse des Häckslers und den Abfallsammelbehälter an den entsprechenden Positionen des Gestells.

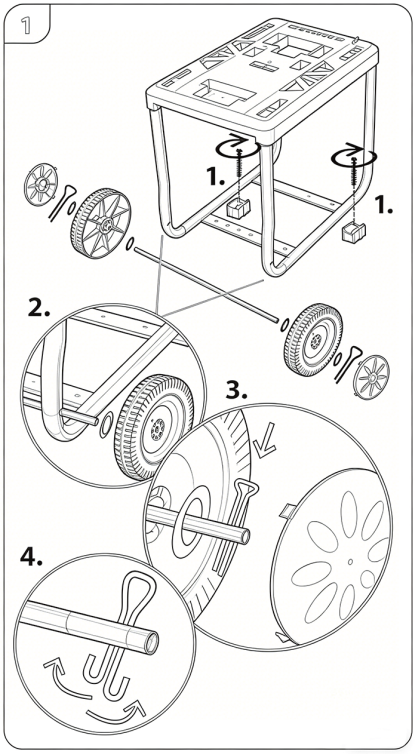

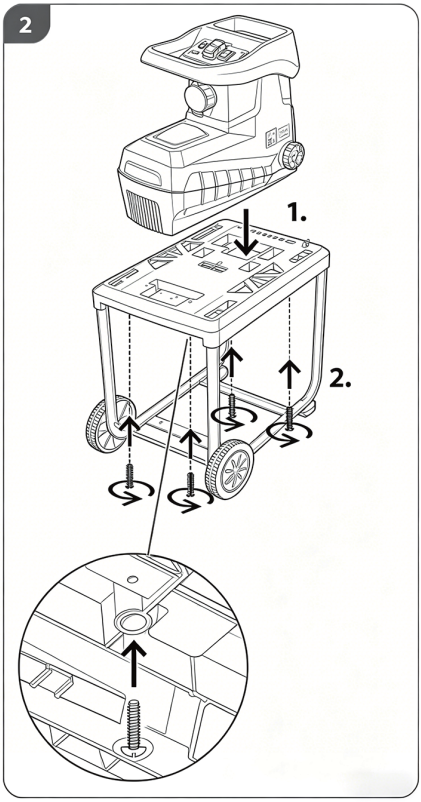

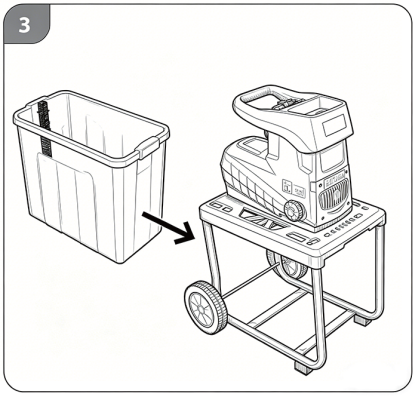

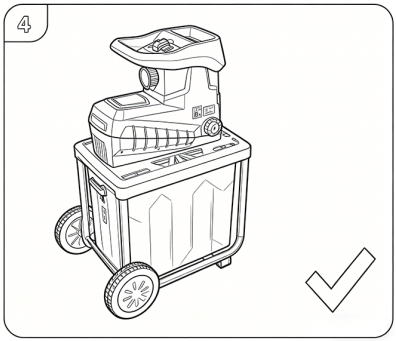

Bedienung

Inbetriebnahme / Stillstand

1. Überprüfen Sie, ob das Gerät standsicher aufgestellt ist und der Sicherungsschaltbolzen des Sammelbehälters vollständig eingerastet und verriegelt ist.
2. Schließen Sie das Netzkabel an die Steckdose an.
3. Schalten Sie auf Vorwärtsstellung „▼“.
4. Drücken Sie die grüne Starttaste „**–**“, um das Gerät in Betrieb zu nehmen.
5. Zum Anhalten des Geräts drücken Sie die rote Stopptaste „**O**“.



Das Gehäuse darf nur bei vollständig stillstehendem Gerät geöffnet, die Messer gereinigt oder Wartungsarbeiten durchgeführt werden.

Vorwärts / Rückwärts / Reset

1. Zuerst auf Vorwärtsstellung „▼“ schalten, dann Starttaste „**–**“ drücken: Die Maschine arbeitet normal zum Zerkleinern.
2. Zuerst auf Rückwärtsstellung „▲“ schalten, dann Starttaste „**–**“ kurz drücken: Zum Rückfördern und Beseitigen von Verstopfungen.
3. Bei Stopp durch Verstopfung oder Überlastung: Nach Abkühlung „**RESET**“-Taste drücken, um den Betrieb wieder aufzunehmen.

Genaue Handhabung

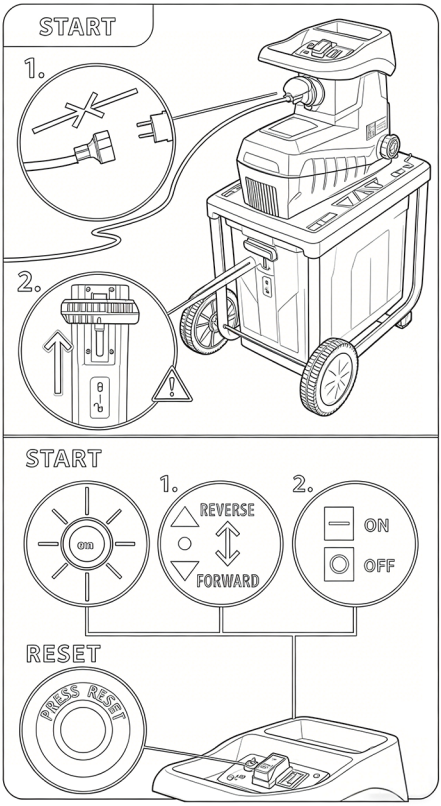

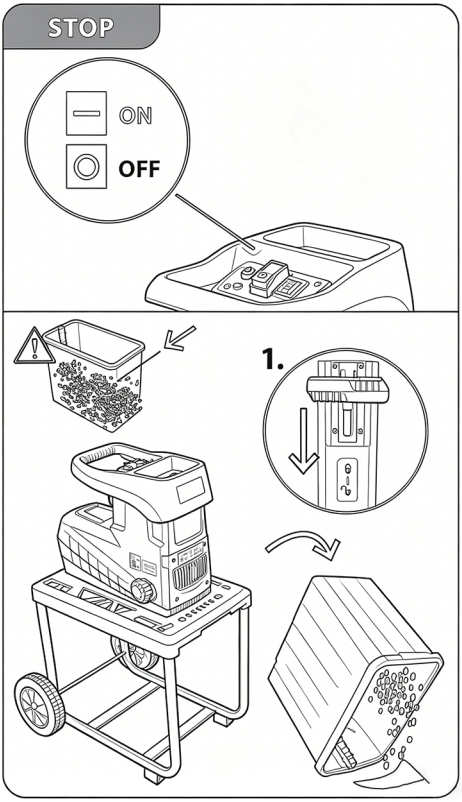

1. Den schwarzen Schaltbolzen des Sammelbehälters nach oben drücken, um den Behälter zu verriegeln.
2. Das Netzkabel in die Steckdose stecken.
3. Zuerst auf Vorwärtsstellung „▼“ schalten, dann die Starttaste „**–**“ drücken: Die Maschine zerkleinert normal.
   Hinweis: Bei Stopp aufgrund von Verstopfung oder Überlastung nach Abkühlung die „**RESET**“-Taste drücken, um den Betrieb wieder aufzunehmen.
4. Zum Anhalten die rote Stopptaste „**O**“ drücken.
5. Den schwarzen Schaltbolzen des Sammelbehälters nach unten drücken, nach Entriegeln den Behälter abnehmen und den Holzabfall leeren.
   Die Anhäufungshöhe des Holzmaterials im Sammelbehälter muss innerhalb der Nennkapazität bleiben und rechtzeitig geleert werden, um Betriebsstörungen durch Überlastung zu vermeiden.

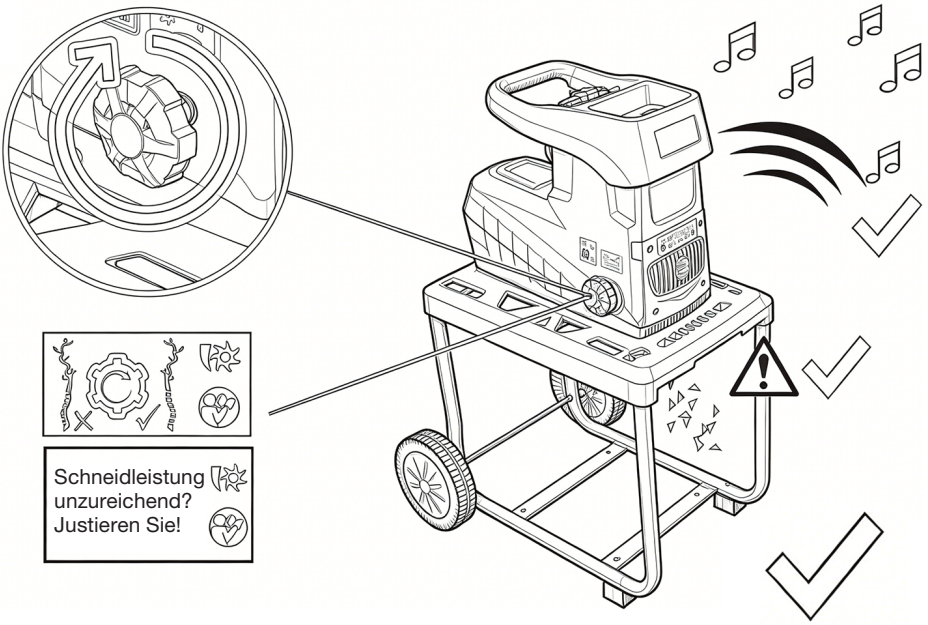

6. Durch Drehen des Verstellknopfs im Uhrzeigersinn lässt sich der Spalt zwischen Messerwalze und Einstellblech verringern, um das Material leichter zu schneiden.
7. Bei Verstopfung drehen Sie den Knopf gegen den Uhrzeigersinn, um den Spalt zu vergrößern und das Material rückzufördern.

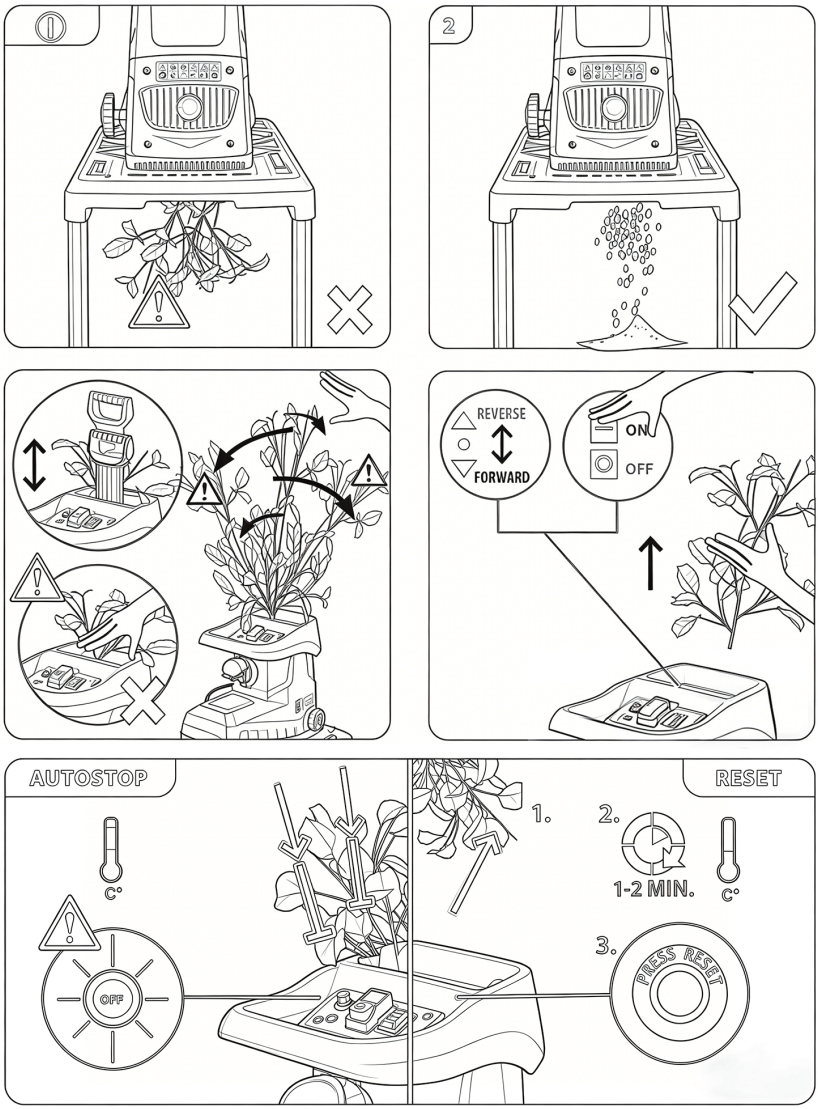

8. Das Gerät muss bei jedem Betrieb mit dem Sammelbehälters bestückt sein. Der normale Betriebszustand liegt vor, wenn das Material zerkleinert als Späne austritt.
9. Während der Arbeit ist das Holz mit dem Stopfer vollständig in den Einfüllschacht zu schieben und zu zerkleinern. Ein direkter Kontakt mit dem Einfüllschacht von Hand ist streng verboten, um Körperverletzungen zu vermeiden.

10. Zuerst auf Rückwärtsstellung „▲“ schalten, dann die Starttaste „**–**“ kurz drücken – dadurch lässt sich Material rückfördern und Verstopfungen beseitigen.
11. Bei Verstopfung schaltet sich das Gerät automatisch ab. Nach einer Abkühlphase von 1–2 Minuten drücken Sie die „**RESET**“-Taste, um den Betrieb wieder aufzunehmen.

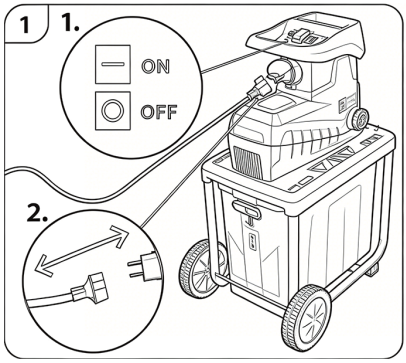

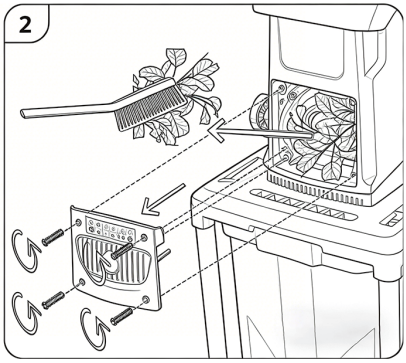

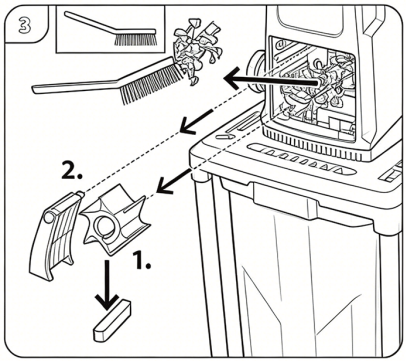

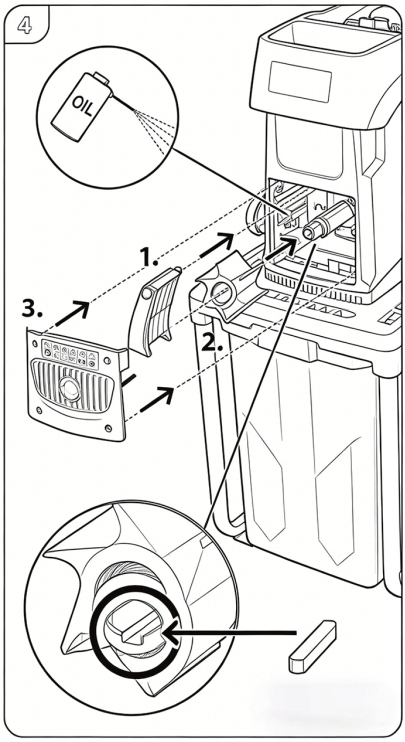

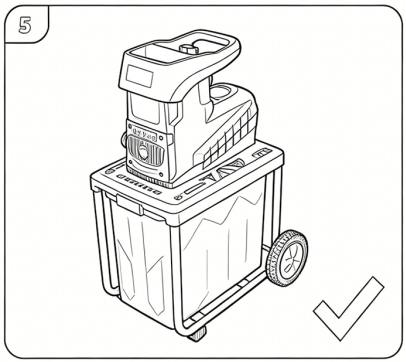

12. Zum Stoppen des Geräts drücken Sie die rote Stopptaste „**O**“ und ziehen das Netzkabel heraus.
13. Sollte es zu einer Verstopfung durch Holz kommen, führen Sie die Demontage gemäß der Abbildung oben durch und entfernen Sie das festsitzende Material mit einer Bürste. Gleichzeitig können Sie die Messereinheit mit Schmiermittel / Motoröl einfetten, um die Laufruhe des Antriebssystems zu verbessern und einen reibungslosen Betrieb zu gewährleisten.

Hinweis:

- Die Ölmenge begrenzen, nicht übermäßig einfetten.
- Verschüttetes Öl abwischen, bevor Sie das Gerät neu starten.

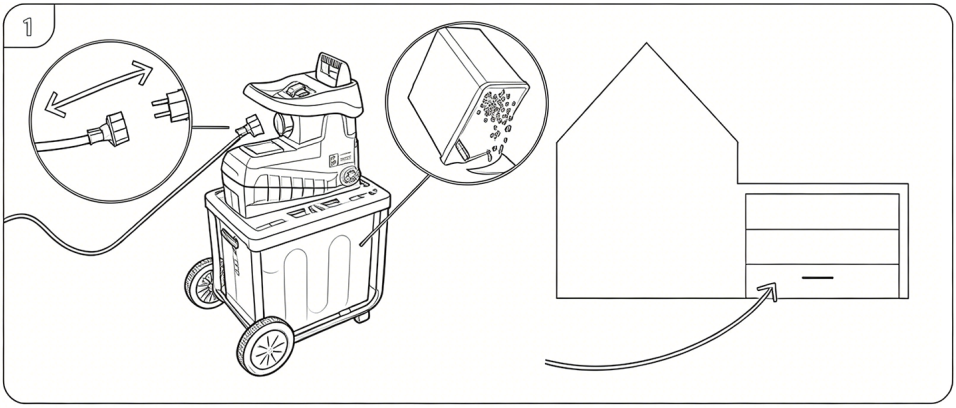

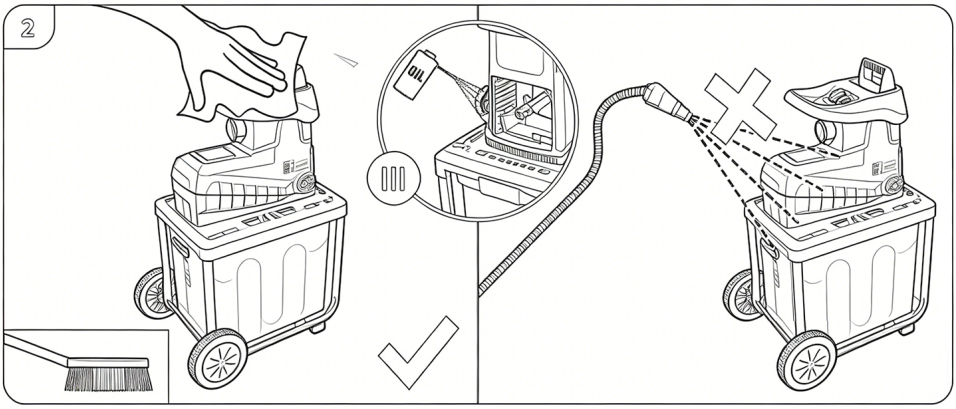

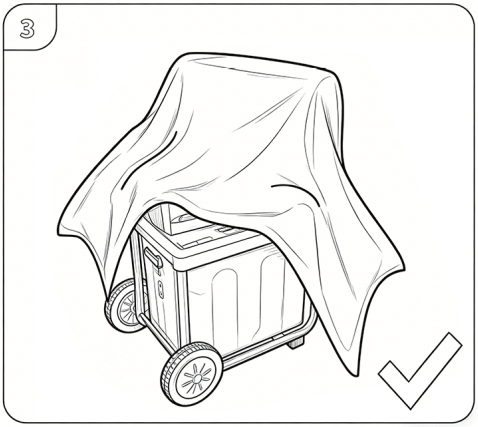

14. Vor dem Abnehmen des Sammelbehälters und dem Entleeren der Holzspäne muss sichergestellt sein, dass das Gerät ausgeschaltet und der Netzstecker gezogen ist.
15. Die Messer können mit Schmiermittel gewartet werden; die Geräteoberfläche ist mit einem Tuch zu reinigen. Ein direktes Abspülen mit Wasser ist streng verboten, um Kurzschlüsse und Feuchtigkeitsschäden am elektrischen System zu vermeiden.
16. Bei längerer Außerbetriebnahme des Geräts ist es mit der mitgelieferten Abdeckung abzudecken, um das Eindringen von Staub in das Gehäuse zu verhindern und einen sauberen, geschützten Zustand zu gewährleisten.

Fehlerbehebung

PROBLEM	MÖGLICHE URSACHEN	LÖSUNG
Gerät lässt sich nicht starten	Keine Stromversorgung	Stromversorgung prüfen
	Überlastschutzschalter hat ausgelöst	1–5 Minuten warten und Motor abkühlen lassen. Ein/Aus-Schalter auf Ein stellen, um das Gerät neu zu starten.
	Spannung in der Steckdose zu niedrig / defekte Steckdose	Gerät an eine andere Steckdose anschließen
Gartenabfälle werden nicht zugeführt	Zerkleinertes Material ist zu weich	Mit dem Stopfer drücken oder warten, bis die zerkleinerten Äste trocken sind.
	Gerät ist verstopft	Mit dem Stopfer drücken oder warten, bis die zerkleinerten Äste trocken sind.
Gerät zerkleinert nicht	Schneidklinge dreht rückwärts	Drehrichtung umstellen
	Andruckplatte ist nicht korrekt eingestellt	Andruckplatte justieren

Reinigung und Wartung

⚠ GEFAHR!

Bei Nichtbeachten besteht Lebensgefahr durch elektrischen Schlag oder schwere Verletzungen durch unerwartet anlaufende, rotierende Teile.

- Schalten Sie das Gerät vor Wartung, Reinigung, Untersuchung, Transport, Lagerung oder Austausch von Ersatzteilen aus.
- Trennen Sie es von der Stromversorgung.
- Stellen Sie sicher, dass alle rotierenden Teile vollständig zum Stillstand gekommen sind.
- Lassen Sie die Maschine vor Untersuchung oder Einstellung abkühlen.

⚠ WARNUNG!

Bei Nichtbeachten drohen Geräteschäden, Funktionsverlust, Verlust von Garantie- und Gewährleistungsansprüchen sowie Verletzungsgefahr durch unsachgemäße Reparaturen.

- Arbeiten, die in diesem Handbuch nicht beschrieben sind, lassen Sie von einem autorisierten Servicecenter durchführen.
- Sprühen Sie den Häcksler nicht mit Wasser ab. Reinigen Sie ihn nicht mit einem Gartenschlauch oder Hochdruckreiniger.
- Stellen Sie sicher, dass kein Wasser in das Innere des Geräts eindringt.

Reinigung

- Der Häcksler darf nicht mit einem Wasserstrahl gereinigt oder gespült werden. Es darf kein Wasser in das Innere des Häckslers gelangen.
- Halten Sie das Gerät rein. Nach der Arbeit reinigen Sie das Kunststoffgehäuse und die Kunststoffteile mit Seife und einem weichen, leicht feuchten Tuch. Verwenden Sie keine aggressiven Reinigungsmittel oder Lösungsmittel.
- Entfernen Sie Zerkleinerungsrückstände mit einem Pinsel.
- Halten Sie die Motorlüftungsschlitze frei von Staub und anderen Schmutzteilen, um den Motor vor Beschädigung oder Brand zu schützen.

Wartung

- Überprüfen Sie vor jeder Verwendung den Häcksler auf sichtbare Mängel, wie lockere oder beschädigte Teile.
- Überprüfen Sie regelmäßig, dass alle Schrauben ordnungsgemäß angezogen sind.
- Beenden Sie die Arbeit, trennen Sie das Gerät von der Stromversorgung und überprüfen Sie seinen technischen Zustand.
- Bei Verwendung eines Verlängerungskabels muss dessen Querschnitt 2 × 1,5 mm^2 betragen.

- Überprüfen Sie regelmäßig das Netzkabel und das Verlängerungskabel auf Beschädigungen oder Verschleißzeichen. Verwenden Sie das Gerät nicht, wenn die Kabel beschädigt sind.
- Versuchen Sie nicht, das Gerät selbst zu reparieren, es sei denn, Sie verfügen über die erforderlichen Qualifikationen. Jegliche Arbeiten, die in diesem Betriebshandbuch nicht spezifiziert sind, dürfen nur von einem autorisierten Servicecenter durchgeführt werden.
- Bei der Wartung der Schneidteile beachten Sie: Auch wenn die Stromversorgung getrennt ist (auch wenn der Motor aufgrund des Sicherheitsschlosses nicht starten kann), können die Schneidteile durch die manuelle Bewegung der Maschine (z. B. beim Drehen des Motors von Hand) trotzdem bewegt werden.
- Versuchen Sie niemals, das Schloss der Trichterbaugruppe zu umgehen.
- Verwenden Sie für den Häcksler nur die empfohlenen Zubehörteile und Ersatzteile.
- Wenn die Anschlussleitung beschädigt wird, muss sie durch den Hersteller, seinen Kundendienst oder eine ähnlich qualifizierte Person ersetzt werden, um eine Gefährdung zu vermeiden.

Austausch der Schneidklinge



Beim Austausch der Schneidklinge Schutzhandschuhe tragen.

1. Stellen Sie sicher, dass der Häcksler ausgeschaltet ist und der Stecker aus der Netzsteckdose gezogen wurde.
2. Verwenden Sie den beiliegenden Innensechskantschlüssel, um die 4 Innensechskantschrauben zu lösen, die den Messergehäusedeckel sichern.



Die Schneidklinge hat scharfe Schneidkanten. Wenn die Kanten abgenutzt sind, muss die Klinge ausgetauscht werden. Die Kanten können geschliffen werden, dies darf jedoch nur von einem erfahrenen Servicetechniker erfolgen. Wir empfehlen dies nicht selbst durchzuführen, da das Bauteil ausgeglichen werden muss – eine Voraussetzung für ein korrektes Gleichgewicht der Klinge. Jede Unwucht kann die Maschine beschädigen oder sogar den Benutzer verletzen.

Lagerung

- Das Gerät an einem trockenen Ort aufbewahren, der für Kinder unzugänglich ist.
- Es wird nicht empfohlen, den Häcksler unter einer Plane, einem Nylonsack oder einer ähnlichen Abdeckung zu lagern, da sich darunter Feuchtigkeit ansammeln kann, was zu Korrosion der metallischen Teile des Häckslers führt.
- Bevor das Gerät in einen geschlossenen Raum gestellt wird, den Motor abkühlen lassen.
- Das Gerät nicht über längere Zeit an Orten mit direkter Sonneneinstrahlung lagern.

Technische Daten

Modell-Nr.:	SDEG11yC-2800
Nennspannung:	230-240 V~, 50 Hz
Leistung:	2800 W (P40)
Drehzahl:	54 rpm
Maximale Aststärke:	45 mm
Sackkapazität:	60 L
Rückwärtsfunktion:	Ja
Überstromschutz:	Ja
Durchmesser der Schneidwalze:	88 mm
Rad Durchmesser:	Ø200 mm
Anzahl und Größe der Klingen:	1 Klinge mit 6 Schneidkanten
P40 Dauerbetrieb bei intermittierender Belastung (40 Sekunden Belastung / 60 Sekunden Leerlauf)	
Schallpegel (L_{pA}):	85,5 dB(A), K=3,0 dB(A)
Gemessener Schallleistungspegel (L_{wA}):	93 dB(A), K=3,0 dB(A)
Garantierter Schallleistungspegel (L_{wA}):	96 dB(A)
Gewicht:	19 kg

Ergreifen Sie Sicherheitsmaßnahmen zum Schutz des Bedieners, die alle Einflüsse der tatsächlichen Einsatzbedingungen berücksichtigen (insbesondere aller Teile des Arbeitszyklus wie Maschinenlaufzeiten, Leerlaufzeiten und die Zeiten in denen die Maschine ausgeschaltet ist). Abhängig von der tatsächlichen Verwendung des Produkts können sich die Vibrationswerte von der angegebenen Gesamtleistung unterscheiden.

Das Produkt ist nach den Vorschriften gemäß EN 60335-1:2012/A15:2021 und EN 50434:2014 gebaut und entspricht den Vorschriften des Produktsicherheitsgesetzes.

Geeignete Maßnahmen sind unter anderem die regelmäßige Wartung und Pflege des Produkts, regelmäßige Pausen und eine ordnungsgemäße Planung der Arbeitsabläufe!

Zum Vergleich kann ein Elektrowerkzeug mit einem anderen Vibrationswert verwendet werden. Der Vibrationswert kann auch zu einer einleitenden Einschätzung der Aussetzung verwendet werden.

Entsorgung

Führen Sie das Produkt am Ende seiner Lebensdauer dem Recycling zu. So ermöglichen Sie eine nachhaltige Wiederverwendung stofflicher Ressourcen. Durch eine getrennte Sammlung und anschließende Verwertung von Elektrogeräten, Batterien und Akkumulatoren werden negative Auswirkungen auf die Umwelt und die menschliche Gesundheit verringert. Bitte tragen Sie dazu bei, unnötige Abfälle zu vermeiden, indem Sie z.B. Batterien mit längerer Lebensdauer oder aufladbare Batterien bevorzugen und Batterien oder batteriehaltige Elektro- und Elektronikgeräte nicht achtlos im öffentlichen Raum liegenlassen. Informationen zur verantwortungsvollen Entsorgung erhalten Sie bei Ihren örtlichen Entsorgungsbetrieben.



Das Symbol bedeutet, dass dieses Produkt nicht zusammen mit dem normalen Haushaltsmüll entsorgt werden darf.

Bedienen Sie sich zur Rückgabe Ihres Altgeräts (Kantenlänge bis zu 25 cm) bitte der Rückgabe- und Sammelsysteme oder wenden Sie sich an die Verkaufsstelle, bei der Sie das Produkt erworben haben. Diese Entsorgung ist für Sie kostenfrei.

Kleine Elektroaltgeräte (Kantenlänge bis zu 25 cm) können bei Händlern mit einer Verkaufsfläche für Elektro- und Elektronikgeräte von mind. 400 m^2 oder Lebensmittelhändlern mit einer Gesamtverkaufsfläche von mind. 800 m^2, die zumindest mehrmals im Jahr Elektro- und Elektronikgeräte anbieten, unentgeltlich zurückgegeben werden. Größere Altgeräte können beim Neukauf eines Geräts der gleichen Geräteart, das im Wesentlichen die gleichen Funktionen wie das alte Gerät erfüllt, bei einem entsprechenden Händler kostenfrei zurückgegeben werden.

Entnehmen Sie vor der Entsorgung des Produkts sämtliche Batterien und Akkus sowie alle Lampen, die zerstörungsfrei entnommen werden können und entsorgen Sie diese fachgerecht getrennt zum Produkt. Wir weisen darauf hin, dass Sie für die Löschung personenbezogener Daten auf dem zu entsorgenden Produkt selbst verantwortlich sind.



Das Symbol der durchgestrichenen Mülltonne auf Batterien oder Akkumulatoren besagt, dass diese am Ende ihrer Lebensdauer nicht im Hausmüll entsorgt werden dürfen. Sie sind gesetzlich verpflichtet, alte Batterien und Akkumulatoren nach Gebrauch zurückzugeben. Batterien können Stoffe enthalten, die schädlich für die Umwelt und die menschliche Gesundheit sind. Sofern Batterien oder Akkumulatoren Quecksilber (Hg), Cadmium (Cd) oder Blei (Pb) enthalten, finden Sie das jeweilige chemische Zeichen unterhalb des Symbols der durchgestrichenen Mülltonne. Besondere Vorsicht ist aufgrund der besonderen Risiken beim Umgang mit lithiumhaltigen Batterien geboten. Lithiumbatterien und Akkupacks aller Systeme sind nur im entladenen Zustand bei den Rücknahmestellen abzugeben. Diese Batterien sind immer durch Abkleben der Pole vor Kurzschlüssen zu sichern.

Sie können dies kostenfrei im Handelsgeschäft oder bei einer anderen Sammelstelle in Ihrer Nähe tun. Adressen geeigneter Sammelstellen entnehmen Sie bitte bei Ihren Stadt- oder Kommunalverwaltungen.

Konformitätserklärung

Docusign Envelope ID: 3C8B522C-F52A-874B-81EB-9BB3492437D2

EU-Konformitätserklärung
EU-Declaration of Conformity

REWE - Zentral GmbH, 50603 Köln, Germany

erklärt, dass das Produkt

declares that the product

Produkt: *Product*	**ELEKTRO-LEISEHÄCKSLER**
Ursprungszeichen *Trademark*	**b1**
Typbezeichnung/Modell: *Type designation/model*	**SDEG11yC-2800**
Chargen-/Lotkennzeichnung *Batch or lot number*	**9432999**

mit den Vorschriften folgender Europäischer Richtlinien übereinstimmt :

complies with the requirements of the European Directives :

2006/42/EG Richtlinie über Maschinen
2006/42/EC DIRECTIVE on machinery
2014/30/EU Rechtsvorschriften über die elektromagnetische Verträglichkeit
2014/30/EU approximation of the laws relating to electromagnetic compatibility
2011/65/EU Beschränkung der Verwendung bestimmter gefährlicher Stoffe in Elektro- und Elektronikgeräten
2011/65/EU on the restriction of the use of certain hazardous substances in electrical and electronic equipment

Angewandte harmonisierte Normen*:

Applicable harmonised standards:

EN 60335-1:2012/A15:2021
EN 50434:2014
EN IEC 55014-1:2021
EN IEC 55014-2:2021
EN IEC 61000-3-2:2019/A2:2024
EN IEC 61000-3-11:2019
EN IEC 63000:2018

Die technische Dokumentation kann bei der unten genannten Person an der oben genannten Adresse eingesehen werden

The technical documentation can be inspected at the bellow named person at the above stated address

Name *Name*	**Charlotte Rosendahl**	**Torsten Stau**
Funktion *Function*	**Geschäftsleitung** *Qualitätsmanagement*	**Geschäftsführer** *REWE - Zentral GmbH*
Ort, Datum *Location, Date*	**Köln, 12.06.2026**	**Köln, 12.06.2026**
Unterschrift *Signature*	Signiert von: Signiert von: Charlotte Rosendahl B54EC14679C643D... REWE-Zentral GmbH 50603 Köln	Signiert von: Signiert von: Torsten Stau 510F3203606B4D7... REWE-Zentral GmbH 50603 Köln

Notizen

Lieferumfang:

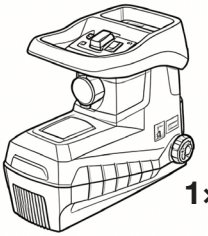

Nr. 1
Häckslergehäuse
1×

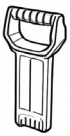

Nr. 2
Stopfer
1×



Nr. 3
Achse
1×

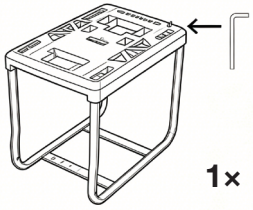

Nr. 4
Gestell mit Schraubenschlüssel
1×

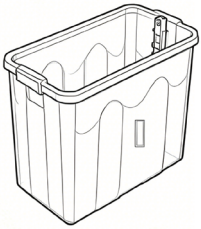

Nr. 5
Sammelbehälter
1×

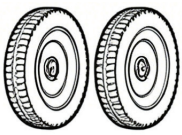

Nr. 6
Räder
2×

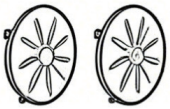

Nr. 7
Radkappe
2×



Nr. 8
Dichtungen
4×



Nr. 9
Splinte
2×



Nr. 10
Schrauben
4×



Nr. 11
Schrauben
2×

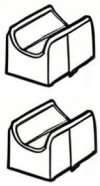

Nr. 12
Standfüße
2×