4540/4541/4542 000

wolfcraft®

DE	Original-Betriebsanleitung	7
EN	Translation of the original operating instructions	11
FR	Traduction de la notice d'utilisation originale	15
ES	Traducción del manual de instrucciones original	19
NL	Vertaling van de oorspronkelijke handleiding	23
IT	Traduzione del manuale d'uso originale	27
PT	Tradução do manual original	31
SK	Preklad pôvodného návodu na obsluhu	35
SV	Översättning av original bruksanvisningen	39
FI	Alkuperäisen käyttöohjeen käännös	43
PL	Tłumaczenie oryginalnej instrukcji obsługi	47
EL	Μετάφραση του πρωτότυπου οδηγιών χρήσης	51
TR	Orijinal işletim kılavuzunun çevirisi	55
CS	Překlad originálního Návodu na obsluhu	59
HU	Az eredeti használati útmutató fordítása	63
RO	Traducerea instrucțiunilor de operare originale	67
BG	Превод на оригиналното упътване за употреба	71
HR	Prevod originalnog uputstva za upotrebu	75
UK	Переклад оригінального посібника з експлуатації	79
RU	Перевод оригинала инструкции по эксплуатации	83

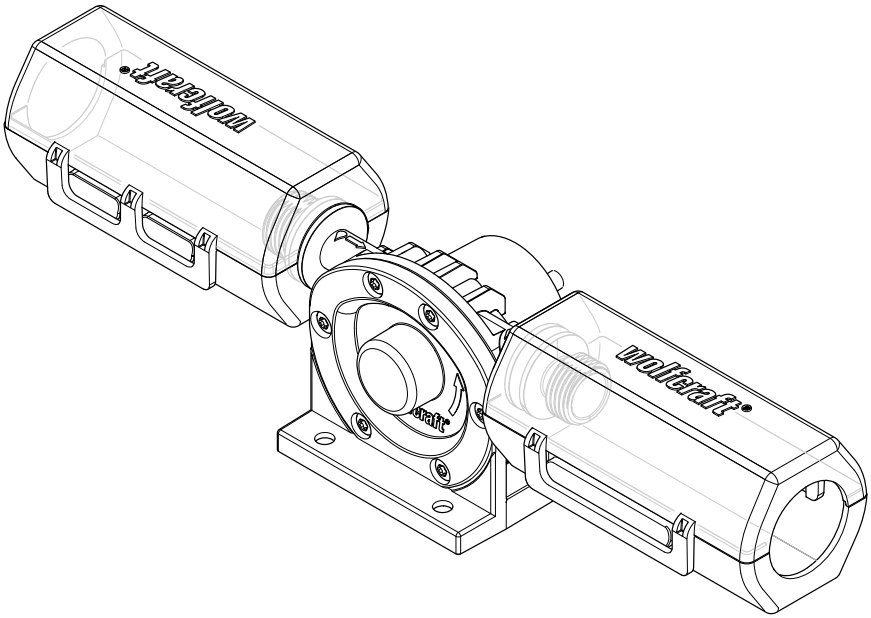

CE

wolfcraft GmbH
Wolffstraße 1
56746 Kempenich
Germany
www.wolfcraft.com
info@wolfcraft.com

143004540 / 02.25

DE Inhalt
EN Contents
FR Contenu
ES Contenido
NL Inhoud
IT Contenuto
PT Índice
SK Obsah
SV Innehåll
FI Sisältö
PL Zawartość
EL Περιεχόμενο
TR İçerik
CS Obsah
HU Tartalom
RO Cuprins
BG Съдържание
HR Sadržaj
UK Зміст
RU Содержание

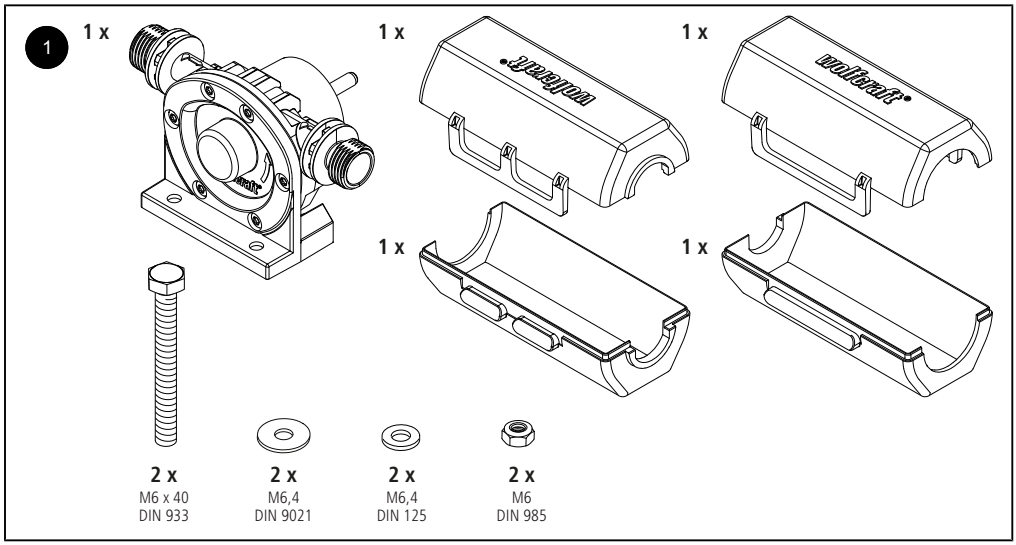

DE Erforderliches Zubehör (nicht im Lieferumfang enthalten)
EN Required accessories (not included)
FR Accessoires nécessaires (non fournis)
ES Accesorios necesarios (no incluidos en el volumen de suministro)
NL Vereist toebehoren (niet meegeleverd)
IT Accessori necessari (non forniti in dotazione)
PT Acessórios necessários (não incluídos no volume de fornecimento)
SK Potrebné príslušenstvo (nie je súčasťou dodávky)
SV Erforderligt tillbehör (ingår inte i leveransomfånget)
FI Tarvittavat tarvikkeet (eivät sisälly toimitukseen)
PL Wymagane akcesoria (nie należy do wyposażenia standardowego)
EL Απαιτούμενα παρελκόμενα (δεν περιλαμβάνονται στα παραδοτέα)
TR Gerekli aksesuarlar (teslimat kapsamına dahil değildir)
CS Potřebné příslušenství (není součástí dodávky)
HU Szükséges tartozékok (a szállítási terjedelem nem tartalmazza)
RO Accesorii necesare (nu sunt cuprinse în pachetul livrat)
BG Необходими аксесоари (не са включени в обхвата на доставката)
HR Potrebni dodaci (nije u opsegu isporuke)
UK Необхідне приладдя (не входить до комплекту поставки)
RU Необходимые принадлежности (в комплект поставки не входят)

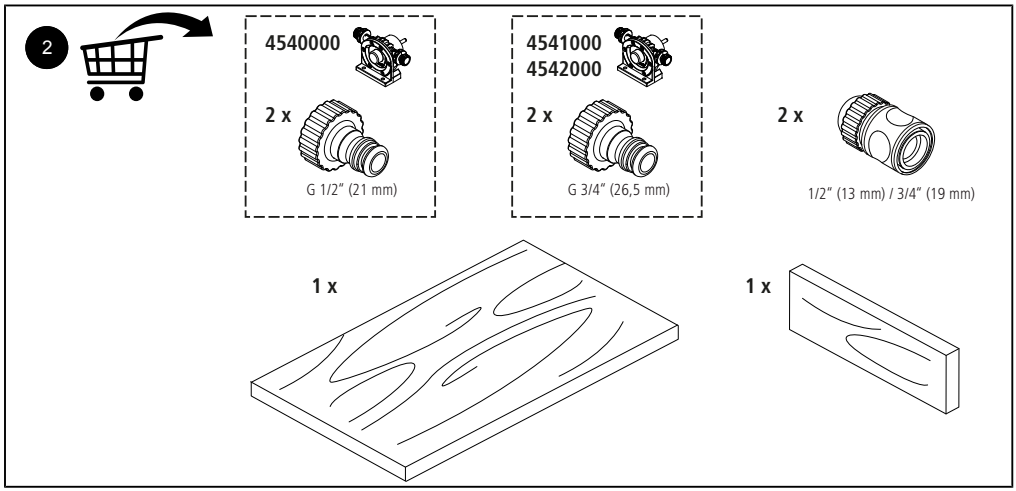

DE	Montage	**IT**	Montaggio	**PL**	Montaż	**RO**	Montare
EN	Assembly	**PT**	Montagem	**EL**	Συναρμολόγηση	**BG**	Монтаж
FR	Montage	**SK**	Montáž	**TR**	Montaj	**HR**	Montaža
ES	Montaje	**SV**	Montering	**CS**	Montáž	**UK**	Встановлення
NL	Montage	**FI**	Asennus	**HU**	Felszerelés	**RU**	Монтаж

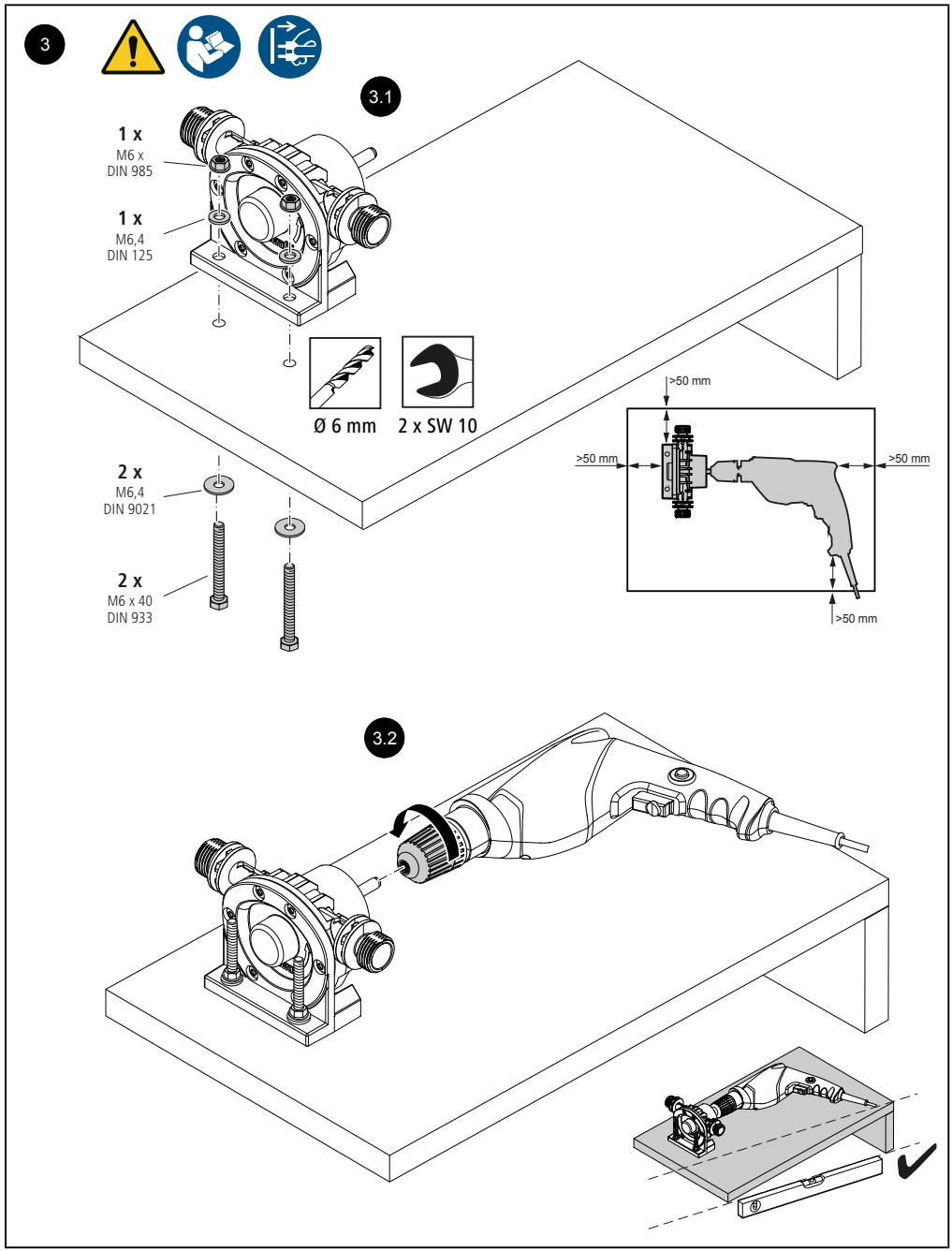

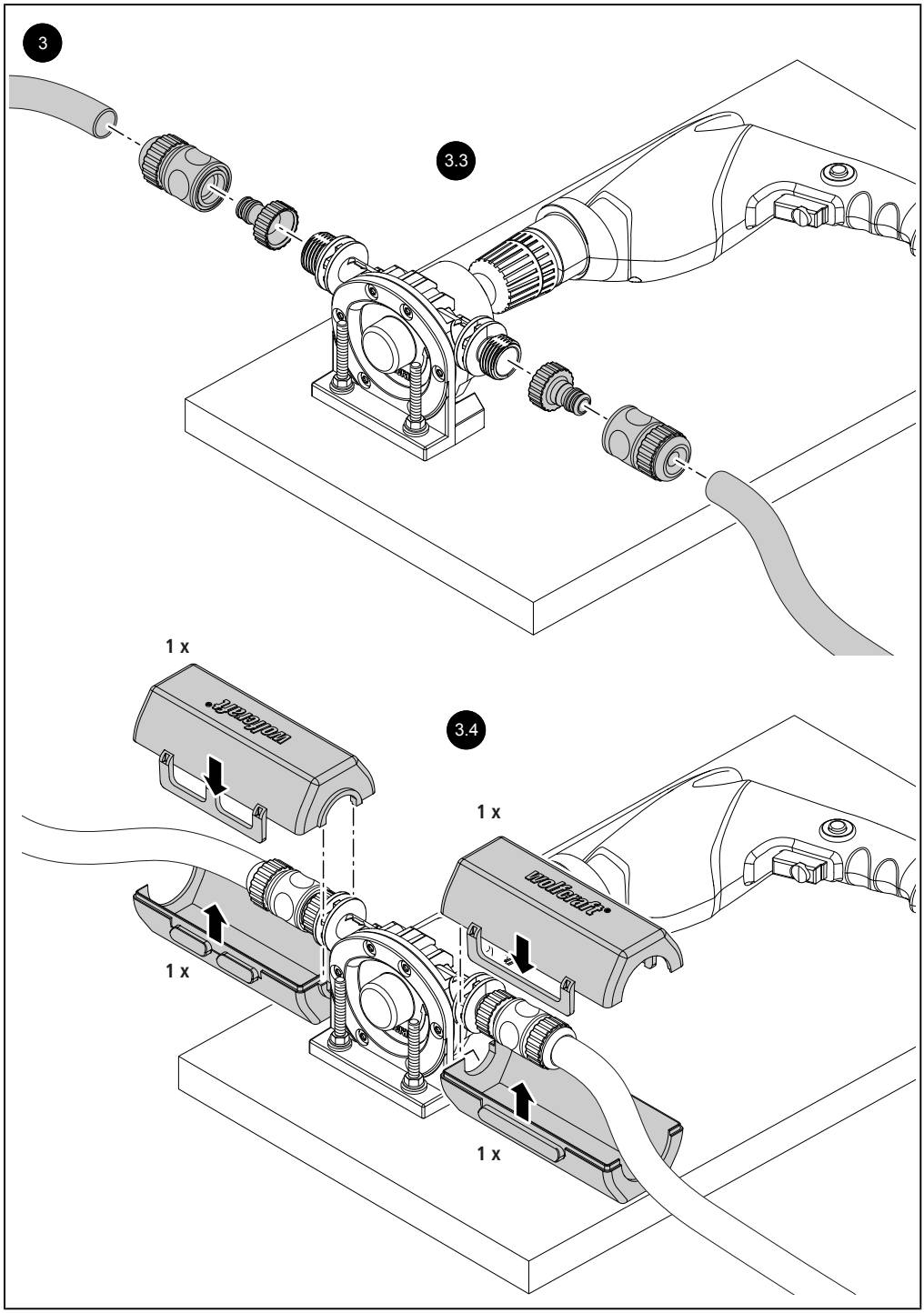
3
3.3
1 x
3.4
1 x
1 x
1 x

DE Technische Angaben
EN Technical specifications
FR Données techniques
ES Datos técnicos
NL Technische gegevens
IT Dati tecnici
PT Especificações técnicas
SK Technické údaje
SV Tekniska specifikationer
FI Tekniset tiedot
PL Dane techniczne
EL Τεχνικά χαρακτηριστικά
TR Teknik bilgiler
CS Technické údaje
HU Műszaki adatok
RO Specificații tehnice
BG Технически данни
HR Tehnički podaci
UK Технічні характеристики
RU Технические характеристики

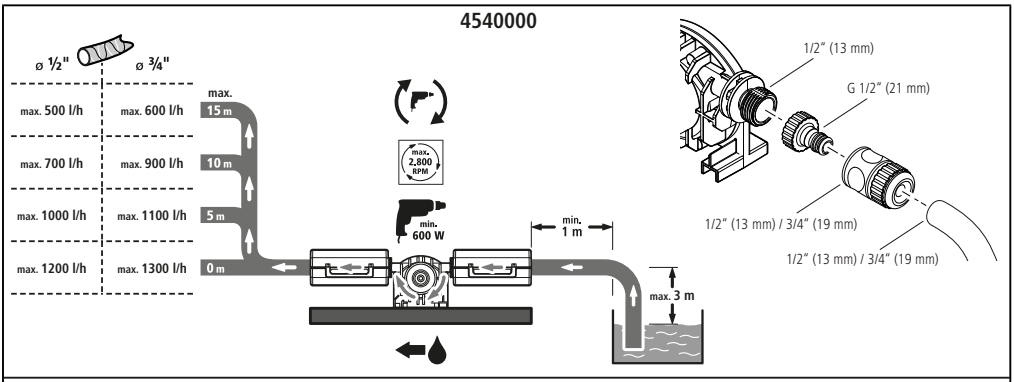

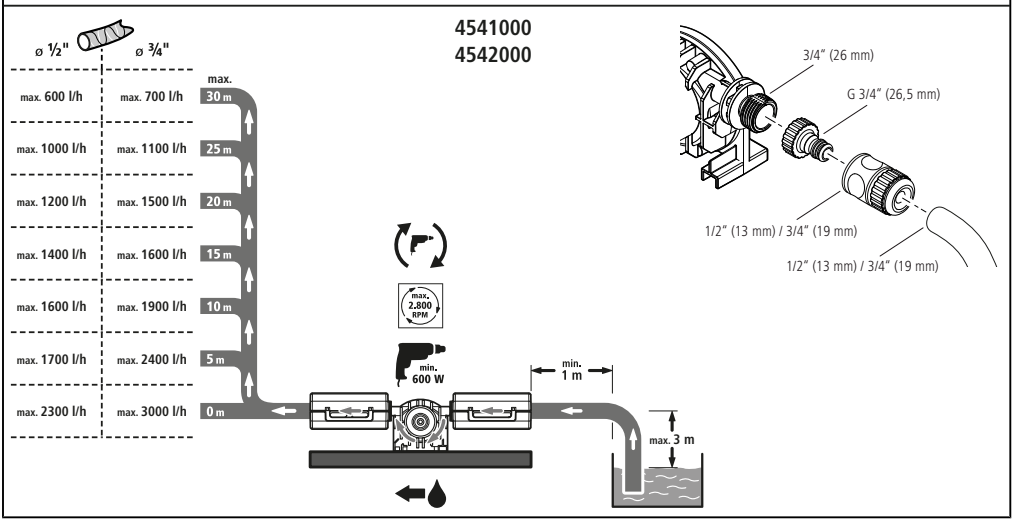

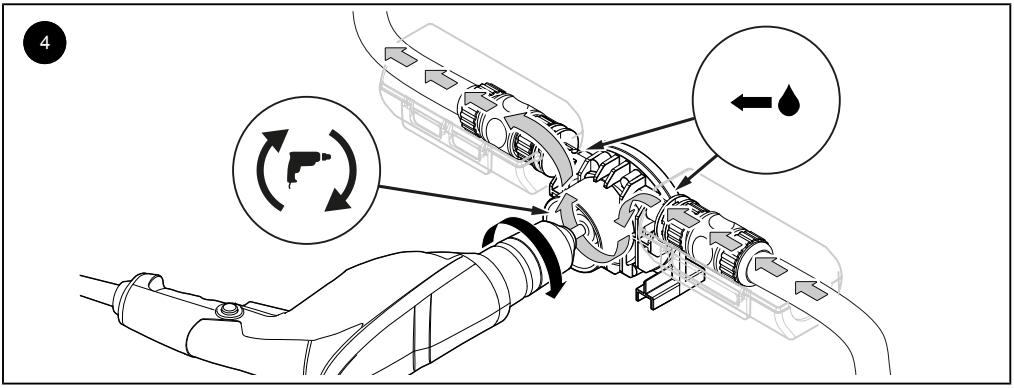

DE Ersatzteilliste
EN Spare parts list
FR Liste de pièces de rechange
ES Lista de piezas de recambio
NL Reserveonderdelenlijst
IT Elenco dei pezzi di ricambio
PT Lista das peças sobressalentes
SK Zoznam náhradných dielov
SV Reservdelslista
FI Varaosaluettelo
PL Wykaz części zamiennych
EL Λίστα ανταλλακτικών
TR Yedek parça listesi
CS Seznam náhradních dílů
HU Pótalkatrészlista
RO Listă cu piese de schimb
BG Списък с резервни части
HR Popis zamjenskih dijelova
UK Перелік запчастин
RU Список запасных частей

4540000	4541000
119930001	119950217

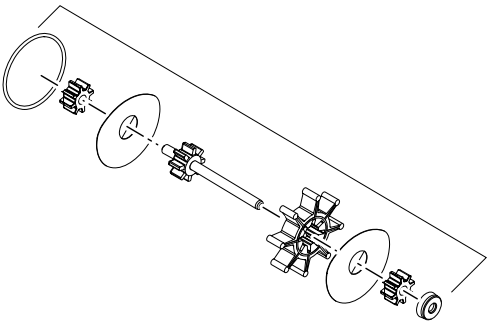

4542000
115981174

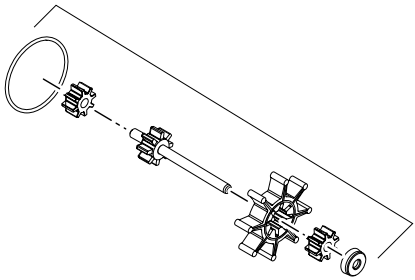

115981173

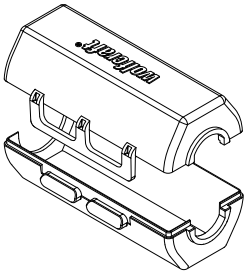

4540000	4541000 4542000
117710038	117710027
5 x 3 mm	6 x 3 mm



1 x

4542000
116710322



1 x
M4 x 12
DIN 7500

4540000 4541000
116710205



1 x
3,9 x 13
DIN 7981

119904540

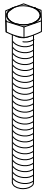

2 x
M6 x 40
DIN 933



2 x
M6,4
DIN 9021



2 x
M6,4
DIN 125



2 x
M6
DIN 985

DE

ALLGEMEINE INFORMATIONEN

EINLEITUNG

Diese Betriebsanleitung beschreibt die wolfcraft-Bohrmaschinenpumpen 4540000 / 4541000 / 4542000 (im Folgenden auch als „Produkt" oder „Bohrmaschinenpumpe" bezeichnet). Bewahren Sie die Betriebsanleitung für die Zukunft sicher auf.

Die Abbildungen in dieser Betriebsanleitung dienen Ihnen zum besseren Verständnis von Sachverhalten und Handlungsabläufen. Die Darstellungen in den Abbildungen sind beispielhaft und können geringfügig vom tatsächlichen Aussehen Ihres Produktes abweichen.

SYMBOLE UND BEDEUTUNG

⚠ WARNUNG

WARNUNG

...bedeutet, dass schwere bis lebensgefährliche Personenschäden auftreten können.

⚠ VORSICHT

VORSICHT

...bedeutet, dass leichte bis mittelschwere Personenschäden auftreten können.



Warnung vor einer Gefahrstelle

Dieses Symbol weist auf eine allgemeine Gefährdung hin, die, wenn sie nicht gemieden wird, eine Verletzung zur Folge haben könnte.



Warnung vor einer Gefahrstelle

Dieses Symbol weist darauf hin, dass Gefahren aufgrund von elektrischer Spannung für Leben und Gesundheit von Personen bestehen.



Anleitung beachten!

Dieses Symbol weist Sie darauf hin, dass diese Betriebsanleitung zu beachten ist.



Netzstecker ziehen!

Dieses Symbol weist Sie darauf hin, dass der Netzstecker zu ziehen ist.



Anleitung der Bohrmaschine beachten!



Nicht bei Nässe oder Feuchtigkeit benutzen! Nur geschützt vor Regen und Spritzwasser verwenden.



Achtung: Nicht geeignet zum Fördern von giftigen, ätzenden, brennbaren Flüssigkeiten.



Nicht zum Fördern von Lebensmitteln wie z. B. Trinkwasser geeignet!



Die Drehzahl der Bohrmaschine darf maximal 2.800 Umdrehungen pro Minute betragen.



Maximale Trockenlaufzeit von 30 Sekunden nicht überschreiten!



Nur unter ständiger Aufsicht benutzen!



Drehrichtung der Bohrmaschine beachten! Vor der Inbetriebnahme auf Rechtslauf einstellen.



Beachten Sie die Fließrichtung des Wassers.



Nur mit Spritzschutz verwenden.

SICHERHEIT

ALLGEMEINE SICHERHEITSHINWEISE

⚠ WARNUNG

Verletzungsgefahr durch Missachtung der Sicherheitshinweise und Anweisungen!

Versäumnisse bei der Einhaltung der Sicherheitshinweise und Anweisungen können elektrischen Schlag, Brand und/oder schwere Verletzungen verursachen.

- ▶ Durch Befolgen der angegebenen Sicherheitshinweise und Anweisungen in dieser Betriebsanleitung können Personen- und Sachschäden während der Arbeit mit und an dem Produkt vermieden werden.
- ▶ Lesen Sie vor Beginn sämtlicher Arbeiten am Produkt die Betriebsanleitung, insbesondere das Kapitel **Sicherheit** und die jeweiligen Sicherheitshinweise, vollständig. Das Gelesene muss verstanden worden sein.

Beachten Sie grundsätzlich folgende Sicherheitshinweise:

- Halten Sie Elektrowerkzeuge von Regen oder Nässe fern! – Stromschlaggefahr
- Wenn Sie mit einem Elektrowerkzeug im Freien arbeiten, verwenden Sie nur Verlängerungsleitungen, die auch für den Außenbereich geeignet sind.
- Halten Sie Kinder und andere Personen während der Benutzung des Elektrowerkzeugs fern. Bei Ablenkung können Sie die Kontrolle über das Elektrowerkzeug verlieren.
- Vermeiden Sie eine unbeabsichtigte Inbetriebnahme. Vergewissern Sie sich, dass das Elektrowerkzeug ausgeschaltet ist, bevor Sie es an die Stromversorgung anschließen, es aufnehmen oder tragen.
- Entfernen Sie Einstellwerkzeuge oder Schraubenschlüssel, bevor Sie das Elektrowerkzeug einschalten.
- Tragen Sie geeignete Kleidung. Tragen Sie keine weite Kleidung oder Schmuck. Halten Sie Haare und Kleidung fern von sich bewegenden Teilen. Lockere Kleidung, Schmuck oder lange Haare können von sich bewegenden Teilen erfasst werden.
- Ziehen Sie den Stecker aus der Steckdose, bevor Sie Geräteeinstellungen vornehmen, Einsatzwerkzeugteile wechseln oder das Elektrowerkzeug weglegen. Diese Vorsichtsmaßnahme verhindert den unbeabsichtigten Start des Elektrowerkzeugs.
- Bewahren Sie unbenutzte Elektrowerkzeuge außerhalb der Reichweite von Kindern auf. Lassen Sie keine Personen das Elektrowerkzeug benutzen, die mit diesem nicht vertraut sind oder diese Anweisungen nicht gelesen haben. Elektrowerkzeuge sind gefährlich, wenn sie von unerfahrenen Personen benutzt werden.

PRODUKTSPEZIFISCHE SICHERHEITSHINWEISE

⚠ ACHTUNG!

- Die Pumpe während des Betriebs niemals unbeaufsichtigt lassen! – Überhitzungsgefahr
- Verwenden Sie die Bohrmaschinenpumpe nur bei trockenem Wetter / in trockener Umgebung. Vermeiden Sie den Kontakt mit Spritzwasser. Es besteht Stromschlaggefahr!
- Achten Sie darauf, dass das für die Montage verwendete Brett geneigt angeordnet ist, sodass eventuell an den Anschlussstellen austretendes Wasser von der Bohrmaschine wegfließen kann.
- Achten Sie vor dem Einschalten der Bohrmaschine darauf, dass diese mit dem Handgriff auf dem montierten Brett aufliegt, um ein Umschlagen oder Verdrehen zu verhindern. Es besteht Quetsch- oder Verletzungsgefahr!
- Überprüfen Sie vor Arbeitsbeginn die Funktionsfähigkeit und die richtige Montage von Bohrmaschinenpumpe und Bohrmaschine.
- Achten Sie vor der Nutzung auf den festen Sitz der Schläuche.
- Prüfen Sie die Schlauchanschlüsse und das Pumpengehäuse auf Leckage. Bei Austritt von Wasser am Pumpengehäuse oder an den Schlauchanschlüssen darf die Bohrmaschinenpumpe nicht weiter betrieben werden.
- Verwenden Sie zwischen Gerätestecker der Bohrmaschine und Steckdose unbedingt einen Fehlerstrom-Schutzschalter (PRCD).
- Montieren Sie grundsätzlich den mitgelieferten Spritzschutz!
- Greifen Sie nie in laufende Maschinen und sich drehende Teile.
- Beachten Sie, dass die Bohrmaschinenpumpe nicht von Hand gedreht werden kann.
- Beachten Sie die Betriebsanleitung der verwendeten Bohrmaschine.
- Nehmen Sie keine technischen Änderungen an der Bohrmaschinenpumpe vor.
- In der Bohrmaschinenpumpe wird ein biologisch abbaubares Schmierfett verwendet.
- Bei einer Blockade der Bohrmaschinenpumpe die verwendete Bohrmaschine umgehend abschalten, den Netzstecker ziehen, die Bohrmaschinenpumpe aufschrauben und auf Beschädigungen prüfen.
- Verwenden Sie für eine Reparatur nur original wolfcraft-Ersatzteile.

BESTIMMUNGSGEMÄSSER GEBRAUCH

Die Bohrmaschinenpumpe 4540000 / 4541000 / 4542000 ist für das temporäre Fördern von Brauchwasser ausgelegt. Sie eignet sich zum Entleeren von Behältnissen wie z. B. Gartenteichen, Regentonnen, Whirlpools, defekten Waschmaschinen o. ä. Die Bohrmaschinenpumpe ist ausschließlich für Bohrmaschinen mit einer Leistung von mindestens 600 Watt geeignet. Die verwendete Bohrmaschine muss den gültigen Normen entsprechen. Gegen Verdrehen der Bohrmaschinenpumpe muss diese mit dem im Lieferumfang enthaltenen Befestigungsmaterial auf einem geeigneten Holzbrett befestigt werden. Die Bohrmaschinenpumpe darf nur in Kombination mit dem mitgelieferten Spritzschutz verwendet werden. Sie darf maximal 30 Sekunden trockenlaufen. Zwischen Steckdose und Bohrmaschine muss ein Fehlerstrom-Schutzschalter (PRCD) geschaltet sein. Die Schläuche dürfen nur mit passenden Hahnverbindern (4540: Hahnverbinder G ½" / 21 mm; 4541/4542: Hahnverbinder G ¾" / 26,5 mm) an die Bohrmaschinenpumpe angeschlossen werden. Die Herstellerangaben und die Sicherheitshinweise der verwendeten Maschinen sowie die Sicherheitshinweise der Pumpen sind einzuhalten.

Eine andere Verwendung als die bestimmungsgemäße Verwendung gilt als Fehlanwendung.

VERNÜNFTIGERWEISE VORHERSEHBARE FEHLANWENDUNG

- Die Bohrmaschinenpumpe ist nicht geeignet zum Fördern von giftigen, ätzenden, leicht brennbaren oder explosiven Stoffen (z. B. Alkohol, Benzin, Petroleum, Öle, Nitroverdünnung, Natronlauge).
- Die Bohrmaschinenpumpe ist nicht geeignet zum Fördern von Solarträgerflüssigkeiten, Wärmeträgerflüssigkeiten oder Heizungsschutzflüssigkeiten.
- Die Verwendung mit Akkumaschinen ist nicht zulässig.
- Die Bohrmaschine darf nicht in Kontakt mit Wasser kommen.
- Die Bohrmaschinenpumpe darf nicht freihändig verwendet werden.
- Die Bohrmaschinenpumpe darf nicht unbeaufsichtigt betrieben werden.
- Es dürfen keine Veränderungen an der Maschine vorgenommen werden. Der EIN-Schalter darf nicht mit Hilfsmitteln fixiert werden.
- Es dürfen keine regelbaren Düsen/Ventile verwendet werden.
- Die Bohrmaschinenpumpe darf nicht im permanenten Dauerbetrieb verwendet werden.
- Die Bohrmaschinenpumpe wurde nicht nach Vorgabe auf der Montageauflage befestigt.

PRODUKTÜBERSICHT

LIEFERUMFANG

Packen Sie das Produkt aus dem Karton aus und überprüfen Sie den Inhalt auf Vollständigkeit aller abgebildeten Teile (Abb.1).

TECHNISCHE DATEN

	4540000	4541000	4542000
Innendurchmesser Anschlussstutzen Pumpe:	13 mm	17 mm	17 mm
Außendurchmesser Schraubgewinde Pumpe:	21 mm	26,5 mm	26,5 mm
Passender Hahnverbinder:	G ½" (21 mm)	G ¾" (26,5 mm)	G ¾" (26,5 mm)
Passende Schlauchverbinder:	½" (13 mm) / ¾" (19 mm)	½" (13 mm) / ¾" (19 mm)	½" (13 mm) / ¾" (19 mm)
Passende Schlauchdurchmesser:	½" (13 mm) / ¾" (19 mm)	½" (13 mm) / ¾" (19 mm)	½" (13 mm) / ¾" (19 mm)
Maximaldrehzahl Bohrmaschine:	max. 2.800 RPM	max. 2.800 RPM	max. 2.800 RPM
Maximale Durchflussleistung:	max. 1.300 l/h	max. 3.000 l/h	max. 3.000 l/h
Maximale Trockenlaufzeit:	max. 30 Sekunden	max. 30 Sekunden	max. 30 Sekunden
Schaftdurchmesser:	6 mm	8 mm	8 mm
Ansaughöhe:	max. 3 m	max. 3 m	max. 3 m
Förderhöhe:	max. 15 m	max. 30 m	max. 30 m

MONTAGE

MONTAGEWERKZEUG

Folgendes Montagewerkzeug wird benötigt (nicht im Lieferumfang enthalten):



Schraubenschlüssel:

2 x SW 10



Holzbohrer:

Ø 6 mm

ERFORDERLICHES ZUBEHÖR

Folgendes Zubehör wird für die Montage benötigt (nicht im Lieferumfang enthalten):

- 2x Hahnverbinder (siehe technische Daten)
- 2x passende Schlauchkupplung
- Geeignete Montageauflage

MONTAGE DER PUMPE



WARNUNG

Stromschlag durch abgerissenes Stromkabel

Die Nicht-Verwendung der Befestigungsmaterialien oder der Einsatz eines zu kurzen Auflagebrettes kann dazu führen, dass die Pumpe sich mit Bohrmaschine um die eigene Achse dreht. Dadurch kann das Stromkabel abreißen und einen elektrischen Schlag hervorrufen.

▶ Wählen Sie für die Montage eine ausreichend dimensionierte Auflage und verwenden Sie die beiliegenden Befestigungsmaterialien zur Montage.

VORSICHT

Es besteht Quetsch- oder Verletzungsgefahr durch Umschlagen oder Verdrehen der Bohrmaschine!

▶ Achten Sie darauf, dass der Handgriff auf der rechten Seite der Bohrmaschine aufliegt.

Gehen Sie bei der Montage wie folgt vor:

Bereiten Sie zuerst ein geeignetes Brett als Montageauflage vor. Wählen Sie die Abmessungen des Brettes so aus, dass nach erfolgter Montage die Abstände der Bohrmaschine und Bohrmaschinenpumpe zu den Rändern des Brettes mindestens 5 cm einhalten. Das Auflagebrett muss an einem Ende über einen Standfuß verfügen, um ein Gefälle zu erzeugen, sodass eventuell an den Anschlussstellen austretendes Wasser von der Bohrmaschine wegfließen kann.

Montieren Sie die Bohrmaschinenpumpe mit den mitgelieferten Befestigungsmaterialien auf das Auflagebrett (Abb. 3.1).

Spannen Sie die Achse der Bohrmaschinenpumpe in das Bohrfutter der Bohrmaschine. Achten Sie darauf, dass der Handgriff auf der rechten Seite der Bohrmaschine aufliegt, um ein Umschlagen oder Verdrehen zu verhindern (Abb. 3.2).

Schrauben Sie die passenden Hahnverbinder (nicht im Lieferumfang) auf die Anschlüsse der Bohrmaschinenpumpe und schließen Sie je einen Saug- und Druckschlauch mittels einer Schlauchkupplung an (nicht im Lieferumfang. Abb. 3.3). Beachten Sie dabei die Fließrichtung des Wassers. Die Durchflussrichtung ist mit einem Pfeil auf der Bohrmaschinenpumpe gekennzeichnet. Sehen Sie hierzu auch die Abb 4.

Installieren Sie den Spritzschutz, indem Sie die obere Schale auf die untere Schale festklipsen. Achten Sie dabei auf den Formschluss an den beiden Anschlussstellen, die Schalen müssen dabei in die vorgesehene Nut greifen (Abb. 3.4).

INBETRIEBNAHME

Beachten Sie die folgenden Hinweise für die Inbetriebnahme:

- Überprüfen Sie vor jeder Nutzung die Bohrmaschinenpumpe, deren Zubehör und Anschlussteile auf mögliche Beschädigungen. Verwenden Sie keine defekten Geräte, Zubehör oder Anschlussteile.
- Die Bohrmaschinenpumpe hat eine Ansaughöhe bis maximal 3 Meter und eine maximale Fördermenge abhängig von der Förderhöhe und vom verwendeten Schlauchdurchmesser. Beachten Sie hierzu auch die technischen Angaben.
- Halten Sie mindestens 1 Meter Abstand zum auszusaugenden Medium ein.
- Überprüfen Sie die eingestellte Drehrichtung der Bohrmaschine, diese darf nur im Rechtslauf betrieben werden.
- Achten Sie darauf, dass während des Ansaugens die Druckseite geöffnet sein muss. Die Fördermenge können Sie über die Drehzahl der Bohrmaschine regulieren.
- Um die Langlebigkeit der Bohrmaschinenpumpe zu gewährleisten, empfehlen wir, vor der Inbetriebnahme den Ansaugschlauch mit Wasser zu füllen und gegebenenfalls ein Rückschlagventil zu verwenden.
- Achten Sie darauf, dass Sie nach dem Umpumpen die Bohrmaschine direkt wieder ausschalten.

FEHLERBEHEBUNG

Problem	Mögliche Ursache	Fehlerbehebung
Die Pumpe saugt nicht an.	Schlauch an Saug- und Druckseite vertauscht	Förderrichtung / Ansaugseite / Ausgangsseite überprüfen
	Luft im Schlauch	Ansaugschlauch mit Wasser füllen und gegebenenfalls ein Rückschlagventil verwenden
	Bohrmaschine hat zu wenig Leistung	Netzbetriebene Bohrmaschine mit mindestens 600 W verwenden; Drehzahl erhöhen auf max. 2800 RPM
Wasser tritt an den Anschlussstellen aus.	Verbindungsstücke und Schläuche nicht korrekt montiert/undicht	Korrekte Montage der Verbindungsstücke und Schläuche überprüfen; Schläuche auf Leckage überprüfen.
Wasser tritt an der Antriebswelle aus	Pumpe nicht auf Brett montiert	Korrekte Montage laut Anleitung durchführen
Die Pumpe funktioniert beim zweiten Einsatz nicht mehr.	Fördermedium überprüfen	Die Pumpe ist ausschließlich für Brauchwasser geeignet; andere Flüssigkeiten können die Pumpe irreparabel beschädigen

WARTUNG UND REINIGUNG

- Reinigen Sie das Produkt nach jedem Arbeiten mit klarem, kaltem Wasser.
- Verwenden Sie keine scharfen und/oder scheuernden Reinigungs- oder Lösungsmittel und kein heißes Wasser.

DEMONTAGE UND ENTSORGUNG

Entsorgen Sie Verpackungsmaterialien stets umweltgerecht und beachten Sie auch im Falle der Entsorgung des Produktes die geltenden örtlichen Entsorgungsvorschriften.

GARANTIEERKLÄRUNG

Liebe Heimwerkerin, lieber Heimwerker, Sie haben ein hochwertiges und langlebiges Produkt erworben, dessen hohe Qualität wolfcraft durch eine intensive Entwicklungs- und Testphase sowie laufende Kontrollen sichergestellt. Auf das erworbene wolfcraft-Produkt gewähren wir Ihnen bei ausschließlicher Nutzung im Heimwerkerbereich entsprechend der jeweiligen Produktkennzeichnung 10 Jahre Garantie ab Kaufdatum. Der unentgeltliche Garantieanspruch gilt für den Bereich der Europäischen Union, der Schweiz, Großbritanniens und Norwegens. Von der Garantie umfasst sind nur Schäden am Kaufgegenstand selbst, und nur solche, die auf Material und Fabrikationsfehler zurückzuführen sind. Etwaige Fehler werden wir nach eigenem Ermessen auf unsere Kosten durch Reparatur oder Lieferung neuer oder generalüberholter Teile beheben. Ihre vertraglichen oder gesetzlichen Rechte gegenüber dem jeweiligen Verkäufer auf Nacherfüllung, Rücktritt, Minderung, Schadensersatz oder Aufwendungsersatz werden durch diese Garantie nicht berührt. Nicht von dieser Garantie umfasst sind Mängel und Schäden, die auf unsachgemäße Bedienung oder fehlende Wartung zurückzuführen sind. Ebenso nicht von der Garantie umfasst sind übliche Abnutzungserscheinungen und gebrauchsüblicher Verschleiß sowie Mängel und Schäden, die dem Kunden bei Vertragsschluss bekannt waren. Ansprüche aus der Garantie können nur durch schriftliche Anzeige gegenüber wolfcraft unter Vorlage der Originalrechnung mit Kaufdatum innerhalb einer Ausschlussfrist von zwei Monaten nach Auftreten des Mangels oder Schadens oder bei nicht sofort erkennbaren Fehlern innerhalb von zwei Monaten nach ihrer Entdeckung geltend gemacht werden. Die Kosten der Einsendung und Rücksendung des Produkts übernimmt wolfcraft. Hat jedoch wolfcraft oder der zuständige Kundendienst dem Kunden für die Einsendung ein bestimmtes Frachtunternehmen genannt und nutzt der Kunde ein anderes Frachtunternehmen, kommt wolfcraft für die Kosten der Einsendung nicht auf. Diese Garantie unterliegt dem Recht der Bundesrepublik Deutschland. Es steht Ihnen frei, sich auf eventuell günstigere gesetzliche Regelungen Ihres Heimatrechts zu berufen.

Garantieansprüche sind zu richten an:
wolfcraft GmbH
Wolffstraße 1
56746 Kempenich
Germany
info@wolfcraft.com

KONFORMITÄTSERKLÄRUNG

Hiermit erklärt die Firma wolfcraft GmbH in D-56746 Kempenich, Wolffstr. 1, dass diese Produkte (Bohrmaschinenpumpen 4540000, 4541000, 4542000) der Maschinenrichtlinie 2006/42/EG, Anhang I entsprechen.

Kempenich, 16.12.2024



Stefan Weigel

Bevollmächtigte Person zur Unterzeichnung der Konformitätserklärung und zur Zusammenstellung der technischen Unterlagen (Mitglied der Geschäftsleitung wolfcraft GmbH).

GENERAL INFORMATION

INTRODUCTION

These operating instructions describe wolfcraft Power Drill Pump 4540000/4541000/4542000 (the "product" or "power drill pump"). Keep the operating instructions in a safe place for future reference.

The purpose of the illustrated figures in these operating instructions is to help you better understand the descriptions and step sequences. The representations in the figures are examples and may deviate slightly from the actual appearance of your product.

SYMBOLS AND MEANINGS

WARNING

WARNING

...means that there is risk of severe to life-threatening injury.

CAUTION

CAUTION

...means that there is risk of minor to moderate injury.



Warning of a danger

This symbol indicates a general hazard that, if not avoided, could result in injury.



Warning of a danger

This symbol indicates that there are risks to life and health, caused by electrical voltage.



Observe instructions

This symbol indicates that the operating instructions must be followed.



Unplug from the mains

This symbol indicates that you have to unplug from the mains.



Observe instruction manual of the power drill.



Do not use in wet or damp conditions. Only use with rain and splash protection.



Caution: Not suitable for pumping toxic, corrosive or flammable liquids.



Do not use for conveying consumables like potable water.



The drill speed must not exceed 2,800 RPM.



Do not exceed a maximum dry run time of 30 seconds.



Only operate under constant supervision.



Pay attention to direction of rotation of the power drill. Before startup, set the drill to clockwise rotation.



Pay attention to the direction of flow of the water.



Only use with splash guard.

SAFETY

GENERAL SAFETY INFORMATION

WARNING

Risk of injury if safety information and instructions are disregarded.

Failure to comply with safety information and instructions can lead to electric shock, fire and/or serious injury.

- ▶ By following the safety information and instructions provided in these operating instructions, personal injury and property damage may be prevented when working at or with the product.
- ▶ Before starting any work on the product, read the operating instructions, in particular the **Safety** chapter and the respective safety instructions. It is important to understand the information that has been read.

Always comply with the following safety instructions:

- Keep power tools out of the rain and away from wet environments. – Risk of electric shock
- When working with a power tool outside, use only extension cables that are suitable for outdoor use.
- Keep children and other persons at a safe distance when using the power tool. If you are distracted, you may lose control of the power tool.
- Prevent unintentional starting. Ensure that the power switch of the power tool is in the OFF position before connecting to the power source, picking up or carrying the tool.
- Remove the adjusting tools or spanners before switching on the power tool.
- Wear suitable clothing. Never wear loose clothing or jewellery. Keep hair and clothing away from moving parts. Loose clothing, jewellery or long hair can get caught in moving parts.
- Disconnect the plug from the electric socket before adjusting the tool, changing accessories or storing the power tool. This precautionary measure prevents the power tool from being started accidentally.
- When not in use, store power tools out of reach of children. Do not allow persons who are unfamiliar with the power tool or these instructions to use the power tool. Power tools are dangerous if used by inexperienced persons.

PRODUCT-SPECIFIC SAFETY INFORMATION

⚠ CAUTION

- Never leave the pump unattended while it is running. – Risk of overheating
- Only use the power drill pump in dry weather or a dry environment. Avoid contact with splashing water. Risk of electric shock.
- Make sure the board used for mounting is angled so that any water leaking from the connections flows away from the power drill.
- Before switching on the power drill, ensure it rests with its handle on the mounted board to prevent it from tipping over or rotating. Risk of crushing or injury.
- Before starting work, check that the power drill pump and power drill have been properly mounted and are fully functional.
- Before use, check that the hoses are securely connected.
- Check the hose connections and pump housing for leaks. If water is leaking at the pump housing or the hose connections, stop using the power drill pump immediately.
- Always use a residual current circuit breaker (PRCD) between the mains plug of the power drill and the power socket.
- Always install the supplied splash guard.
- Never reach into running machines or rotating parts.
- Please note that the power drill pump cannot be turned by hand.
- Follow the operating instructions of the power drill being used.
- Do not make any technical modifications to the power drill pump.
- Biodegradable grease is used inside the power drill pump.
- If the power drill pump becomes blocked, turn off the power drill immediately, unplug it, open the power drill pump, and inspect it for damage.
- Use only genuine wolfcraft spare parts for repairs.

INTENDED USE

The Power Drill Pump 4540000/4541000/4542000 is intended exclusively for temporary pumping of non-potable water. It is suitable for emptying containers such as garden ponds, rain barrels, hot tubs or defective washing machines. The power drill pump is intended exclusively for power drills with a rating of at least 600 W. The power drill used must comply with the applicable standards. Use the included mounting material to secure the power drill pump to a suitable wooden board to prevent it from rotating. The power drill pump may only be used in combination with the supplied splash guard. It must not run dry for more than
30 seconds. A residual current circuit breaker (PRCD) must be used between the power drill and the power socket. Only compatible tap connectors (4540: tap connector G ½"/21 mm; 4541/4542: tap connector G ¾"/ 26.5 mm) may be used to attach hoses to the power drill pump. Observe the manufacturer's safety instructions for the machines used, as well as the safety instructions for the pumps.

Any use other than that intended shall be considered misuse.

REASONABLY FORESEEABLE MISUSE

- The power drill pump is not suitable for pumping toxic, corrosive, flammable or explosive substances (e.g. alcohol, petrol, paraffin, oils, nitro-cellulose combination thinner, caustic soda).
- The drill pump is not suitable for pumping solar carrier liquids, thermal liquids or heating protection liquids.
- The pump must not be operated with cordless power drills.
- The power drill must not come into contact with water.
- The power drill pump must not be used freehand.
- The power drill pump must not be left unattended while it is running.
- No modifications may be made to the machine. The ON switch must not be held in the ON position with any aids.
- Do not use any adjustable nozzles or valves.
- The pump must not be run in continuous mode permanently.
- The power drill pump was not mounted on the mounting support as instructed.

PRODUCT OVERVIEW

SCOPE OF DELIVERY

Take the product out of the cardboard box and check that the contents are complete and all illustrated parts are included (Fig.1).

TECHNICAL DATA

	4540000	4541000	4542000
Inner diameter of connection fittings of the pump:	13 mm	17 mm	17 mm
Outer diameter of pump screw thread:	21 mm	26.5 mm	26.5 mm
Compatible tap connectors:	G ½" (21 mm)	G ¾" (26.5 mm)	G ¾" (26.5 mm)
Compatible hose connectors:	½" (13 mm)/ ¾" (19 mm)	½" (13 mm)/ ¾" (19 mm)	½" (13 mm)/ ¾" (19 mm)
Compatible hose diameter:	½" (13 mm)/ ¾" (19 mm)	½" (13 mm)/ ¾" (19 mm)	½" (13 mm)/ ¾" (19 mm)
Maximum speed of power drill:	max. 2,800 RPM	max. 2,800 RPM	max. 2,800 RPM
Maximum flow rate:	max. 1,300 l/h	max. 3,000 l/h	max. 3,000 l/h
Maximum dry run time:	max. 30 seconds	max. 30 seconds	max. 30 seconds
Shaft diameter:	6 mm	8 mm	8 mm
Suction height:	max. 3 m	max. 3 m	max. 3 m
Delivery height:	max. 15 m	max. 30 m	max. 30 m

ASSEMBLY

ASSEMBLY TOOL

The following assembly tools are required (not included):



Spanner:

2 x A/F 10



Wood twist drill bit:

Ø 6 mm

REQUIRED ACCESSORIES

The following accessories are required for mounting (not included):

- 2x tap connectors (see technical specifications)
- 2 x fitting hose coupling
- Suitable mounting base

ASSEMBLING THE PUMP



WARNING

Electric shock caused by a torn power cable

If the included mounting materials are not used or the support board is too short, there is risk of the pump rotating around its own axis together with the power drill. This could tear off the power cable and result in an electric shock.

► Use a properly sized mounting surface and the provided mounting materials for installation.

CAUTION

Risk of crushing or injury due to the drill tipping over or rotating.

► Make sure the handle is positioned on the right side of the power drill.

Proceed as follows for the installation:

First, prepare a suitable board to serve as a mounting base. Choose board dimensions where both the power drill and pump are at least 5 cm away from the edges once installed. The support board must have a leg on one end to create a slope, allowing any water that leaks from the connections to drain away from the drill.

Mount the power drill pump onto the support board using the included mounting materials (Fig. 3.1).

Clamp the power drill pump's axle into the drill chuck. Make sure the handle is positioned on the right side of the power drill, to prevent it from tipping over or rotating (Fig. 3.2).

Screw compatible tap connectors (not included) onto the power drill pump's connections, then connect a suction hose and a pressure hose using a hose couplings (also not included. Fig. 3.3). Pay attention to the direction of flow of the water. The direction of flow is indicated by an arrow on the power drill pump. Also see Fig. 4.

Install the splash guard by clipping the top shell onto the bottom shell. Make sure that there is a positive fit at the two connection points; the shells have to fit into the designated groove (Fig. 3.4).

INITIAL USE

Please note the following information regarding initial use:

- Before each use, check the power drill pump, its accessories and connecting parts for any damage. Do not use any defective devices, accessories or connecting parts.
- The power drill pump has a maximum suction height of 3 metres and the maximum flow rate depends on the delivery height and hose diameter. Also refer to the technical specifications.
- Keep a minimum distance of 1 metre from the medium being pumped.
- Check the set rotation direction of the drill; it may only be operated with clockwise rotation.
- The pressure side must be open while suction is in progress. You can control the flow rate by adjusting the speed of the power drill.
- To ensure a long service life for the power drill pump, we recommend filling the suction hose with water before use and, if necessary, using a non-return valve.
- Make sure to immediately switch off the power drill after pumping is complete.

TROUBLESHOOTING

Problem	Possible cause	Troubleshooting
The pump is not drawing liquid.	Suction and pressure hoses swapped	Check the flow direction/suction side/discharge side
	Air in hose	Fill suction hose with water and use a non-return valve, if necessary
	Power drill does not provide enough power	Use a mains-powered drill with at least 600 W; increase speed up to 2800 RPM
Water is leaking from the connection points.	Connecting parts and hoses not installed correctly/leaking	Check all connecting parts and hoses for proper installation: check hoses for leaks.
Water leaking from the drive shaft	Pump not mounted to a board	Mount the pump as described in the manual
Pump no longer works on second use.	Check the liquid being pumped	The pump is designed for non-potable water only; other liquids may damage it irreversibly

MAINTENANCE AND CLEANING

- Clean the product with clear, cold water after each use.
- Do not use aggressive and/or scouring cleaning agents or solvents, and no hot water.

DISASSEMBLY AND DISPOSAL

Always dispose of the packaging materials in an environmentally friendly manner. In the event of disposing of the product, observe local disposal regulations.

WARRANTY STATEMENT

Dear DIY enthusiast: You have purchased a durable premium product, the high quality of which is safeguarded by wolfcraft through rigorous development and testing phases, along with continuous checks. For this wolfcraft product, we grant you a 10 year warranty – as marked on the product – from the date of purchase, provided the product is used exclusively for DIY purposes. The warranty is free of charge and applies in the territory of the European Union, Switzerland, the UK and Norway. This warranty only covers damage to the purchased item itself and only such damage that is attributable to material or manufacturing defects. At our discretion and at our expense, we will rectify any faults either through repairs, or by supplying new or overhauled parts. This warranty does not affect your contractual or statutory rights against the respective seller for supplementary performance, rescission, reduction, damages or reimbursement of expenses. This warranty does not cover defects or damage attributable to improper operation or inadequate maintenance of the product. Moreover, the warranty does not include the effects of normal wear, or defects or damage known to the customer upon conclusion of the purchase contract. Claims under the warranty can only be asserted by notifying wolfcraft in writing within a cut-off period of two months after the defect or damage occurred, or in the case of faults that are not immediately noticeable, within two months after their discovery. The claim notification needs to include the original invoice with the date of purchase. The cost for shipping and returning the product will be paid by wolfcraft. However, if wolfcraft or the responsible customer service has specified a certain carrier for the shipment and the customer commissions a different carrier, wolfcraft will not pay the cost of the shipment. This warranty is subject to the laws of the Federal Republic of Germany. You are entitled to invoke the statutory provisions of your home country, if these are more favourable.

Address warranty claims to:
wolfcraft GmbH
Wolffstraße 1
56746 Kempenich
Germany
info@wolfcraft.com

DECLARATION OF CONFORMITY

wolfcraft GmbH in D-56746 Kempenich, Wolffstr. 1 hereby declares that these products (Power Drill Pumps 4540000, 4541000, 4542000) conform to the Machinery Directive 2006/42/EC, Annex I.
Kempenich, 16 December 2024



Stefan Weigel
Person authorised to sign the declaration of conformity and to compile the technical documentation (member of the management of wolfcraft GmbH).

INFORMATIONS GÉNÉRALES

INTRODUCTION

Ce mode d'emploi décrit les pompes pour perceuses 4540000 / 4541000 / 4542000 (désignées dans ce qui suit par « produit » ou « pompe pour perceuses »). Conservez ces instructions en lieu sûr pour pouvoir les consulter ultérieurement.

Les illustrations figurant dans le présent mode d'emploi servent à mieux comprendre les faits et le déroulement des opérations. Les représentations de ces illustrations ont valeur d'exemple et peuvent différer légèrement de l'apparence réelle de votre produit.

SYMBOLES ET LEUR SIGNIFICATION

⚠ AVERTISSEMENT

AVERTISSEMENT

... signifie que des blessures graves, voire mortelles, peuvent se produire.

⚠ ATTENTION

ATTENTION

... signifie que des blessures légères ou moyennes peuvent se produire.



Avertissement d'une zone dangereuse

Ce symbole indique un danger général qui, s'il n'est pas évité, peut entraîner des blessures.



Avertissement d'une zone dangereuse

Ce symbole indique qu'il existe des dangers dus à la tension électrique pour la vie et la santé des personnes.



Respecter les instructions !

Ce symbole indique que ce mode d'emploi doit être respecté.



Débrancher l'appareil !

Ce symbole indique que la fiche secteur doit être débranchée.



Respecter les instruction de la perceuse !



Ne pas utiliser en cas d'humidité ou de pluie ! Utiliser uniquement à l'abri de la pluie et des projections d'eau.



Attention : ne convient pas au pompage de liquides toxiques, corrosifs et inflammables.



Ne convient pas au pompage de denrées alimentaires telles que l'eau potable !



La vitesse de rotation de la perceuse ne doit pas dépasser 2 800 tours par minute.



Ne pas dépasser une durée maximale de fonctionnement à sec de 30 secondes !



Utiliser uniquement sous surveillance constante !



Respecter le sens de rotation de la perceuse ! Avant la mise en service, régler le sens de rotation à droite.



Tenez compte du sens d'écoulement de l'eau.



Utiliser uniquement avec une protection anti-éclaboussures.

SÉCURITÉ

CONSIGNES DE SÉCURITÉ GÉNÉRALES

⚠ AVERTISSEMENT

Risque de blessure en cas de non-respect des consignes de sécurité et des instructions !

Le non-respect des consignes de sécurité et des instructions peut engendrer un risque d'électrocution, d'incendie et / ou de blessures graves.

- ▶ En respectant les consignes de sécurité et les instructions spécifiées dans ce mode d'emploi, il est possible d'éviter les blessures et les dommages matériels lors du travail avec et sur le produit.
- ▶ Avant d'effectuer tout travail sur le produit, lisez entièrement le mode d'emploi et, tout particulièrement, le chapitre sur la **sécurité** et les consignes de sécurité correspondantes. Ces instructions doivent être comprises.

Respectez systématiquement les consignes de sécurité suivantes :

- – Maintenez vos outils électriques à l'abri de la pluie et de l'humidité ! – Risque d'électrocution
- – Si vous travaillez avec un outil électrique en extérieur, n'utilisez que des rallonges adaptées à l'extérieur.
- – Pendant l'utilisation de l'outil électrique, maintenez les enfants et les autres personnes à distance. Toute distraction peut vous faire perdre le contrôle de l'outil électrique.
- – Évitez toute mise en marche involontaire. Assurez-vous que l'outil électrique est bien à l'arrêt avant de le brancher sur secteur, de le saisir ou de le porter.
- – Retirez les outils de réglage ou les clés plates avant de mettre l'outil électrique sous tension.
- – Portez des vêtements adéquats. Ne portez ni vêtement ample, ni bijou. Veillez à ce que les cheveux et les vêtements soient à l'écart des pièces en mouvement. Des vêtements amples, des bijoux ou des cheveux longs peuvent se prendre dans les pièces mobiles.
- – Débranchez l'alimentation avant d'effectuer des réglages sur l'appareil, de changer les outils amovibles ou de ranger l'outil électrique. Cette mesure de précaution permet d'éviter le démarrage accidentel de l'outil électrique.
- – Rangez les outils électriques inutilisés hors de portée des enfants. Ne permettez pas aux personnes qui ne maîtrisent pas l'usage de l'appareil électrique ou qui n'ont pas lu les présentes instructions d'utiliser l'appareil. Les outils électriques sont dangereux s'ils sont utilisés par des personnes inexpérimentées.

CONSIGNES DE SÉCURITÉ SPÉCIFIQUES AU PRODUIT

⚠ ATTENTION !

- Ne jamais laisser la pompe sans surveillance pendant son fonctionnement ! – Risque de surchauffe
- Utilisez la pompe pour perceuses uniquement par temps sec / dans un environnement sec. Évitez tout contact avec les projections d'eau. Risque d'électrocution !
- Veillez à ce que la planche utilisée pour le montage soit inclinée afin que l'eau provenant éventuellement des points de raccordement puisse s'écouler loin de la perceuse.
- Avant de mettre la perceuse en marche, veillez à ce que la poignée repose bien sur la planche afin d'éviter tout basculement ou rotation. Risque d'écrasement ou de blessures !
- Avant d'entamer les opérations, vérifiez le bon fonctionnement et le montage adéquat de la pompe pour perceuses et de la perceuse.
- Avant utilisation, vérifiez que les tuyaux sont bien fixés.
- Vérifiez qu'il n'y a pas de fuite au niveau des raccords de tuyaux et du boîtier de la pompe. En cas de fuite d'eau au niveau du boîtier de la pompe ou des raccords de tuyau, la pompe pour perceuses doit être immédiatement arrêtée.
- Utilisez impérativement un disjoncteur différentiel (PRCD) entre la fiche de la perceuse et la prise de courant.
- Montez toujours la protection contre les éclaboussures fournie !
- Ne mettez jamais la main dans une machine en fonctionnement ou dans les pièces en rotation.
- Notez que la pompe pour perceuses ne peut pas être tournée à la main.
- Respectez le mode d'emploi de la perceuse utilisée.
- Ne procédez à aucune modification sur la pompe pour perceuses.
- Une graisse biodégradable est utilisée dans la pompe pour perceuses.
- En cas de blocage de la pompe pour perceuses, arrêtez immédiatement la perceuse utilisée, débranchez la fiche secteur, dévissez la pompe pour perceuses et vérifiez qu'elle n'est pas endommagée.
- Pour toute réparation, n'utilisez que des pièces de rechange d'origine wolfcraft.

UTILISATION CONFORME

La pompe pour perceuses 4540000 / 4541000 / 4542000 est destinée au pompage temporaire d'eau non potable. Elle convient pour vider des récipients tels que les bassins de jardin, les citernes, les jacuzzis, les machines à laver défectueuses, etc. La pompe pour perceuses est exclusivement destinée à être utilisée avec des perceuses d'une puissance minimale de 600 watts. La perceuse utilisée doit être conforme aux normes en vigueur. Pour éviter tout risque de rotation de la pompe pour perceuses, celle-ci doit être fixée à une planche en bois appropriée à l'aide du matériel de fixation fourni. La pompe pour perceuses ne doit être utilisée qu'en combinaison avec la protection anti-éclaboussures fournie. Elle ne doit pas fonctionner à sec pendant plus de 30 secondes. Un disjoncteur différentiel (PRCD) doit être branché entre la prise de courant et la perceuse. Les tuyaux ne doivent être raccordés à la pompe pour perceuses qu'à l'aide de raccords de robinet adaptés (4540 : raccord de robinet filet. ½" / 21 mm ; 4541/4542 : raccord de robinet filet. ¾" / 26,5 mm). Respecter les indications du fabricant et les consignes de sécurité concernant les machines utilisées et les pompes.

Toute utilisation autre que celle prévue est considérée comme étant une utilisation abusive.

UTILISATION ABUSIVE RAISONNABLEMENT PRÉVISIBLE

- La pompe pour perceuses ne convient pas au pompage de substances toxiques, corrosives, facilement inflammables ou explosives (par ex. alcool, essence, pétrole, huiles, dilution nitro, soude caustique).
- La pompe pour perceuses ne convient pas au pompage de fluides porteurs de chaleur solaire, de liquides caloporteurs ou de liquides de protection de chauffage.
- L'utilisation avec des machines sans fil n'est pas autorisée.
- La perceuse ne doit pas entrer en contact avec de l'eau.
- La pompe pour perceuses ne doit pas être utilisée sans être tenue à la main.
- La pompe pour perceuses ne doit pas être utilisée sans surveillance.
- Aucune modification ne doit être apportée à la machine. L'interrupteur MARCHE ne doit pas être fixé à l'aide de moyens auxiliaires.
- Il est interdit d'utiliser des buses/vannes réglables.
- La pompe pour perceuses ne doit pas être utilisée en fonctionnement continu.
- La pompe pour perceuses n'a pas été fixée sur le support de montage conformément aux instructions.

APERÇU PRODUIT

CONTENU DE LA LIVRAISON

Retirez le produit de son emballage et vérifiez qu'il ne manque aucune des pièces représentées (fig. 1).

CARACTÉRISTIQUES TECHNIQUES

	4540000	4541000	4542000
Diamètre intérieur de la tubulure de raccordement de la pompe :	13 mm	17 mm	17 mm
Diamètre extérieur du filetage de la pompe :	21 mm	26,5 mm	26,5 mm
Raccord de robinet adapté :	G ½" (21 mm)	G ¾" (26,5 mm)	G ¾" (26,5 mm)
Raccords de tuyaux adaptés :	½" (13 mm) / ¾" (19 mm)	½" (13 mm) / ¾" (19 mm)	½" (13 mm) / ¾" (19 mm)
Diamètres de tuyau adaptés :	½" (13 mm) / ¾" (19 mm)	½" (13 mm) / ¾" (19 mm)	½" (13 mm) / ¾" (19 mm)
Vitesse de rotation maximale de la perceuse :	max. 2 800 tr/min	max. 2 800 tr/min	max. 2 800 tr/min
Débit maximal :	max. 1 300 l/h	max. 3 000 l/h	max. 3 000 l/h
Durée maximale de fonctionnement à sec :	max. 30 secondes	max. 30 secondes	max. 30 secondes
Diamètre de queue :	6 mm	8 mm	8 mm
Hauteur d'aspiration :	max. 3 m	max. 3 m	max. 3 m
Hauteur de refoulement :	max. 15 m	max. 30 m	max. 30 m

MONTAGE

OUTILLAGE NÉCESSAIRE POUR LE MONTAGE

L'outillage de montage suivant est nécessaire (non fourni) :



Clé plate :

2 x ouverture de clé 10



Foret à bois hélicoïdal :

Ø 6 mm

ACCESSOIRES NÉCESSAIRES

Les accessoires suivants sont nécessaires pour le montage (non fourni) :

- 2x raccord de robinet (voir caractéristiques techniques)
- 2x raccord de tuyau correspondant
- Support de montage approprié

MONTAGE DE LA POMPE



AVERTISSEMENT

Électrocution due à un câble électrique arraché

La non-utilisation des matériaux de fixation ou l'utilisation d'une planche d'appui trop courte peut entraîner la rotation de la pompe avec la perceuse autour de son propre axe. Cela peut entraîner la rupture du câble électrique et provoquer un choc électrique.

► Pour le montage, choisissez un support suffisamment dimensionné et utilisez le matériel de fixation fourni pour le montage.

ATTENTION

Risque d'écrasement ou de blessures en cas de renversement ou de torsion de la perceuse !

► Veillez à ce que la poignée repose sur le côté droit de la perceuse.

Lors du montage, procédez de la manière suivante :

Préparez d'abord une planche appropriée comme support de montage. Choisissez les dimensions de la planche de manière à ce qu'après le montage, la distance entre la perceuse et la pompe pour perceuses et les bords de la planche soit d'au moins 5 cm. La planche d'appui doit être équipée d'un pied à une extrémité afin de créer une inclinaison afin que l'eau provenant éventuellement des points de raccordement puisse s'écouler loin de la perceuse.

Montez la pompe de la perceuse sur la planche d'appui à l'aide du matériel de fixation fourni (fig. 3.1).

Serrez l'axe de la pompe pour perceuses dans le mandrin de la perceuse. Veillez à ce que la poignée repose sur le côté droit de la perceuse afin d'éviter tout basculement ou rotation (fig. 3.2).

Vissez les raccords de robinet adaptés (non fournis) sur les raccords de la pompe pour perceuses et raccordez un tuyau d'aspiration et de refoulement à l'aide d'un raccord de tuyau (non fourni, fig. 3.3). Tenez alors compte du sens d'écoulement de l'eau. Le sens du débit est indiqué par une flèche de la pompe pour perceuses. À se sujet, voir également la fig. 4.

Installez la protection anti-éclaboussures en clipsant la coque supérieure sur la coque inférieure. Veillez à ce que les deux points de raccordement soient bien emboîtés, les coques doivent s'insérer dans la rainure prévue à cet effet (fig. 3.4).

MISE EN SERVICE

Veuillez tenir compte des remarques suivantes pour la mise en service :

- Avant chaque utilisation, vérifiez que la pompe pour perceuses, ses accessoires et ses pièces de raccordement ne sont pas endommagés. N'utilisez pas d'appareils, d'accessoires ou de pièces de raccordement défectueux.
- La pompe pour perceuses a une hauteur d'aspiration de 3 mètres maximum et un débit maximal dépendant de la hauteur de refoulement et du diamètre du tuyau utilisé. Consultez également les données techniques à ce sujet.
- Respectez une distance d'au moins 1 mètre par rapport au produit à aspirer.
- Vérifiez le sens de rotation réglé de la perceuse, celle-ci ne doit fonctionner qu'en rotation à droite.
- Veillez à ce que le côté refoulement soit ouvert pendant l'aspiration. Vous pouvez régler le débit en fonction de la vitesse de rotation de la perceuse.
- Afin de garantir la longévité de la pompe pour perceuses, nous recommandons de remplir le tuyau d'aspiration avec de l'eau avant la mise en service et d'utiliser un clapet anti-retour si nécessaire.
- Veillez à éteindre la perceuse directement après le pompage.

ÉLIMINATION DES DÉFAUTS

Problème	Cause possible	Élimination des défauts
La pompe n'aspire pas.	Tuyau inversé côté aspiration et côté refoulement	Vérifier le sens du débit / le côté d'aspiration / le côté de sortie
	Air dans le tuyau	Remplir le tuyau d'aspiration avec de l'eau et utiliser un clapet anti-retour si nécessaire
	La perceuse n'est pas assez puissante	Utiliser une perceuse alimentée par le secteur d'au moins 600 W ; augmenter la vitesse de rotation à 2 800 tr/min max.
De l'eau s'échappe aux points de raccordement.	Raccords et tuyaux mal montés/non étanches	Vérifier le montage correct des raccords et des tuyaux ; vérifier que les tuyaux ne fuient pas.
De l'eau s'écoule au niveau de l'arbre d'entraînement	Pompe non montée sur une planche	Effectuer un montage correct selon les instructions
La pompe ne fonctionne plus lors de la deuxième utilisation.	Vérifier le liquide pompé	La pompe est exclusivement destinée à l'eau non potable ; d'autres liquides peuvent endommager la pompe de manière irréparable

ENTRETIEN ET NETTOYAGE

- Nettoyez le produit à l'eau claire et froide après chaque utilisation.
- N'utilisez en aucun cas des détergents ou des solvants agressifs et/ou abrasifs, ni de l'eau chaude.

DÉMONTAGE ET ÉLIMINATION

Lors de la mise au rebut du Produit, éliminez les matériaux d'emballage en respectant l'environnement et dans le respect des dispositions locales relatives à l'élimination des déchets.

DÉCLARATION DE GARANTIE

Chère bricoleuse, cher bricoleur, vous avez acheté un produit haut de gamme et durable dont wolfcraft assure la grande qualité par une phase intensive de développement et de test, ainsi que par des contrôles permanents. Selon l'identification des produits, une garantie de 10 ans est accordée sur les produits wolfcraft achetés à compter de la date d'achat et si les outils sont utilisés exclusivement dans le secteur du bricolage. Le recours à la garantie gratuite s'applique dans l'Union Européenne, en Suisse, en Grande-Bretagne et en Norvège. La garantie couvre uniquement les dommages causés au produit acheté imputables à des défauts de matériau et de fabrication. Nous remédierons à tout défaut éventuel, à notre discrétion et à nos frais, par la réparation ou la livraison de pièces neuves ou remises à neuf. Cette garantie ne porte pas atteinte à vos droits contractuels ou légaux vis-à-vis du vendeur concerné en matière d'exécution ultérieure, de résiliation, de réduction, de dommages-intérêts ou de remboursement des dépenses. Cette garantie ne couvre pas les défauts ni les dommages résultant d'une utilisation inadéquate ou d'un manque d'entretien du produit. Elle ne couvre pas davantage les signes d'usure habituels et d'usure d'usage, ni les défauts et dommages portés à la connaissance du client au moment de la conclusion du contrat. Toute réclamation au titre de la garantie ne peut être faite que par notification écrite adressée à wolfcraft, accompagnée de la facture originale portant la date d'achat, dans un délai de forclusion de deux mois à compter de l'apparition du défaut ou du dommage ou, en cas de défaut non immédiatement décelable, dans un délai de deux mois à compter de sa découverte. Les frais d'envoi et de retour du produit sont à la charge de wolfcraft. Toutefois, si wolfcraft ou le service après-vente compétent a indiqué au client une entreprise de transport déterminée pour l'envoi et que le client utilise une autre entreprise de transport, wolfcraft ne prend pas en charge les frais d'envoi. Cette garantie est régie par le droit de la République fédérale d'Allemagne. Vous êtes libre d'invoquer d'éventuelles dispositions légales plus favorables de votre droit national.

Les réclamations dans le cadre de la garantie doivent être adressées à :
wolfcraft GmbH
Wolffstraße 1
56746 Kempenich
Germany
info@wolfcraft.com

DÉCLARATION DE CONFORMITÉ

Par la présente, la société wolfcraft GmbH, sise Wolffstr. 1, à D-56746 Kempenich, déclare que ces produits (pompes pour perceuses 4540000, 4541000, 4542000) sont conformes à la directive relative aux machines 2006/42/CE, annexe I.

Kempenich, le 16/12/2024



Stefan Weigel
Personne habilitée à signer la déclaration de conformité et à constituer la documentation technique (membre de la direction de wolfcraft GmbH).

INFORMACIÓN GENERAL

INTRODUCCIÓN

Estas instrucciones de uso describen las bombas para taladro 4540000/4541000/4542000 de wolfcraft (en lo sucesivo, también denominadas "producto" o "bomba para taladro"). Guarde las instrucciones de uso en un lugar seguro para su futura consulta.

Las imágenes de estas instrucciones de uso ayudan a comprender mejor las situaciones y los procedimientos. El contenido de estas imágenes sirve solo de ejemplo y puede diferir ligeramente del aspecto real de su producto.

SÍMBOLOS Y SIGNIFICADO

⚠ ADVERTENCIA

ADVERTENCIA

... significa que pueden producirse lesiones graves e incluso mortales.

⚠ ATENCIÓN

ATENCIÓN

... significa que pueden producirse lesiones leves a moderadas.



Advertencia de un punto de peligro

Este símbolo advierte de un peligro general que, si no se evita, podría tener como resultado una lesión.



Advertencia de un punto de peligro

Este símbolo indica que existen peligros para la vida y la salud de las personas a causa de la tensión eléctrica.



¡Tenga en cuenta las instrucciones!

Este símbolo indica que se deben tener en cuenta las instrucciones de uso.



¡Desconecte el enchufe de la red!

Este símbolo advierte de que debe desconectarse el enchufe de la red.



¡Tenga en cuenta las instrucciones del taladro!



¡No utilizar en entornos mojados o con humedad! Solo se debe utilizar protegido de la lluvia y de las salpicaduras de agua.



Atención: No adecuado para bombear líquidos tóxicos, corrosivos o inflamables.



¡No adecuado para bombear alimentos, como agua potable!



La velocidad de giro del taladro puede ser de un máximo de 2800 revoluciones por minuto.



¡No se debe superar un tiempo máximo de marcha en vacío de 30 segundos!



¡Se debe usar únicamente bajo supervisión permanente!



¡Se debe tener en cuenta el sentido de giro del taladro! Antes de la puesta en servicio, se debe ajustar el giro hacia la derecha.



Tenga en cuenta el sentido de flujo del agua.



Utilice la bomba solo con la protección contra salpicaduras.

SEGURIDAD

INDICACIONES GENERALES DE SEGURIDAD

⚠ ADVERTENCIA

¡Peligro de lesiones en caso de incumplimiento de las indicaciones de seguridad y las instrucciones!

La inobservancia de las instrucciones e indicaciones de seguridad puede provocar una descarga eléctrica, un incendio y/o lesiones graves.

- ▶ Siguiendo las instrucciones e indicaciones de seguridad recogidas en estas instrucciones de uso se pueden evitar lesiones y daños materiales durante el trabajo con y en el producto.
- ▶ Antes trabajar con el producto, lea siempre las instrucciones de uso completas, en especial el capítulo **Seguridad** y las respectivas indicaciones de seguridad. Asegúrese de entender lo que lee.

Como norma fundamental, tenga en cuenta las siguientes indicaciones de seguridad:

- ¡Mantenga las herramientas eléctricas alejadas de la lluvia o la humedad! - Peligro de descarga eléctrica
- Si trabaja con una herramienta eléctrica al aire libre, utilice únicamente cables alargadores adecuados para exteriores.
- Mientras utilice la herramienta eléctrica, mantenga alejados a los niños y otras personas. En caso de distracción, puede perder el control de la herramienta eléctrica.
- Evite una puesta en funcionamiento no intencionada. Asegúrese de que la herramienta eléctrica está apagada antes de conectarla a la alimentación eléctrica, de sujetarla con las manos o de trasladarla.
- Retire las herramientas de ajuste o llaves antes de encender la herramienta eléctrica.
- Lleve puesta ropa adecuada. No utilice ropa ancha ni adornos. Mantenga el pelo y la ropa alejados de partes en movimiento. La ropa suelta, los adornos o el pelo largo pueden quedar atrapados por componentes en movimiento.
- Antes de realizar ajustes, de sustituir piezas o de guardar la herramienta eléctrica, retire el enchufe de la toma de corriente. Esta medida de precaución evita que la herramienta eléctrica se encienda de forma accidental.
- Mantenga las herramientas eléctricas fuera del alcance de los niños cuando no las esté utilizando. No permita que la herramienta eléctrica sea utilizada por personas que no estén familiarizadas con ella o que no hayan leído estas instrucciones. Las herramientas eléctricas son peligrosas si son utilizadas por personas inexpertas.

INDICACIONES DE SEGURIDAD ESPECÍFICAS PARA EL PRODUCTO

⚠ ¡ATENCIÓN!

- ¡No deje nunca la bomba desatendida durante el funcionamiento! - Peligro de sobrecalentamiento
- Emplee la bomba para taladro solo en condiciones meteorológicas secas o en entornos secos. Evite el contacto con salpicaduras de agua. ¡Existe el peligro de descarga eléctrica!
- Asegúrese de que la tabla utilizada para el montaje esté inclinada de manera que, si sale agua de los puntos de conexión, esta pueda fluir lejos del taladro.
- Antes de conectar el taladro, compruebe que esté apoyado con la empuñadura sobre la tabla montada para evitar que vuelque o gire. ¡Existe el peligro de aplastamiento o de otras lesiones!
- Antes de iniciar los trabajos, compruebe que la bomba para taladro y el taladro funcionen correctamente y estén bien montados.
- Antes de su uso, compruebe que los tubos flexibles estén bien fijados.
- Compruebe que no haya fugas en las conexiones de los tubos flexibles ni en la carcasa de la bomba. Si sale agua de la carcasa de la bomba o de las conexiones de los tubos flexibles, no está permitido seguir utilizando la bomba para taladro.
- Utilice siempre un interruptor diferencial (PRCD) entre el enchufe del taladro y la toma de corriente.
- ¡Monte siempre la protección contra salpicaduras suministrada!
- No introduzca nunca la mano en máquinas en funcionamiento ni en piezas que estén girando.
- Tenga en cuenta que la bomba para taladro no puede girarse manualmente.
- Tenga en cuenta las instrucciones de uso del taladro utilizado.
- No realice modificaciones técnicas en la bomba para taladro.
- En la bomba para taladro se utiliza una grasa lubricante biodegradable.
- Si la bomba para taladro se bloquea, desconecte inmediatamente el taladro utilizado, desconecte el enchufe de la red, desatornille la bomba para taladro y compruebe si se han producido daños.
- Para la reparación, emplee solo piezas de recambio originales de wolfcraft.

USO PREVISTO

La bomba para taladro 4540000/4541000/4542000 se ha diseñado para bombear temporalmente agua no potable. Es adecuada para vaciar recipientes como estanques de jardín, colectores de lluvia, jacuzzis, lavadoras defectuosas o contenedores similares. La bomba para taladro es únicamente adecuada para taladros con una potencia mínima de 600 W. El taladro utilizado debe cumplir las normas vigentes. Para evitar que la bomba para taladro gire sobre sí misma, debe fijarse a una tabla de madera adecuada con el material de fijación que se incluye en el volumen de suministro. La bomba para taladro solo se puede utilizar en combinación con la protección contra salpicaduras suministrada. Solo puede funcionar en seco durante un máximo de 30 segundos. Entre la toma de corriente y el taladro debe conectarse un interruptor diferencial (PRCD). Los tubos flexibles solo deben conectarse a la bomba para taladro con los racores para grifo adecuados (4540: racor para grifo de G ½"/21 mm; 4541/4542: racor para grifo de G ¾"/26,5 mm). Deben seguirse las instrucciones del fabricante y las indicaciones de seguridad de las máquinas empleadas, así como las indicaciones de seguridad de las bombas.

Cualquier uso distinto del previsto se considera un uso incorrecto.

USO INCORRECTO RAZONABLEMENTE PREVISIBLE

- La bomba para taladro no es adecuada para bombear sustancias tóxicas, corrosivas, fácilmente inflamables ni explosivas (por ejemplo, alcohol, gasolina, queroseno, aceites, diluyentes de nitrocelulosa, sosa cáustica).
- La bomba para taladro no es adecuada para bombear líquidos solares, líquidos de transferencia de calor ni líquidos de protección de calefacciones.
- No se permite el uso con herramientas de batería.
- El taladro no debe entrar en contacto con el agua.
- La bomba para taladro no debe usarse sin apoyo.
- La bomba para taladro no debe utilizarse sin supervisión.
- No está permitido realizar cambios en la máquina.
  El interruptor de encendido no se debe fijar con medios auxiliares.
- No está permitido utilizar boquillas/válvulas regulables.
- No está permitido el funcionamiento continuo permanente de la bomba para taladro.
- La bomba para taladro no se ha fijado a la base de montaje de acuerdo con las especificaciones.

INFORMACIÓN DEL PRODUCTO

VOLUMEN DE SUMINISTRO

Saque el producto de la caja de cartón y compruebe que incluye todas las piezas que se muestran en la figura 1.

DATOS TÉCNICOS

	4540000	4541000	4542000
Diámetro interior de la boca de conexión de la bomba:	13 mm	17 mm	17 mm
Diámetro exterior de la rosca de la bomba:	21 mm	26,5 mm	26,5 mm
Racor para grifo adecuado:	G ½" (21 mm)	G ¾" (26,5 mm)	G ¾" (26,5 mm)
Racor para tubo adecuado:	½" (13 mm)/ ¾" (19 mm)	½" (13 mm)/ ¾" (19 mm)	½" (13 mm)/ ¾" (19 mm)
Diámetro de tubo adecuado:	½" (13 mm)/ ¾" (19 mm)	½" (13 mm)/ ¾" (19 mm)	½" (13 mm)/ ¾" (19 mm)
Velocidad de giro máxima del taladro:	máx. 2800 r/min	máx. 2800 r/min	máx. 2800 r/min
Caudal máximo:	máx. 1.300 l/h	máx. 3000 l/h	máx. 3000 l/h
Tiempo de marcha en vacío máximo:	máx. 30 segundos	máx. 30 segundos	máx. 30 segundos
Diámetro del vástago:	6 mm	8 mm	8 mm
Altura de aspiración:	máx. 3 m	máx. 3 m	máx. 3 m
Altura de impulsión:	máx. 15 m	máx. 30 m	máx. 30 m

MONTAJE

HERRAMIENTAS DE MONTAJE

Se requieren las siguientes herramientas de montaje (no incluidas en el volumen de suministro):



Llave fija:

2 con ancho de llave 10



Broca espiral de madera:

Ø 6 mm

ACCESORIOS NECESARIOS

Los siguientes accesorios son necesarios para el montaje (no incluidos en el volumen de suministro):

- 2 racores para grifo (véanse los datos técnicos)
- 2 racores para tubo flexible adecuados
- Base de montaje adecuada

MONTAJE DE LA BOMBA



⚠ ADVERTENCIA

Descarga eléctrica por rotura del cable de alimentación

Si no se utilizan los materiales de fijación o se utiliza una tabla de apoyo demasiado corta, la bomba puede girar sobre su propio eje con el taladro. Esto puede causar que se rompa el cable de alimentación y que se produzca una descarga eléctrica.

- ▶ Para el montaje, elija una base con las dimensiones adecuadas y utilice los materiales de fijación suministrados.

⚠ ATENCIÓN

¡Existe el peligro de aplastamiento o de otras lesiones si el taladro vuelca o gire!

- ▶ Compruebe que la empuñadura se encuentre en el lado derecho del taladro.

Para el montaje, proceda de la siguiente forma:

Prepare primero una tabla adecuada que sirva de base de montaje. Seleccione las dimensiones de la tabla de modo que, una vez montada, la distancia entre el taladro y la bomba para taladro con respecto a los bordes de la tabla sea de al menos 5 cm. La tabla de apoyo debe tener un pie de soporte en un extremo para crear una pendiente de manera que, si sale agua de los puntos de conexión, esta pueda fluir lejos del taladro.

Monte la bomba para taladro sobre la tabla de apoyo con los materiales de fijación suministrados (figura 3.1).

Fije el eje de la bomba para taladro en el portabrocas del taladro. Compruebe que la empuñadura se encuentre en el lado derecho del taladro para evitar que vuelque o gire (figura 3.2).

Enrosque los racores para grifo adecuados (no incluidos en el volumen de suministro) en las conexiones de la bomba para taladro y conecte un tubo flexible de aspiración y otro de presión mediante un racor para tubo flexible (no incluido en el volumen de suministro, figura 3.3). Tenga en cuenta el sentido de flujo el agua. El sentido de flujo está marcado con una flecha en la bomba para taladro. Véase al respecto la figura 4.

Instale la protección contra salpicaduras encajando la carcasa superior en la carcasa inferior. Asegúrese de que los dos puntos de conexión están bien unidos. Las carcasas deben encajar en la ranura prevista (figura 3.4).

PUESTA EN SERVICIO

Tenga en cuenta las siguientes indicaciones para la puesta en servicio:

- Antes de cada uso, compruebe que la bomba para taladro, los accesorios y las piezas de conexión no presenten daños. No utilice equipos, accesorios ni piezas de conexión defectuosos.
- La bomba para taladro tiene una altura de aspiración máxima de 3 metros y un caudal máximo que depende de la altura de impulsión y del diámetro del tubo flexible utilizado. Para ello, consulte los datos técnicos.
- Mantenga una distancia mínima de un metro con los fluidos que se van a aspirar.
- Compruebe la dirección de giro ajustada en el taladro, ya que este solo debe funcionar con giro hacia la derecha.
- Asegúrese de que el lado de presión esté abierto durante la aspiración. El caudal se puede regular mediante la velocidad de giro del taladro.
- Para garantizar la durabilidad de la bomba para taladro, recomendamos llenar el tubo flexible de aspiración con agua antes de la puesta en servicio y, en caso necesario, utilizar una válvula de retención.
- Asegúrese de apagar el taladro inmediatamente después de finalizado el bombeo.

SOLUCIÓN DE PROBLEMAS

Problema	Posible causa	Solución de problemas
La bomba no aspira.	Los tubos flexibles del lado de presión y del lado de aspiración están intercambiados.	Compruebe el sentido de impulsión, el lado de aspiración y el lado de salida.
	Hay aire en el tubo flexible.	Llene el tubo de aspiración con agua y, en caso necesario, utilice una válvula de retención.
	El taladro no tiene la suficiente potencia.	Utilice un taladro conectado a la red eléctrica y con una potencia mínima de 600 W. Incremente la velocidad de giro a un máximo de 2800 r/min.
Sale agua de los puntos de conexión.	Las piezas de unión y los tubos flexibles no están montados correctamente o no son herméticos.	Compruebe que las piezas de unión y los tubos flexibles estén correctamente montados y que no presenten fugas.
Sale agua por el eje de transmisión.	La bomba no está montada sobre una tabla.	Realice el montaje correctamente de acuerdo con las instrucciones.
La bomba deja de funcionar la segunda vez que se utiliza.	Compruebe el fluido de bombeo.	La bomba únicamente es adecuada para agua no potable. Cualquier otro líquido puede dañar la bomba de manera irreversible.

MANTENIMIENTO Y LIMPIEZA

- Limpie el producto después de cada trabajo con agua limpia y fría.
- No utilice disolventes ni productos de limpieza corrosivos y/o abrasivos, ni tampoco agua caliente.

DESMONTAJE Y ELIMINACIÓN

Deseche siempre los materiales de embalaje de forma respetuosa con el medio ambiente. Para desechar el producto, cumpla también la normativa local sobre eliminación de residuos.

DECLARACIÓN DE GARANTÍA

Estimado/a aficionado/a al bricolaje, usted ha adquirido un producto de alta calidad y larga vida útil, lo que wolfcraft garantiza mediante una intensa fase de desarrollo y pruebas, así como controles continuos. Siempre que se utilice únicamente en el ámbito del bricolaje, para el producto wolfcraft que usted ha adquirido le ofrecemos, de acuerdo con el respectivo etiquetado del producto, una garantía de 10 años a partir de la fecha de la compra. Este derecho de garantía gratuito es válido en la Unión Europea, Suiza, Gran Bretaña y Noruega. La garantía cubre únicamente daños en el objeto adquirido en sí y solo aquellos que se deriven de defectos del material y la fabricación. Cualquier fallo será subsanado por nosotros, a nuestra propia discreción, mediante la reparación o el suministro de piezas nuevas o reacondicionadas. Sus derechos contractuales o legales en relación con el respectivo vendedor (subsanación, rescisión, reducción, indemnización por daños y perjuicios, o reembolso de gastos) no se ven afectados por esta garantía. La garantía no cubre defectos ni daños derivados de un uso inadecuado o de la falta de mantenimiento. La garantía tampoco cubre el desgaste habitual ni el deterioro normal por su uso, ni tampoco los defectos o daños conocidos por el cliente en el momento de la celebración del contrato. Las reclamaciones de garantía solo pueden realizarse mediante notificación escrita a wolfcraft y presentando la factura original con fecha de compra antes de la finalización de un plazo de prescripción de dos meses tras la aparición del defecto o daño, o bien, en el caso de fallos no detectables inmediatamente, en el plazo de dos meses después de su detección. wolfcraft se hace cargo de los gastos de envío y devolución del producto. Sin embargo, si wolfcraft o el respectivo servicio de atención al cliente hubiera indicado al cliente una determinada empresa de transporte y el cliente hiciera uso de una empresa de transporte diferente, wolfcraft no se hará cargo de los gastos de envío. Esta garantía está sujeta al derecho de la República Federal de Alemania. Es usted libre de acogerse a disposiciones eventualmente más favorables de la normativa legal de su país de origen.

Las reclamaciones de garantía deben dirigirse a:
wolfcraft GmbH
Wolffstraße 1
56746 Kempenich
Alemania
info@wolfcraft.com

DECLARACIÓN DE CONFORMIDAD

Por la presente, la empresa wolfcraft GmbH, con sede en D-56746 Kempenich, Wolffstr. 1 (Alemania), declara que estos productos (bombas para taladro 4540000, 4541000, 4542000) cumplen con la Directiva de máquinas 2006/42/CE, anexo I.

Kempenich, 16/12/2024



Stefan Weigel

Persona autorizada para firmar la declaración de conformidad y para compilar la documentación técnica (miembro de la dirección de wolfcraft GmbH).

ALGEMENE INFORMATIE

INLEIDING

Deze gebruiksaanwijzing beschrijft de wolfcraft-boormachinepompen 4540000/4541000/4542000 (hierna ook "product" of "boormachinepomp" genoemd). Berg de gebruiksaanwijzing veilig op voor toekomstig gebruik.

De afbeeldingen in deze gebruiksaanwijzing dienen als hulpmiddel om de werkwijze en situaties beter te begrijpen. De afbeeldingen in de foto's dienen als voorbeeld. Het is mogelijk dat uw product er iets anders uitziet.

SYMBOLEN EN BETEKENIS

WAARSCHUWING

WAARSCHUWING

...betekent dat ernstig tot dodelijk persoonlijk letsel kan optreden.

VOORZICHTIG

VOORZICHTIG

...betekent dat licht tot middelzwaar persoonlijk letsel kan optreden.



Waarschuwing voor gevaar

Dit symbool wijst op een algemeen gevaar dat, indien dit niet in acht genomen wordt, lichamelijk letsel tot gevolg kan hebben.



Waarschuwing voor gevaar

Dit symbool wijst erop, dat er gevaren door elektrische spanning voor leven en gezondheid van personen bestaan.



Handleiding in acht nemen!

Dit symbool geeft aan dat deze gebruiksaanwijzing in acht moet worden genomen.



Stekker eruit trekken!

Dit symbool geeft aan dat de stekker eruit moet worden getrokken.



Handleiding van de boormachine in acht nemen!



Niet gebruiken als het nat of vochtig is! Alleen met bescherming tegen regen en spatwater gebruiken.



Let op: niet geschikt voor het pompen van giftige, bijtende, ontvlambare vloeistoffen.



Niet geschikt voor het pompen van levensmiddelen zoals drinkwater!



Het toerental van de boormachine mag maximaal 2.800 omwentelingen per minuut bedragen.



De maximale droogloopti jd van 30 seconden mag niet worden overschreden!



Alleen gebruiken onder permanent toezicht!



Draairichting van de boormachine in acht nemen! Vooraf-gaand aan de ingebruikname instellen op rechts draaiend.



Op de stroomrichting van het water letten.



Alleen met spatbescherming gebruiken.

VEILIGHEID

ALGEMENE VEILIGHEIDSVOORSCHRIFTEN

WAARSCHUWING

Gevaar voor letsel door het niet in acht nemen van de veiligheids-voorschriften en instructies!

Het niet in acht nemen van de veiligheidsvoorschriften en instructies kan elektrische schokken, brand en/of ernstig letsel tot gevolg hebben.

- ▶ Door het opvolgen van de aangegeven veiligheidsinstructies en aanwijzingen in deze handleiding kunnen persoonlijk letsel en materiële schade tijdens werkzaamheden met en aan het product worden vermeden.
- ▶ Lees voor aanvang van alle werkzaamheden aan het product de handleiding volledig door, met name het hoofdstuk **Veiligheid** en de bijbehorende veiligheidsinstructies. De gelezen informatie moet ook begrepen zijn.

Neem altijd de volgende veiligheidsvoorschriften in acht:

- Houd elektrisch gereedschap uit de buurt van regen of vocht! – Gevaar voor elektrische schokken
- Gebruik bij werkzaamheden met elektrisch gereedschap buitenshuis alleen verlengkabels die geschikt zijn voor gebruik buitenshuis.
- Houd kinderen en andere mensen uit de buurt tijdens het gebruik van het elektrische gereedschap. Als u wordt afgeleid, kunt u de controle over het elektrisch gereedschap verliezen.
- Voorkom onbedoelde inschakeling. Controleer of het elektrische gereedschap is uitgeschakeld alvorens het aan te sluiten op het stroomnet, het op te pakken of te dragen.
- Verwijder instelgereedschap of moersleutels alvorens het elektrische gereedschap in te schakelen.
- Draag geschikte kleding. Draag geen loszittende kleding of sieraden. Houd haar en kleding uit de buurt van bewegende onderdelen. Wijde kleding, sieraden of lange haren kunnen door bewegende onderdelen worden gegrepen.
- Trek de stekker uit het stopcontact alvorens instellingen aan het apparaat uit te voeren, inzetstukken te verwisselen of het elektrische apparaat op te bergen. Deze voorzorgsmaatregel voorkomt onbedoeld starten van het elektrisch gereedschap.
- Berg elektrische gereedschappen buiten het bereik van kinderen op wanneer u deze niet gebruikt. Het elektrisch gereedschap mag niet worden gebruikt door personen die niet hiermee bekend zijn of die deze handleiding niet hebben gelezen. Elektrische gereedschappen zijn gevaarlijk wanneer deze door onervaren personen worden gebruikt.

PRODUCTSPECIFIEKE VEILIGHEIDSVOORSCHRIFTEN

⚠ LET OP!

- Laat de pomp tijdens de werking nooit onbeheerd achter! – Gevaar voor oververhitting
- Gebruik de boormachinepomp alleen als het droog weer is/in een droge omgeving. Vermijd contact met spatwater. Er bestaat gevaar voor elektrische schokken!
- Zorg ervoor dat de voor de montage gebruikte plank schuin wordt geplaatst, zodat water dat eventueel uit de aansluitpunten stroomt van de boormachine weg kan stromen.
- Zorg ervoor dat als de boormachine wordt ingeschakeld, deze met de handgreep tegen de gemonteerde plank is geplaatst om te voorkomen dat de boormachine omslaat of omdraait. Er bestaat knelgevaar of gevaar voor letsel!
- Controleer voor aanvang van de werkzaamheden of de boormachinepomp en boormachine correct functioneren en correct zijn gemonteerd.
- Zorg er voor gebruik voor dat de slangen goed vastzitten.
- Controleer de slangaansluitingen en de pompbehuizing op lekkage. Als er water uit de pompbehuizing of uit de slangaansluitingen stroomt, mag de boormachinepomp niet meer worden gebruikt.
- Gebruik tussen de stekker van de boormachine en de contactdoos altijd een aardlekschakelaar (PRCD).
- Monteer altijd de bijgeleverde spatbescherming!
- Steek nooit vingers en handen in ingeschakelde machines en draaiende onderdelen.
- Let op dat de boormachinepomp niet handmatig kan worden gedraaid.
- Neem de handleiding van de gebruikte boormachine in acht.
- Voer geen technische wijzigingen aan de boormachinepomp uit.
- In de boormachinepomp wordt een biologisch afbreekbaar smeervet gebruikt.
- Als de boormachinepomp blokkeert, schakel de gebruikte boormachine dan onmiddellijk uit. Trek de stekker eruit, schroef de boormachinepomp open en controleer deze op beschadiging.
- Gebruik voor reparaties alleen originele wolfcraft-reserveonderdelen.

BEOOGD GEBRUIK

De boormachinepomp 4540000/4541000/4542000 is uitsluitend geschikt voor het tijdelijk pompen van huishoudwater. Hij is geschikt voor het legen van reservoirs zoals tuinvijvers, regentonnen, whirlpools, defecte wasmachines etc. De boormachinepomp is uitsluitend geschikt voor boormachines met een vermogen van minstens 600 W. De gebruikte boormachine moet voldoen aan de geldende normen. Tegen verdraaien van de boormachinepomp moet deze met het bijgeleverde bevestigingsmateriaal op een geschikte plank worden bevestigd. De boormachinepomp mag alleen in combinatie met de bijgeleverde spatbescherming worden gebruikt. De pomp mag maximaal 30 seconden drooglopen. Tussen het stopcontact en de stekker van de boormachine moet zich een aardlekschakelaar (PRCD) bevinden. De slangen mogen alleen met passende kraanverbindingsstukken (4540: kraanverbinding G ½"/21 mm; 4541/4542: kraanverbinding G ¾"/ 26,5 mm) op de boormachinepomp worden aangesloten. De informatie van de fabrikant en de veiligheidsvoorschriften van de gebruikte machines, evenals de veiligheidsvoorschriften van de pompen moeten in acht worden genomen.

Ander dan beoogd gebruik geld als verkeerd gebruik.

VOORZIENBAAR VERKEERD GEBRUIK

- De boormachinepomp is niet geschikt voor het pompen van giftige, bijtende, licht ontvlambare of explosieve stoffen (bijv. alcohol, benzine, petroleum, olie, nitroverdunner, natronloog).
- De boormachinepomp is niet geschikt voor het pompen van solarvloeistof, warmtedragervloeistof of beschermende vloeistoffen uit verwarmingssystemen.
- Het gebruik met accuboormachines is niet toegestaan.
- De boormachine mag niet in aanraking komen met water.
- De boormachinepomp mag niet uit vrije hand worden gebruikt.
- De boormachinepomp mag niet onbeheerd worden gebruikt.
- Er mogen geen aanpassingen aan de machine worden uitgevoerd. Een AAN-schakelaar mag niet met hulpmiddelen worden vastgezet.
- Er mogen geen regelbare mondstukken/kleppen worden gebruikt.
- De boormachinepomp mag niet in permanent continubedrijf worden gebruikt.
- De boormachinepomp is niet volgens de specificaties op het montagevlak bevestigd.

PRODUCTOVERZICHT

LEVERING

Neem het product uit de kartonnen doos en controleer of alle afgebeelde onderdelen zijn meegeleverd (afb. 1).

TECHNISCHE GEGEVENS

	4540000	4541000	4542000
Binnendiameter aansluiting pomp:	13 mm	17 mm	17 mm
Buitendiameter schroefdraad pomp:	21 mm	26,5 mm	26,5 mm
Passend kraanverbindingsstuk:	G ½" (21 mm)	G ¾" (26,5 mm)	G ¾" (26,5 mm)
Passend slangverbindingsstuk:	½" (13 mm) / ¾" (19 mm)	½" (13 mm) / ¾" (19 mm)	½" (13 mm) / ¾" (19 mm)
Passende slangdiameter:	½" (13 mm) / ¾" (19 mm)	½" (13 mm) / ¾" (19 mm)	½" (13 mm) / ¾" (19 mm)
Maximaal toerental boormachine:	max. 2.800 rpm	max. 2.800 rpm	max. 2.800 rpm
Maximaal debiet:	max. 1.300 l/h	max. 3.000 l/h	max. 3.000 l/h
Maximale drooglooptijd:	max. 30 seconden	max. 30 seconden	max. 30 seconden
Schachtdiameter:	6 mm	8 mm	8 mm
Aanzuighoogte:	max. 3 m	max. 3 m	max. 3 m
Opvoerhoogte:	max. 15 m	max. 30 m	max. 30 m

MONTAGE

MONTAGEGEREEDSCHAP

Het volgende montagegereedschap is vereist (niet meegeleverd):



Moersleutel:

2 x maat 10



Houtspiraalboor:

Ø 6 mm

VEREIST TOEBEHOREN

Het volgende toebehoren is vereist voor de montage (niet meegeleverd):

- 2x kraanverbindingsstuk (zie technische gegevens)
- 2x passende slangkoppeling
- Geschikt montagevlak

MONTAGE VAN DE POMP



WAARSCHUWING

Elektrische schok door losgekomen stroomkabel

Het niet gebruiken van bevestigingsmaterialen of het gebruik van een te korte plank kan tot gevolg hebben dat de pomp met de boormachine om zijn eigen as draait. Daardoor kan de stroomkabel worden losgetrokken en een elektrische schok veroorzaken.

▶ Gebruik voor de montage een voldoende groot oppervlak en gebruik het bijgeleverde bevestigingsmateriaal voor de montage.

VOORZICHTIG

Er bestaat knelgevaar of gevaar voor letsel door omslaan of verdraaien van de boormachine!

▶ Zorg ervoor dat de handgreep aan de rechterkant van boormachine tegen het montagevlak is geplaatst.

Ga bij de montage als volgt te werk:

Bereid eerst een plank voor die geschikt is als montageoppervlak. Kies de afmetingen van de plank zodanig, dat de afstanden van de boormachine en boormachinepomp tot de randen van de plank minstens 5 cm bedragen nadat ze zijn gemonteerd. Onder één kant van de plank moet een steun worden aangebracht om ervoor te zorgen dat de plank schuin staat, zodat water dat eventueel uit de aansluitpunten stroomt van de boormachine weg kan stromen.

Monteer de boormachinepomp met het bijgeleverde bevestigingsmateriaal op de plank (afb. 3.1).

Klem de as van de boormachinepomp in de boorkop van de boormachine. Zorg ervoor dat de handgreep aan de rechterkant van de boormachine tegen het montagevlak is geplaatst om omslaan of verdraaien te verhinderen (afb. 3.2).

Schroef de passende kraanverbindingsstukken (niet meegeleverd) op de aansluitingen van de boormachinepomp en sluit zowel een zuig- als drukslang aan met behulp van een slangkoppeling (niet meegeleverd. Afb. 3.3). Let daarbij op de stroomrichting van het water. De doorstroomrichting wordt met een pijl op de boormachinepomp aangegeven. Zie ook afb. 4.

Monteer de spatbescherming door de bovenste schaal op de onderste schaal vast te klikken. Zorg ervoor dat de vorm op beide aansluitpunten goed afsluit. De schalen moeten daarbij in de daarvoor bestemde groef zitten (afb. 3.4).

INGEBRUIKNAME

Neem de volgende aanwijzingen in acht voor de ingebruikname:

- Controleer de boormachinepomp, het toebehoren en de aansluitingen voor gebruik altijd op mogelijke beschadigingen. Gebruik geen defecte apparaten, toebehoren of aansluitelementen.
- De boormachinepomp heeft een aanzuighoogte van maximaal 3 m en een maximaal pompdebiet afhankelijk van de opvoerhoogte en van de gebruikte slangdiameter. Neem hiervoor ook de technische gegevens in acht.
- Zorg ervoor dat minstens 1 m afstand tot het uit te zuigen medium wordt aangehouden.
- Controleer de ingestelde draairichting van de boormachine. Deze mag alleen rechts draaiend worden gebruikt.
- Let op dat de drukzijde tijdens het aanzuigen geopend moet zijn. Het pompdebiet is regelbaar via het toerental van de boormachine.
- Om een lange levensduur van de boormachinepomp te waarborgen, adviseren wij de aanzuigslang voor gebruik met water te vullen en eventueel een terugslagklep te gebruiken.
- Schakel de boormachine direct na het pompen uit.

OPLOSSEN VAN FOUTEN

Probleem	Mogelijke oorzaak	Oplossen van fouten
De pomp zuigt niet aan.	Slang aan zuig- en drukzijde verwisseld	Controleer pomprichting/ aanzuigzijde/uitgangszijde
	Lucht in de slang	Vul de aanzuigslang met water en gebruik eventueel een terugslagklep
	Boormachine heeft te weinig vermogen	Gebruik een boormachine met aansluiting op het stroomnet met minstens 600 W; verhoog toerental tot max. 2800 rpm
Er stroomt water uit de aansluitpunten.	Verbindingsstukken en slangen niet correct gemonteerd/lek	Controleer op correcte montage van de verbindingsstukken en slangen; controleer de slangen op lekkage.
Er stroomt water uit de aandrijfas	Pomp niet op plank gemonteerd	Voer de montage correct uit volgens de handleiding
De pomp werkt de tweede keer niet meer.	Pompmedium controleren	De pomp is uitsluitend geschikt voor huishoudwater; door andere vloeistoffen kan de pomp onherstelbaar beschadigd raken

ONDERHOUD EN REINIGING

- Reinig het product na elk gebruik met helder, koud water.
- Gebruik geen scherpe en/of schurende reinigings- of oplosmiddelen en geen heet water.

DEMONTAGE EN AFVOER

Voer verpakkingsmateriaal milieuvriendelijk af en neem bij de afvoer van het product ook de geldende plaatselijke voorschriften in acht.

GARANTIEVERKLARING

Beste klusser, u heeft een hoogwaardig en duurzaam product gekocht, waarvan wolfcraft de hoge kwaliteit garandeert door een intensieve ontwikkelings- en testfase en door voortdurende controles. Wij bieden in overeenstemming met het desbetreffende productetiket 10 jaar garantie vanaf de aankoopdatum op het door u gekochte wolfcraft-product bij exclusief gebruik van het product voor doe-het-zelf-toepassingen. De gratis aanspraak op garantie geldt voor het gebied van de Europese Unie, Zwitserland, Groot-Brittannië en Noorwegen. De garantie omvat alleen schade aan het gekochte product zelf, en dan alleen schade die te herleiden is tot materiaal en productiefouten. Middels reparatie of levering van nieuwe of gereviseerde onderdelen, zullen we eventuele gebreken naar eigen goeddunken en op onze kosten verhelpen. Uw contractuele of wettelijke rechten jegens de betreffende verkoper wat betreft nakoming, ontbinding, prijsvermindering, schadevergoeding of onkostenvergoeding, blijven door deze garantie onverlet. Van garantie uitgesloten zijn defecten en schade die te herleiden zijn tot verkeerd gebruik of gebrekkig onderhoud. Ook normale gebruikssporen en normale slijtage evenals gebreken en schade, die bij het aangaan van de overeenkomst bij de klant bekend waren, zijn van de garantie uitgesloten. Aanspraken op de garantie kunnen enkel door een schriftelijke kennisgeving aan wolfcraft geldend worden gemaakt. De aanspraak moet worden vergezeld van de originele factuur met vermelding van de datum van aankoop, binnen een uitsluitingstermijn van twee maanden na het optreden van het gebrek of de schade of, in geval van gebreken die niet onmiddellijk zichtbaar zijn, binnen twee maanden na de ontdekking van de desbetreffende gebreken. De kosten van het verzenden en terugzenden van het product zijn voor rekening van wolfcraft. Indien wolfcraft of de verantwoordelijke klantenservice voor de verzending echter een specifieke vrachtmaatschappij aan de klant heeft toegewezen terwijl de klant van een andere vrachtmaatschappij gebruikmaakt, dan is wolfcraft niet aansprakelijk voor de verzendkosten. Deze garantie is onderworpen aan het recht van de Bondsrepubliek Duitsland. Het staat u vrij om u op eventueel gunstigere bepalingen in de nationale wetgeving in uw land te beroepen.

Garantieclaims kunnen worden ingediend bij:
wolfcraft GmbH
Wolffstraße 1
56746 Kempenich
Duitsland
info@wolfcraft.com

CONFORMITEITSVERKLARING

Hiermee verklaart de firma wolfcraft GmbH in D-56746 Kempenich, Wolffstr. 1, dat deze producten (boormachinepompen 4540000, 4541000, 4542000) voldoen aan machinerichtlijn 2006/42/EG, bijlage I.
Kempenich, 16-12-2024



Stefan Weigel
Gemachtigd om de conformiteitsverklaring te ondertekenen en om het technisch dossier samen te stellen (lid van de directie wolfcraft GmbH).

INFORMAZIONI GENERALI

ISTRUZIONI

Il presente manuale d'uso descrive le pompe per trapano wolfcraft 4540000 / 4541000 / 4542000 (di seguito indicate anche come "prodotto" o "pompa per trapano"). Si raccomanda di conservare il manuale d'uso con cura per eventuali consultazioni future.

Le immagini contenute nel presente manuale d'uso servono per comprendere meglio gli aspetti tecnici e le procedure operative. Gli elementi contenuti nelle immagini vengono mostrati a mero titolo esemplificativo e possono discostarsi leggermente dall'aspetto effettivo del prodotto.

LEGENDA DEI SIMBOLI

⚠ AVVERTIMENTO

AVVERTIMENTO

...indica che possono verificarsi lesioni gravi, anche mortali.

⚠ ATTENZIONE

ATTENZIONE

...indica che possono verificarsi lesioni lievi o di media entità.



Avvertenza: punto di pericolo

Questo simbolo indica un pericolo generico che, se non evitato, può comportare lesioni per l'utilizzatore.



Avvertenza: punto di pericolo

Questo simbolo indica che sussiste un pericolo di lesioni gravi o fatali dovuto alla presenza di tensione elettrica.



Osservare il manuale d'uso!

Questo simbolo indica che è necessario osservare le istruzioni fornite nel manuale d'uso.



Estrarre il connettore di rete!

Questo simbolo indica che è necessario estrarre il connettore di rete.



Osservare il manuale d'uso del trapano!



Non utilizzare in ambienti bagnati o umidi! Utilizzare solamente al riparo da pioggia e spruzzi d'acqua.



Attenzione: non adatto al trasporto di liquidi tossici, corrosivi o infiammabili.



Non adatto al trasporto di alimenti come acqua potabile!



Il numero di giri del trapano non deve superare 2.800 giri al minuto.



Non superare il tempo massimo di ciclo a secco di 30 secondi!



Non lasciare mai l'apparecchio incustodito!



Rispettare il senso di rotazione del trapano! Prima della messa in funzione, impostarne la rotazione in senso orario.



Prestare attenzione alla direzione del flusso d'acqua.



Utilizzare solo con il paraspruzzi.

SICUREZZA

AVVERTENZE DI SICUREZZA GENERALI

⚠ AVVERTIMENTO

Pericolo di lesioni in caso di inosservanza delle istruzioni e delle avvertenze di sicurezza!

Il mancato rispetto delle avvertenze di sicurezza e delle istruzioni può causare scosse elettriche, incendi e/o lesioni gravi.

- ▶ Se vengono seguite le avvertenze di sicurezza e le istruzioni indicate in questo manuale d'uso è possibile evitare lesioni personali e danni alle cose durante i lavori con e sul prodotto.
- ▶ Prima di iniziare qualsiasi lavoro sul prodotto, leggere il manuale d'uso, in particolare il capitolo **Sicurezza** e le rispettive avvertenze di sicurezza. Assicurarsi di aver compreso quanto letto.

Rispettare le seguenti avvertenze di sicurezza generiche:

- Proteggere gli elettroutensili dalla pioggia e dall'umidità! Pericolo di scosse elettriche!
- Se si lavora con l'elettroutensile all'aperto, utilizzare soltanto cavi di prolunga adatti anche per l'impiego esterno.
- Durante l'utilizzo dell'elettroutensile tenere a debita distanza i bambini e le altre persone. Una distrazione può causare la perdita del controllo sull'elettroutensile.
- Evitare una messa in funzione involontaria. Assicurarsi che l'elettroutensile sia spento prima di collegarlo all'alimentazione, prelevarlo o portarlo con sé.
- Prima di accendere l'elettroutensile, rimuovere gli attrezzi di regolazione o le chiavi.
- Indossare indumenti adeguati. Non indossare vestiti larghi o gioielli. Tenere capelli e vestiti lontani dai componenti mobili. Vestiti larghi, gioielli o capelli lunghi possono incastrarsi nelle parti in movimento.
- Estrarre la spina dalla presa prima di impostare il dispositivo, sostituire gli utensili o riporre l'elettroutensile. Questa misura precauzionale impedisce l'avvio involontario dell'elettroutensile.
- Conservare gli elettroutensili non utilizzati al di fuori della portata dei bambini. Non consentire l'utilizzo dell'elettroutensile a persone che non hanno familiarizzato con esso o che non hanno letto queste avvertenze. Gli elettroutensili sono pericolosi se utilizzati da persone inesperte.

AVVERTENZE DI SICUREZZA SPECIFICHE DEL PRODOTTO

⚠ ATTENZIONE!

- Non lasciare mai la pompa incustodita durante il funzionamento! – Pericolo di surriscaldamento.
- Utilizzare la pompa per trapano esclusivamente in assenza di pioggia e in ambienti asciutti. Evitare il contatto con spruzzi d'acqua. Pericolo di scossa elettrica!
- Assicurarsi che il piano utilizzato per il montaggio sia inclinato in modo che l'acqua che potrebbe fuoriuscire dai punti di collegamento possa defluire dal trapano.
- Prima di accendere il trapano, accertarsi che poggi con l'impugnatura sul piano montato, per evitare che subisca una rotazione o un rovesciamento. Pericolo di schiacciamento o di lesioni!
- Prima di avviare i lavori, verificare la funzionalità e il corretto montaggio della pompa e del trapano.
- Assicurarsi che i tubi flessibili siano fissati saldamente prima dell'uso.
- Verificare che i raccordi dei tubi flessibili e il corpo della pompa non presentino perdite. Se dal corpo della pompa o dai raccordi dei tubi flessibili fuoriesce acqua, smettere di utilizzare la pompa per trapano.
- Utilizzare sempre un interruttore differenziale (PRCD) tra la spina del trapano e la presa elettrica.
- Montare sempre il paraspruzzi fornito in dotazione!
- Non infilare mai le mani in macchine in movimento e in componenti rotanti.
- Notare che la pompa per trapano non può essere ruotata manualmente.
- Seguire le istruzioni fornite nel manuale d'uso del trapano prescelto.
- Non apportare modifiche tecniche alla pompa per trapano.
- Nella pompa per trapano viene utilizzato un grasso lubrificante biodegradabile.
- Se la pompa per trapano si blocca, spegnere immediatamente il trapano, staccare la spina di rete e svitare la pompa per verificare l'eventuale presenza di danni.
- Se occorre eseguire una riparazione, utilizzare esclusivamente pezzi di ricambio originali wolfcraft.

USO PREVISTO

Le pompe per trapano 4540000 / 4541000 / 4542000 sono state progettate per trasportare temporaneamente acqua non potabile. Sono idonee a svuotare contenitori come laghetti da giardino, cisterne per la raccolta di acqua piovana, vasche idromassaggio, lavatrici rotte o simili. La pompa per trapano è stata concepita esclusivamente per trapani con potenza minima di 600 watt. Il trapano prescelto deve soddisfare le norme in vigore. Per evitare che la pompa per trapano effettui una rotazione, è necessario fissarla su un piano in legno idoneo servendosi del materiale di fissaggio fornito in dotazione. La pompa per trapano deve essere utilizzata esclusivamente in combinazione con il paraspruzzi fornito in dotazione. Può funzionare a secco per un massimo di 30 secondi. Tra la presa elettrica e il trapano deve essere installato un interruttore differenziale (PRCD). I tubi flessibili devono essere collegati alla pompa per trapano esclusivamente con raccordi per rubinetto idonei (4540: raccordo per rubinetto G ½"/21 mm; 4541/4542: raccordo per rubinetto G ¾"/26,5 mm). Rispettare le prescrizioni del produttore e le avvertenze di sicurezza dei macchinari utilizzati nonché le indicazioni di sicurezza delle pompe.

Un uso diverso da quello previsto è da intendersi come uso scorretto.

USO SCORRETTO RAGIONEVOLMENTE PREVEDIBILE

- La pompa per trapano non è indicata per trasportare sostanze tossiche, corrosive, facilmente infiammabili o esplosive (ad esempio alcol, benzina, petrolio, oli, diluente nitro o soda caustica).
- La pompa per trapano non è idonea per trasportare fluidi per impianti solari, liquidi termovettori o mezzi protettivi per impianti di riscaldamento.
- Non ne è consentito l'uso con trapani a batteria.
- Il trapano non deve entrare in contatto con acqua.
- La pompa per trapano non può essere utilizzata a mano libera.
- La pompa per trapano deve essere utilizzata esclusivamente sotto costante supervisione.
- Non è consentito apportare modifiche alla macchina. L'interruttore di accensione non deve essere bloccato con attrezzi.
- È vietato utilizzare ugelli o valvole regolabili.
- La pompa per trapano non deve essere utilizzata in funzionamento continuo.
- La pompa per trapano non è stata fissata al supporto di montaggio come specificato.

PANORAMICA DEL PRODOTTO

DOTAZIONE

Disimballare il prodotto dalla confezione e verificare l'integrità di tutti i componenti illustrati (fig. 1).

DATI TECNICI

	4540000	4541000	4542000
Diametro interno attacco pompa:	13 mm	17 mm	17 mm
Diametro esterno filettatura pompa:	21 mm	26,5 mm	26,5 mm
Raccordo per rubinetto idoneo:	G ½" (21 mm)	G ¾" (26,5 mm)	G ¾" (26,5 mm)
Raccordo per tubo flessibile idoneo:	½" (13 mm) / ¾" (19 mm)	½" (13 mm) / ¾" (19 mm)	½" (13 mm) / ¾" (19 mm)
Diametro tubo flessibile idoneo:	½" (13 mm) / ¾" (19 mm)	½" (13 mm) / ¾" (19 mm)	½" (13 mm) / ¾" (19 mm)
Numero di giri max. trapano:	max. 2.800 giri/min	max. 2.800 giri/min	max. 2.800 giri/min
Portata massima:	max. 1.300 l/h	max. 3.000 l/h	max. 3.000 l/h
Tempo max. di ciclo a secco:	max. 30 secondi	max. 30 secondi	max. 30 secondi
Diametro codolo:	6 mm	8 mm	8 mm
Altezza di aspirazione:	max. 3 m	max. 3 m	max. 3 m
Altezza di convogliamento:	max. 15 m	max. 30 m	max. 30 m

MONTAGGIO

ATTREZZO DI MONTAGGIO

Sono necessari i seguenti attrezzi di montaggio (non forniti in dotazione):



Chiave:

2 x misura 10



Punta elicoidale per legno:

Ø 6 mm

ACCESSORI NECESSARI

Sono necessari i seguenti accessori per il montaggio (non forniti in dotazione):

- 2 x raccordi per rubinetto (vedere Dati tecnici)
- 2 x raccordi per tubi flessibili idonei
- Supporto di montaggio idoneo

MONTAGGIO DELLA POMPA



AVVERTIMENTO

Scossa elettrica dovuta a una rottura del cavo di alimentazione

Il mancato utilizzo dei materiali di fissaggio o l'impiego di un piano di appoggio di dimensioni ridotte può causare una rotazione della pompa e del trapano attorno al proprio asse. Ciò può provocare la rottura del cavo di alimentazione e generare una scossa elettrica.

▶ Per il montaggio scegliere un piano di appoggio di dimensioni sufficienti e utilizzare i materiali di fissaggio forniti in dotazione.

ATTENZIONE

Pericolo di schiacciamento o di lesioni in caso di rovesciamento o rotazione del trapano

▶ Assicurarsi che l'impugnatura sia poggiata sul lato destro del trapano.

Per il montaggio procedere come segue:

Predisporre innanzitutto un piano idoneo come supporto di montaggio. Il piano deve essere di dimensioni tali da garantire, una volta montato, una distanza tra il trapano e la pompa e i bordi del piano di almeno 5 cm. A un'estremità del piano di appoggio applicare un rialzo per generare una pendenza che consenta all'acqua che eventualmente fuoriesce dai punti di collegamento di defluire dal trapano.

Montare la pompa per trapano sul piano di appoggio utilizzando i materiali di fissaggio forniti in dotazione (fig. 3.1).

Inserire l'albero della pompa nel mandrino del trapano. Assicurarsi che l'impugnatura del trapano poggi sul lato destro per impedire che subisca una rotazione o un rovesciamento (fig. 3.2).

Avvitare i raccordi per rubinetto idonei (non forniti in dotazione) agli attacchi della pompa per trapano e collegare un tubo flessibile di aspirazione e un tubo flessibile di mandata in corrispondenza dei relativi lati mediante raccordi per tubi flessibili (non forniti in dotazione. Vedere la fig. 3.3). Prestare attenzione alla direzione del flusso dell'acqua. La direzione di scorrimento è indicata con una freccia sulla pompa per trapano. A questo proposito vedere anche la fig. 4.

Installare il paraspruzzi agganciando il guscio superiore a quello inferiore. Prestare attenzione all'accoppiamento geometrico di entrambi i punti di collegamento: i gusci devono innestarsi nell'apposita scanalatura (fig. 3.4).

MESSA IN FUNZIONE

Osservare le seguenti avvertenze per la messa in funzione:

- Prima di ogni utilizzo verificare che la pompa per trapano, i suoi accessori e le parti di collegamento non presentino danni. Non utilizzare dispositivi, accessori o parti di collegamento difettosi.
- La pompa per trapano ha un'altezza di aspirazione massima di 3 metri e una portata massima che dipende dall'altezza di convogliamento e dal diametro dei tubi flessibili utilizzati. Consultare in merito anche i dati tecnici.
- Mantenere almeno 1 metro di distanza dal fluido da aspirare.
- Controllare il senso di rotazione impostato per il trapano, che deve funzionare solo in senso orario.
- Assicurarsi che durante l'aspirazione il lato di mandata sia aperto. È possibile regolare la portata mediante il numero di giri del trapano.
- Per garantire alla pompa per trapano una lunga vita utile, si raccomanda di riempire con acqua il tubo flessibile di aspirazione prima della messa in funzione e di utilizzare eventualmente una valvola di non ritorno.
- Ricordarsi di spegnere il trapano subito dopo l'operazione di pompaggio.

ELIMINAZIONE DEGLI ERRORI

Problema	Possibile causa	Eliminazione degli errori
La pompa non aspira	Tubo flessibile invertito tra i lati di aspirazione e di mandata	Controllare la direzione di pompaggio, il lato di aspirazione, il lato di uscita
	Aria presente nel tubo flessibile	Riempire di acqua il tubo flessibile di aspirazione e utilizzare eventualmente una valvola di non ritorno
	Il trapano ha una potenza insufficiente	Utilizzare un trapano alimentato a corrente con una potenza di almeno 600 W; aumentare il numero di giri fino a max. 2800 giri/min
Fuoriuscita di acqua dai punti di collegamento	Raccordi e tubi flessibili non ermetici o non montati correttamente	Controllare il montaggio dei raccordi e dei tubi flessibili; verificare che questi ultimi non presentino perdite.
Fuoriuscita di acqua dall'albero di trasmissione	Pompa non montata sul piano	Montaggio corretto seguendo le indicazioni fornite nel manuale d'uso
La pompa non funziona più al secondo impiego	Controllare il fluido di trasporto	La pompa è stata concepita per l'uso esclusivamente con acqua non potabile; altri fluidi potrebbero danneggiarla in modo irreparabile

MANUTENZIONE E PULIZIA

- Dopo ogni uso pulire il prodotto con acqua pulita fredda.
- Non utilizzare detergenti o solventi aggressivi e/o abrasivi e neppure acqua calda.

SMONTAGGIO E SMALTIMENTO

Smaltire sempre i materiali di imballaggio in modo ecocompatibile e osservare anche le disposizioni locali sullo smaltimento in vigore per lo smaltimento del prodotto.

DICHIARAZIONE DI GARANZIA

Gentile hobbista, hai appena acquistato un prodotto duraturo e di qualità pregiata, la cui eccellenza è garantita da wolfcraft attraverso un sistema che prevede un'intensa fase di sviluppo e di collaudo, seguita da continui controlli. Il prodotto wolfcraft da te acquistato gode di una garanzia di 10 anni a partire dalla data di acquisto, in base alla relativa identificazione di prodotto, in caso di utilizzo esclusivo nel settore del bricolage. La richiesta di garanzia gratuita vale solo per l'area dell'Unione europea, Svizzera, Gran Bretagna e Norvegia. La garanzia comprende solo i danni all'oggetto acquistato stesso e solo i danni riconducibili ai difetti del materiale o della fabbricazione. Eventuali difetti vengono eliminati, a nostro giudizio, eseguendo a nostre spese la riparazione o consegnando pezzi nuovi o sottoposti a revisione generale. Questa garanzia non interessa i diritti contrattuali o di legge nei confronti dell'acquirente relativamente ad adempimento successivo, recesso, riduzione del costo, risarcimento dei danni o indennità. La garanzia non comprende difetti e danni riconducibili a un uso improprio o a una manutenzione assente. Allo stesso modo, la garanzia non comprende danni dovuti al normale trascorrere del tempo e all'usura, nonché difetti e danni noti al cliente al momento della conclusione del contratto. Le richieste di garanzia possono essere fatte valere solo per iscritto a wolfcraft presentando la fattura originale con data di acquisto entro un termine di decadenza di due mesi dalla comparsa del difetto o del danno o, in caso di difetti riscontrabili immediatamente, entro due mesi dalla scoperta di tali difetti. I costi per la spedizione e la restituzione del prodotto sono a carico di wolfcraft. Se wolfcraft o il servizio clienti competente ha indicato per il cliente uno spedizioniere specifico ma il cliente si serve di un altro spedizioniere, wolfcraft non copre i copri per l'invio. La garanzia è soggetta al diritto della Repubblica Federale di Germania. All'utente è consentito appellarsi a eventuali disposizioni di legge più favorevoli del diritto del proprio Paese.

Le richieste di garanzia devono essere rivolte a:
wolfcraft GmbH
Wolffstraße 1
56746 Kempenich
Germania
info@wolfcraft.com

DICHIARAZIONE DI CONFORMITÀ

Con la presente l'azienda wolfcraft GmbH, con sede in D-56746 Kempenich, Wolffstr. 1, dichiara che questi prodotti (pompe per trapano 4540000, 4541000, 4542000) soddisfano la Direttiva Macchine 2006/42/EG, allegato I.

Kempenich, 16/12/2024



Stefan Weigel

Responsabile della dichiarazione di conformità e della compilazione della documentazione tecnica (membro della direzione wolfcraft GmbH).

INFORMAÇÕES GERAIS

INTRODUÇÃO

Este manual de instruções descreve as bombas para berbequim da wolfcraft 4540000 / 4541000 / 4542000 (seguidamente também designadas por "Produto" ou "bomba para berbequim"). Guardar o manual de instruções para consulta futura.

As figuras neste manual de instruções têm o intuito de facilitar a compreensão de conteúdos e procedimentos. As ilustrações nas figuras são exemplares e podem divergir ligeiramente da aparência real do seu produto.

SÍMBOLOS E SIGNIFICADO

⚠ ATENÇÃO

ATENÇÃO

...significa que existe o perigo de danos pessoais graves e de perigo de vida.

⚠ CUIDADO

CUIDADO

.....significa que existe o perigo de danos pessoais ligeiros a moderados.



Atenção para locais de perigo

Este símbolo adverte para um perigo geral que, se não for evitado, pode ter como consequência ferimentos.



Atenção para locais de perigo

Este símbolo indica a existência de perigo para a vida e a saúde das pessoas devido à tensão elétrica.



Prestar atenção ao manual!

Este símbolo adverte para a necessidade de observar o presente manual de instruções.



Remover a ficha da rede!

Este símbolo adverte para a necessidade de remover a ficha da rede.



Prestar atenção ao manual do berbequim!



Não utilizar em condições húmidas ou molhadas! Utilizar apenas protegido da chuva e salpicos de água.



Atenção: não adequado para a bombagem de líquidos tóxicos, corrosivos e inflamáveis.



Não adequado para a bombagem de alimentos, como, por exemplo, água potável!



A velocidade de rotação do berbequim não pode exceder 2800 rotações por minuto.



Não exceder o tempo máximo de funcionamento a seco de 30 segundos!



Utilizar apenas sob supervisão constante!



Observar o sentido de rotação do berbequim! Antes da colocação em funcionamento, ajustar para rotação para a direita.



Ter em atenção a direção do fluxo da água.



Utilizar apenas com a proteção contra salpicos de água.

SEGURANÇA

AVISOS GERAIS DE SEGURANÇA

⚠ ATENÇÃO

Perigo de ferimentos devido ao desrespeito pelos avisos de segurança e pelas instruções!

O incumprimento das instruções e avisos de segurança poderá provocar choques elétricos, queimaduras e/ou ferimentos graves.

- ▶ Respeitando os avisos de segurança e instruções especificados neste manual de instruções, é possível evitar danos pessoais e materiais, durante os trabalhos no produto.
- ▶ Antes de iniciar quaisquer trabalhos no produto, deve-se ler o completo manual de instruções, prestando especial atenção ao capítulo **Segurança** e aos respetivos avisos de segurança. O conteúdo lido tem de ser compreendido.

Prestar sempre atenção aos seguintes avisos de segurança:

- Manter as ferramentas elétricas protegidas da chuva ou da humidade! – Perigo de choque elétrico
- Ao utilizar uma ferramenta elétrica no exterior, utilizar apenas cabos de extensão que sejam adequados para a utilização no exterior.
- Manter crianças e outras pessoas afastadas durante a utilização da ferramenta elétrica. Em caso de distração, é possível perder o controlo da ferramenta elétrica.
- Evitar uma colocação em funcionamento inadvertida. Assegurar que a ferramenta elétrica está desligada antes de a ligar à alimentação elétrica, de pegar nela ou de a transportar.
- Antes de ligar a ferramenta elétrica, retirar as ferramentas de ajuste ou as chaves de boca.
- Usar vestuário adequado. Não use roupa larga nem adornos. Manter o cabelo e a roupa afastados das peças móveis. Roupa larga, bijuteria ou cabelo comprido podem ficar enredados nas peças móveis.
- Retirar sempre a ficha da tomada antes de efetuar ajustes no aparelho, mudar peças de trabalho da ferramenta de inserção ou guardar a ferramenta elétrica. Esta medida de precaução evita uma ativação inadvertida da ferramenta elétrica.
- Mantenha as ferramentas elétricas fora do alcance das crianças quando não estiverem a ser usadas. Não permita a utilização da ferramenta elétrica por nenhuma pessoa que não esteja familiarizada com a mesma ou que não tenha lido estas instruções. As ferramentas elétricas podem ser perigosas se forem utilizadas por pessoas sem experiência.

INDICAÇÕES DE SEGURANÇA ESPECÍFICAS DO PRODUTO

⚠ ATENÇÃO!

- Nunca deixar a bomba sem vigilância durante o funcionamento! – Perigo de sobreaquecimento
- Utilizar a bomba para berbequim apenas em tempo/ambiente seco. Evitar o contacto com salpicos de água. Existe o perigo de choque elétrico!
- Assegurar que a tábua utilizada para a montagem está inclinada, para que a água que eventualmente sair dos pontos de ligação possa escorrer para longe do berbequim.
- Antes de ligar o berbequim, assegurar que este está apoiado com a pega na tábua montada, para evitar um tombamento ou torção. Existe o perigo de esmagamento ou ferimentos!
- Antes de iniciar os trabalhos, verificar a bomba para berbequim e o berbequim quanto à funcionalidade e à montagem correta.
- Antes da utilização, assegurar que as mangueiras estão fixas corretamente.
- Verificar as ligações da mangueira e o corpo da bomba quanto a fugas. Em caso de fuga de água no corpo da bomba ou nas ligações das mangueiras, a bomba para berbequim não poderá continuar a ser operada.
- Utilizar sempre um interruptor de corrente diferencial residual (PRCD) entre a ficha do berbequim e a tomada.
- Montar sempre a proteção contra salpicos de água fornecida!
- Nunca colocar as mãos em máquinas em funcionamento nem em peças rotativas.
- Ter em atenção que a bomba para berbequim não é rodada manualmente.
- Observar o manual de instruções do berbequim utilizado.
- Não efetuar quaisquer alterações técnicas na bomba para berbequim.
- É utilizada uma massa lubrificante biodegradável na bomba para berbequim.
- Em caso de bloqueio da bomba para berbequim, desligar imediatamente o berbequim utilizado, retirar a ficha da rede, desaparafusar a bomba para berbequim e verificar quanto a danos.
- Em caso de reparação, utilizar apenas peças sobressalentes originais da wolfcraft.

UTILIZAÇÃO ADEQUADA

A bomba para berbequim 4540000 / 4541000 / 4542000 destina-se à bombagem temporária de água de consumo. É adequada para esvaziar recipientes como, por exemplo, lagos de jardim, barris para a água da chuva, jacuzzis, máquinas de lavar roupa avariadas ou semelhantes. A bomba para berbequim é adequada exclusivamente para berbequins com uma potência mínima de 600 W. O berbequim utilizado tem de estar em conformidade com as normas vigentes. Para evitar uma torção da bomba para berbequim, esta tem de ser fixada numa tábua de madeira adequada com o material de fixação incluído no volume de fornecimento. A bomba para berbequim só pode ser utilizada em combinação com a proteção contra salpicos de água fornecida. O tempo máximo de funcionamento a seco é de 30 segundos. Entre a tomada e o berbequim tem de existir um interruptor de corrente diferencial residual (PRCD). As mangueiras só podem ser conectadas à bomba para berbequim com conectores de torneira adequados (4540: conector de torneira G ½" / 21 mm; 4541/4542: conector de torneira G ¾" / 26,5 mm). As indicações dos fabricantes e os avisos de segurança das máquinas utilizadas, bem como os avisos de segurança das bombas, devem ser respeitados.

Qualquer outra utilização, que não a finalidade para a qual o produto foi concebido, é considerada uma utilização inadequada.

UTILIZAÇÃO INADEQUADA E PREVISÍVEL

- A bomba para berbequim não é adequada para a bombagem de substâncias tóxicas, corrosivas, facilmente inflamáveis ou explosivas (por exemplo, álcool, gasolina, petróleo, óleos, diluentes nitrados, soda cáustica).
- A bomba para berbequim não é adequada para a bombagem de fluidos de transferência térmica para sistemas solares, fluidos de transferência térmica ou fluidos de proteção para sistemas de aquecimento.
- Não é permitida a utilização com máquinas com acumulador.
- O berbequim não pode entrar em contacto com água.
- A bomba para berbequim não pode ser utilizada sem as mãos.
- A bomba para berbequim não pode ser utilizada sem supervisão.
- Não é permitido realizar alterações na máquina.
  O interruptor LIG. não pode ser fixado com meios auxiliares.
- Não é permitido utilizar bicos/válvulas reguláveis.
- A bomba para berbequim não pode ser utilizada no modo de funcionamento contínuo.
- A bomba para berbequim não foi fixada no suporte de montagem conforme as especificações.

VISTA GERAL DO PRODUTO

CONTEÚDO DA ENTREGA

Retirar o produto da embalagem e verificar se eventualmente faltam peças, comparando-as com as figuras ilustradas (Fig. 1).

DADOS TÉCNICOS

	4540000	4541000	4542000
Diâmetro interno do bocal da bomba:	13 mm	17 mm	17 mm
Diâmetro externo da rosca de parafuso da bomba:	21 mm	26,5 mm	26,5 mm
Conector de torneira adequado:	G ½" (21 mm)	G ¾" (26,5 mm)	G ¾" (26,5 mm)
União de mangueira adequada:	½" (13 mm) / ¾" (19 mm)	½" (13 mm) / ¾" (19 mm)	½" (13 mm) / ¾" (19 mm)
Diâmetro da mangueira adequado:	½" (13 mm) / ¾" (19 mm)	½" (13 mm) / ¾" (19 mm)	½" (13 mm) / ¾" (19 mm)
Velocidade de rotação máxima do berbequim:	Máx. 2800 rpm	Máx. 2800 rpm	Máx. 2800 rpm
Débito máximo:	Máx. 1300 l/h	Máx. 3000 l/h	Máx. 3000 l/h
Tempo máximo de funcionamento a seco:	Máx. 30 segundos	Máx. 30 segundos	Máx. 30 segundos
Diâmetro da haste:	6 mm	8 mm	8 mm
Altura de aspiração:	Máx. 3 m	Máx. 3 m	Máx. 3 m
Altura manométrica:	Máx. 15 m	Máx. 30 m	Máx. 30 m

MONTAGEM

FERRAMENTAS DE MONTAGEM

São necessárias as seguintes ferramentas de montagem (não incluídas no volume de fornecimento):



Chave de bocas:

2 x tamanho 10



Broca helicoidal para madeira:

Ø de 6 mm

ACESSÓRIOS NECESSÁRIOS

São necessários os seguintes acessórios para a montagem (não incluídos no volume de fornecimento):

- 2x conector de torneira (ver os dados técnicos)
- 2x acoplamento de mangueira adequado
- Suporte de montagem adequado

MONTAGEM DA BOMBA



⚠ ATENÇÃO

Choque elétrico causado por um cabo de corrente arrancado

A não utilização dos materiais de fixação ou a utilização de uma tábua de suporte demasiado curta pode fazer com que a bomba gire em torno do seu próprio eixo com um berbequim. Isto pode causar a ruptura do cabo de corrente e causar um choque elétrico.

- ▶ Para a montagem, escolher um suporte com dimensões suficientes e utilizar os materiais de fixação fornecidos para a montagem.

⚠ CUIDADO

Existe o perigo de esmagamento ou ferimentos devido a tombamento ou torção do berbequim!

- ▶ Assegurar que a pega está apoiada no lado direito do berbequim.

Durante a montagem, proceder da seguinte forma:

Primeiro, preparar uma tábua adequada como suporte de montagem. Selecionar as dimensões da tábua de modo que, após a montagem, as distâncias do berbequim e da bomba para berbequim em relação às bordas da tábua sejam de pelo menos 5 cm. A tábua de suporte tem de ter um pé de suporte numa das extremidades para criar uma inclinação, de modo que a água que eventualmente sair dos pontos de ligação possa escorrer para longe do berbequim.

Montar a bomba para berbequim na tábua de suporte com os materiais de fixação fornecidos (Fig. 3.1).

Fixar o eixo da bomba para berbequim no mandril de broca do berbequim. Assegurar que a pega está apoiada no lado direito do berbequim, para evitar um tombamento ou torção (Fig. 3.2).

Aparafusar os conectores de torneira adequados (não incluídos no volume de fornecimento) nas ligações da bomba para berbequim e conectar uma mangueira de aspiração e uma mangueira de pressão utilizando um acoplamento de mangueira (não incluído no volume de fornecimento. Fig. 3.3). Neste caso, ter em atenção a direção do fluxo da água. A direção do fluxo é indicada por uma seta na bomba para berbequim. Para isso, ver também a Fig. 4.

Instalar a proteção contra salpicos de água, encaixando o invólucro superior no invólucro inferior. Prestar atenção ao encaixe perfeito nos dois pontos de ligação, os invólucros têm de encaixar na ranhura prevista (Fig. 3.4).

COLOCAÇÃO EM FUNCIONAMENTO

Observe os seguintes avisos para a colocação em funcionamento:

- Antes de cada utilização, verificar a bomba para berbequim, os respetivos acessórios e as peças de ligação quanto a danos. Não utilizar aparelhos, acessórios ou peças de ligação defeituosos.
- A bomba para berbequim possui uma altura de aspiração máxima de 3 metros e um débito máximo em função da altura manométrica e do diâmetro da mangueira utilizado. Ver também as especificações técnicas.
- Manter uma distância de, pelo menos, 1 metro em relação ao fluido a ser aspirado.
- Verificar o sentido de rotação definido do berbequim. Este só pode funcionar com rotação para a direita.
- Assegurar que o lado da pressão esteja aberto durante a aspiração. O débito pode ser regulado através da velocidade de rotação do berbequim.
- Para garantir a longa vida útil da bomba para berbequim, recomendamos encher a mangueira de aspiração com água antes da colocação em funcionamento e, se necessário, utilizar uma válvula de retenção.
- Após a transferência, assegurar que o berbequim é desligado imediatamente.

RESOLUÇÃO DE ERROS

Problema	Possível causa	Resolução de erros
A bomba não aspira.	A mangueira foi conectada no lado incorreto, o lado da aspiração e da pressão foram trocados	Verificar a direção de bombagem / lado de aspiração / lado de saída
	Ar na mangueira	Encher a mangueira de aspiração com água e, se necessário, utilizar uma válvula de retenção
	Berbequim não tem potência suficiente	Utilizar um berbequim ligado à rede com pelo menos 600 W; aumentar a velocidade de rotação para um máximo de 2800 rpm.
Saída de água nos pontos de ligação.	As peças de ligação e as mangueiras não estão montadas corretamente/ apresentam fugas	Verificar se as peças de ligação e as mangueiras estão montadas corretamente; Verificar as mangueiras quanto a fugas.
Saída de água no veio de acionamento	A bomba não está montada na tábua	Realizar a montagem correta, de acordo com o manual
A bomba já não funciona na segunda utilização.	Verificar o fluido bombeado	A bomba é adequada exclusivamente para água de consumo; outros líquidos podem danificar a bomba de forma irreparável

MANUTENÇÃO E LIMPEZA

- Limpar o produto com água fria e limpa após cada utilização.
- Não utilizar água quente nem produtos de limpeza/solventes agressivos e/ou abrasivos.

DESMONTAGEM E ELIMINAÇÃO

Eliminar os materiais da embalagem sempre de forma compatível com o meio ambiente e observar, em caso de eliminação do produto, as prescrições locais em vigor que visam uma eliminação correta.

DECLARAÇÃO DE GARANTIA

Estimado(a) amante da bricolage, adquiriu um produto de alta qualidade e durabilidade, cuja elevada qualidade foi e continua a ser assegurada pela wolfcraft ao longo de toda a cadeia de desenvolvimento e de ensaios, bem como por controlos contínuos. Oferecemos para o seu produto wolfcraft uma garantia de 10 anos (consoante a identificação no produto), a partir da data de compra, pressupondo uma utilização exclusiva do produto para fins de bricolage doméstica. O direito à garantia gratuita aplica-se exclusivamente à União Europeia, Suíça, Grã-Bretanha e Noruega. A garantia abrange apenas danos no objeto de compra que estejam relacionados com defeitos do material e de fabrico. A reparação ou o fornecimento de peças novas ou recondicionadas é da nossa exclusiva responsabilidade. Os seus direitos contratuais ou legais em relação ao respetivo vendedor, visando a reparação ou substituição, redução do valor ou rescisão, indemnização por perdas e danos não são limitados ou restringidos por esta garantida. Esta garantia não abrange defeitos e danos relacionados com uma utilização inadequada ou que sejam resultado da falta de manutenção. A garantia também não abrange indícios de uso habitual e de desgaste, típicos da utilização, assim como defeitos e danos reconhecidos pelo cliente no momento da celebração do contrato. Os direitos ao abrigo da garantia só podem ser reivindicados mediante notificação da wolfcraft por escrito, acompanhada da fatura original com a data de compra, dentro de um período limite de dois meses após a ocorrência do defeito ou dano ou — no caso de defeitos que não sejam imediatamente aparentes — dentro de dois meses após a sua descoberta. As despesas de envio e de devolução do produto serão suportadas pela wolfcraft. Se, todavia, a wolfcraft ou o serviço de apoio técnico ao cliente competente nomear uma empresa de transporte específica para o envio e o cliente recorrer aos serviços de outra empresa, a wolfcraft não será responsável pelos custos do envio. Esta garantia está sujeita à lei da República Federal da Alemanha. Tem o direito de invocar quaisquer disposições legais mais favoráveis em vigor no seu país de residência.

Os pedidos de garantia devem ser dirigidos a:
wolfcraft GmbH
Wolffstraße 1
56746 Kempenich
Alemanha
info@wolfcraft.com

DECLARAÇÃO DE CONFORMIDADE

Com a presente, a empresa wolfcraft GmbH em D-56746 Kempenich, Wolffstr. 1 declara que estes produtos (bombas para berbequim 4540000, 4541000, 4542000) estão em conformidade com a Diretiva de Máquinas 2006/42/CE.

Kempenich, 16.12.2024



Stefan Weigel

Pessoa autorizada a assinar a Declaração de Conformidade e a compilar a documentação técnica (membro da Direção da wolfcraft GmbH).

VŠEOBECNÉ INFORMÁCIE

ÚVOD

Tento návod na obsluhu popisuje vŕtačkové čerpadlá wolfcraft 4540000/4541000/4542000 (ďalej tiež „výrobok" alebo „vŕtačkové čerpadlo"). Návod na obsluhu starostlivo uschovajte.

Obrázky v tomto návode na obsluhu slúžia na lepšie pochopenie skutočností a priebehov činností. Obrázky sú iba príklady a môžu sa mierne líšiť od skutočného vzhľadu vášho výrobku.

SYMBOLY A ICH VÝZNAM

VAROVANIE

VAROVANIE

... znamená, že môže dôjsť k vážnym až život ohrozujúcim ublíženiam na zdraví osôb.

UPOZORNENIE

POZOR

... znamená, že môže dôjsť k ľahkým až stredne ťažkým ublíženiam na zdraví osôb.



Varovanie pred nebezpečným miestom

Tento symbol označuje všeobecné ohrozenie, ktoré, ak sa mu nevyhnete, môže mať za následok zranenie.



Varovanie pred nebezpečným miestom

Tento symbol označuje nebezpečenstvo ohrozenia života a zdravia osôb elektrickým napätím.



Dodržiavajte návod!

Tento symbol upozorňuje na to, že je nevyhnutné dodržiavať návod na obsluhu.



Vytiahnite elektrickú zástrčku!

Tento symbol upozorňuje na to, že je nevyhnutné vytiahnuť elektrickú zástrčku.



Dodržiavajte návod vŕtačky!



Nepoužívajte v mokrom alebo vlhkom prostredí! Používajte iba v prostredí chránenom pred dažďom a striekajúcou vodou.



Pozor: Výrobok nie je určený na čerpanie jedovatých, žieravých a horľavých kvapalín.



Výrobok nie je určený na čerpanie potravín, napríklad pitnej vody!



Najvyššia dovolená rýchlosť vŕtačky je 2 800 ot/min.



Maximálny čas chodu na sucho 30 sekúnd sa nesmie prekročiť!



Používajte iba pod neustálym dozorom!



Skontrolujte smer otáčania vŕtačky! Pred uvedením do prevádzky nastavte vŕtačku na pravotočivý smer.



Dbajte na smer prúdenia vody.



Používajte iba s chráničmi proti striekajúcej vode.

BEZPEČNOSŤ

VŠEOBECNÉ BEZPEČNOSTNÉ UPOZORNENIA

VAROVANIE

Nebezpečenstvo poranenia v prípade ignorovania bezpečnostných upozornení a inštrukcií!

Zanedbania pri dodržiavaní bezpečnostných upozornení a inštrukcií môžu viesť k úrazu elektrickým prúdom, požiaru alebo k ťažkým poraneniam.

- ▶ Dodržiavaním bezpečnostných upozornení a inštrukcií uvedených v tomto návode na obsluhu môžete predísť ublíženiam na zdraví osôb a materiálnym škodám pri práci s výrobkom a na výrobku.
- ▶ Pred začiatkom akýchkoľvek prác na výrobku si prečítajte celý návod na obsluhu, najmä kapitolu **Bezpečnosť** a príslušné bezpečnostné upozornenia. Je nevyhnutné, aby ste prečítanému porozumeli.

Vždy dodržiavajte nasledujúce bezpečnostné upozornenia:

- Elektrické náradie chráňte pred dažďom a vlhkosťou! – Nebezpečenstvo úrazu elektrickým prúdom
- Ak pracujete s elektrickým náradím v exteriéri, používajte iba predlžovacie káble, ktoré sú vhodné na použitie vo vonkajšom prostredí.
- Zabráňte deťom a ostatným neoprávneným osobám v prístupe k elektrickému náradiu počas jeho používania. Pri odvrátení pozornosti môžete stratiť kontrolu nad elektrickým náradím.
- Predchádzajte neúmyselnému spusteniu. Pred pripojením elektrického náradia k elektrickému napájaniu, pred jeho zdvihnutím alebo prenášaním sa uistite, že je vypnuté.
- Pred zapnutím elektrického náradia odstráňte nastavovacie nástroje alebo skrutkové kľúče.
- Noste vhodný odev. Nenoste voľný odev ani šperky. Vlasy a odev udržiavajte mimo dosahu pohyblivých častí. Pohyblivé časti môžu zachytiť voľný odev, šperky alebo dlhé vlasy.
- Skôr ako vykonáte akékoľvek nastavenia zariadenia, pred výmenou dielov nadstavcových nástrojov alebo odložením elektrického náradia, vytiahnite zástrčku zo zásuvky. Toto preventívne opatrenie zabraňuje neúmyselnému spusteniu elektrického náradia.
- Nepoužívané elektrické náradie odložte mimo dosahu detí. S elektrickým náradím nesmú manipulovať osoby, ktoré nie sú oboznámené s obsluhou alebo nečítali tieto inštrukcie. Elektrické náradie predstavuje nebezpečenstvo, pokiaľ ho používajú neskúsené osoby.

BEZPEČNOSTNÉ UPOZORNENIA ŠPECIFICKÉ PRE TENTO VÝROBOK

⚠ POZOR!

- Nenechávajte čerpadlo počas prevádzky nikdy bez dozoru! – Nebezpečenstvo prehriatia
- Vŕtačkové čerpadlo používajte iba pri suchom počasí, resp. v suchom prostredí. Chráňte čerpadlo pred postriekaním vodou. Nebezpečenstvo úrazu elektrickým prúdom!
- Doska použitá na montáž musí byť naklonená, aby voda, ktorá môže unikať v miestach pripojenia, mohla odtekať smerom od vŕtačky.
- Pred zapnutím vŕtačky sa uistite, že jej rukoväť spočíva na montážnej doske, aby sa zabránilo prevráteniu alebo prekrúteniu vŕtačky. Nebezpečenstvo pomliaždenia alebo úrazu!
- Pred začiatkom práce skontrolujte, či vŕtačkové čerpadlo a vŕtačka riadne fungujú a či sú správne namontované.
- Pred použitím sa uistite, že hadice sú pevne pripojené.
- Skontrolujte, či prípojky hadíc a teleso čerpadla sú vodotesné. Ak z telesa čerpadla alebo hadicových spojov uniká voda, vŕtačkové čerpadlo sa nesmie ďalej používať.
- Medzi zástrčkou vŕtačky a zásuvkou elektrickej siete sa musí použiť prenosný prúdový chránič (PRCD).
- V každom prípade namontujte chránič proti striekajúcej vode dodaný spolu s čerpadlom!
- Nikdy nesiahajte do spustených zariadení a rotačných súčastí.
- Upozorňujeme, že vŕtačkovým čerpadlom sa nedá otáčať rukou.
- Riaďte sa aj návodom na obsluhu použitej vŕtačky.
- Na vŕtačkovom čerpadle sa nesmú vykonávať žiadne technické úpravy.
- Vo vŕtačkovom čerpadle je použité biologicky rozložiteľné mazivo.
- Ak sa vŕtačkové čerpadlo zablokuje, okamžite vŕtačku vypnite, vytiahnite elektrickú zástrčku, otvorte vŕtacie čerpadlo a skontrolujte, či nie je poškodené.
- Na opravy používajte iba originálne náhradné diely wolfcraft.

ZAMÝŠĽANÉ POUŽITIE

Vŕtačkové čerpadlo 4540000/4541000/4542000 bolo navrhnuté na dočasné čerpanie úžitkovej vody. Hodí sa na vyprázdňovanie nádrží, ako napríklad záhradných jazierok, nádrží na dažďovú vodu, víriviek, pokazených pračiek apod. Vŕtačkové čerpadlo je určené výlučne pre vŕtačky s príkonom min. 600 W. Použitá vŕtačka musí spĺňať požiadavky príslušných noriem. Aby sa zabránilo prekrúteniu vŕtačkového čerpadla, musí sa pripevniť k vhodnej drevenej doske pomocou upevňovacieho materiálu, ktorý je súčasťou dodávky. Vŕtačkové čerpadlo sa smie používať iba spolu s chráničom proti striekajúcej vode, ktorý sa dodáva s čerpadlom. Chod čerpadla na sucho smie trvať max. 30 sekúnd. Medzi zásuvkou elektrickej siete a zástrčkou vŕtačky musí byť zapojený prenosný prúdový chránič (PRCD). Hadice sa smú k vŕtačkovému čerpadlu pripojiť iba cez vhodné prípojky na vodovodný kohútik (4540: prípojka G ½" /21 mm; 4541/4542: prípojka G ¾" / 26,5 mm). Popri údajoch od výrobcu a bezpečnostných upozorneniach špecifických pre použité zariadenie prihliadajte aj na bezpečnostné upozornenia pre čerpadlá.

Iné použitie ako zamýšľané sa považuje za nesprávne použitie.

DÔVODNE PREDPOKLADANÉ NESPRÁVNE POUŽITIE

- Vŕtačkové čerpadlo nie je vhodné na čerpanie jedovatých, žieravých, vysoko horľavých alebo výbušných látok (napr. alkoholu, benzínu, petroleja, olejov, nitro riedidiel, hydroxidu sodného).
- Vŕtačkové čerpadlo nie je vhodné na čerpanie solárnych a iných teplonosných kvapalín alebo ochranných kvapalín pre vykurovanie.
- Použitie čerpadla s akumulátorovou vŕtačkou nie je dovolené.
- Vŕtačka nesmie prísť do styku s vodou.
- Vŕtačkové čerpadlo sa nesmie používať bez pridržania.
- Vŕtačkové čerpadlo sa nesmie používať bez dozoru.
- Na výrobku nevykonávajte žiadne zmeny. Vypínač sa nesmie v zapnutom stave upevňovať pomocnými prostriedkami.
- Použitie regulovateľných dýz alebo ventilov je zakázané.
- Vŕtačkové čerpadlo sa nesmie používať v trvalej neprerušovanej prevádzke.
- Vŕtačkové čerpadlo nebolo pripevnené podľa návodu k montážnej doske.

PREHĽAD PRODUKTU

OBSAH BALENIA

Vybaľte výrobok z krabice a skontrolujte, či obal obsahuje všetky zobrazené časti (obr. 1).

TECHNICKÉ ÚDAJE

	4540000	4541000	4542000
Vnútorný priemer pripojovacieho hrdla čerpadla:	13 mm	17 mm	17 mm
Vonkajší priemer skrutkového závitu čerpadla:	21 mm	26,5 mm	26,5 mm
Vhodná prípojka na vodovodný kohútik:	G ½" (21 mm)	G ¾" (26,5 mm)	G ¾" (26,5 mm)
Vhodné prípojky na vodovodný kohútik:	½" (13 mm) / ¾" (19 mm)	½" (13 mm) / ¾" (19 mm)	½" (13 mm) / ¾" (19 mm)
Vhodné priemery hadíc:	½" (13 mm) / ¾" (19 mm)	½" (13 mm) / ¾" (19 mm)	½" (13 mm) / ¾" (19 mm)
Max. otáčky vŕtačky:	2 800 ot/min	2 800 ot/min	2 800 ot/min
Max. prietok:	1 300 l/h	3 000 l/h	3 000 l/h
Max. čas chodu na sucho:	30 s	30 s	30 s
Priemer stopky:	6 mm	8 mm	8 mm
Max. nasávacia výška:	3 m	3 m	3 m
Max. čerpacia výška:	15 m	30 m	30 m

MONTÁŽ

MONTÁŽNE NÁRADIE

Vyžaduje sa nasledujúce montážne náradie (nie je súčasťou dodávky):



Skrutkový kľúč:

2× veľkosť kľúča 10



Špirálový vrták do dreva:

Ø 6 mm

POTREBNÉ PRÍSLUŠENSTVO

Na montáž čerpadla sa vyžaduje nasledujúce príslušenstvo (nie je súčasťou dodávky):

- 2 prípojky na vodovodný kohútik (pozri Technické údaje)
- 2 vhodné hadicové spojky
- Vhodná montážna doska

MONTÁŽ ČERPADLA



VAROVANIE

Nebezpečenstvo úrazu elektrickým prúdom pri odtrhnutí kábla

Ak sa nepoužije dodaný upevňovací materiál alebo sa použije príliš krátka nosná doska, môže sa stať, že sa čerpadlo bude po zapnutí vŕtačky otáčať okolo vlastnej osi. Tým sa môže odtrhnúť kábel vŕtačky a spôsobiť úraz elektrickým prúdom.

► Na montáž použite dostatočne veľkú nosnú dosku a dodaný upevňovací materiál.

UPOZORNENIE

Nebezpečenstvo pomliaždenia alebo zranenia pri prevrátení alebo prekrútení vŕtačky!

► Dbajte na to, aby rukoväť vŕtačky doliehala na pravej strane telesa vŕtačky.

Pri montáži postupujte takto:

Pripravte si najskôr vhodnú dosku ako montážnu základňu. Rozmery dosky zvoľte tak, aby po montáži bola vzdialenosť medzi vŕtačkou s vŕtačkovým čerpadlom a okrajmi dosky aspoň 5 cm. Táto nosná doska musí mať na jednej strane podperu a byť vďaka tomu naklonená, aby voda, ktorá môže unikať v miestach pripojenia, mohla odtekať smerom od vŕtačky.

Namontujte vŕtačkové čerpadlo dodanými upevňovacími prvkami na nosnú dosku (pozri obr. 3.1).

Upnite stopku vŕtačkového čerpadla do skľučovadla vŕtačky. Dbajte na to, aby rukoväť vŕtačky doliehala na pravej strane telesa vŕtačky a nemohla sa prevrátiť alebo prekrútiť (pozri obr. 3.2).

Naskrutkujte vhodné prípojky na vodovodný kohútik (nie sú súčasťou dodávky) na prípojky vŕtačkového čerpadla a cez hadicové spojky (nie sú súčasťou dodávky) pripojte jednu saciu a jednu tlakovú hadicu. (pozri obr. 3.3). Dbajte pri tom na smer prúdenia vody. Smer prúdenia je vyznačený šípkou na vŕtačkovom čerpadle. K tomu pozri aj obr. 4.

Namontujte chrániče proti striekajúcej vode – nasaďte horné škrupiny na spodné tak, aby zaskočili. Dajte pritom pozor na správne tvarové spojenie oboch miest pripojenia, aby obidva chrániče správne zapadli do drážok (pozri obr. 3.4).

UVEDENIE DO PREVÁDZKY

Dodržiavajte nasledujúce pokyny pre uvedenie do prevádzky:

- Pred každým použitím skontrolujte vŕtačkové čerpadlo, jeho príslušenstvo a spojovacie časti, či nie sú poškodené. Nepoužívajte chybné zariadenia, príslušenstvo ani spojovacie prvky.
- Vŕtačkové čerpadlo má saciu hĺbku maximálne 3 metre, jeho maximálne čerpané množstvo závisí od čerpacej výšky a priemeru použitých hadíc. K tomu pozri tiež Technické údaje.
- Udržiavajte najmenej 1 meter odstup od nasávaného média.
- Skontrolujte nastavený smer otáčania vŕtačky: jej chod musí byť vždy pravotočivý.
- Upozornenie: Počas nasávania musí byť výtlačná strana otvorená. Čerpané množstvo je možné regulovať otáčkami vŕtačky.
- Na zabezpečenie dlhej životnosti vŕtačkového čerpadla odporúčame naplniť pred zapnutím saciu hadicu vodou a prípadne použiť spätný ventil.
- Po čerpaní nezabudnite vŕtačku ihneď vypnúť.

ODSTRAŇOVANIE CHÝB

Problém	Možná príčina	Odstránenie
Čerpadlo nenasáva.	Zamenené hadice na sacej a výtlačnej strane	Skontrolujte smer čerpania, saciu a výstupnú stranu
	Vzduch v hadici	Naplňte saciu hadicu vodou a prípadne použite spätný ventil
	Nedostatočný výkon vŕtačky	Použite vŕtačku s napájaním zo siete s príkonom min. 600 W, zvýšte rýchlosť až na 2 800 ot/min
Z prípojok uniká voda.	Spojovacie prvky alebo hadice nie sú správne namontované alebo sú netesné	Skontrolujte správnosť montáže pripojovacích prvkov a hadíc, skontrolujte tesnosť hadíc.
Okolo hnacieho hriadeľa uniká voda	Čerpadlo nie je namontované na doske	Vykonajte správnu montáž podľa návodu
Pri druhom použití čerpadlo nefunguje.	Skontrolujte čerpané médium	Čerpadlo je určené výhradne na čerpanie úžitkovej vody; iné kvapaliny ho môžu nevratne poškodiť

ÚDRŽBA A ČISTENIE

- Po každom použití vyčistite výrobok čistou studenou vodou.
- Nepoužívajte drsné alebo abrazívne čistiace prostriedky a rozpúšťadlá, nepoužívajte horúcu vodu.

DEMONTÁŽ A LIKVIDÁCIA

Obalové materiály vždy likvidujte spôsobom šetrným k životnému prostrediu a v prípade likvidácie výrobku dodržiavajte tiež platné miestne predpisy o likvidácii.

PREHLÁSENIE O ZÁRUKE

Milá domáca majsterka, milý domáci majster, zakúpili ste si kvalitný produkt s dlhou životnosťou, ktorého vysokú kvalitu spoločnosť wolfcraft zabezpečuje intenzívnou fázou vývoja a testovania, ako aj priebežnými kontrolami. Na zakúpený produkt wolfcraft vám pri výhradnom používaní v domácej dielni poskytneme – v závislosti od označenia produktu – záručnú dobu 10 rokov od dátumu kúpy. Právo na bezplatnú záruku sa vzťahuje na územia Európskej únie, Švajčiarska, Veľkej Británie a Nórska. Do záruky spadajú iba také škody, ktoré vzniknú priamo na zakúpenom predmete, a iba také, ktoré súvisia s chybami materiálu a chybnou výrobou. Prípadné chyby napravíme podľa vlastného uváženia a na naše náklady opravou alebo dodaním nových alebo renovovaných dielov. Vaše zmluvné alebo zákonné práva voči príslušnému dodávateľovi na dodatočné plnenie, odstúpenie od zmluvy, zníženie kúpnej ceny, náhradu škody alebo nákladov nie sú touto zárukou dotknuté. Záruka sa nevzťahuje na vady a škody spôsobené nesprávnou prevádzkou alebo nedostatočnou údržbou. Záruka sa nevzťahuje ani na obvyklé známky opotrebenia spôsobené bežným používaním, ani na vady a škody, ktoré boli zákazníkovi známe pri uzatváraní kúpnej zmluvy. Nároky na záruku je možné uplatniť len písomným oznámením spoločnosti wolfcraft a predložením pôvodnej faktúry s dátumom zakúpenia, v premlčacej lehote dvoch mesiacov od vzniku vady alebo škody alebo – v prípade vád, ktoré nie sú bezprostredne zjavné – do dvoch mesiacov od ich zistenia. Náklady na odoslanie produktu a jeho vrátenie zákazníkovi znáša spoločnosť wolfcraft. Ak však spoločnosť wolfcraft alebo príslušný zákaznícky servis určili pre zákazníka konkrétnu prepravnú spoločnosť na odoslanie, a zákazník použije iného dopravcu, spoločnosť wolfcraft nepokrýva prepravné náklady. Táto záruka podlieha právu Spolkovej republiky Nemecko. Môžete sa však odvolávať na akékoľvek priaznivejšie právne predpisy vášho domáceho práva.

Nároky na záručné plnenie posielajte na adresu:
wolfcraft GmbH
Wolffstraße 1
56746 Kempenich
Nemecko
www.wolfcraft.com

VYHLÁSENIE O ZHODE

Firma wolfcraft GmbH so sídlom D-56746 Kempenich, Wolffstr. 1, vyhlasuje, že tieto výrobky (vŕtačkové čerpadlá 4540000, 4541000, 4542000) spĺňajú požiadavky smernice o strojových zariadeniach 2006/42/ES, prílohy I.
Kempenich 16. 12. 2024



Stefan Weigel
Osoba oprávnená podpísať vyhlásenie o zhode a zostaviť technickú dokumentáciu (člen vedenia spoločnosti wolfcraft GmbH).

ALLMÄN INFORMATION

INLEDNING

Den här bruksanvisningen beskriver wolfcraft-borrmaskinspumpar 4540000/4541000/4542000 (benämns hädanefter som "produkten" eller 'borrmaskinspumpen"). Förvara bruksanvisningen på ett säkert ställe för framtida bruk.

Bilderna i den här bruksanvisningen är avsedda att ge en bättre förståelse av sakförhållanden och tillvägagångssätt. Bilderna tjänar som exempel och kan avvika från produktens faktiska utseende.

SYMBOLER OCH BETYDELSE

VARNING

VARNING

...innebär att det finns risk för allvarliga eller livshotande personskador.

OBSERVERA

OBSERVERA

...innebär att det finns risk för lätta eller medelsvåra personskador.



Varning för en farlig punkt

Den här symbolen uppmärksammar en allmän fara som kan leda till personskador om den inte undviks.



Varning för en farlig punkt

Denna symbol anger att det föreligger fara för liv och hälsa p.g.a. elektrisk spänning.



Följ anvisningarna!

Denna symbol anger att denna bruksanvisning ska beaktas.



Dra ut nätkontakten!

Denna symbol anger att nätkontakten ska dras ut.



Beakta borrmaskinens bruksanvisning!



Använd inte vid väta eller fukt! Använd endast med skydd mot regn och stänkvatten.



Observera: Ej lämplig för pumpning av giftiga, frätande, brännbara vätskor.



Ej lämplig för pumpning av livsmedel som t.ex. dricksvatten!



Borrmaskinens varvtal får uppgå till max. 2 800 varv per minut.



Den maximala torrkörningstiden på 30 sekunder får ej överskridas!



Använd endast under ständig uppsikt!



Beakta maskinens rotationsriktning! Ställ in till högergång före idrifttagningen.



Ta hänsyn till vattnets flödesriktning.



Använd enbart med stänkskydd.

SÄKERHET

ALLMÄNNA SÄKERHETSANVISNINGAR

VARNING

Skaderisk om säkerhetsanvisningar och instruktioner inte följs!

Underlåtenhet att följa säkerhetshänvisningarna och anvisningarna kan leda till elstötar, brand och/eller allvarliga skador.

- ▶ Följ säkerhetsanvisningarna och instruktionerna i den här bruksanvisningen för att förhindra person- och egendomsskador vid arbetet med produkten.
- ▶ Innan du påbörjar någon typ av arbete med produkten, läs igenom hela bruksanvisningen, i synnerhet kapitlet **Säkerhet** och de relevanta säkerhetsanvisningarna. Personen som läser bruksanvisningen måste förstå dess innehåll.

Följ alltid dessa säkerhetsanvisningar:

- Håll elverktyg borta från regn och väta! – Risk för elektriska stötar
- När du arbetar utomhus med elverktyget, använd endast förlängningskablar som också är lämpliga för utomhusbruk.
- Håll barn och andra personer på avstånd under användningen av elverktyget. Om du distraheras kan du förlora kontrollen över elverktyget.
- Undvik att elverktyget oavsiktligt tas i drift. Kontrollera att elverktyget är frånkopplat innan du ansluter det till strömförsörjningen, lyfter upp det eller bär det.
- Avlägsna inställningsverktyg eller skruvnycklar innan du slår på elverktyget.
- Bär lämplig klädsel. Bär inga löst sittande kläder eller smycken. Håll hår och kläder borta från rörliga delar. Löst sittande kläder, smycken och långt hår kan fastna i delar som rör sig.
- Dra ut kontakten ur uttaget innan du gör apparatinställningar, byter tillbehörsdelar eller lägger ifrån dig elverktyget. Denna försiktighetsåtgärd förhindrar att elverktyget startar av misstag.
- Förvara elverktyg som inte används utom räckhåll för barn. Låt inte personer som inte är bekanta med elverktyget eller som inte har läst dessa anvisningar, använda det. Elverktyg är farliga när de används av personer utan erfarenhet.

PRODUKTSPECIFIKA SÄKERHETSANVISNINGAR

⚠ OBSERVERA!

- Lämna aldrig pumpen utan uppsikt under drift! – Fara för överhettning
- Borrmaskinspumpen ska enbart användas vid torrt väder/i en torr omgivning. Undvik kontakt med stänkvatten. Risk för elektriska stötar!
- Se till att träskivan som används för monteringen lutar så att vatten som eventuellt tränger ut vid anslutningsställena kan flyta bort från borrmaskinen.
- Kontrollera innan borrmaskinen inkopplas att denna ligger på den monterade träskivan med handtaget så att den inte kan välta eller vridas. Det finns risk för klämskador eller personskador!
- Innan arbetet påbörjas ska det kontrolleras att borrmaskinspumpen och borrmaskinen är funktionsdugliga och korrekt monterade.
- Kontrollera före användningen att slangarna sitter ordentligt fast.
- Kontrollera om det förekommer läckage från slanganslutningarna och pumphöljet. Om vatten tränger ut vid pumphöljet eller vid slanganslutningarna får borrmaskinspumpen inte fortsätta användas.
- Använd alltid en jordfelsbrytare (PRCD) mellan borrmaskinens apparatkontakt och uttaget.
- Montera alltid det medföljande stänkskyddet!
- Stick aldrig in händerna i maskiner som är igång eller i roterande delar.
- Tänk på att borrmaskinspumpen inte kan vridas för hand.
- Beakta bruksanvisningen för borrmaskinen som används.
- Utför aldrig tekniska ändringar på borrmaskinspumpen.
- I borrmaskinspumpen används ett biologiskt nedbrytbart smörjfett.
- Har borrmaskinspumpen en igensättning ska den borrmaskinen som används omedelbart frånkopplas, nätkontakten dras ut, borrmaskinspumpen skruvas av och kontrolleras med avseende på skador.
- Genomför reparationer endast med originalserverdelar från wolfcraft.

ÄNDAMÅLSENLIG ANVÄNDNING

Borrmaskinspumpen 4540000/4541000/4542000 är konstruerad för tillfällig pumpning av råvatten. Den passar till tömning av reservoarer som trädgårdsdammar, regntunnor, bubbelpooler, defekta tvättmaskiner etc. Borrmaskinspumpen lämpar sig uteslutande för borrmaskiner med en effekt på minst 600 W. Borrmaskinen som används måste uppfylla gällande standarder. Borrmaskinspumpen måste fästas på en lämplig träskiva med det medföljande fästmaterialet för att förhindra att borrmaskinspumpen vrids. Borrmaskinspumpen får endast användas i kombination med det medföljande stänkskyddet. Den får torrköras i maximalt 30 sekunder. En jordfelsbrytare (PRCD) måste vara inkopplad mellan eluttaget och borrmaskinen. Slangarna får endast vara anslutna till borrmaskinspumpen med passande krankopplingar (4540: krankoppling 21 mm/G ½"; 4541/4542: krankoppling 26,5 mm/G ¾"). Tillverkarens information och säkerhetsanvisningarna för maskinerna som används samt pumpens säkerhetsanvisningar måste följas.

All annan användning än den avsedda användningen betraktas som felaktig användning.

RIMLIGEN FÖRUTSEBAR FELAKTIG ANVÄNDNING

- Borrmaskinspumpen lämpar sig inte för pumpning av giftiga, frätande, lättantändliga eller explosiva ämnen (t.ex. alkohol, bensin, petroleum, oljor, nitroförtunning, kaustiksoda).
- Borrmaskinspumpen lämpar sig inte för pumpning av vätskor för solpaneler, värmeöverförande medier eller vätskor för värmeskydd.
- Användning med batteridrivna maskiner tillåts ej.
- Borrmaskinen får inte komma i kontakt med vatten.
- Borrmaskinspumpen får inte används på fri hand.
- Borrmaskinspumpen får inte drivas utan att hållas under uppsikt.
- Inga ändringar får utföras på maskinen. PÅ-knappen får inte fixeras med hjälpmedel.
- Inga reglerbara munstycken/ventiler får användas.
- Borrmaskinspumpen får inte användas i permanent kontinuerlig drift.
- Borrmaskinspumpen fästes inte på monteringsfästet enligt specifikationerna.

PRODUKTÖVERSIKT

LEVERANSOMFÅNG

Packa upp produkten ur kartongen och kontrollera att alla delar finns och överensstämmer med delarna på bilderna (bild 1).

TEKNISKA UPPGIFTER

	4540000	4541000	4542000
Innerdiameter på pumpens anslutningsmunstycke:	13 mm	17 mm	17 mm
Ytterdiameter på pumpens skruvgänga:	21 mm	26,5 mm	26,5 mm
Passande krankoppling:	G 21 mm (½")	G 26,5 mm (¾")	G 26,5 mm (¾")
Passande slangkoppling:	13 mm (½")/ 19 mm (¾")	13 mm (½")/ 19 mm (¾")	13 mm (½")/ 19 mm (¾")
Passande slangdiameter:	13 mm (½")/ 19 mm (¾")	13 mm (½")/ 19 mm (¾")	13 mm (½")/ 19 mm (¾")
Borrmaskinens maximala varvtal:	Max. 2 800 varv/min	Max. 2 800 varv/min	Max. 2 800 varv/min
Max. flöde:	Max. 1 300 l/h	Max. 3 000 l/h	Max. 3 000 l/h
Max. torrkörningstid:	Max. 30 sekunder	Max. 30 sekunder	Max. 30 sekunder
Skaftdiameter:	6 mm	8 mm	8 mm
Sughöjd:	Max. 3 m	Max. 3 m	Max. 3 m
Tryckhöjd:	Max. 15 m	Max. 30 m	Max. 30 m

MONTERING

MONTERINGSVERKTYG

Följande monteringsverktyg behövs (ingår inte i leveransomfånget):



Skruvnyckel:

2 x NV 10



Träspiralborr:

Ø 6 mm

ERFORDERLIGT TILLBEHÖR

Följande tillbehör behövs för monteringen (ingår inte i leveransomfånget):

- 2x krankoppling (se tekniska data)
- 2x passande slangkoppling
- Lämpligt monteringsfäste

MONTERA PUMPEN



VARNING

Elstötar p.g.a. avriven strömkabel

Om fästmaterialien inte används eller om en för kort fästskiva används kan detta leda till att pumpen med borrmaskinen vrider sig kring sin egen axel. Detta kan leda till att strömkabeln rivs av så att en elstöt orsakas.

► Välj ett tillräckligt stort fäste och använd det medföljande fästmaterialet för monteringen.

OBSERVERA

Risk för klämskador eller personskador om borrmaskinen välter eller vrids!

► Se till att handtaget ligger på borrmaskinens högra sida.

Montera såhär:

Förbered först en lämplig träskiva som monteringsfäste. Välj träskivans mått så att avstånden mellan borrmaskinen och borrmaskinspumpen till träskivans kanter är minst 5 cm efter monteringen. Fästskivan måste ha en fot i slutet för att skapa en lutning, så att vatten som eventuellt tränger ut vid anslutningsställena kan flyta bort från borrmaskinen.

Montera borrmaskinspumpen på fästskivan med de medföljande fästmaterialen (bild 3.1).

Spänn in borrmaskinspumpens axel i borrmaskinens borrchuck. Se till att handtaget ligger på borrmaskinens högra sida för att förhindra att den välter eller vrids (bild 3.2).

Skruva på den passande krankopplingen (ingår ej i leveransomfånget) på borrmaskinspumpens anslutningar och anslut en sug- och tryckslang med hjälp av en slangkoppling (ingår ej i leveransomfånget. Bild 3.3). Ta hänsyn till vattnets flödesriktning. Flödesriktningen indikeras med en pil på borrmaskinspumpen. Se även bild 4 för detta.

Montera stänkskyddet genom att klämma fast den övre halvan i den nedre halvan. Se till att båda anslutningsställena går ordentligt i lås, halvorna måste gå in i det avsedda spåret (bild 3.4).

IDRIFTTAGNING

Beakta följande anvisningar för idrifttagningen:

- Kontrollera före varje användning borrmaskinspumpen, dess tillbehör och anslutningsdelarna med avseende på eventuella skador. Använd inga defekta apparater, tillbehör eller anslutningsdelar.
- Borrmaskinspumpens sughöjd uppgår till max. 3 meter och dess maximala flödeskapacitet beror på tryckhöjden och vilken slangdiameter som används. Beakta även de tekniska specifikationerna för detta.
- Håll minst 1 meters avstånd till mediet som ska sugas upp.
- Kontrollera borrmaskinens inställda rotationsriktning eftersom den inte får drivas med högergång.
- Säkerställ att trycksidan är öppen under sugningen. Du kan reglera flödeskapaciteten genom borrmaskinens varvtal.
- För att säkerställa en lång livslängd för borrmaskinspumpen rekommenderar vi att sugslangen fylls med vatten före idrifttagningen och att en backventil används vid behov.
- Se till att borrmaskinen frånkopplas direkt efter pumpningen.

FELAVHJÄLPNING

Problem	Möjlig orsak	Felavhjälpning
Pumpen suger inte.	Slang på sug- och trycksida har förväxlats	Kontrollera transportriktning/ sugsida/utgångssida
	Luft i slangen	Fyll sugslangen med vatten och använd backventil vid behov
	Borrmaskinen har för låg effekt	Använd en elnätsdriven borrmaskin med minst 600 W, öka varvtalet till max. 2 800 varv/min.
Vatten tränger ut vid anslutningsställena.	Kopplingsstycken och slangar inte korrekt monterade/otäta	Kontrollera att kopplingsstyckena och slangarna monterats korrekt; kontrollera slangarna med avseende på läckage.
Vatten tränger ut vid drivaxeln	Pump ej monterad på träskiva	Utför monteringen på ett korrekt sätt enligt bruksanvisningen
Pumpen fungerar inte längre vid den andra användningen.	Kontrollera pumpmedium	Pumpen lämpar sig uteslutande för råvatten; andra vätskor kan orsaka irreparabla skador på pumpen

UNDERHÅLL OCH RENGÖRING

- Rengör produkten med klart, kallt vatten efter varje arbete.
- Använd inte skarpa och/eller slipande rengörings- eller lösningsmedel och inget hett vatten.

DEMONTERING OCH AVFALLSHANTERING

Avfallshantera alltid förpackningsmaterial på ett miljövänligt sätt och följ alltid de lokala bestämmelserna vid avfallshantering av produkten.

GARANTI

Kära hemmafixare, du har köpt en högkvalitativ produkt med lång livslängd. Den höga kvaliteten hos wolfcrafts produkter garanteras genom en intensiv utvecklings- och testfas, samt genom löpande kontroller. Vi lämnar 10 års garanti från inköpsdatum för din wolfcraft-produkt, förutsatt att den används endast för hemma- och hobbybruk enligt respektive produktmärkning. Den kostnadsfria garantin gäller för Europeiska unionen, Schweiz, Storbritannien och Norge. Garantin täcker endast skador på själva köpobjektet och endast sådana som orsakats av material- och tillverkningsfel. Vi åtgärdar eventuella fel utifrån vår bedömning, genom att på vår bekostnad reparera eller leverera nya delar eller delar som fått en grundöversyn. Dina avtalsenliga eller lagstadgade rättigheter avseende avhjälpande, hävning, prisavdrag, ersättning för skada eller utgifter berörs inte av denna garanti. Garantin täcker inte brister och skador som orsakats av felaktig användning eller bristande underhåll. Garantin täcker heller inte vanliga tecken på nötning och normalt slitage eller sådana brister och skador som var kända för kunden vid avtalets ingående. Garantianspråk kan endast göras gällande genom skriftlig anmälan till wolfcraft och uppvisande av originalfakturan med inköpsdatum inom en preskriptionstid på två månader efter att felet eller skadan uppstått eller - vid fel som inte upptäcks omedelbart - inom två månader efter att felet upptäcktes. wolfcraft står för kostnaderna för att skicka in och returnera produkten. Men om wolfcraft eller ansvarig kundtjänst har angett ett specifikt fraktföretag för försändelsen och kunden använder ett annat fraktföretag, kommer wolfcraft inte att stå för kostnaderna för transporten. Denna garanti lyder under Förbundsrepubliken Tysklands lag. Du har rätt att hänvisa till eventuellt mer förmånliga lagbestämmelser i ditt hemland.

Garantianspråk skickas till:
wolfcraft GmbH
Wolffstraße 1
56746 Kempenich
Tyskland
info@wolfcraft.com

FÖRSÄKRAN OM ÖVERENSSTÄMMELSE

Härmed intygar wolfcraft GmbH in D-56746 Kempenich, Wolffstr. 1, Tyskland, att dessa produkter (borrmaskinspumpar 4540000, 4541000, 4542000) uppfyller kraven i maskindirektivet 2006/42/EG, bilaga I.
Kempenich, 2024-12-16



Stefan Weigel
Person som är befullmäktigad att underteckna försäkran om överensstämmelse och att sammanställa den tekniska dokumentationen (ingår i företagsledningen för wolfcraft GmbH).

YLEISTIETOJA

JOHDANTO

Tämä käyttöohje koskee wolfcraftin porakonepumppuja 4540000 / 4541000 / 4542000 (seuraavassa myös "tuote" tai "porakonepumppu"). Säilytä käyttöohjetta huolellisesti myöhempää käyttöä varten.

Käyttöohjeen sisältämien kuvien tarkoituksena on havainnollistaa erilaisia käyttötilanteita ja toimintaohjeita. Kuvat ovat esimerkkejä, joten kuvien esittämä tuote voi poiketa jonkin verran hankkimasi tuotteen ulkonäöstä.

SYMBOLIT JA NIIDEN MERKITYS

VAROITUS

VAROITUS

...varoittaa vakavan ja pahimmillaan hengenvaarallisen tapaturman vaarasta.

VARO

VARO

...varoittaa lievän tai kohtalaisen vakavan tapaturman vaarasta.



Yleinen varoitusmerkki

Tämä merkki varoittaa tarkemmin määrittelemättömästä vaaratekijästä. Jos vaaraa ei vältetä, seurauksena voi olla tapaturma.



Yleinen varoitusmerkki

Tämä merkki varoittaa sähköjännitteen aiheuttamasta hengen- ja tapaturmavaarasta.



Noudata käyttöohjetta!

Tämä merkki muistuttaa siitä, että käyttöohjetta on noudatettava.



Irrota verkkopistoke!

Tämä merkki muistuttaa siitä, että verkkopistoke on irrotettava pistorasiasta.



Noudata porakoneen käyttöohjetta!



Älä käytä märissä tai kosteissa olosuhteissa! Käytä vain sateelta ja roiskevedeltä suojattuna.



Huomio: ei saa käyttää myrkyllisten, syövyttävien tai palavien nesteiden pumppaamiseen.



Ei saa käyttää elintarvikkeiden, kuten juomaveden, pumppaamiseen!



Porakoneen kierrosluku saa olla enintään 2 800 kierrosta per minuutti.



Älä ylitä 30 sekunnin kuivakäytön maksimiaikaa!



Käytä vain jatkuvan valvonnan alla!



Kiinnitä huomio porakoneen pyörimissuuntaan! Kytke pyörimissuunta myötäpäivään ennen käyttöönottoa.



Noudata veden virtauksen suuntaa.



Käytä vain roiskesuojan kanssa.

TURVALLISUUS

YLEISET TURVALLISUUSOHJEET

VAROITUS

Turvallisuusohjeiden ja muiden ohjeiden noudattamatta jättäminen aiheuttaa tapaturmavaaran!

Turvallisuus- ja muiden ohjeiden noudattamatta jättäminen voi aiheuttaa sähköiskun, tulipalon ja/tai vakavia loukkaantumisia.

- ▶ Noudattamalla tässä käyttöohjeessa annettuja turvallisuusohjeita ja toimintaohjeita voit estää henkilö- ja esinevahingot tuotteen avulla tehtävän ja tuotteeseen kohdistuvan työn aikana.
- ▶ Lue käyttöohje kokonaisuudessaan ennen kaikkien töiden aloittamista, etenkin luku **Turvallisuus** ja kaikki turvallisuusohjeet. Luetut ohjeet on myös ymmärrettävä.

Noudata aina seuraavia turvallisuusohjeita:

- Huolehdi siitä, että sähkötyökalut eivät altistu sateelle tai kosteudelle! – Sähköiskun vaara
- Jos käytät sähkötyökalua ulkona, käytä ainoastaan ulkokäyttöön soveltuvia jatkojohtoja.
- Pidä lapset ja muut henkilöt loitolla sähkötyökalun käytön aikana. Tarkkaavaisuuden häiriintyminen voi johtaa sähkötyökalun hallinnan menettämiseen.
- Estä työkalun tahaton käynnistyminen. Varmista, että sähkötyökalu on kytketty pois päältä ennen sen liittämistä virtalähteeseen ja ennen siihen tarttumista tai sen kantamista.
- Poista säätötyökalut tai ruuviavaimet, ennen kuin käynnistät sähkötyökalun.
- Pukeudu asianmukaisesti. Älä käytä väljiä vaatteita tai koruja. Pidä hiukset ja vaatteet etäällä liikkuvista osista. Väljät vaatteet, korut tai pitkät hiukset voivat tarttua kiinni liikkuviin osiin.
- Irrota pistoke pistorasiasta, ennen kuin aloitat laitteen asetusten muuttamisen, vaihdat työkaluosia tai lasket sähkötyökalun säilytyspaikkaan. Tämä varotoimenpide estää sähkötyökalun käynnistymisen vahingossa.
- Kun sähkötyökaluja ei käytetä, ne pitää säilyttää lasten ulottumattomissa. Sähkötyökalua eivät saa käyttää henkilöt, jotka eivät tunne laitetta tai jotka eivät ole lukeneet näitä ohjeita. Sähkötyökalut ovat kokemattomien käyttäjien käsissä vaarallisia.

TUOTEKOHTAISIA TURVALLISUUSOHJEITA

⚠ HUOMIO!

- Älä koskaan jätä pumppua ilman valvontaa käytön aikana! – Ylikuumenemisvaara
- Käytä porakonepumppua vain kuivalla säällä / kuivassa ympäristössä. Vältä kosketusta roiskeveden kanssa. Sähköiskun vaara!
- Varmista, että asennukseen käytetty lauta on kallistettu, jotta liitoskohdista mahdollisesti vuotava vesi pääsee virtaamaan poispäin porakoneesta.
- Estä porakoneen kääntyminen tai kiertyminen varmistamalla ennen sen päälle kytkemistä, että se sijaitsee kiinnitetyn kahvan kanssa asennetun laudan päällä. Puristumis- tai loukkaantumisvaara!
- Tarkasta ennen töiden aloittamista, että porakonepumppu ja porakone toimivat ja ne on asennettu oikein.
- Varmista ennen käyttöä, että letkut ovat tiukasti kiinni paikoillaan.
- Tarkasta letkuliitäntöjen ja pumppukotelon mahdolliset vuodot. Lopeta porakonepumpun käyttö, jos vettä vuotaa pumppukotelosta tai letkuliitännöistä.
- Käytä porakoneen laitepistokkeen ja pistokerasian välissä ehdottomasti vikavirtasuojakytkintä (vvsk).
- Asenna aina mukana toimitettu roiskesuoja!
- Älä koskaan kajoa käynnissä olevaan koneeseen ja pyöriviin osiin.
- Huomaathan, ettei porakonepumppua voi kääntää käsin.
- Noudata käytettävän porakoneen käyttöohjetta.
- Älä tee porakonepumppuun teknisiä muutoksia.
- Porakonepumpussa käytetään biohajoavaa voitelurasvaa.
- Jos porakonepumppu tukkeutuu, sammuta se välittömästi, irrota verkkopistoke, ruuvaa porakonepumppu auki ja tarkasta sen vauriot.
- Käytä korjaukseen vain alkuperäisiä wolfcraft-varaosia.

KÄYTTÖTARKOITUS

Porakonepumppu 4540000 / 4541000 / 4542000 on tarkoitettu käyttöveden tilapäiseen pumppaamiseen. Se sopii muun muassa puutarhalampien, sadevesitynnyreiden, poreammeiden, viallisten pesukoneiden tai muiden säiliöiden tyhjennykseen. Porakonepumppu on tarkoitettu ainoastaan porakoneille, joiden teho on vähintään 600 W. Käytetttävän porakoneen on vastattava voimassa olevia standardeja. Porakonepumpun kiertyminen akselinsa ympäri on estettävä kiinnittämällä se mukana toimitetulla kiinnitysmateriaalilla tarkoitukseen sopivaan puulautaan. Porakonepumppua saa käyttää vain yhdessä mukana toimitetun roiskesuojan kanssa. Se saa olla kuivakäytössä enintään 30 sekunnin ajan. Pistorasian ja porakoneen väliin on liitettävä vikavirtasuojakytkin (vvsk). Liitä letkut porakonepumppuun vain sopivien hanaliitinten (4540: hanaliitin G ½" / 21 mm; 4541/4542: hanaliitin G ¾" / 26,5 mm) kanssa. Noudata käytettävien koneiden valmistajien antamia ohjeita ja turvallisuusohjeita sekä pumppujen turvallisuusohjeita.

Muu kuin käyttötarkoituksen mukainen käyttö on laitteen väärinkäyttöä.

KOHTUUDELLA ENNAKOITAVISSA OLEVA VÄÄRINKÄYTTÖ

- Porakonepumpulla ei saa pumpata myrkyllisiä, syövyttäviä, helposti palavia tai räjähtäviä aineita (esim. alkoholi, bensiini, maaöljy, öljy, tinneri, natronlipeä).
- Porakonepumpulla ei saa pumpata aurinkoenergian keräysnesteitä, lämmönsiirtoaineita tai lämmitysjärjestelmän suojanesteitä.
- Ei saa käyttää akkukoneilla.
- Porakone ei saa joutua kosketuksiin veden kanssa.
- Porakonepumppua ei saa käyttää vapaalla kädellä.
- Porakonepumppua ei saa käyttää ilman valvontaa.
- Konetta ei saa muuttaa. Virtakytkintä ei saa kiinnittää apuvälineillä päällä-asentoon.
- Säädettävien suutinten / venttiilien käyttö on kielletty.
- Porakonepumppua ei saa käyttää jatkuvassa kestokäytössä.
- Porakonepumppua ei ole kiinnitetty ohjeiden mukaan asennusalustan päälle.

TUOTTEEN YLEISKUVA

TOIMITUKSEN SISÄLTÖ

Pura tuote pahvipakkauksesta ja tarkasta, että pakkaus sisältää kaikki kuvassa näkyvät osat: (kuva 1).

TEKNISET TIEDOT

	4540000	4541000	4542000
Pumpun letkunliittimen sisähalkaisija:	13 mm	17 mm	17 mm
Pumpun ruuvikierteen ulkohalkaisija:	21 mm	26,5 mm	26,5 mm
Sopiva hanaliitin:	G ½" (21 mm)	G ¾" (26,5 mm)	G ¾" (26,5 mm)
Sopiva letkuliitin:	½" (13 mm) / ¾" (19 mm)	½" (13 mm) / ¾" (19 mm)	½" (13 mm) / ¾" (19 mm)
Sopiva letkun halkaisija:	½" (13 mm) / ¾" (19 mm)	½" (13 mm) / ¾" (19 mm)	½" (13 mm) / ¾" (19 mm)
Porakoneen suurin kierrosluku:	maks. 2 800 RPM	maks. 2 800 RPM	maks. 2 800 RPM
Suurin läpivirtausteho:	maks. 1 300 l/h	maks. 3 000 l/h	maks. 3 000 l/h
Suurin kuivakäyttöaika:	maks. 30 sekuntia	maks. 30 sekuntia	maks. 30 sekuntia
Karan halkaisija:	6 mm	8 mm	8 mm
Imukorkeus:	maks. 3 m	maks. 3 m	maks. 3 m
Pumppauskorkeus:	maks. 15 m	maks. 30 m	maks. 30 m

ASENNUS

ASENNUSTYÖKALUT

Tarvittavat asennustyökalut (eivät sisälly toimitukseen):



Ruuviavain:

2 x koko 10



Puukierukkaporanterä:

Ø 6 mm

TARVITTAVAT TARVIKKEET

Tarvitset seuraavat tarvikkeet asennusta varten (eivät sisälly toimitukseen):

- 2 x hanaliitin (ks. tekniset tiedot)
- 2 x sopiva letkuliitin
- Sopiva asennusalusta

PUMPUN ASENNUS



VAROITUS

Repeytyneen virtakaapelin aiheuttama sähköisku

Kiinnitysmateriaalien käyttämättä jättäminen tai liian lyhyen alustalaudan käyttäminen voi johtaa tilanteeseen, jossa pumppu ja porakone pyörivät akselinsa ympäri. Samalla virtajohto voi repeytyä irti ja aiheuttaa sähköiskun.

► Valitse asennusta varten riittävän suuri alustalauta ja käytä asennukseen toimitukseen sisältyviä kiinnitysmateriaaleja.

VARO

Porakoneen kääntymisen tai kiertymisen aiheuttama puristusmis- tai loukkaantumisvaara!

► Varmista, että kahva sijaitsee porakoneen oikealla puolella.

Asenna seuraavasti:

Valmistele ensin sopivan kokoinen lauta asennusalustaksi. Lauta on sopivan kokoinen, kun asennetun porakoneen ja porakonepumpun etäisyydet reunoihin ovat vähintään 5 cm. Alustalaudan toisessa päässä on oltava jalka, jonka avulla lautaa voidaan kallistaa. Näin liitoskohdista mahdollisesti vuotava vesi pääsee virtaamaan poispäin porakoneesta.

Asenna porakonepumppu mukana toimitetuilla kiinnitysmateriaaleilla alustalaudan päälle (kuva 3.1).

Kiinnitä porakonepumpun akseli porakoneen istukkaan. Estä porakoneen kääntyminen tai kiertyminen varmistamalla, että kahva on porakoneen oikealla puolella (kuva 3.2).

Ruuvaa sopivat hanaliittimet (eivät sisälly toimitukseen) porakonepumpun liitäntöihin ja liitä kukin imu- ja paineletku letkuliittimellä (ei sisälly toimitukseen. Kuva 3.3). Kiinnitä huomio veden virtaussuuntaan. Virtaussuunta on merkitty porakonepumppuun nuolella. Tutustu tätä varten myös kuvaan 4.

Asenna roiskesuoja napsauttamalla ylempi kuori alemman kuoren päälle. Varmista tällöin, että kuoret sulkeutuvat tiiviisti molempien liitoskohtien kohdalla. Kuorien on kiinnityttävä niitä varten tarkoitettuun uraan (kuva 3.4).

KÄYTTÖÖNOTTO

Noudata seuraavia ohjeita käyttöönoton yhteydessä:

- Tarkasta porakonepumpun, sen tarvikkeiden ja liitososien mahdolliset vauriot ennen jokaista käyttökertaa. Älä käytä viallisia laitteita, tarvikkeita tai liitososia.
- Porakonepumpun imukorkeus on enintään 3 metriä, ja sen suurin pumpattava määrä riippuu pumppauskorkeudesta ja käytetyn letkun läpimitasta. Noudata myös teknisiä tietoja.
- Säilytä vähintään yhden metrin etäisyys imettävään aineeseen.
- Tarkasta porakoneen pyörimissuunnan asetus, pyörimissuunnan on oltava myötäpäivään.
- Huomaathan, että painepuolen tulee olla avattuna imemisen aikana. Voit säädellä pumpattua määrää porakoneen pyörimisnopeudella.
- Suosittelemme porakonepumpun pitkäikäisyyden varmistamiseksi täyttämään imuletkun vedellä ennen käyttöönottoa ja tarvittaessa käyttämään takaiskuventtiiliä.
- Varmista, että porakone sammutetaan heti pumppauksen jälkeen.

VIKOJEN KORJAUS

Ongelma	Mahdollinen syy	Vikojen korjaus
Pumppu ei ime.	Imu- ja painepuolen letkut ovat vaihtuneet keskenään	Tarkasta pumppaussuunta / imupuoli / lähtöpuoli.
	Ilmaa letkussa	Täytä imuletku vedellä ja käytä tarvittaessa takaiskuventtiiliä.
	Porakoneen teho on liian pieni	Käytä verkkovirtakäyttöistä porakonetta, jonka teho on vähintään 600 W, nosta kierrosluvuksi enintään 2 800 RPM.
Liitäntäkohdista vuotaa vettä.	Liitoskappaleita ja letkuja ei ole asennettu oikein / ne vuotavat.	Tarkasta liitoskappaleiden ja letkujen oikea asennus; tarkasta letkujen mahdolliset vuodot.
Käyttöakselista vuotaa vettä.	Pumppua ei ole asennettu laudan päälle	Asenna oikein ohjeiden mukaisesti
Pumppu ei toimi enää toisella käyttökerralla.	Tarkasta pumpattava aine	Pumppu on tarkoitettu ainoastaan käyttövedelle, muut nesteet voivat vaurioittaa pumppua peruuttamattomasti

HUOLTO JA PUHDISTUS

- Puhdista tuote jokaisen käytön jälkeen puhtaalla, kylmällä vedellä.
- Älä käytä voimakkaita ja/tai hankaavia puhdistusaineita tai liuottimia äläkä kuumaa vettä.

PURKAMINEN JA HÄVITTÄMINEN

Hävitä pakkausmateriaali aina ympäristöystävällisesti. Noudata paikallisia jätehuolto-ohjeita myös tuotteen hävittämisen yhteydessä.

TAKUUILMOITUS

Arvoisa kotinikkari! Olet hankkinut tasokkaan ja pitkäikäisen tuotteen, jonka laadun wolfcraft varmistaa intensiivisellä kehitys- ja testausvaiheella sekä jatkuvilla tarkastuksilla. Arvoisa kotinikkari! Myönnämme hankkimallesi wolfcraft-tuotteelle tuotteessa olevan merkinnän mukaisesti 10 vuoden takuun ostopäivästä lukien. Tämä takuu on voimassa vain, jos tuote on yksinomaan harrastuskäytössä. Oikeus ilmaiseen takuuseen on voimassa Euroopan Unionin, Sveitsin, Ison-Britannian ja Norjan alueella. Takuu kattaa vain vauriot ostamassasi tuotteessa, jotka johtuvat materiaali- tai valmistusvirheistä. Poistamme mahdolliset virheet harkintamme mukaan ja omalla kustannuksellamme joko korjaamalla tuotteen tai toimittamalla virheellisten osien tilalle uudet tai peruskunnostetut osat. Tämä takuu ei rajoita asiakkaan sopimuksiin perustuvia tai lakisääteisiä oikeuksia tuotteen myyjää kohtaan mahdollisten jälkitoimitusten, kaupan purkamisen, kauppahinnan alentamisen, vahingon- tai kulukorvausten osalta. Takuun piiriin eivät kuulu puutteet ja vauriot, jotka johtuvat epäasianmukaisesta käytöstä tai puutteellisesta huollosta. Takuun piiriin eivät myöskään kuulu normaali kuluminen eivätkä puutteet ja vauriot, jotka olivat asiakkaan tiedossa kaupan solmimisen yhteydessä. Takuuseen perustuvat vaatimukset voi esittää wolfcraftille ainoastaan kirjallisessa muodossa esittämällä tällöin myös ostopäivämäärällä varustetun alkuperäislaskun. Vaatimukset on esitettävä kahden kuukauden määräajan kuluessa puutteen tai vaurion ilmenemisestä, tai kun kyse on piilevistä virheistä, kahden kuukauden kuluessa virheiden havaitsemisesta. wolfcraft vastaa tuotteen lähettämisestä ja palautuslähetyksestä aiheutuvista kustannuksista. wolfcraft ei kuitenkaan vastaa tuotteen lähettämisestä aiheutuvista kustannuksista, jos wolfcraft tai vastuullinen asiakaspalvelu on nimennyt asiakkaalle määrätyn huolintayrityksen tuotteen lähettämistä varten ja asiakas käyttää tällöin toista huolintayritystä. Tähän takuuseen sovelletaan Saksan liittotasavallan lakia. Voit halutessasi vedota asuinmaasi lakisääteisiin säädöksiin, jotka ovat kannaltasi mahdollisesti edullisempia.

Voit osoittaa takuuvaatimukset osoitteeseen:
wolfcraft GmbH
Wolffstraße 1
56746 Kempenich
Saksa
info@wolfcraft.com

VAATIMUSTENMUKAISUUSVAKUUTUS

Wolfcraft GmbH D-56746 Kempenich, Saksa, Wolffstr. 1, vakuuttaa täten näiden tuotteiden (porakonepumput 4540000, 4541000, 4542000) täyttävän konedirektiivin 2006/42/EY liitteen I vaatimukset.
Kempenich, 16.12.2024



Stefan Weigel
Vaatimustenmukaisuusvakuutuksen allekirjoittamiseen ja teknisten asiakirjojen kokoamiseen valtuutettu henkilö (wolfcraft GmbH:n johtoryhmän jäsen).

INFORMACJE OGÓLNE

WPROWADZENIE

Niniejsza instrukcja obsługi opisuje pompy do wiertarki wolfcraft 4540000 / 4541000 / 4542000 (zwane dalej „produktem" lub „pompą do wiertarki"). Instrukcję obsługi należy przechowywać w bezpiecznym miejscu w celu jej późniejszego wykorzystania.

Zamieszczone w niniejszej instrukcji obsługi ilustracje mają na celu pomóc w lepszym zrozumieniu opisywanych kwestii i sposobu wykonywania poszczególnych czynności. Zamieszczone rysunki elementów mają charakter przykładowy i mogą nieznacznie różnić się od rzeczywistego wyglądu produktu.

SYMBOLE I ICH ZNACZENIE

OSTRZEŻENIE

OSTRZEŻENIE

...oznacza, że może dojść do poważnych a nawet zagrażających życiu obrażeń ciała.

OSTROŻNIE!

OSTROŻNIE

...oznacza, że może dojść do lekkich lub średnich obrażeń ciała.



Ostrzeżenie przed punktem niebezpiecznym

Ten symbol wskazuje na ogólne zagrożenie, które w przypadku niepodjęcia działań zapobiegawczych może spowodować obrażenia ciała.



Ostrzeżenie przed punktem niebezpiecznym

Ten symbol oznacza, że napięcie elektryczne stanowi zagrożenie dla życia i zdrowia osób.



Przestrzegać instrukcji!

Ten symbol wskazuje na konieczność przestrzegania instrukcji obsługi.



Wyciągnąć wtyczkę elektryczną!

Ten symbol wskazuje na konieczność wyciągnięcia wtyczki elektrycznej.



Przestrzegać instrukcji wiertarki!



Nie używać w wilgotnych lub mokrych warunkach! Używać wyłącznie w miejscach chronionych przed deszczem i wodą rozpryskową.



Uwaga: nie nadaje się do tłoczenia cieczy toksycznych, żrących i łatwopalnych.



Nie nadaje się do tłoczenia produktów spożywczych, takich jak woda pitna!



Prędkość obrotowa wiertarki nie może przekraczać 2800 obrotów na minutę.



Nie przekraczać maksymalnego czasu pracy na sucho wynoszącego 30 sekund!



Używać wyłącznie pod stałym nadzorem!



Zwrócić uwagę na kierunek obrotów wiertarki! Przed uruchomieniem ustawić obroty w prawo.



Zwrócić uwagę na kierunek przepływu wody.



Używać wyłącznie z osłoną przeciwbryzgową.

BEZPIECZEŃSTWO

OGÓLNE WSKAZÓWKI DOTYCZĄCE BEZPIECZEŃSTWA

OSTRZEŻENIE

Ryzyko obrażeń spowodowanych nieprzestrzeganiem wskazówek bezpieczeństwa i instrukcji!

Nieprzestrzeganie wskazówek bezpieczeństwa i instrukcji może być przyczyną porażenia prądem elektrycznym, pożaru i/lub poważnych obrażeń ciała.

- ▶ Przestrzeganie podanych w niniejszej instrukcji obsługi wskazówek bezpieczeństwa i instrukcji postępowania pozwala uniknąć obrażeń ciała i szkód materialnych podczas pracy z produktem i przy nim.
- ▶ Przed przystąpieniem do jakichkolwiek prac przy produkcie należy w całości przeczytać instrukcję obsługi, a w szczególności rozdział **Bezpieczeństwo** oraz odpowiednie wskazówki bezpieczeństwa. Niezbędne jest prawidłowe zrozumienie przeczytanych informacji.

Należy przestrzegać następujących zasadniczych wskazówek bezpieczeństwa:

- Nie narażać elektronarzędzia na działanie deszczu lub wilgoci! – Niebezpieczeństwo porażenia prądem
- W przypadku stosowania elektronarzędzia pod gołym niebem używać przedłużaczy, które nadają się również do użytku na zewnątrz.
- Dzieci i inne osoby powinny przebywać poza obszarem użytkowania narzędzia elektrycznego. Odwrócenie uwagi może skutkować utratą kontroli nad elektronarzędziem.
- Unikać przypadkowego uruchomienia. Przed podłączeniem elektronarzędzia do źródła zasilania, podniesieniem lub przeniesieniem upewnić się, że jest wyłączone.
- Przed włączeniem elektronarzędzia usunąć z niego wszelkie narzędzia do regulacji i klucze płaskie.
- Nosić odpowiednią odzież. Nie zakładać luźnej odzieży ani ozdób. Włosy i odzież powinny znajdować się w bezpiecznej odległości od ruchomych części. Luźna odzież, ozdoby lub długie włosy mogą zostać pochwycone przez poruszające się części.
- Przed przystąpieniem do regulacji urządzenia, wymiany elementów narzędzia roboczego lub odłożeniem elektronarzędzia wyciągnąć wtyczkę z gniazdka elektrycznego. Ten środek ostrożności zapobiega przypadkowemu uruchomieniu elektronarzędzia.

– Nieużywane narzędzia elektryczne przechowywać poza zasięgiem dzieci. Nie zezwalać na używanie elektronarzędzia osobom, które nie są z nim zaznajomione lub nie przeczytały niniejszej instrukcji. Narzędzia elektryczne są niebezpieczne, jeżeli używają ich niedoświadczone osoby.

WSKAZÓWKI BEZPIECZEŃSTWA DOTYCZĄCE PRODUKTU

⚠ UWAGA!

– Podczas pracy nigdy nie pozostawiać pompy bez nadzoru! – Ryzyko przegrzania
– Używać pompy wyłącznie gdy nie pada / w suchym otoczeniu. Unikać kontaktu z wodą rozpryskową. Istnieje niebezpieczeństwo porażenia prądem!
– Należy upewnić się, że deska używana do montażu pompy z wiertarką jest nachylona, tak aby ewentualna woda wyciekająca w miejscach połączeń mogła odpływać od wiertarki.
– Przed włączeniem wiertarki należy upewnić się, że rękojeść wiertarki spoczywa na zamontowanej desce, aby zapobiec jej przewróceniu lub obróceniu. Ryzyko zmiażdżenia lub obrażeń ciała!
– Przed rozpoczęciem pracy sprawdzić, czy pompa i wiertarka działają prawidłowo i są prawidłowo zamontowane.
– Przed użyciem sprawdzić, czy węże są dobrze zamocowane.
– Sprawdzić, czy nie ma wycieków w połączeniach węża i obudowie pompy. W razie stwierdzenia wycieku wody z obudowy pompy lub na złączach węża nie wolno kontynuować pracy pompy.
– Pomiędzy wtyczką wiertarki a gniazdkiem musi bezwzględnie znajdować się wyłącznik różnicowo-prądowy.
– Zawsze montować dostarczoną osłonę przeciwbryzgową!
– Nigdy nie sięgać do pracujących maszyn i obracających się części.
– Pamiętać, aby pompy napędzanej wiertarką nie obracać ręcznie.
– Należy przestrzegać instrukcji obsługi używanej wiertarki.
– Nie należy dokonywać żadnych zmian technicznych w pompie napędzanej wiertarką.
– W pompie napędzanej wiertarką zastosowano biodegradowalny smar.
– W razie zablokowania się pompy należy natychmiast wyłączyć wiertarkę, wyciągnąć wtyczkę z gniazdka, odkręcić pompę od wiertarki i sprawdzić, czy nie jest uszkodzona.
– Do naprawy stosować wyłącznie oryginalne części zamienne firmy wolfcraft.

UŻYTKOWANIE ZGODNE Z PRZEZNACZENIEM

Pompa napędzana wiertarką 4540000 / 4541000 / 4542000 nadaje się wyłącznie do tymczasowego pompowania wody niepitnej. Nadaje się do opróżniania zbiorników, takich jak np. oczka wodne, beczki na deszczówkę, jacuzzi, uszkodzone pralki itp. Pompa napędzana wiertarką jest przeznaczona wyłącznie do wiertarek o mocy co najmniej 600 W. Używana wiertarka musi być zgodna z obowiązującymi normami. Aby zapobiec przekręcaniu się pompy napędzanej wiertarką, należy ją przymocować do odpowiedniej drewnianej deski za pomocą elementów mocujących zawartych w zakresie dostawy. Pompa napędzana wiertarką może być używana wyłącznie w połączeniu z dostarczoną osłoną przeciwbryzgową. Może pracować na sucho maksymalnie przez 30 sekund. Pomiędzy gniazdkiem a wiertarką należy zainstalować wyłącznik różnicowoprądowy. Węże można podłączać do pompy napędzanej wiertarką wyłącznie za pomocą odpowiednich złączy kranowych (4540: złącze kranowe G ½" / 21 mm; 4541/4542: złącze kranowe G ¾" / 26,5 mm). Należy przestrzegać zaleceń producenta oraz wskazówek bezpieczeństwa dotyczących stosowanych maszyn oraz wskazówek bezpieczeństwa dotyczących pomp.

Każde użycie niezgodne z przeznaczeniem jest uznawane za niewłaściwe użycie.

MOŻLIWE DO PRZEWIDZENIA NIEWŁAŚCIWE UŻYCIE

– Pompa napędzana wiertarką nie nadaje się do tłoczenia substancji toksycznych, żrących, łatwopalnych lub wybuchowych (np. alkoholu, benzyny, nafty, olejów, rozcieńczalników nitrowych, ługu sodowego).
– Pompa napędzana wiertarką nie nadaje się do transportu płynnych mediów kolektorów słonecznych, płynów nośnych ciepła ani płynów ochronnych do ogrzewania.
– Nie używać wiertarek akumulatorowych.
– Wiertarka nie może mieć kontaktu z wodą.
– Pompa napędzana wiertarką nie może być używana bez podparcia.
– Pompa napędzana wiertarką nie może być używana bez nadzoru.
– Nie wolno dokonywać żadnych zmian w maszynie. WŁĄCZNIKA nie wolno unieruchamiać za pomocą dodatkowych elementów.
– Nie stosować regulowanych dysz/zaworów.
– Pompa napędzana wiertarką nie może być używana bez przerwy.
– Pompa napędzana wiertarką nie została zamocowana zgodnie z instrukcją na podstawie montażowej.

PRZEGLĄD PRODUKTU

WYPOSAŻENIE STANDARDOWE

Wyjąć produkt z kartonu i sprawdźić, czy nie brakuje żadnego z elementów przedstawionych na rysunkach (rys. 1).

DANE TECHNICZNE

	4540000	4541000	4542000
Średnica wewnętrzna króćców pompy:	13 mm	17 mm	17 mm
Średnica zewnętrzna śruby pompy:	21 mm	26,5 mm	26,5 mm
Pasujące złącze kranowe:	G ½" (21 mm)	G ¾" (26,5 mm)	G ¾" (26,5 mm)
Pasujące szybkozłączki węży:	½" (13 mm) / ¾" (19 mm)	½" (13 mm) / ¾" (19 mm)	½" (13 mm) / ¾" (19 mm)
Pasujące średnice węży:	½" (13 mm) / ¾" (19 mm)	½" (13 mm) / ¾" (19 mm)	½" (13 mm) / ¾" (19 mm)
Maksymalna prędkość obrotowa wiertarki:	maks. 2 800 RPM	maks. 2 800 RPM	maks. 2 800 RPM
Maksymalna wydajność:	maks. 1 300 l/h	maks. 3 000 l/h	maks. 3 000 l/h
Maksymalny czas pracy na sucho:	maks. 30 sekund	maks. 30 sekund	maks. 30 sekund
Średnica trzpienia:	6 mm	8 mm	8 mm
Wysokość zasysania:	maks. 3 m	maks. 3 m	maks. 3 m
Wysokość tłoczenia:	maks. 15 m	maks. 30 m	maks. 30 m

MONTAŻ

NARZĘDZIA MONTAŻOWE

Potrzebne narzędzia montażowe (brak w zestawie):



Klucz płaski:

2 x rozm. 10



Wiertło spiralne do drewna:

Ø 6 mm

WYMAGANE AKCESORIA

Do montażu potrzebne są następujące akcesoria (brak w zestawie):

- 2x złącza kranowe (patrz dane techniczne)
- 2x pasujące szybkozłączki do węża
- Odpowiednia podkładka montażowa

MONTAŻ POMPY



OSTRZEŻENIE

Porażenie prądem spowodowane zerwaną wtyczką

Niezastosowanie materiałów mocujących lub użycie zbyt krótkiej deski może po włączeniu wiertarki spowodować obrót pompy wokół własnej osi. Grozi to oderwaniem kabla zasilającego i porażeniem prądem elektrycznym.

▶ Do montażu wybrać podłoże o odpowiednich wymiarach i użyć dołączonych materiałów mocujących.

OSTROŻNIE!

Ryzyko zmiażdżenia lub obrażeń spowodowanych przewróceniem lub obróceniem wiertarki!

▶ Upewnić się, że rękojeść przylega do podstawy po prawej stronie wiertarki.

Przy montażu postępować zgodnie z opisem poniżej:

Przygotować odpowiednią deskę, która będzie podstawą montażową. Wybrać wymiary deski tak, aby po montażu odległość wiertarki i pompy od krawędzi deski wynosiła co najmniej 5 cm. Deska musi mieć na jednym końcu nóżkę, aby powstało nachylenie, dzięki czemu ewentualna woda wydostająca się z miejsc połączeń mogła odpływać od wiertarki.

Zamontować pompę napędzaną wiertarką za pomocą dostarczonych elementów mocujących na desce (rys. 3.1).

Zacisnąć oś pompy napędzanej wiertarką w uchwycie wiertarskim wiertarki. Upewnić się, że rękojeść przylega do podstawy po prawej stronie wiertarki, aby zapobiec jej przewróceniu lub obróceniu (rys. 3.2).

Przykręcić odpowiednie złącza kranowe (brak w zestawie) do przyłączy pompy napędzanej wiertarką i podłączyć węże, po stronie zasysania i po stronie tłoczenia za pomocą szybkozłączek (brak w zestawie. Rys. 3.3). Zwrócić przy tym uwagę na kierunek przepływu wody. Kierunek przepływu jest oznaczony strzałką na pompie napędzanej wiertarką. Zobacz również rys. 4.

Zainstalować osłonę przeciwbryzgową, zatrzaskując górną część na dolnej części. Zwrócić uwagę na dopasowanie kształtu w obu miejscach połączeń, obie części muszą wpasować się w odpowiedni rowek (rys. 3.4).

URUCHOMIENIE

Przed uruchomieniem zwrócić uwagę na następujące wskazówki:

- Przed każdym użyciem sprawdzić pompę napędzaną wiertarką, jej akcesoria i elementy łączące pod kątem ewentualnych uszkodzeń. Nie używać uszkodzonych urządzeń, akcesoriów ani elementów łączących.
- Wysokość tłoczenia pompy wynosi maksymalnie 3 metry, a maksymalna wydajność zależy od wysokości tłoczenia i średnicy używanego węża. W tym zakresie należy również zwrócić uwagę na dane techniczne.
- Zachować odległość co najmniej 1 metra od zasysanego medium.
- Sprawdzić ustawiony kierunek obrotów wiertarki, która może działać wyłącznie w kierunku prawostronnym.
- Upewnić się, że podczas zasysania strona tłoczenia jest otwarta. Wydajność można regulować za pomocą prędkości obrotowej wiertarki.
- Aby zapewnić długą żywotność pompy, zalecamy przed uruchomieniem napełnienie węża ssącego wodą i w razie potrzeby zainstalowanie w węzu zaworu zwrotnego.
- Po zakończeniu pompowania natychmiast wyłączyć wiertarkę.

USUWANIE BŁĘDÓW

Problem	Możliwa przyczyna	Usuwanie błędów
Pompa nie zasysa.	Pomyłkowo podłączony wąż po stronie zasysania i tłoczenia	Sprawdzić kierunek przepływu / stronę zasysania / stronę wylotu
	W wężu jest powietrze	Napełnić wąż ssący wodą i w razie potrzeby zainstalować w wężu zawór zwrotny
	Wiertarka ma zbyt małą moc	Użyć wiertarki elektrycznej o mocy co najmniej 600 W; zwiększyć prędkość obrotową do maks. 2800 obr./min.
Woda wycieka w miejscach połączeń.	Nieprawidłowy montaż/nieszczelność elementów łączących i węży	Sprawdzić prawidłowy montaż elementów łączących i węży; sprawdzić szczelność węży.
Woda wydostaje się z wałka napędowego	Pompa nie jest zamontowana na desce	Wykonać prawidłowy montaż zgodnie z instrukcją
Pompa nie działa przy drugim użyciu.	Sprawdzić transportowane medium	Pompa jest przeznaczona wyłącznie do wody użytkowej; inne ciecze mogą spowodować nieodwracalne uszkodzenie pompy

KONSERWACJA I CZYSZCZENIE

- Po każdym użyciu wyczyścić produkt czystą, zimną wodą.
- Nie używać agresywnych środków czyszczących, środków do szorowania, rozpuszczalników, ani gorącej wody.

DEMONTAŻ I UTYLIZACJA

Materiały opakowaniowe zawsze utylizuj w sposób przyjazny dla środowiska, a w przypadku utylizacji produktu przestrzegaj również lokalnych przepisów dotyczących utylizacji.

OŚWIADCZENIE GWARANCYJNE

Droga miłośniczko, drogi miłośniku majsterkowania! Dziękujemy za zakup produktu marki wolfcraft. Poprzez stały rozwój, testy i bieżące kontrole naszych produktów staramy się zapewnić ich niezmiennie wysoką jakość oraz trwałość. Zgodnie z umieszczonym na produkcie oznakowaniem Firma wolfcraft udziela na niego gwarancji na okres 10 lat od daty jego zakupu, pod warunkiem korzystania z niego wyłącznie w nieprofesjonalnym, tj. amatorskim zakresie. Bezpłatne świadczenia gwarancyjne dotyczą obszaru Unii Europejskiej, Szwajcarii, Wielkiej Brytanii i Norwegii. Gwarancja obejmuje wyłącznie uszkodzenia samego przedmiotu zakupu i tylko te, które można przypisać wadom materiałowym i produkcyjnym. Wszelkie wady usuniemy według własnego uznania i na nasz koszt przez naprawę lub dostawę nowych lub regenerowanych części. Niniejsza gwarancja nie ma wpływu na umowne lub ustawowe prawa użytkownika wobec danego sprzedawcy do wymiany lub naprawy, odstąpienia od umowy, obniżenia ceny, odszkodowania za szkody lub wydatki. Udzielona gwarancja nie obejmuje wad i uszkodzeń, które mogą być spowodowane niewłaściwą obsługą lub brakiem konserwacji. Gwarancja nie obejmuje także zwykłych i wynikających z normalnego użytkowania oznak zużycia ani braków lub uszkodzeń, o których klient wiedział w momencie zawierania transakcji. Roszczenia z tytułu gwarancji mogą być zgłaszane wyłącznie przez pisemne powiadomienie wolfcraft, z dołączonym oryginałem faktury z datą zakupu, w okresie prekluzyjnym dwóch miesięcy od wystąpienia wady lub uszkodzenia lub - w przypadku wad, które nie są natychmiast widoczne - w ciągu dwóch miesięcy od ich wykrycia. Koszty wysyłki i zwrotu produktu ponosi wolfcraft. Jeśli jednak wolfcraft lub odpowiedni dział obsługi klienta wyznaczył klientowi konkretną firmę transportową do wysyłki, a klient korzysta z innej firmy transportowej, wolfcraft nie poniesie kosztów wysyłki. Niniejsza gwarancja podlega prawu Republiki Federalnej Niemiec. Można powoływać się na korzystniejsze przepisy prawa krajowego.

Roszczenia gwarancyjne należy kierować na adres:
wolfcraft GmbH
Wolffstraße 1
56746 Kempenich
Germany
info@wolfcraft.com

DEKLARACJA ZGODNOŚCI

Firma wolfcraft GmbH z siedzibą w D-56746 Kempenich, Wolffstr. 1, niniejszym oświadcza, że niniejsze produkty (pompy napędzane wiertarką 4540000, 4541000, 4542000) spełniają wymagania dyrektywy maszynowej 2006/42/WE, załącznik I.
Kempenich, 16.12.2024



Stefan Weigel
Osoba upoważniona do podpisania deklaracji zgodności oraz do przygotowania dokumentacji technicznej (członek zarządu spółki wolfcraft GmbH).

ΓΕΝΙΚΕΣ ΠΛΗΡΟΦΟΡΊΕΣ

ΕΙΣΑΓΩΓΗ

Οι παρούσες οδηγίες χρήσης περιγράφουν τις αντλίες τρυπανιού wolfcraft 4540000 / 4541000 / 4542000 (εφεξής θα αναφέρεται ως «προϊόν» ή «αντλία τρυπανιού»). Φυλάξτε τις οδηγίες χρήσης για μελλοντική χρήση.

Οι εικόνες στις παρούσες οδηγίες χρήσης χρησιμεύουν στην καλύτερη κατανόηση των γεγονότων και των διαδικασιών χειρισμού. Οι απεικονίσεις στις εικόνες λειτουργούν απλά ως παράδειγμα και μπορούν να αποκλίνουν ελαφρώς από την πραγματική εμφάνιση του προϊόντος σας.

ΣΥΜΒΟΛΑ ΚΑΙ Η ΣΗΜΑΣΙΑ ΤΟΥΣ

⚠ ΠΡΟΕΙΔΟΠΟΙΗΣΗ

ΠΡΟΕΙΔΟΠΟΙΗΣΗ

...σημαίνει ότι ενδέχεται να προκύψουν βαριές έως επικίνδυνες για τη ζωή σωματικές βλάβες.

⚠ ΠΡΟΣΟΧΗ

ΠΡΟΣΟΧΗ

...σημαίνει ότι ενδέχεται να προκύψουν ελαφρές έως μέτριας σοβαρότητας σωματικές βλάβες.



Προειδοποίηση για μια επικίνδυνη θέση

Το σύμβολο αυτό υποδεικνύει έναν γενικό κίνδυνο που, αν δεν αποφευχθεί, θα μπορούσε να έχει ως επακόλουθο τον τραυματισμό.



Προειδοποίηση για μια επικίνδυνη θέση

Το σύμβολο αυτό υποδεικνύει ότι υπάρχει κίνδυνος για τη ζωή και την υγεία λόγω ηλεκτρικής τάσης.



Τηρείτε τις οδηγίες!

Το σύμβολο αυτό υποδεικνύει ότι πρέπει να τηρούνται οι οδηγίες χρήσης.



Αποσυνδέστε το φις από την πρίζα!

Το σύμβολο αυτό υποδεικνύει ότι πρέπει να αποσυνδέσετε το φις από την πρίζα.



Τηρείτε τις οδηγίες του ηλεκτρικού τρυπανιού!



Μην την χρησιμοποιείται σε βρεγμένο περιβάλλον ή όταν υπάρχει υγρασία! Χρησιμοποιήστε την μόνο προστατευμένη από βροχή και σταγονίδια νερού.



Προσοχή: Δεν είναι κατάλληλη για άντληση τοξικών, καυστικών ή εύφλεκτων υγρών.



Δεν είναι κατάλληλη για άντληση τροφίμων όπως π.χ. πόσιμο νερό!



Η ταχύτητα του ηλεκτρικού τρυπανιού επιτρέπεται να είναι το ανώτερο 2.800 στροφές ανά λεπτό.



Μην υπερβαίνεται τη μέγιστη ξηρή λειτουργία των 30 δευτερολέπτων!



Χρησιμοποιείτε την μόνο υπό συνεχή επίβλεψη!



Λάβετε υπόψη την κατεύθυνση περιστροφής του ηλεκτρικού τρυπανιού! Πριν από τη θέση σε λειτουργία, ρυθμίστε την περιστροφή με τη φορά του ρολογιού.



Λάβετε υπόψη την κατεύθυνση ροής του νερού.



Χρησιμοποιήστε την μόνο με προστατευτικό περίβλημα έναντι σταγονιδίων.

ΑΣΦΆΛΕΙΑ

ΓΕΝΙΚΕΣ ΥΠΟΔΕΙΞΕΙΣ ΑΣΦΑΛΕΙΑΣ

⚠ ΠΡΟΕΙΔΟΠΟΙΗΣΗ

Κίνδυνος τραυματισμού λόγω μη τήρησης των υποδείξεων ασφαλείας και των οδηγιών!

Η μη τήρηση των υποδείξεων ασφαλείας και των οδηγιών μπορεί να προκαλέσει ηλεκτροπληξία, πυρκαγιά ή/και σοβαρούς τραυματισμούς.

- ▶ Με τήρηση των αναφερόμενων υποδείξεων ασφαλείας και οδηγιών στις παρούσες οδηγίες χρήσης, μπορούν να αποφευχθούν σωματικές βλάβες κατά την εργασία με το προϊόν και υλικές ζημιές σε αυτό.
- ▶ Πριν από την έναρξη όλων των εργασιών στο προϊόν, να διαβάζετε ολόκληρες τις οδηγίες χρήσης, ειδικά το κεφάλαιο **Ασφάλεια** και τις εκάστοτε υποδείξεις ασφαλείας. Όσα διαβάζετε πρέπει να τα κατανοείτε κιόλας.

Τηρείτε βασικά τις εξής υποδείξεις ασφαλείας:

- Να φυλάσσετε τα ηλεκτρικά εργαλεία μακριά από βροχή ή υγρασία! – Κίνδυνος ηλεκτροπληξίας
- Εάν εργάζεστε με ένα ηλεκτρικό εργαλείο στην ύπαιθρο, χρησιμοποιείτε μόνο καλώδια προέκτασης, τα οποία είναι κατάλληλα και για εξωτερικούς χώρους.
- Κρατάτε μακριά παιδιά και άλλα άτομα κατά τη χρήση του ηλεκτρικού εργαλείου. Με την απόσπαση της προσοχής μπορείτε να χάσετε τον έλεγχο του ηλεκτρικού εργαλείου.
- Αποφύγετε μια ακούσια θέση σε λειτουργία. Βεβαιωθείτε ότι το ηλεκτρικό εργαλείο έχει απενεργοποιηθεί προτού το συνδέσετε στην ηλεκτρική τροφοδοσία, το πάρετε ή το μεταφέρετε.
- Απομακρύνετε τα εργαλεία ρύθμισης ή τα κλειδιά, προτού ενεργοποιήσετε το ηλεκτρικό εργαλείο.
- Φοράτε κατάλληλο ρουχισμό. Μη φοράτε φαρδιά ρούχα ή κοσμήματα. Κρατάτε τα μαλλιά και τα ρούχα μακριά από κινητά μέρη. Τα χαλαρά ρούχα, τα κοσμήματα ή τα μακριά μαλλιά μπορεί να παγιδευτούν στα κινητά μέρη.
- Τραβήξτε το φις από την πρίζα προτού πραγματοποιήσετε ρυθμίσεις στη συσκευή, αντικαταστήσετε μέρη του εργαλείου ή βάλετε το ηλεκτρικό εργαλείο στην άκρη. Αυτά τα μέτρα προφύλαξης εμποδίζουν την ακούσια εκκίνηση του ηλεκτρικού εργαλείου.

– Φυλάσσετε τα ηλεκτρικά εργαλεία που δεν χρησιμοποιούνται μακριά από παιδιά. Μην αφήνετε να χρησιμοποιήσουν το ηλεκτρικό εργαλείο άτομα που δεν είναι εξοικειωμένα με αυτό ή δεν έχουν διαβάσει αυτές τις οδηγίες. Τα ηλεκτρικά εργαλεία είναι επικίνδυνα όταν χρησιμοποιούνται από μη έμπειρα άτομα.

ΥΠΟΔΕΙΞΕΙΣ ΑΣΦΑΛΕΙΑΣ ΕΙΔΙΚΆ ΓΙΑ ΤΟ ΠΡΟΪΌΝ

⚠ ΠΡΟΣΟΧΗ!

– Μην αφήνετε ποτέ την αντλία χωρίς επίβλεψη κατά τη διάρκεια της λειτουργίας της! – Κίνδυνος υπερθέρμανσης
– Χρησιμοποιήστε την αντλία τρυπανιού μόνο σε ξηρό καιρό/σε ξηρό περιβάλλον. Αποφύγετε την επαφή με σταγονίδια νερού. Υπάρχει κίνδυνος ηλεκτροπληξίας!
– Βεβαιωθείτε ότι η σανίδα που χρησιμοποιείται για τη συναρμολόγηση έχει κλίση έτσι, ώστε το νερό που τυχόν διαρρεύσει στα σημεία σύνδεσης να μπορεί να ρέει μακριά από το τρυπάνι.
– Πριν ενεργοποιήσετε το τρυπάνι, βεβαιωθείτε ότι εφάπτεται με τη λαβή στην τοποθετημένη σανίδα για να αποφευχθεί η ανατροπή ή περιστροφή του. Υπάρχει κίνδυνος σύνθλιψης ή τραυματισμού!
– Πριν από την έναρξη της εργασίας ελέγξτε τη λειτουργικότητα και τη σωστή τοποθέτηση της αντλίας τρυπανιού και του ίδιου του τρυπανιού.
– Πριν από τη χρήση βεβαιωθείτε ότι οι εύκαμπτοι σωλήνες έχουν σταθερή έδραση.
– Ελέγξτε τις συνδέσεις των εύκαμπτων σωλήνων και το σώμα της αντλίας για τυχόν διαρροές. Αν εξέρχεται νερό από το σώμα της αντλίας ή στις συνδέσεις των εύκαμπτων σωλήνων, δεν επιτρέπεται η συνέχιση της χρήσης της αντλίας τρυπανιού.
– Χρησιμοποιήστε έναν διακόπτη προστασίας από διαρροή ρεύματος (PRCD) μεταξύ του φις του ηλεκτρικού τρυπανιού και της πρίζας.
– Επιπλέον, τοποθετήστε το παραδοτέο προστατευτικό περίβλημα έναντι σταγονιδίων!
– Σε καμία περίπτωση μην πλησιάζετε τα χέρια σας σε μηχανήματα που βρίσκονται σε λειτουργία ούτε σε περιστρεφόμενα εξαρτήματα.
– Λάβετε υπόψη ότι η αντλία τρυπανιού δεν μπορεί να περιστραφεί χειροκίνητα.
– Τηρείτε τις οδηγίες χρήσης του χρησιμοποιούμενου ηλεκτρικού τρυπανιού.
– Μην προβαίνετε σε καμία τεχνική τροποποίηση στην αντλία τρυπανιού.
– Στην αντλία τρυπανιού χρησιμοποιείται βιοδιασπώμενο λιπαντικό γράσο.
– Εάν η αντλία τρυπανιού μπλοκάρει, απενεργοποιήστε αμέσως το ηλεκτρικό τρυπάνι, αποσυνδέστε το από την πρίζα, ξεβιδώστε την αντλία τρυπανιού και ελέγξτε για τυχόν ζημιές.
– Για την επισκευή, χρησιμοποιείτε μόνο γνήσια ανταλλακτικά wolfcraft.

ΠΡΟΒΛΕΠΌΜΕΝΗ ΧΡΉΣΗ

Η αντλία τρυπανιού 4540000 / 4541000 / 4542000 έχει σχεδιαστεί για την προσωρινή άντληση μη πόσιμου νερού. Ενδείκνυται για το άδειασμα δοχείων όπως π.χ. τεχνητών λιμνών, βαρελιών συλλογής βρόχινου νερού, λουτρών υδρομασάζ, χαλασμένων πλυντηρίων ρούχων κ.ά. Η αντλία τρυπανιού προορίζεται αποκλειστικά για ηλεκτρικά τρυπάνια με ισχύ τουλάχιστον 600 Watt. Το χρησιμοποιούμενο ηλεκτρικό τρυπάνι πρέπει να συμμορφώνεται με τα ισχύοντα πρότυπα. Για να αποφευχθεί η περιστροφή της αντλίας τρυπανιού, πρέπει αυτή να στερεωθεί σε μια κατάλληλη ξύλινη σανίδα χρησιμοποιώντας το υλικό στερέωσης που περιλαμβάνεται στα παραδοτέα. Η αντλία τρυπανιού πρέπει να χρησιμοποιείται μόνο σε συνδυασμό με το παραδοτέα προστατευτικό περίβλημα έναντι σταγονιδίων. Επιτρέπεται να λειτουργεί χωρίς υγρό το ανώτερο για 30 δευτερόλεπτα. Μεταξύ της πρίζας και του ηλεκτρικού τρυπανιού πρέπει να συνδέεται ένας διακόπτης προστασίας από διαρροή ρεύματος (PRCD). Οι εύκαμπτοι σωλήνες πρέπει να συνδέονται στην αντλία τρυπανιού μόνο με τους κατάλληλους συνδέσμους βρύσης (4540: σύνδεσμος βρύσης G ½" / 21 mm, 4541/4542: σύνδεσμος βρύσης G ¾" / 26,5 mm). Πρέπει να τηρηθούν οι οδηγίες του κατασκευαστή και οι υποδείξεις ασφαλείας των χρησιμοποιούμενων εργαλείων καθώς και οι υποδείξεις ασφαλείας της αντλίας.

Μια άλλη χρήση εκτός από την προβλεπόμενη θεωρείται λανθασμένη χρήση.

ΛΟΓΙΚΆ ΠΡΟΒΛΈΨΙΜΗ ΛΑΝΘΑΣΜΈΝΗ ΧΡΉΣΗ

– Η αντλία τρυπανιού δεν είναι κατάλληλη για την άντληση τοξικών, καυστικών, εύφλεκτων ή εκρηκτικών ουσιών (π.χ. αλκοόλ, βενζίνη, πετρέλαιο, λάδια, διαλυτικό αζώτου, καυστική σόδα).
– Η αντλία τρυπανιού δεν είναι κατάλληλη για την άντληση υγρών ηλιακών θερμικών συστημάτων, υγρών θερμομεταφοράς ή υγρών προστασίας για συστήματα θέρμανσης.
– Δεν επιτρέπεται η χρήση με μηχανήματα που τροφοδοτούνται από μπαταρία.
– Το ηλεκτρικό τρυπάνι δεν επιτρέπεται να έρθει σε επαφή με νερό.
– Η αντλία τρυπανιού δεν πρέπει να χρησιμοποιείται με ελεύθερα χέρια.
– Η αντλία τρυπανιού δεν επιτρέπει να λειτουργεί χωρίς επίβλεψη.
– Δεν επιτρέπεται να προβείτε σε τροποποιήσεις στο μηχάνημα. Ο διακόπτης ON δεν πρέπει να στερεώνεται με κανένα βοηθητικό μέσο.
– Δεν επιτρέπεται η χρήση ρυθμιστικών ακροφυσίων/βαλβίδων.
– Η αντλία τρυπανιού δεν πρέπει να χρησιμοποιείται σε μόνιμη συνεχή λειτουργία.
– Η αντλία τρυπανιού δεν στερεώθηκε στο στήριγμα συναρμολόγησης σύμφωνα με τις οδηγίες.

ΕΠΙΣΚΌΠΗΣΗ ΠΡΟΪΌΝΤΟΣ

ΠΑΡΑΔΟΤΕΑ

Αποσυσκευάστε το προϊόν από το χαρτόνι και ελέγξτε εάν περιέχονται όλα τα εικονιζόμενα εξαρτήματα (Εικ. 1).

ΤΕΧΝΙΚΆ ΧΑΡΑΚΤΗΡΙΣΤΙΚΆ

	4540000	4541000	4542000
Εσωτερική διάμετρος στομίου σύνδεσης αντλίας:	13 mm	17 mm	17 mm
Εξωτερική διάμετρος σπειρώματος βίδας αντλίας:	21 mm	26,5 mm	26,5 mm
Κατάλληλος σύνδεσμος βρύσης:	G ½" (21 mm)	G ¾" (26,5 mm)	G ¾" (26,5 mm)
Κατάλληλος σύνδεσμος εύκαμπτου σωλήνα:	½" (13 mm) / ¾" (19 mm)	½" (13 mm) / ¾" (19 mm)	½" (13 mm) / ¾" (19 mm)
Κατάλληλη διάμετρος εύκαμπτου σωλήνα:	½" (13 mm) / ¾" (19 mm)	½" (13 mm) / ¾" (19 mm)	½" (13 mm) / ¾" (19 mm)
Μέγιστος αριθμός στροφών ηλεκτρικού τρυπανιού:	μέγ. 2.800 RPM	μέγ. 2.800 RPM	μέγ. 2.800 RPM
Μέγιστη παροχή ροής:	μέγ. 1.300 l/h	μέγ. 3.000 l/h	μέγ. 3.000 l/h
Μέγιστη ξηρή λειτουργία:	μέγ. 30 δευτερόλεπτα	μέγ. 30 δευτερόλεπτα	μέγ. 30 δευτερόλεπτα
Διάμετρος άξονα:	6 mm	8 mm	8 mm
Ύψος αναρρόφησης:	μέγ. 3 m	μέγ. 3 m	μέγ. 3 m
Ύψος άντλησης:	μέγ. 15 m	μέγ. 30 m	μέγ. 30 m

ΣΥΝΑΡΜΟΛΌΓΗΣΗ

ΕΡΓΑΛΕΊΑ ΣΥΝΑΡΜΟΛΌΓΗΣΗΣ

Απαιτούνται τα ακόλουθα εργαλεία συναρμολόγησης (δεν περιλαμβάνονται στα παραδοτέα):



Κλειδί:

2 x AK 10



Τρυπάνι ξυλείας:

Ø 6 mm

ΑΠΑΙΤΟΥΜΕΝΑ ΠΑΡΕΛΚΌΜΕΝΑ

Απαιτούνται τα ακόλουθα παρελκόμενα για τη συναρμολόγηση (δεν περιλαμβάνονται στα παραδοτέα):

- 2x σύνδεσμοι βρύσης (βλέπε τεχνικά χαρακτηριστικά)
- 2x κατάλληλοι σύνδεσμοι εύκαμπτου σωλήνα
- Κατάλληλο στήριγμα συναρμολόγησης

ΣΥΝΑΡΜΟΛΌΓΗΣΗ ΤΗΣ ΑΝΤΛΊΑΣ



ΠΡΟΕΙΔΟΠΟΙΗΣΗ

Ηλεκτροπληξία λόγω κομμένου καλωδίου ρεύματος

Η μη χρήση των κατάλληλων υλικών στερέωσης ή η χρήση μιας πολύ κοντής σανίδας στήριξης μπορεί να προκαλέσει περιστροφή της αντλίας μαζί με το ηλεκτρικό τρυπάνι γύρω από τον άξονά της. Με αυτόν τον τρόπο μπορεί να κοπεί το καλώδιο ρεύματος και να προκληθεί ηλεκτροπληξία.

- ▶ Επιλέξτε για τη συναρμολόγηση ένα στήριγμα επαρκών διαστάσεων και χρησιμοποιήστε τα περιλαμβανόμενα υλικά στερέωσης για τη συναρμολόγηση.

ΠΡΟΣΟΧΗ

Υπάρχει κίνδυνος σύνθλιψης ή τραυματισμού σε περίπτωση ανατροπής ή συστροφής του ηλεκτρικού τρυπανιού!

- ▶ Βεβαιωθείτε ότι η λαβή εφάπτεται στη δεξιά πλευρά του ηλεκτρικού τρυπανιού.

Κατά τη συναρμολόγηση, ενεργήστε ως εξής:

Προετοιμάστε πρώτα μια κατάλληλη σανίδα ως στήριγμα συναρμολόγησης. Επιλέξτε σανίδα με τέτοιες διαστάσεις ώστε μετά την επιτυχή συναρμολόγηση η απόσταση μεταξύ του ηλεκτρικού τρυπανιού και της αντλίας τρυπανιού και των άκρων της σανίδας να είναι τουλάχιστον 5 cm. Η σανίδα στήριξης πρέπει να έχει στο ένα άκρο ένα ποδαράκι για να δημιουργεί μια κλίση, έτσι ώστε το νερό που τυχόν διαρρεύσει στα σημεία σύνδεσης να μπορεί να ρέει μακριά από το ηλεκτρικό τρυπάνι.

Συναρμολογήστε την αντλία τρυπανιού με τα παραδοτέα υλικά στερέωσης πάνω στη σανίδα στήριξης (Εικ. 3.1).

Σφίξτε τον άξονα της αντλίας τρυπανιού στο τσοκ τρυπανιού του ηλεκτρικού τρυπανιού. Βεβαιωθείτε ότι η λαβή εφάπτεται στη δεξιά πλευρά του τρυπανιού για να μην ανατραπεί ή συστραφεί (Εικ. 3.2).

Βιδώστε τον κατάλληλο σύνδεσμο βρύσης (δεν περιλαμβάνεται στα παραδοτέα) στις συνδέσεις της αντλίας τρυπανιού και συνδέστε έναν εύκαμπτο σωλήνα αναρρόφησης και έναν εύκαμπτο σωλήνα πίεσης χρησιμοποιώντας έναν σύνδεσμο εύκαμπτου σωλήνα (δεν περιλαμβάνεται στα παραδοτέα. Εικ. 3.3). Λάβετε υπόψη την κατεύθυνση της ροής του νερού. Η κατεύθυνση ροής επισημαίνεται με ένα βέλος πάνω στην αντλία τρυπανιού. Βλέπε σχετικά και την Εικ 4.

Εγκαταστήστε το προστατευτικό περίβλημα έναντι σταγονιδίων κουμπώνοντας το πάνω κέλυφος στο κάτω κέλυφος. Βεβαιωθείτε ότι υπάρχει σωστή μηχανική σύζευξη στα δύο σημεία σύνδεσης. Τα κελύφη πρέπει να εφαρμόζουν μέσα στην προβλεπόμενη εγκοπή (Εικ. 3.4).

ΘΈΣΗ ΣΕ ΛΕΙΤΟΥΡΓΙΑ

Για τη θέση σε λειτουργία, λάβετε υπόψη τις ακόλουθες υποδείξεις:

- Πριν από κάθε χρήση, ελέγχετε την αντλία τρυπανιού, τα παρελκόμενά της και τα συνδετικά εξαρτήματα για τυχόν ζημιές. Μην χρησιμοποιείτε ποτέ συσκευές, παρελκόμενα ή συνδετικά εξαρτήματα που παρουσιάζουν βλάβη.
- Η αντλία τρυπανιού έχει ύψος αναρρόφησης έως 3 μέτρα και μέγιστη ποσότητα άντλησης ανάλογα με το ύψος άντλησης και τη διάμετρο του χρησιμοποιούμενου εύκαμπτου σωλήνα. Λάβετε υπόψη επίσης τα τεχνικά χαρακτηριστικά.
- Διατηρήστε τουλάχιστον 1 μέτρο απόσταση από το μέσο που θέλετε να αναρροφήσετε.
- Ελέγξτε τη ρυθμισμένη κατεύθυνση περιστροφής του ηλεκτρικού τρυπανιού, το οποίο μπορεί να λειτουργήσει μόνο με περιστροφή με τη φορά του ρολογιού.

- Φροντίστε ώστε κατά την αναρρόφηση να είναι ανοιχτή η πλευρά πίεσης. Μπορείτε να ρυθμίσετε την ποσότητα άντλησης αλλάζοντας την ταχύτητα του ηλεκτρικού τρυπανιού.
- Για να διασφαλίσετε τη μεγάλη διάρκεια ζωής της αντλίας τρυπανιού, συνιστούμε, πριν από τη θέση σε λειτουργία, να γεμίσετε τον εύκαμπτο σωλήνα αναρρόφησης με νερό και, εάν είναι απαραίτητο, να χρησιμοποιήσετε μια ανακουφιστική βαλβίδα.
- Φροντίστε να απενεργοποιήσετε το ηλεκτρικό τρυπάνι αμέσως μετά την άντληση.

ΑΠΟΚΑΤΆΣΤΑΣΗ ΣΦΑΛΜΆΤΩΝ

Πρόβλημα	Πιθανή αιτία	Αποκατάσταση σφαλμάτων
Η αντλία δεν αναρροφά.	Ο εύκαμπτος σωλήνας έχει τοποθετηθεί ανάποδα στις πλευρές αναρρόφησης και πίεσης	Ελέγξτε την κατεύθυνση άντλησης / πλευρά αναρρόφησης / πλευρά εξόδου
	Αέρας στον εύκαμπτο σωλήνα	Γεμίστε τον εύκαμπτο σωλήνα αναρρόφησης με νερό και, αν είναι απαραίτητο, χρησιμοποιήστε μια ανακουφιστική βαλβίδα
	Το ηλεκτρικό τρυπάνι έχει πολύ μικρή ισχύ	Χρησιμοποιήστε ηλεκτρικό τρυπάνι που τροφοδοτείται από το δίκτυο ρεύματος με τουλάχιστον 600 W. Αυξήστε την ταχύτητα στις 2800 RPM το μέγιστο
Εξέρχεται νερό από τα σημεία σύνδεσης.	Δεν έχουν συναρμολογηθεί σωστά/έχουν διαρροή οι σύνδεσμοι και οι εύκαμπτοι σωλήνες	Ελέγξτε τη σωστή συναρμολόγηση των συνδέσμων και των εύκαμπτων σωλήνων. Ελέγξτε τους εύκαμπτους σωλήνες για διαρροή.
Εξέρχεται νερό από τον άξονα μετάδοσης κίνησης	Η αντλία δεν έχει συναρμολογηθεί στη σανίδα	Εκτελέστε τη σωστή συναρμολόγηση σύμφωνα με τις οδηγίες
Η αντλία δεν λειτουργεί πλέον κατά τη δεύτερη χρήση.	Ελέγξτε το αντλούμενο υγρό	Η αντλία προορίζεται αποκλειστικά για νερό χρήσης, άλλα υγρά ενδέχεται να προκαλέσουν ανεπανόρθωτη ζημιά στην αντλία

ΣΥΝΤΗΡΗΣΗ ΚΑΙ ΚΑΘΑΡΙΣΜΌΣ

- Καθαρίζετε το προϊόν με καθαρό, κρύο νερό μετά από κάθε εργασία.
- Μη χρησιμοποιείτε καυστικά ή/και λειαντικά καθαριστικά μέσα και διαλύτες ούτε καυτό νερό.

ΑΠΟΣΥΝΑΡΜΟΛΌΓΗΣΗ ΚΑΙ ΑΠΌΡΡΙΨΗ

Να απορρίπτετε τα υλικά συσκευασίας πάντα κατά τρόπο περιβαλλοντικώς ασφαλή και ακόμα, και στην περίπτωση απόρριψης του προϊόντος τηρείτε τις κατά τόπους ισχύουσες διατάξεις απόρριψης.

ΔΗΛΩΣΗ ΕΓΓΥΗΣΗΣ

Αγαπητέ ερασιτέχνη τεχνίτη, αγαπητή ερασιτέχνης τεχνίτρια, αγοράσατε ένα προϊόν υψηλής ποιότητας και με μεγάλη διάρκεια ζωής, χαρακτηριστικά που η wolfcraft διασφαλίζει μέσω φάσεων εντατικής ανάπτυξης και δοκιμής καθώς και συνεχών ελέγχων. Ανάλογα με την εκάστοτε επισήμανση επάνω στο προϊόν, σας παρέχουμε 10ετή εγγύηση από την ημερομηνία αγοράς για το προϊόν wolfcraft που αγοράσατε, εφόσον αυτό χρησιμοποιείται αποκλειστικά σε ερασιτεχνικό επίπεδο στο σπίτι. Η χαριστική εγγύηση ισχύει για την περιοχή της Ευρωπαϊκής Ένωσης, της Ελβετίας, της Μεγάλης Βρετανίας και της Νορβηγίας. Η εγγύηση καλύπτει μόνο ζημιές στο ίδιο το προϊόν που αγοράστηκε και περιορίζεται σε αυτές που οφείλονται σε υλικά και κατασκευαστικά ελαττώματα. Ενδεχόμενα σφάλματα θα αντιμετωπιστούν με δικά μας έξοδα, σύμφωνα με τη διακριτική μας ευχέρεια, είτε μέσω επισκευής είτε μέσω παράδοσης καινούργιων ή επισκευασμένων εξαρτημάτων. Η παρούσα εγγύηση δεν περιορίζει τα συμβατικά ή νόμιμα δικαιώματά σας έναντι του εκάστοτε πωλητή για μετέπειτα αποκατάσταση, υπαναχώρηση, μείωση τιμής, αποζημίωση για φθορές ή δαπάνες. Δεν καλύπτονται από την παρούσα εγγύηση τα ελαττώματα και οι ζημιές που προκαλούνται από λανθασμένο χειρισμό ή έλλειψη συντήρησης. Επιπροσθέτως, η εγγύηση δεν καλύπτει τις συνηθισμένες φθορές από τη φυσιολογική χρήση, καθώς και ελαττώματα και ζημιές που ο πελάτης γνώριζε κατά τη σύναψη της σύμβασης αγοράς. Αξιώσεις βάσει της εγγύησης μπορούν να εγερθούν έναντι της wolfcraft μόνο εγγράφως και με προσκόμιση της πρωτότυπης απόδειξης με ημερομηνία αγοράς εντός αποσβεστικής προθεσμίας δύο μηνών από την εμφάνιση του ελαττώματος ή την πρόκληση της ζημιάς ή, σε περίπτωση καθυστέρησης αναγνώρισης των σφαλμάτων, εντός δύο μηνών από την αναγνώρισή τους. Η wolfcraft αναλαμβάνει τα έξοδα αποστολής του προϊόντος προς αυτήν και επιστροφής του στον καταναλωτή. Εάν, ωστόσο, η wolfcraft ή το αρμόδιο τμήμα εξυπηρέτησης πελατών συστήσει στον πελάτη μια συγκεκριμένη μεταφορική εταιρεία για την αποστολή του προϊόντος, ωστόσο ο πελάτης χρησιμοποιήσει μια άλλη μεταφορική εταιρεία, η wolfcraft δεν αναλαμβάνει τα έξοδα αποστολής του προϊόντος προς αυτήν. Η παρούσα εγγύηση υπόκειται στο δίκαιο της Ομοσπονδιακής Δημοκρατίας της Γερμανίας. Έχετε την επιλογή να ζητήσετε την εφαρμογή ενδεχομένως ευνοϊκότερων διατάξεων του δικαίου της χώρας σας.

Οι αξιώσεις εγγύησης πρέπει να απευθύνονται στην:
wolfcraft GmbH
Wolffstraße 1
56746 Kempenich
Germany
info@wolfcraft.com

ΔΉΛΩΣΗ ΣΥΜΜΌΡΦΩΣΗΣ

Η εταιρεία wolfcraft GmbH, με έδρα στη διεύθυνση D-56746 Kempenich, Wolffstr. 1 δηλώνει ότι αυτά τα προϊόντα (αντλίες τρυπανιού 4540000, 4541000, 4542000) συμμορφώνονται με το Παράρτημα I, της οδηγίας 2006/42/ΕΚ για τα μηχανήματα.
Kempenich, 16/12/2024



Stefan Weigel
Εξουσιοδοτημένο άτομο για την υπογραφή της δήλωσης συμμόρφωσης και τη σύνταξη των τεχνικών εγγράφων (μέλος της διοίκησης της εταιρείας wolfcraft GmbH).

GENEL BİLGİLER

GİRİŞ

Bu kullanma kılavuzunda 4540000 / 4541000 / 4542000 numaralı wolfcraft matkap pompası (aşağıda "Ürün" veya "Matkap pompası" olarak da adlandırılmıştır) açıklanmıştır. Kullanma kılavuzunu ileride de kullanmak için güvenli şekilde saklayın.

Bu kullanma kılavuzundaki resimler, durumu ve prosedürleri daha iyi anlamanıza yardımcı olur. Resimlerdeki gösterimler örnek niteliğindedir ve ürününüzün gerçek görünümünden biraz farklı olabilir.

SİMGELER VE ANLAMLARI

⚠ UYARI

UYARI

...ağır ila hayatı tehdit edici kişisel yaralanmaların meydana gelebileceği anlamına gelir.

⚠ DİKKAT

DİKKAT

...hafif ila orta derecede kişisel yaralanmaların meydana gelebileceği anlamına gelir.



Tehlikeli yer uyarısı

Bu sembol, önlenmediği takdirde yaralanmaya neden olabilecek genel bir tehlikeyi belirtir.



Tehlikeli yer uyarısı

Bu sembol, elektriksel gerilimden dolayı insanların hayatı ve sağlığı için tehlikelerin söz konusu olduğunu belirtmektedir.



Kılavuzu dikkate alın!

Bu sembol, bu kullanma kılavuzuna uyulması gerektiğini belirtir.



Fişi çekin!

Bu sembol, fişin çekilmesi gerektiğini belirtir.



Matkap kılavuzuna uyun!



Islak veya nemli koşullarda kullanmayın! Yalnızca yağmur ve sıçrayan sulara karşı korunmuş şekilde kullanın.



Dikkat: Zehirli, aşındırıcı, yanıcı sıvıların pompalanması için uygun değildir.



Örneğin içme suyu gibi besin maddelerini pompalamak için uygun değildir!



Matkabın devir sayısı dakikada en fazla 2.800 devir olabilir.



Maksimum 30 saniye olan kuru çalışma süresini aşmayın!



Yalnızca sürekli gözetim altında kullanın!



Matkabın dönüş yönüne dikkat edin! İşletime almadan önce sağa dönüşe ayarlayın.



Suyun akış yönüne dikkat edin.



Yalnızca sıçrama koruması ile kullanın.

GÜVENLİK

GENEL GÜVENLİK UYARILARI

⚠ UYARI

Güvenlik uyarılarına ve talimatlara uyulmaması nedeniyle yaralanma tehlikesi!

Güvenlik uyarılarına ve talimatlara uymayı ihmal etmek elektrik çarpmasına, yangına ve/veya ağır yaralanmalara neden olabilir.

- ▶ Bu işletim kılavuzunda belirtilen güvenlik uyarılarına ve talimatlara uyularak, ürünle ve ürün üzerinde çalışırken kişisel yaralanmalar ve maddi hasarlar önlenebilir.
- ▶ Ürün üzerinde herhangi bir çalışmaya başlamadan önce, işletim kılavuzunu, özellikle de **Güvenlik** bölümünü ve ilgili güvenlik uyarılarını tamamen okuyun. Okunanlar anlaşılmış olmalıdır.

Daima uyulması gereken güvenlik uyarıları:

- Elektrikli aletleri yağmurdan ve nemden uzak tutun! – Elektrik çarpma tehlikesi
- Elektrikli bir aletle açık havada çalışırken, yalnızca açık havada kullanıma uygun uzatma kabloları kullanın.
- Elektrikli aleti kullanırken çocukları ve başka insanları uzak tutun. Dikkatinizin dağılması durumunda elektrikli alet üzerindeki kontrolünüzü kaybedebilirsiniz.
- İstem dışı işletime alınmasını önleyin. Elektrikli aleti güç kaynağına bağlamadan, kaldırmadan veya taşımadan önce kapalı olduğundan emin olun.
- Elektrikli aleti çalıştırmadan önce ayar aletlerini veya vida anahtarlarını uzaklaştırın.
- Uygun kıyafetler giyin. Bol giysiler giymeyin veya takı takmayın. Saçlarınızı ve kıyafetlerinizi hareket eden parçalardan uzak tutun. Bol kıyafetler, takılar veya uzun saçlar, hareket eden parçalar tarafından yakalanabilir.
- Cihaz ayarları yapmadan, alet parçalarını değiştirmeden veya elektrikli aleti kaldırmadan önce fişi prizden çekin. Bu önlem, elektrikli aletin kazara çalışmasını önler.
- Kullanılmayan elektrikli aletleri çocukların erişim alanından uzak tutun. Elektrikli alet hakkında bilgi sahibi olmayan veya talimatları okumamış kişilerin elektrikli aleti kullanmasına izin vermeyin. Elektrikli aletler deneyimsiz kişiler tarafından kullanıldığında tehlike teşkil ederler.

ÜRÜNE ÖZGÜ GÜVENLİK UYARILARI

⚠ DİKKAT!

- Pompayı çalışırken asla gözetimsiz bırakmayın! – Aşırı ısınma tehlikesi
- Matkap pompasını yalnızca yağışsız hava koşullarında / kuru bir ortamda kullanın. Sıçrayan suların temas etmesinden kaçının. Elektrik çarpma tehlikesi var!
- Montaj için kullanılan tahtanın eğimli durmasına dikkat edin; böylece bağlantı noktalarında oluşan su, matkaptan akabilir.
- Matkabı çalıştırmadan önce matkabın devrilmesini veya dönmesini önlemek amacıyla makinenin sap ile monte edilmiş tahta üzerinde durmasına dikkat edin. Ezilme veya yaralanma tehlikesi söz konusudur!
- Çalışmaya başlamadan önce matkap pompasının ve matkabın çalışmaya uygun olduğunu ve doğru monte edilmiş olduğunu kontrol edin.
- Kullanmadan önce hortumların sıkı oturmasına dikkat edin.
- Hortum bağlantılarını ve pompa gövdesini sızıntı olup olmadığına dair kontrol edin. Pompa gövdesinden veya hortum bağlantılarından su sızması durumunda matkap pompası çalıştırılmaya devam edilmemelidir.
- Matkabın cihaz fişi ile priz arasında mutlaka bir kaçak akım cihazı (PRCD) kullanın.
- Prensip itibarıyla teslimat kapsamındaki sıçrama korumasını monte edin!
- Elinizi asla çalışan makinelerin ve dönen parçaların içine sokmayın.
- Matkap pompasının elle döndürülemeyeceğini dikkate alın.
- Kullanılan matkabın kullanma kılavuzuna uyun.
- Matkap pompasında herhangi bir teknik değişiklik yapmayın.
- Matkap pompasında biyolojik olarak parçalanabilen bir gres yağı kullanılmaktadır.
- Matkap pompasında bir blokajın olması durumunda matkabı hemen kapatın, fişi çekin, matkap pompasını sökün ve hasar bakımından kontrol edin.
- Onarım için sadece orijinal wolfcraft yedek parçalarını kullanın.

AMACA UYGUN KULLANIM

4540000 / 4541000 / 4542000 numaralı matkap pompası, kullanım suyunu geçici olarak pompalamak için tasarlanmıştır. Örneğin bahçe havuzları, yağmur fıçıları, jakuzi, arızalı çamaşır makineleri vb. hazne ve kapları boşaltmak için uygundur. Matkap pompası yalnızca gücü en az 600 Watt olan matkaplar için uygundur. Kullanılan matkap geçerli standartlara uygun olmalıdır. Matkap pompasının dönmesini önlemek için pompa, teslimat kapsamındaki sabitleme malzemeleriyle uygun bir tahtaya sabitlenmelidir. Matkap pompası yalnızca teslimat kapsamındaki sıçrama korumasıyla birlikte kullanılabilir. Pompa en fazla 30 saniye süresince kuru çalışabilir. Priz ve matkap arasında bir kaçak akım cihazı (PRCD) bulunmalıdır. Hortumlar yalnızca uygun musluk bağlantı parçalarıyla (4540: Musluk bağlantı parçası G ½" / 21 mm; 4541/4542: Musluk bağlantı parçası G ¾" / 26,5 mm) matkap pompasına bağlanabilir. Kullanılan makinelerin üretici talimatlarına ve güvenlik uyarılarına, ayrıca pompaların güvenlik uyarılarına uyulmalıdır.

Amaçlanan kullanım dışında herhangi bir kullanım, hatalı kullanım olarak kabul edilir.

MANTIKLI OLARAK ÖNGÖRÜLEBİLİR HATALI KULLANIM

- Matkap pompası zehirli, aşındırıcı, yanıcı veya patlayıcı maddelerin (örneğin alkol, benzin, petrol, yağlar, nitro tiner, kostik soda) pompalanması için uygun değildir.
- Matkap pompası güneş enerjisi taşıyıcı sıvılarını, ısı taşıyıcı sıvılarını veya ısıtıcı koruma sıvılarını pompalamak için uygun değildir.
- Akülü makinelerle birlikte kullanılmamalıdır.
- Matkap su ile temas etmemelidir.
- Matkap pompası eller serbest olarak kullanılmamalıdır.
- Matkap pompası gözetimsiz çalıştırılmamalıdır.
- Makinede herhangi bir değişiklik yapılmamalıdır. AÇMA şalteri yardımcı araçlarla sabitlenmemelidir.
- Ayarlanabilir memeler/valfler kullanılmamalıdır.
- Matkap pompası sürekli çalışma modunda kullanılmamalıdır.
- Matkap pompası, montaj desteğine talimatlar uyarınca sabitlenmemiştir.

ÜRÜNE GENEL BAKIŞ

TESLİMAT KAPSAMI

Ürünü kartonundan çıkarın ve şekildeki tüm parçaların eksiksiz olarak kutuda olup olmadığını kontrol edin (Resim 1).

TEKNİK VERİLER

	4540000	4541000	4542000
Pompa bağlantı ağzının iç çapı:	13 mm	17 mm	17 mm
Pompa vidalı dişinin dış çapı:	21 mm	26,5 mm	26,5 mm
Uygun musluk bağlantı parçası:	G ½" (21 mm)	G ¾" (26,5 mm)	G ¾" (26,5 mm)
Uygun hortum bağlantı parçaları:	½" (13 mm) / ¾" (19 mm)	½" (13 mm) / ¾" (19 mm)	½" (13 mm) / ¾" (19 mm)
Uygun hortum çapları:	½" (13 mm) / ¾" (19 mm)	½" (13 mm) / ¾" (19 mm)	½" (13 mm) / ¾" (19 mm)
Matkabın maksimum devir sayısı:	maks. 2.800 dev/dak	maks. 2.800 dev/dak	maks. 2.800 dev/dak
Maksimum debi:	maks. 1.300 l/saat	maks. 3.000 l/saat	maks. 3.000 l/saat
Maksimum kuru çalışma süresi:	maks. 30 saniye	maks. 30 saniye	maks. 30 saniye
Şaft çapı:	6 mm	8 mm	8 mm
Emme yüksekliği:	maks. 3 m	maks. 3 m	maks. 3 m
Basma yüksekliği:	maks. 15 m	maks. 30 m	maks. 30 m

MONTAJ

MONTAJ ALETİ

Gerekli olan montaj aletleri (teslimat kapsamına dahil değildir):



Vida anahtarı:

2 x Anahtar ağzı genişliği 10



Spiral ahşap matkap ucu:

Ø 6 mm

GEREKLİ AKSESUARLAR

Montaj için gerekli olan aksesuarlar (teslimat kapsamına dahil değildir):

- 2x Musluk bağlantı parçası (bkz. Teknik veriler)
- 2x Uygun hortum kaplini
- Uygun montaj desteği

POMPANIN MONTAJI



UYARI

Kopan elektrik kablosu nedeniyle elektrik çarpması

Sabitleme malzemelerinin kullanılmaması veya çok kısa bir destek tahtasının kullanılması, pompanın matkap ile birlikte kendi ekseni etrafında dönmesine neden olabilir. Bunun sonucunda elektrik kablosu kopabilir ve elektrik çarpmasına neden olabilir.

- ▶ Montaj için yeterli boyutta bir destek seçin ve teslimat kapsamındaki sabitleme malzemelerini kullanın.

DİKKAT

Matkabın devrilmesi veya dönmesi sonucu ezilme veya yaralanma tehlikesi söz konusudur!

- ▶ Sapın matkabın sağ tarafında bulunmasına dikkat edin.

Montaj adımları:

Öncelikle montaj desteği olarak uygun bir tahta hazırlayın. Tahtanın ölçülerini montajdan sonra matkap ile matkap pompası tahta kenarlarına en az 5 cm mesafede olacak şekilde seçin. Destek tahtasının bir ucunda bir eğim yaratmak için bir destek ayağı bulunmalıdır; böylece bağlantı noktalarında oluşan su, matkaptan akabilir.

Matkap pompasını teslimat kapsamındaki sabitleme malzemeleriyle destek tahtasına monte edin (Resim 3.1).

Matkap pompasının aksını matkabın matkap aynasına sıkıştırın. Makinenin devrilmesini veya dönmesini önlemek için sapın matkabın sağ tarafında bulunmasına dikkat edin (Resim 3.2).

Uygun musluk bağlantı parçalarını (teslimat kapsamına dahil değildir) matkap pompasının bağlantılarına vidalayın ve bir hortum kaplini (teslimat kapsamına dahil değildir) aracılığıyla bir emme hortumu ve bir basınç hortumu bağlayın (Resim 3.3). Bu sırada suyun akış yönüne dikkat edin. Akış yönü, matkap pompasındaki bir okla gösterilmiştir. Bununla ilgili olarak ayrıca bkz. Resim 4.

Üst kabı alt kabın üzerine klipsleyerek sıçrama korumasını takın. Bu sırada iki bağlantı noktasındaki şekil uyumuna dikkat edin; kaplar öngörülen yivin içine girmelidir (Resim 3.4).

İŞLETİME ALMA

Aşağıda belirtilen işletime alma bilgilerine dikkat edin:

- Her kullanımdan önce matkap pompasını, aksesuarlarını ve bağlantı parçalarını hasar olup olmadığına dair kontrol edin. Arızalı cihazlar, aksesuarlar veya bağlantı parçaları kullanmayın.
- Matkap pompasının maksimum emme yüksekliği 3 metredir ve maksimum basma miktarı, basma yüksekliğine ve kullanılan hortum çapına bağlıdır. Bununla ilgili olarak teknik bilgileri de dikkate alın.
- Emilecek maddeye en az 1 metre mesafe bırakın.
- Matkabın ayarlanmış olan dönüş yönünü kontrol edin; makine yalnızca sağa dönecek şekilde çalıştırılabilir.
- Emme işlemi esnasında basınç tarafının açık olmasına dikkat edin. Basma miktarını matkabın devir sayısı üzerinden ayarlayabilirsiniz.
- Matkap pompasının kullanım ömrünü uzatmak için pompayı işletime almadan önce emme hortumunu suyla doldurmanızı ve gerekirse bir çek valf kullanmanızı tavsiye ederiz.
- Pompalama işleminin ardından matkabı hemen tekrar kapatmaya dikkat edin.

HATA GİDERME

Sorun	Olası nedeni	Hata giderme
Pompa emiş yapmıyor.	Emme ve basınç tarafındaki hortum karıştırılmış	Basma yönünü / emme tarafını / çıkış tarafını kontrol edin
	Hortumda hava var	Emme hortumunu suyla doldurun ve gerekirse bir çek valf kullanın
	Matkabın gücü çok az	En az 600 W güce sahip, şebekeye bağlı bir matkap kullanın, devir sayısını maks. 2800 dev/dak değerine yükseltin
Bağlantı noktalarından su sızıyor.	Bağlantı parçaları ve hortumlar doğru monte edilmemiş/ sızdırıyor	Bağlantı parçalarının ve hortumların doğru monte edildiğini kontrol edin; hortumlarda sızıntı olup olmadığını kontrol edin.
Tahrik milinden su sızıyor	Pompa, tahtaya monte edilmemiş	Montajı kılavuza göre doğru şekilde gerçekleştirin
Pompa ikinci kez kullanıldığında çalışmıyor.	Pompalanan maddeyi kontrol edin	Pompa yalnızca kullanım suyu için uygundur; başka sıvılar, pompaya onarılamaz şekilde zarar verebilir

BAKIM VE TEMİZLİK

- Her çalışmadan sonra ürünü temiz, soğuk suyla temizleyin.
- Keskin ve/veya aşındırıcı temizlik maddeleri veya solventler ve sıcak su kullanmayın.

SÖKME VE İMHA ETME

Ambalaj malzemelerini daima çevreye zarar vermeyecek şekilde imha edin ve ayrıca ürünü imha ederken geçerli yerel imha yönetmeliklerine uyun.

GARANTİ BEYANI

Sayın Ev Zanaatkarı, wolfcraft'ın yoğun bir geliştirme ve test aşamasının yanı sıra devam eden kontroller sayesinde yüksek kalitesini garanti ettiği, yüksek kaliteli ve uzun ömürlü bir ürün satın aldınız. Satın almış olduğunuz wolfcraft ürününe, ilgili ürün etiketine bağlı olarak, yalnızca kendin yap amaçlı kullanılması halinde, satın alma tarihinden itibaren 10 yıl garanti vermekteyiz. Ücretsiz garanti hakkı, Avrupa Birliği, İsviçre, Büyük Britanya ve Norveç bölgesi için geçerlidir. Sadece satın alınan üründeki hasarlar ile malzeme ve üretim hatalarından kaynaklanan hasarlar garanti kapsamına girer. Kendi takdirimize bağlı olarak ve masrafları bize ait olmak üzere, yeni veya yenilenmiş parçaları onararak veya tedarik ederek bu tür hataları düzelteceğiz. İlgili satıcıya karşı sonradan telafi, iade, indirim, hasar tazminatı veya kullanım tazminatı olmak üzere sözleşmeye dayalı veya yasal haklarınız bu garantiden etkilenmez. Yanlış kullanım veya bakım hatalarından kaynaklanan kusur ve hasarlar garanti kapsamında değildir. Ek olarak, normal kullanımdan doğan aşınma ve zararlar ile müşteriye sözleşme ile bildirilen kusur ve hasarlar garanti kapsamına dahil değildir. Garanti kapsamındaki talepler, yalnızca kusur veya hasarın meydana gelmesinden sonraki iki aylık bir sınırlama süresi içinde veya hemen belli olmayan kusurların olması durumunda fark edilmelerinden sonraki iki ay içinde satın alma tarihinin yer aldığı orijinal faturanın ibraz edilmesiyle wolfcraft'a yazılı olarak bildirilerek ileri sürülebilir. Ürünü gönderme ve geri gönderme masrafları wolfcraft tarafından karşılanacaktır. Ancak wolfcraft veya yetkili müşteri hizmetleri müşteriye gönderi için belirli bir nakliye şirketi bildirdiyse ve müşteri farklı bir nakliye şirketinin hizmetinden yararlandıysa, wolfcraft gönderim masraflarını karşılamayacaktır. Bu garanti, Federal Almanya Cumhuriyeti kanunlarına tabidir. Kendi iç hukukunuzun daha uygun yasal düzenlemelerine başvurmakta özgürsünüz.

Garanti hakları için şuraya başvurulmalıdır:
wolfcraft GmbH
Wolffstraße 1
56746 Kempenich
Germany
info@wolfcraft.com

UYGUNLUK BEYANI

Wolff Str. 1 D-56746 Kempenich adresine kayıtlı wolfcraft GmbH firması, bu ürünlerin (Matkap pompaları 4540000, 4541000, 4542000) 2006/42/AT sayılı Makine Yönetmeliği Ek I'e uygun olduğunu beyan eder.
Kempenich, 16.12.2024



Stefan Weigel
Uygunluk beyanını imzalamaya ve teknik belgeleri düzenlemeye yetkili kişi (wolfcraft GmbH Yönetim Kurulu Üyesi).

OBECNÉ INFORMACE

ÚVOD

Tento návod k obsluze popisuje vrtačková čerpadla wolfcraft 4540000 / 4541000 / 4542000 (dále i „výrobek" nebo „vrtačkové čerpadlo"). Návod k obsluze bezpečně uschovejte pro budoucí potřebu.

Obrázky v tomto návodu slouží k lepšímu porozumění skutečností a pracovních postupů. Situace znázorněné na obrázcích jsou ilustrační a mohou se mírně lišit od skutečného vzhledu Vašeho výrobku.

SYMBOLY A JEJICH VÝZNAM

VAROVÁNÍ

VAROVÁNÍ

...znamená, že může dojít k vážným až životu nebezpečným poraněním osob.

POZOR

POZOR

...znamená, že může dojít k lehkým až středně těžkým poraněním osob.



Varování před nebezpečným místem

Tento symbol označuje obecné nebezpečí, které, pokud mu nebude zabráněno, by mohlo mít za následek poranění.



Varování před nebezpečným místem

Tento symbol upozorňuje na nebezpečí vyplývající z elektrického napětí a ohrožující život a zdraví osob.



Postupujte podle návodu!

Tento symbol upozorňuje na nutnost řídit se pokyny v tomto návodu k obsluze.



Vytáhněte síťovou zástrčku!

Tento symbol upozorňuje na nutnost vytáhnout zástrčku ze zásuvky.



Postupujte podle návodu k vrtačce!



Nepoužívejte v mokru a vlhkém prostředí! Používejte jen na místě chráněném před deštěm a stříkající vodou.



Pozor: Není určeno k čerpání jedovatých, žíravých ani hořlavých kapalin.



Není určeno k čerpání potravin, například pitné vody!



Rychlost vrtačky smí být max. 2 800 ot/min.



Maximální dovolená doba chodu nasucho je 30 sekund!



Používejte jen pod neustálým dohledem!



Dejte pozor na směr otáčení vrtačky! Před zapnutím ji nastavte na chod doprava.



Dejte pozor na směr proudění vody.



Používejte jen s chráničem proti stříkající vodě.

BEZPEČNOST

VŠEOBECNÉ BEZPEČNOSTNÍ POKYNY

VAROVÁNÍ

Nebezpečí poranění v důsledku nerespektování bezpečnostních pokynů a upozornění!

Nedodržování bezpečnostních pokynů a předpisů může vést k úrazu elektrickým proudem, požáru a/nebo k vážným zraněním.

- ▶ Dodržováním uvedených bezpečnostních pokynů a upozornění v tomto návodu lze předejít poraněním osob a věcným škodám při práci s výrobkem a na výrobku.
- ▶ Před zahájením jakýchkoli prací na výrobku si přečtěte celý návod k obsluze, zejména kapitolu **Bezpečnost** a příslušné bezpečnostní pokyny. Přečteným informacím musíte porozumět.

Zásadně dodržujte následující bezpečnostní pokyny:

- Elektrické nářadí chraňte před deštěm a mokrem! – Nebezpečí úrazu elektrickým proudem
- Pokud pracujete s elektrickým nářadím ve venkovním prostředí, používejte pouze prodlužovací kabely určené rovněž pro venkovní použití.
- Během používání elektrického nářadí dbejte na to, aby se děti i jiné osoby držely v bezpečné vzdálenosti. V případě rozptýlení pozornosti byste mohli nad elektrickým nářadím ztratit kontrolu.
- Zabraňte neúmyslnému uvedení do provozu. Před připojením elektrického nářadí k napájení, jeho uchopením či přenášením se nejprve ujistěte, že je vypnuté.
- Před zapnutím elektrického nářadí z něj odstraňte veškeré seřizovací nástroje nebo klíče na šrouby.
- Při práci noste vhodný oděv. Nenoste volné oblečení ani šperky. Dávejte pozor, aby se Vám vlasy či oděv nedostaly do blízkosti pohybujících se dílů. Volnější části oblečení, šperky nebo dlouhé vlasy mohou být zachyceny pohybujícími se díly.
- Před nastavováním elektrického nářadí, výměnou aplikačních nástrojů nebo odložením elektrického nářadí vytáhněte jeho zástrčku ze zásuvky. Toto preventivní opatření zabraňuje neúmyslnému spuštění elektrického nářadí.
- Nepoužívané elektrické nářadí skladujte mimo dosah dětí. Nedovolte, aby elektrické nářadí používaly osoby, které s ním nejsou obeznámeny nebo které si nepřečetly tyto pokyny. Elektrické nářadí je nebezpečné, používají-li je nezkušené osoby.

BEZPEČNOSTNÍ POKYNY K POUŽÍVÁNÍ TOHOTO VÝROBKU

⚠ POZOR!

- Nenechávejte čerpadlo během provozu nikdy bez dozoru! – Nebezpečí přehřátí
- Vrtačkové čerpadlo používejte pouze za suchého počasí, resp. v suchém prostředí. Chraňte je před stříkající vodou. Hrozí nebezpečí úrazu elektrickým proudem!
- Dbejte na to, aby deska použitá k montáži byla nakloněná, tj. aby případná voda, která může unikat kolem přípojek, mohla odtékat směrem od vrtačky.
- Před zapnutím vrtačky se ujistěte, že její rukojeť doléhá na namontovanou desku. Zabráníte tak převrácení nebo přetočení vrtačky. Hrozí nebezpečí pohmoždění nebo úrazu!
- Před začátkem práce zkontrolujte funkčnost a správnost montáže vrtačkového čerpadla i vrtačky.
- Před používáním čerpadla se přesvědčte, že hadice jsou správně upevněné.
- Ujistěte se, že hadicové přípojky i pouzdro čerpadla jsou vodotěsné. Pokud z pouzdra čerpadla nebo hadicových přípojek uniká voda, vrtačkové čerpadlo se již nesmí používat.
- Mezi zástrčkou vrtačky a zásuvkou elektrické sítě nezapomeňte použít přenosný proudový chránič (PRCD).
- Vždy namontujte kryt proti stříkající vodě dodaný s čerpadlem!
- Nikdy nesahejte do běžících strojů či rotujících dílů.
- Mějte na paměti, že vrtačkovým čerpadlem se nedá otáčet rukou.
- Řiďte se rovněž návodem k obsluze použité vrtačky.
- Neprovádějte na vrtačkovém čerpadle žádné technické úpravy.
- Ve vrtačkovém čerpadle je použito biologicky odbouratelné mazivo.
- Pokud se vrtačkové čerpadlo zablokuje, okamžitě vrtačku vypněte, vytáhněte ji ze zásuvky, odšroubujte čerpadlo a zkontrolujte, není-li poškozeno.
- K opravám používejte pouze originální náhradní díly firmy wolfcraft.

POUŽITÍ KE STANOVENÉMU ÚČELU

Vrtačkové čerpadlo 4540000 / 4541000 / 4542000 je dimenzováno k čerpání užitkové vody na přechodnou dobu. Hodí se k vyprazdňování nádob, jako jsou zahradní jezírka, sudy na dešťovou vodu, vířivky, rozbité pračky apod. Čerpadlo je vhodné pouze pro vrtačky s příkonem nejméně 600 W. Použitá vrtačka musí splňovat požadavky příslušných norem. Aby se zabránilo přetočení vrtačkového čerpadla, musí být připevněno k vhodné dřevěné desce pomocí upevňovacího materiálu, který je součástí dodávky. Vrtačkové čerpadlo se smí používat pouze spolu s dodaným chráničem proti stříkající vodě. Nasucho smí běžet maximálně 30 sekund. Mezi zásuvkou elektrické sítě a vrtačkou musí být zapojen přenosný proudový chránič (PRCD). Hadice smějí být k čerpadlu připojeny pouze přes vhodné přípojky pro vodovodní kohoutky (4540: přípojka G ½" / 21 mm; 4541/4542: přípojka G ¾" / 26,5 mm). Dodržujte údaje výrobců a bezpečnostní pokyny k používanému nářadí a dále bezpečnostní pokyny k používání čerpadel.

Jiné než řádné použití k určenému účelu je považováno za nesprávné použití.

ROZUMNĚ PŘEDVÍDATELNÉ NESPRÁVNÉ POUŽITÍ

- Vrtačkové čerpadlo není vhodné k čerpání jedovatých, žíravých, vysoce hořlavých nebo výbušných látek (např. alkoholu, benzínu, petroleje, olejů, nitroředidel, louhu sodného atd.).
- Vrtačkové čerpadlo není vhodné k čerpání solárních ani jiných teplonosných kapalin či ochranných kapalin pro topení.
- Použití čerpadla s akumulátorovými vrtačkami je nepřípustné.
- Vrtačka nesmí přijít do styku s vodou.
- Vrtačkové čerpadlo se nesmí používat volně držené v ruce.
- Vrtačkové čerpadlo se nesmí používat bez dozoru.
- Na zařízení je zakázáno provádět jakékoli změny. Vypínač se nesmí žádnými pomůckami zaaretovat v zapnuté poloze.
- Není dovoleno používat žádné regulovatelné trysky/ventily.
- Vrtačkové čerpadlo se nesmí používat v trvalém, nepřetržitém provozu.
- Vrtačkové čerpadlo nebylo upevněno podle specifikace na montážní desce.

PŘEHLED VLASTNOSTÍ VÝROBKU

ROZSAH DODÁVKY

Vybalte výrobek z krabice a zkontrolujte, zda byly dodány všechny vyobrazené součásti (viz obr. 1).

TECHNICKÉ ÚDAJE

	4540000	4541000	4542000
Vnitřní průměr připojovacího hrdla čerpadla:	13 mm	17 mm	17 mm
Vnější průměr šroubového závitu čerpadla:	21 mm	26,5 mm	26,5 mm
Vhodná přípojka pro vodovodní kohoutek:	G ½" (21 mm)	G ¾" (26,5 mm)	G ¾" (26,5 mm)
Vhodné hadicové spojky:	½" (13 mm) / ¾" (19 mm)	½" (13 mm) / ¾" (19 mm)	½" (13 mm) / ¾" (19 mm)
Vhodné průměry hadic:	½" (13 mm) / ¾" (19 mm)	½" (13 mm) / ¾" (19 mm)	½" (13 mm) / ¾" (19 mm)
Maximální otáčky vrtačky:	max. 2 800 ot/min	max. 2 800 ot/min	max. 2 800 ot/min
Maximální průtok:	max. 1 300 l/h	max. 3 000 l/h	max. 3 000 l/h
Maximální doba chodu nasucho:	max. 30 s	max. 30 s	max. 30 s
Průměr stopky:	6 mm	8 mm	8 mm
Sací výška:	max. 3 m	max. 3 m	max. 3 m
Výtlačná výška:	max. 15 m	max. 30 m	max. 30 m

MONTÁŽ

MONTÁŽNÍ NÁŘADÍ

K montáži je nutné následující nářadí (není součástí dodávky):



Ploché klíče:

2× vel. 10



Spirálový vrták do dřeva:

Ø 6 mm

POTŘEBNÉ PŘÍSLUŠENSTVÍ

K montáži je nutné následující příslušenství (není součástí dodávky):

- 2 přípojky pro vodovodní kohoutek (viz Technické údaje)
- 2 vhodné hadicové spojky
- Vhodná montážní podložka

MONTÁŽ ČERPADLA



VAROVÁNÍ

Nebezpečí úrazu elektrickým proudem při utržení kabelu

Nepoužití upevňovacího materiálu nebo použití příliš krátké montážní desky může způsobit, že se čerpadlo i s vrtačkou po zapnutí roztočí kolem vlastní osy. Tím může dojít k utržení přívodního kabelu a zásahu elektrickým proudem.

► Použijte k montáži dostatečně dimenzovanou upevňovací desku a dodané upevňovací prvky.

POZOR

Hrozí nebezpečí pohmoždění nebo úrazu úderem nebo přetočením vrtačky!

► Dbejte na to, aby k desce přiléhala pravá strana rukojeti vrtačky.

Při montáži postupujte takto:

Nejprve si připravte vhodnou desku jako montážní podložku. Rozměry desky zvolte tak, aby po montáži byla vzdálenost mezi vrtačkou s vrtačkovým čerpadlem a okraji desky alespoň 5 cm. Montážní deska musí být na jedné straně opatřena podpěrou zajišťující sklon desky, aby případná voda, která může unikat kolem přípojek, mohla odtékat směrem od vrtačky.

Pomocí dodaného upevňovacího materiálu namontujte vrtačkové čerpadlo na montážní desku (obr. 3.1).

Upněte osičku čerpadla do vrtačkového sklíčidla. Dbejte na to, aby k desce přiléhala pravá strana rukojeti vrtačky, aby nemohlo dojít k jejímu překlopení nebo přetočení (obr. 3.2).

Na přípojky vrtačkového čerpadla našroubujte vhodné přípojky pro vodovodní kohoutky (nejsou součástí dodávky) a pomocí hadicové spojky (není součástí dodávky) připojte jednu sací a jednu výtlačnou hadici (obr. 3.3). Dejte při tom pozor na směr proudění vody. Ten je vyznačen šipkou na čerpadle. K tomu viz rovněž obr. 4.

Zacvaknutím horní skořepiny na dolní namontujte chránič proti stříkající vodě. Ujistěte se, že obě poloviny chráničů jsou správně připevněné a že zapadly do příslušených drážek (obr. 3.4).

UVEDENÍ DO PROVOZU

Při uvádění do provozu dbejte následujících pokynů:

- Před každým použitím vrtačkového čerpadla, jeho příslušenství i připojených součástí zkontrolujte, nejsou-li eventuálně poškozeny. Jsou-li přístroj, příslušenství nebo připojené součásti vadné, nepoužívejte je.
- Maximální sací výška vrtačkového čerpadla je 3 metry, maximální průtok závisí na výtlačné výšce a průměru použité hadice. K tomu viz rovněž technické specifikace.
- Dodržujte vzdálenost od odčerpávaného média nejméně 1 m.
- Zkontrolujte nastavený směr otáčení vrtačky; dovolen je pouze chod doprava.
- Mějte na paměti, že během sání musí být výtlačná strana otevřená. Čerpané množství lze regulovat změnou otáček vrtačky.
- Pro zajištění dlouhé životnosti vrtačkového čerpadla doporučujeme před použitím naplnit sací hadici vodou a v případě potřeby použít zpětný ventil.
- Dbejte na to, abyste hned po přečerpání vrtačku opět vypnuli.

ODSTRAŇOVÁNÍ ZÁVAD

Problém	Možná příčina	Odstranění závady
Čerpadlo nenasává.	Záměna hadic na sací a výtlačné straně	Zkontrolujte směr proudění, sací a výtlačnou stranu
	Vzduch v hadici	Naplňte sací hadici vodou a případně použijte zpětný ventil
	Nedostatečný výkon vrtačky	Použijte vrtačku napájenou ze sítě s příkonem min. 600 W; zvyšte otáčky na max. 2 800 ot/min
Z přípojek uniká voda.	Nesprávná montáž nebo netěsnost připojovacích prvků nebo hadic	Zkontrolujte správnost montáže a těsnost připojovacích prvků a hadic.
Kolem hnací osičky uniká voda	Čerpadlo není namontované na desce	Proveďte správnou montáž podle návodu
Při druhém použití již čerpadlo nefunguje.	Zkontrolujte čerpané médium	Čerpadlo je určeno výhradně k čerpání užitkové vody; jiné kapaliny je mohou nevratně poškodit

ÚDRŽBA A ČIŠTĚNÍ

- Po každém použití výrobek vyčistěte čistou, studenou vodou.
- Nepoužívejte žádné ostré a/nebo abrazivní čisticí prostředky či rozpouštědla ani horkou vodu.

DEMONTÁŽ A LIKVIDACE

Obalové materiály likvidujte vždy ekologicky a i v případě likvidace produktu se řiďte platnými místními předpisy pro likvidaci odpadů.

PROHLÁŠENÍ O ZÁRUCE

Vážení kutilové, zakoupili jste si vysoce kvalitní výrobek s dlouhou životností, jehož vysokou kvalitu může společnost wolfcraft garantovat díky intenzivnímu vývoji a testování, stejně jako prováděním průběžných kontrol. Na zakoupený výrobek wolfcraft vám při jeho výhradním používání k hobby účelům poskytujeme podle příslušného označení výrobku záruku 10 let od data zakoupení. Nárok na bezplatnou záruku platí pro území Evropské unie, Švýcarska, Velké Británie a Norska. Záruka se vztahuje pouze na škody na zakoupeném předmětu a pouze takové, které jsou způsobeny vadou materiálu či výrobními vadami. Případné závady odstraníme podle vlastního uvážení na své náklady formou opravy nebo dodávky nových nebo repasovaných dílů. Vaše smluvní nebo zákonná práva vůči příslušnému prodejci na dodatečné plnění, odstoupení od smlouvy, snížení kupní ceny, náhradu škody nebo nákladů nejsou touto zárukou dotčena. Záruka se nevztahuje na závady a škody způsobené nesprávnou obsluhou nebo nedostatečnou údržbou. Záruka se rovněž nevztahuje na obvyklé známky opotřebení v důsledku běžného používání, ani na závady a škody, které byly zákazníkovi známy při uzavření kupní smlouvy. Nároky ze záruky lze uplatnit pouze písemným oznámením společnosti wolfcraft a předložením originálu faktury s datem zakoupení, a to v rámci promlčecí lhůty dvou měsíců od vzniku závady nebo poškození nebo – v případě závad, které nejsou okamžitě zjevné – do dvou měsíců po jejich objevení. Náklady na zaslání výrobku a jeho odeslání zpět zákazníkovi hradí společnost wolfcraft. Pokud však společnost wolfcraft nebo příslušný zákaznický servis určily zákazníkovi pro zaslání konkrétní přepravní společnost, a zákazník použije jiného přepravce, společnost wolfcraft náklady na přepravu nehradí. Tato záruka podléhá právu Spolkové republiky Německo. Můžete se však dovolávat případně výhodnějších právních předpisů svého domovského práva.

Nároky vyplývající ze záruky adresujte na:
wolfcraft GmbH
Wolffstraße 1
56746 Kempenich
Německo
info@wolfcraft.com

PROHLÁŠENÍ O SHODĚ

Firma Wolfcraft GmbH se sídlem D-56746, Kempenich, Wolffstr. 1 tímto prohlašuje, že tyto výrobky (vrtačková čerpadla 4540000, 4541000, 4542000) splňují požadavky směrnice o strojních zařízeních 2006/42/ES, přílohy I.
Kempenich, 16. 12. 2024



Stefan Weigel
Osoba oprávněná k podpisu prohlášení o shodě a k sestavení technické dokumentace (člen vedení společnosti wolfcraft GmbH)

ÁLTALÁNOS TUDNIVALÓK

BEVEZETÉS

Ez a használati útmutató a wolfcraft 4540000 / 4541000 / 4542000 fúrógépszivattyúkat (a továbbiakban „termék" vagy „fúrógépszivattyú") ismerteti. Gondosan őrizze meg a használati útmutatót.

A használati útmutatóban szereplő ábrák az összefüggések és a szükséges tennivalók könnyebb megértését szolgálják. Az ábrák példa jellegűek, és kismértékben eltérhetnek az Ön termékének tényleges kinézetétől.

SZIMBÓLUMOK ÉS MAGYARÁZATAIK

FIGYELMEZTETÉS

FIGYELMEZTETÉS!

...azt jelzi, hogy súlyos vagy életveszélyes személyi károk keletkezhetnek.

VIGYÁZAT

VIGYÁZAT!

...azt jelzi, hogy enyhe vagy közepes személyi károk keletkezhetnek.



Figyelmeztetés veszélyes helyre

Ez a szimbólum általános veszélyre figyelmeztet, amelynek figyelmen kívül hagyása sérüléshez vezethet.



Figyelmeztetés veszélyes helyre

Ez a szimbólum arra figyelmeztet, hogy az elektromos feszültség veszélyezteti az egészséget vagy az életet.



Vegye figyelembe az útmutatót!

Ez a szimbólum arra figyelmeztet, hogy feltétlenül vegye figyelembe a használati útmutatót.



Húzza ki a hálózati csatlakozódugót!

Ez a szimbólum arra figyelmeztet, hogy húzza ki a hálózati csatlakozódugót.



Vegye figyelembe a fúrógép használati útmutatóját!



Ne használja nedves vagy párás körülmények között! Csak esőtől és fröccsenő víztől védve használja.



Figyelem: Nem alkalmas mérgező, maró hatású vagy gyúlékony folyadékok szivattyúzására.



Nem alkalmas élelmiszerek, például ivóvíz szivattyúzására!



A fúrógép fordulatszáma nem haladhatja meg a 2800 fordulat/perc értéket.



Ne lépje túl a 30 másodperces maximális szárazon futási időt!



Csak állandó felügyelet mellett használja!



Ügyeljen a fúrógép forgásirányára! Üzembe helyezés előtt állítsa be a jobbfutású forgásirányra.



Vegye figyelembe a víz áramlási irányát.



Csak fröccsenésvédővel együtt használja.

BIZTONSÁG

ÁLTALÁNOS BIZTONSÁGI UTASÍTÁSOK

FIGYELMEZTETÉS

Sérülésveszély a biztonsági tudnivalók és egyéb utasítások figyelmen kívül hagyása miatt!

A biztonsági tudnivalók és utasítások betartásának elmulasztása áramütéshez, tűzhöz és/vagy komoly sérülésekhez vezethet.

- ▶ A jelen használati útmutatóban szereplő biztonsági tudnivalók és utasítások betartásával megelőzhetők a személyi sérülések és anyagi károk a termékkel vagy a terméken végzett munkák során.
- ▶ A termékkel, ill. a terméken végzett bármely munka megkezdése előtt olvassa végig a használati utasítást, különösen a **Biztonság** fejezetet, valamint az érvényes biztonsági utasításokat. Fontos, hogy az elolvasott szöveget tökéletesen megértse.

Minden esetben vegye figyelembe az alábbi biztonsági tudnivalókat:

- Óvja az elektromos szerszámokat esőtől és nedvességtől! – Áramütés veszélye
- Ha a szabadban dolgozik egy elektromos szerszámmal, akkor csak kültéri használatra is alkalmas hosszabbítóvezetékeket használjon.
- Az elektromos szerszám használata során a szerszámtól tartsa távol a gyermekeket és más személyeket. Figyelmetlenség esetén könnyen elveszítheti az elektromos szerszám feletti uralmat.
- Kerülje a véletlen üzembe helyezést. Győződjön meg arról, hogy az elektromos szerszám ki van kapcsolva, mielőtt azt a hálózatra csatlakoztatja, felveszi vagy hordozza.
- Az elektromos szerszám bekapcsolása előtt távolítsa el a beállítószerszámokat és a csavarkulcsokat.
- Viseljen megfelelő ruházatot. Ne viseljen bő ruhát vagy ékszereket. Tartsa távol a haját, ruházatát és az öltözetét a mozgó alkatrészektől. A mozgó alkatrészek bekaphatják a laza ruházatot, ékszereket vagy a hosszú hajat.
- Húzza ki a dugaszt a csatlakozóaljzatból, mielőtt a gépen beállításokat hajt végre, szerszámot cserél vagy a szerszámot elrakja. Ez a biztonsági intézkedés megakadályozza az elektromos szerszám véletlen bekapcsolását.
- A használaton kívül lévő elektromos szerszámot a gyermekek számára elérhetetlen helyen tartsa. Ne engedje, hogy az elektromos szerszámot olyan személy használja, aki azzal nem ismeri ki magát vagy nem olvasta el ezeket az utasításokat. Az elektromos szerszámok veszélyesek, ha tapasztalatlan személy használja őket.

TERMÉKSPECIFIKUS BIZTONSÁGI UTASÍTÁSOK

⚠ FIGYELEM!

- Soha ne hagyja felügyelet nélkül a szivattyút, ha az működik – Túlhevülés veszélye
- A fúrógépszivattyút csak száraz időben/száraz környezetben használja. Kerülje a fröccsenő vízzel való érintkezést. Ez ugyanis áramütést okozhat!
- Ügyeljen arra, hogy a fúrógép felszereléshez használt deszka olyan szögben helyezkedjen el, hogy a csatlakozási helyeken szivárgó víz el tudjon folyni a fúrógéptől.
- A fúrógép felborulásának vagy elfordulásának megakadályozása érdekében a fúrógép bekapcsolása előtt győződjön meg arról, hogy a fúrógép fogantyúja felfekszik a felszerelt deszkára. Becsípődés- vagy sérülésveszély áll fenn!
- A munka megkezdése előtt ellenőrizze a fúrógépszivattyú és a fúrógép működőképességét és helyes felszerelését.
- Használat előtt győződjön meg arról, hogy a tömlők stabilan helyezkednek el.
- Ellenőrizze a tömlőcsatlakozások és a szivattyúház esetleges szivárgását. Ha a szivattyúházból vagy a tömlőcsatlakozásokból víz szivárog, a fúrógépszivattyút nem szabad tovább üzemeltetni.
- Mindig használjon hibaáram-megszakítót (PRCD) a fúrógép dugasza és a csatlakozóaljzat között.
- Mindig szerelje fel a fúrógéphez mellékelt fröccsenésvédőt!
- Ne nyúljon a működő gépekbe és a forgó alkatrészekbe.
- Felhívjuk figyelmét, hogy a fúrógépszivattyú kézzel nem forgatható.
- Tartsa be az alkalmazott fúrógép használati útmutatóját.
- Ne végezzen műszaki módosításokat a fúrógépszivattyún.
- A fúrógépszivattyúban biológiailag lebomló kenőzsírt használunk.
- Ha a fúrógépszivattyú elakadt, azonnal kapcsolja ki a fúrógépet, húzza ki a hálózati csatlakozódugót, csavarja ki a fúrógépszivattyút és ellenőrizze sérülések szempontjából.
- Javításhoz csak eredeti wolfcraft pótalkatrészeket használjon.

RENDELTETÉSSZERŰ HASZNÁLAT

A 4540000 / 4541000 / 4542000 fúrógépszivattyú csak használati víz ideiglenes szivattyúzására alkalmas. Alkalmas olyan tárolók és tartályok leürítésére, mint a kerti tavak, esővízgyűjtő hordók, pezsgőfürdők és meghibásodott mosógépek stb. A fúrógépszivattyú csak legalább 600 watt teljesítményű fúrógépekhez használható. Az alkalmazott fúrógépnek meg kell felelnie a vonatkozó szabványoknak. Az elfordulás megakadályozása érdekében a fúrógépszivattyút a mellékelt rögzítőanyaggal egy megfelelő deszkához kell rögzíteni. A fúrógépszivattyú használata csak a mellékelt fröccsenésvédővel együtt engedélyezett. A szivattyú csak legfeljebb 30 másodpercig futhat szárazon. A csatlakozóaljzat és a fúrógép közé egy hibaáram-megszakítót (PRCD) kell beiktatni. A tömlőket csak megfelelő csapcsatlakozókkal szabad a fúrógépszivattyúhoz csatlakoztatni (4540-es típus: G ½" / 21 mm csapcsatlakozó; 4541/4542-es típus: G ¾" / 26,5 mm csapcsatlakozó). Tartsa be az alkalmazott gépek gyártói utasításait és biztonsági utasításait, valamint a szivattyú biztonsági utasításait.

A rendeltetésszerű használattól eltérő használat rendellenes használatnak minősül.

JÓZAN ÉSSZEL ELŐRELÁTHATÓAN RENDELLENES HASZNÁLAT

- A fúrógépszivattyú nem alkalmas mérgező, maró hatású, könnyen gyúlékony vagy robbanásveszélyes anyagok (pl. alkohol, benzin, kőolaj, olajok, nitróhígító, marónátron) szivattyúzására.
- A fúrógépszivattyú nem alkalmas szolárhordozó folyadékok, hőátadó folyadékok vagy fűtésvédő folyadékok szivattyúzására.
- Akkumulátoros fúrógépekkel a szivattyú használata nem megengedett.
- A fúrógép nem érintkezhet vízzel.
- A fúrógépszivattyút ne használja szabad kézzel.
- A fúrógépszivattyút nem szabad felügyelet nélkül működtetni.
- A gépen semmilyen módosítást nem szabad végezni. A bekapcsológombot nem szabad semmilyen segédeszközökkel rögzíteni.
- Nem szabad szabályozható fúvókákat/szelepeket használni.
- A fúrógépszivattyú nem használható állandó folyamatos üzemben.
- A fúrógépszivattyú nem az előírásoknak megfelelően lett a rögzítődeszkához rögzítve.

TERMÉKÁTTEKINTÉS

SZÁLLÍTÁSI TERJEDELEM

Csomagolja ki a terméket a kartondobozból, és ellenőrizze, hogy hiánytalanul tartalmaz-e minden, az ábrám látható alkatrészt (1. ábra).

MŰSZAKI ADATOK

	4540000	4541000	4542000
A szivattyúcsatlakozó csonk belső átmérője:	13 mm	17 mm	17 mm
Szivattyú csavarmenetének külső átmérője:	21 mm	26,5 mm	26,5 mm
Megfelelő csapcsatlakozó:	G ½" (21 mm)	G ¾" (26,5 mm)	G ¾" (26,5 mm)
Megfelelő tömlőcsatlakozók:	½" (13 mm) / ¾" (19 mm)	½" (13 mm) / ¾" (19 mm)	½" (13 mm) / ¾" (19 mm)
Megfelelő tömlőátmérők:	½" (13 mm) / ¾" (19 mm)	½" (13 mm) / ¾" (19 mm)	½" (13 mm) / ¾" (19 mm)
Fúrógép maximális fordulatszáma:	max. 2800 ford/perc	max. 2 800 ford/perc	max. 2 800 ford/perc
Maximális áramlási sebesség:	max. 1300 liter/óra	max. 3000 liter/óra	max. 3000 liter/óra
Maximális szárazon futási idő:	max. 30 másodperc	max. 30 másodperc	max. 30 másodperc
Tengelyátmérő:	6 mm	8 mm	8 mm
Szívómagasság:	max. 3 méter	max. 3 méter	max. 3 méter
Szállítómagasság:	max. 15 méter	max. 30 méter	max. 30 méter

FELSZERELÉS

SZERELŐSZERSZÁM

A szereléshez a következő szerszámokra van szükség (a szállítási terjedelem nem tartalmazza):



Csavarkulcs:

2 db 10-es kulcs



Faspirálfúrók:

Ø 6 mm

SZÜKSÉGES TARTOZÉKOK

Szereléshez a következő tartozékokra van szükség (ezeket a szállítási terjedelem nem tartalmazza):

- 2 db csapcsatlakozó (lásd a műszaki adatokat)
- 2 db megfelelő tömlőcsatlakozó
- Megfelelő rögzítődeszka

SZIVATTYÚ FELSZERELÉSE



FIGYELMEZTETÉS

Elektromos áramütés veszélye a leszakadt tápkábel miatt

A rögzítőanyagok használatának elmulasztása vagy a túl rövid fúrógéprögzítő deszka használata azt okozhatja, hogy a szivattyúgép a fúróval együtt a saját tengelye körül forog. Ennek következtében elszakadhat a tápkábel, ami áramütést okozhat.

- ▶ Válasszon ki egy megfelelően méretezett rögzítődeszkát, és használja a mellékelt rögzítőanyagokat a fúrógép rögzítéséhez.

VIGYÁZAT

A fúrógép átfordulása vagy elfordulása miatt zúzódás- vagy sérülésveszély áll fenn!

- ▶ Ügyeljen arra, hogy a fogantyú a fúró jobb oldalán feküdjön fel a rögzítődeszkára.

A szerelés során az alábbi módon járjon el:

Először készítsen elő egy megfelelő deszkát, amelyre a fúrógépet tudja rögzíteni. A deszka méretét úgy válassza meg, hogy a fúró és a fúrógépszivattyú, valamint a deszka szélei közötti távolság a beépítés után legalább 5 cm legyen. Az alátámasztó deszka egyik végét támasztólábbal kell felszerelni, hogy a felület lejtsen, így a csatlakozási helyeken szivárgó víz el tudjon folyni a fúrógéptől.

A mellékelt rögzítőanyagokkal szerelje fel a fúrógépszivattyút a rögzítődeszkára (3.1. ábra).

Fogja be a fúrógépszivattyú tengelyét a fúrótokmányba. Ügyeljen arra, hogy a fogantyú a fúrógép jobb oldalán feküdjön fel a rögzítődeszkára, így megakadályozza a fúrógép átcsapódását vagy elfordulását (3.2. ábra).

Csavarozza a megfelelő csapcsatlakozókat (nem tartoznak a szállítási terjedelembe) a fúrógépszivattyú csatlakozóira, és csatlakoztasson egy szívó- és nyomótömlőt egy tömlőcsatlakozón keresztül (nem része a szállítási terjedelemnek. 3.3. ábra). Ügyeljen a víz áramlási irányára. A víz áramlási irányát egy nyíl jelzi a fúrógépszivattyún. Ehhez lásd még a 4. ábrát is.

Szerelje fel a fröccsenésvédőt, ehhez pattintsa rá a felső burkolatot az alsó burkolatra. Mindkét csatlakozási helyen biztosítsa az alakzárást, ehhez a burkolatoknak be kell illeszkedniük az erre a célra szolgáló horonyba (3.4. ábra).

ÜZEMBE HELYEZÉS

Vegye figyelembe az üzembe helyezésre vonatkozó utasításokat:

- Minden használat előtt ellenőrizze a fúrógépszivattyút, annak tartozékait és a csatlakozó alkatrészeket az esetleges sérülések szempontjából. Ne használjon hibás készülékeket, tartozékokat vagy csatlakozóalkatrészeket.
- A fúrógépszivattyú maximális szívási magassága 3 méter, maximális szállítási mennyisége pedig a szállítási magasságtól és a használt tömlő átmérőjétől függ. Ehhez vegye figyelembe a műszaki adatokat is.
- Tartson legalább 1 méter távolságot az elszívandó közegtől.
- Ellenőrizze a fúrógép beállított forgásirányát, mivel azt csak jobbfutású forgásirányban szabad üzemeltetni.
- Győződjön meg arról, hogy a nyomásoldal a szívás során nyitva van. A szállítási mennyiséget a fúrógép fordulatszámával szabályozhatja.
- A fúrógépszivattyú hosszú élettartamának biztosítása érdekében javasoljuk, hogy a szívótömlőt üzembe helyezés előtt töltse fel vízzel, és szükség esetén használjon visszacsapó szelepet.
- Ügyeljen arra, hogy az átszivattyúzás után azonnal kapcsolja ki a fúrót.

HIBAELHÁRÍTÁS

Probléma	Lehetséges ok	Hibaelhárítás
A szivattyú nem szív.	A szívó- és nyomóoldali tömlő fel lett cserélve	Ellenőrizze a szállítási irányt / a szívóoldalt / a kimeneti oldalt
	Levegő van a tömlőben	Töltse fel a szívótömlőt vízzel, és szükség esetén használjon visszacsapó szelepet.
	A fúrógép teljesítménye túl alacsony	Használjon legalább 600 W teljesítményű hálózatról üzemeltetett fúrógépet; a fordulatszámot növelje max. 2800 ford/perc értékre.
Víz szivárog a csatlakozási helyeken.	A csatlakozóidomok és tömlők rosszul vannak felszerelve/ szivárognak	Ellenőrizze, hogy a csatlakozók és a tömlők megfelelően vannak-e felszerelve; ellenőrizze a tömlők szivárgását.
Víz szivárog a hajtótengelynél	A szivattyú nincs felszerelve a deszkára	Szerelje fel helyesen az utasításoknak megfelelően
A szivattyú a második használat során leállt.	Ellenőrizze a szállított közeget	A szivattyú csak ipari víz szállítására alkalmas; ha más folyadékokhoz használják, azok helyrehozhatatlanul károsíthatják a szivattyút.

KARBANTARTÁS ÉS TISZTÍTÁS

- Minden használat után tisztítsa meg a terméket tiszta, hideg vízzel.
- Ne használjon maró és/vagy súroló hatású tisztító- vagy oldószereket vagy meleg vizet.

SZÉTSZERELÉS ÉS ÁRTALMATLANÍTÁS

A csomagolóanyagokat mindig a környezetvédelem figyelembevételével kezelje, és a termék leselejtezésekor is vegye figyelembe a helyi hulladékkezelési előírásokat.

GARANCIAVÁLLALÁSI NYILATKOZAT

Tisztelt Barkácsoló! Ön egy kiváló minőségű és tartós terméket vásárolt, amelynek kiváló minőségét a wolfcraft intenzív fejlesztési és tesztelési fázissal, valamint folyamatos ellenőrzésekkel biztosítja. A megvásárolt wolfcraft termékre a termék megnevezésének megfelelő, kizárólag barkácsolási célú használat esetén a vásárlástól számítva 10 éves garanciát adunk. Az ingyenes garancia az Európai Unió területén, Svájcban, Nagy-Britanniában és Norvégiában érvényes. A garancia kizárólag a vásárlás tárgyának károsodására, azon belül is csak azon káresetekre vonatkozik, amelyek anyag- vagy gyártási hibára vezethetők vissza. Az esetleges hibákat saját belátásunk szerint és saját költségünkre vagy javítással vagy új, illetve nagyjavított alkatrészek szállításával hárítjuk el. A garancia nem korlátozza az Ön szerződés vagy törvény által a mindenkori eladóval szemben biztosított jogait, úgymint teljesítés, visszalépés vagy árcsökkentés, kártérítés vagy költségek megtérítése. Ez a garancia nem vonatkozik olyan hiányosságokra és károkra, amelyek szakszerűtlen kezelésre vagy elmulasztott karbantartásra vezethetők vissza. A garancia nem vonatkozik továbbá a szokásos elhasználódási jelenségekre és a használatból eredő kopásra, illetve olyan hibákra és sérülésekre, amelyek a vásárló számára a vásárlás pillanatában ismertek voltak. A garanciából eredő igények csak írásban, a vásárlás dátumát tartalmazó eredeti számla a wolfcraft vállalatnak való bemutatásával érvényesíthetők a hiányosság vagy kár megjelenése után vagy – ha a hiba nem volt azonnal felismerhető – felismerésétől számított két hónapos jogvesztő határidő betartása mellett. A termék be- és visszaküldésének költségét a wolfcraft viseli. Ha azonban a wolfcraft vagy az illetékes ügyfélszolgálat egy bizonyos szállítmányozót írt elő a vásárló számára a beküldéshez, és a vásárló egy másik szállítmányozót vesz igénybe, úgy a wolfcraft nem vállalja át a beküldés költségeit. Ez a garancia a Német Szövetségi Köztársaság jogalkotásának hatálya alá esik. Önnek jogában áll saját országának adott esetben előnyösebb törvényi szabályozására hivatkozni.

A garanciális igényeket az alábbi címre küldje:
wolfcraft GmbH
Wolffstraße 1
56746 Kempenich
Germany
info@wolfcraft.com

MEGFELELŐSÉGI NYILATKOZAT

A wolfcraft GmbH, postacím: D-56746 Kempenich, Wolffstr. 1, ezúton kijelenti, hogy ez a termék (4540000, 4541000, 4542000 fúrógépszivattyú) megfelel a 2006/42/EK gépekről szóló irányelv I. mellékletében foglalt előírásoknak.

Kempenich, 2024. 12. 16.



Stefan Weigel

A megfelelőségi nyilatkozat aláírására és a műszaki dokumentáció összeállítására felhatalmazott személy (a wolfcraft GmbH ügyvezetőségének tagja).

INFORMAȚII GENERALE

INTRODUCERE

Acest manual de utilizare descrie pompele pentru maşina de găurit wolfcraft 4540000 / 4541000 / 4542000 (denumite în continuare şi „produs" sau „pompă pentru maşina de găurit"). Păstrați manualul de utilizare în siguranță, pentru consultare ulterioară.

Imaginile din acest manual de utilizare vă ajută să înțelegeți mai bine aspectele tehnice şi procedurile. Reprezentările din imagini sunt exemplificative şi pot diferi uşor de aspectul real al produsului dvs.

SIMBOLURI ŞI SEMNIFICAȚIA ACESTORA

AVERTIZARE

AVERTIZARE

...înseamnă că pot apărea vătămări personale grave sau care pun viața în pericol.

ATENȚIE

ATENȚIE

...înseamnă că pot apărea vătămări personale uşoare până la medii.



Avertizare cu privire la un loc periculos

Acest simbol indică un pericol general care, dacă nu este evitat, poate cauza răniri.



Avertizare cu privire la un loc periculos

Acest simbol indică faptul că există un pericol pentru viață şi sănătate din cauza tensiunii electrice.



Respectați instrucțiunile!

Acest simbol indică faptul că acest manual de utilizare trebuie respectat.



Deconectați ştecherul de rețea!

Acest simbol indică faptul că trebuie deconectat ştecherul de rețea.



Respectați instrucțiunile maşinii de găurit!



Nu utilizați în condiții de umiditate ridicată sau umezeală! Utilizați numai ferit de ploaie şi stropi de apă.



Atenție: nu este adecvată pentru pomparea lichidelor toxice, corozive sau inflamabile.



Nu este destinată transportului de alimente, precum apa potabilă!



Turația maximă a maşinii de găurit trebuie să fie de 2.800 de rotații pe minut.



Nu depăşiți timpul maxim de funcționare pe uscat de 30 de secunde!



Utilizați numai sub supraveghere constantă!



Respectați direcția de rotație a maşinii de găurit! Setați rotirea pe dreapta înaintea punerii în funcțiune.



Acordați atenție direcției de curgere a apei.



Utilizați numai cu protecția împotriva stropilor.

SIGURANȚĂ

INDICAȚII GENERALE REFERITOARE LA SIGURANȚĂ

AVERTIZARE

Pericol de rănire din cauza nerespectării indicațiilor de siguranță şi instrucțiunilor!

Nerespectarea indicațiilor referitoare la siguranță şi a instrucțiunilor poate cauza şocuri electrice, incendii şi/sau vătămări corporale grave.

- ▶ Prin respectarea indicațiilor de siguranță şi instrucțiunilor din acest manual de utilizare pot fi evitate vătămările corporale şi daunele materiale în timpul lucrului cu şi la produs.
- ▶ Înainte de a începe orice lucrare la produs, citiți integral manualul de utilizare, în special capitolul **Siguranță** şi indicațiile relevante referitoare la siguranță. Materialul citit trebuie să fie înțeles.

În principiu, respectați următoarele indicații referitoare la siguranță:

- Nu expuneți uneltele electrice la ploaie sau umiditate! – Pericol de electrocutare
- Când lucrați cu o unealtă electrică în aer liber, utilizați numai cabluri prelungitoare care sunt adecvate şi pentru utilizarea în exterior.
- Nu permiteți accesul copiilor şi altor persoane în timpul utilizării uneltei electrice. Distragerea atenției poate cauza pierderea controlului asupra uneltei electrice.
- Evitați punerea accidentală în funcțiune. Asigurați-vă că unealta electrică este oprită înainte de conectarea la sursa de curent electric, înainte de ridicare sau de transport.
- Îndepărtați uneltele de reglare sau cheile de şuruburi înainte de a porni unealta electrică.
- Purtați îmbrăcăminte adecvată. Nu purtați îmbrăcăminte largă sau bijuterii. Țineți părul şi îmbrăcămintea la distanță de piesele aflate în mişcare. Îmbrăcămintea largă, bijuteriile sau părul lung pot fi prinse de piesele aflate în mişcare.
- Scoateți ştecherul din priză înainte de a efectua reglările aparatului, a înlocui piesele uneltei de inserție sau a pune unealta electrică deoparte. Această măsură de precauție previne pornirea accidentală a uneltei electrice.
- Nu lăsați uneltele electrice neutilizate la îndemâna copiilor. Nu permiteți utilizarea uneltei electrice de către persoane nefamiliarizate cu aceasta sau care nu au citit prezentele instrucțiuni. Uneltele electrice sunt periculoase, dacă sunt utilizate de persoane fără experiență.

INDICAȚII SPECIFICE PRODUSULUI REFERITOARE LA SIGURANȚĂ

⚠ ATENȚIE!

- Nu lăsați niciodată pompa nesupravegheată în timpul funcționării! – Pericol de supraîncălzire
- Folosiți pompa pentru mașina de găurit numai pe vreme uscată/în medii uscate. Evitați contactul cu stropii de apă. Există pericol de electrocutare!
- Asigurați-vă că placa utilizată pentru montare este înclinată astfel încât apa care s-ar putea scurge la punctele de conectare să se poată scurge departe de mașina de găurit.
- Înainte de a porni mașina de găurit, asigurați-vă că mânerul se sprijină pe placa montată pentru a preveni răsturnarea sau răsucirea acesteia. Există pericol de strivire sau de rănire!
- Înainte de începerea lucrului, verificați dacă pompa pentru mașina de găurit și mașina de găurit sunt funcționale și montate corect.
- Înainte de utilizare, asigurați-vă că furtunurile sunt fixate ferm.
- Verificați racordurile furtunurilor și carcasa pompei cu privire la scurgeri. Dacă există scurgeri de apă din carcasa pompei sau din racordurile furtunurilor, pompa pentru mașina de găurit nu are voie să mai fie utilizată.
- Asigurați-vă că utilizați un dispozitiv de protecție împotriva curentului rezidual (PRCD) între ștecherul mașinii de găurit și priză.
- Montați întotdeauna protecția împotriva stropilor furnizată!
- Nu introduceți niciodată mâinile în mașinile aflate în funcțiune și care se rotesc.
- Rețineți că pompa pentru mașina de găurit nu poate fi rotită manual.
- Consultați manualul de utilizare al mașinii de găurit pe care o utilizați.
- Nu efectuați nicio modificare tehnică la pompa pentru mașina de găurit.
- În pompa pentru mașina de găurit se folosește o vaselină biodegradabilă.
- Dacă pompa pentru mașina de găurit se blochează, opriți imediat mașina de găurit, scoateți-o din priză, deșurubați pompa pentru mașina de găurit și verificați dacă există deteriorări.
- Utilizați numai piese de schimb originale wolfcraft pentru reparație.

UTILIZAREA CORESPUNZĂTOARE

Pompa pentru mașina de găurit 4540000 / 4541000 / 4542000 este adecvată numai pentru pomparea temporară a apei menajere. Este potrivită pentru golirea recipientelor ca de ex. iazuri de grădină, butoaie cu apă de ploaie, piscine, mașini de spălat defecte etc. Pompa pentru mașina de găurit este adecvată numai pentru mașini de găurit cu o putere de cel puțin 600 de wați. Mașina de găurit utilizată trebuie să respecte standardele în vigoare. Pentru a preveni răsucirea pompei pentru mașina de găurit, aceasta trebuie fixată pe o placă de lemn adecvată, folosind materialul de fixare inclus în pachetul livrat. Pompa pentru mașina de găurit poate fi utilizată numai în combinație cu protecția împotriva stropilor furnizată. Poate funcționa pe uscat timp de maximum 30 de secunde. Între priză și mașina de găurit trebuie instalat un dispozitiv de protecție împotriva curentului rezidual (PRCD). Furtunurile pot fi conectate la pompa pentru mașina de găurit numai folosind conectori de robinet adecvați (4540: conector de robinet G ½" / 21 mm; 4541/4542: conector de robinet G ¾" / 26,5 mm). Trebuie să se respecte specificațiile producătorului și indicațiile referitoare la siguranță ale utilajelor folosite, precum și indicațiile referitoare la siguranță ale pompelor.

Orice altă utilizare decât cea prevăzută se consideră a fi o utilizare necorespunzătoare.

UTILIZARE NECORESPUNZĂTOARE PREVIZIBILĂ ÎN MOD RAȚIONAL

- Pompa pentru mașina de găurit nu este adecvată pentru pomparea substanțelor toxice, corozive, ușor inflamabile sau explozive (de ex. alcool, benzină, petrol, uleiuri, diluant nitro, sodă caustică).
- Pompa pentru mașina de găurit nu este adecvată pentru pomparea fluidelor de transfer ale instalațiilor solare, a fluidelor de transfer termic sau a fluidelor de protecție împotriva încălzirii.
- Utilizarea cu mașini alimentate cu acumulatori nu este permisă.
- Mașina de găurit nu trebuie să intre în contact cu apa.
- Pompa pentru mașina de găurit nu trebuie utilizată cu mâinile libere.
- Pompa pentru mașina de găurit nu trebuie utilizată nesupravegheată.
- Nu trebuie să de efectueze modificări la mașină. Întrerupătorul PORNIT nu trebuie fixat cu niciun mijloc auxiliar.
- Nu se pot utiliza duze/valve reglabile.
- Pompa pentru mașina de găurit nu are voie să fie utilizată în funcționare continuă permanentă.
- Pompa pentru mașina de găurit nu a fost atașată la suportul de montare conform specificațiilor.

PREZENTAREA GENERALĂ A PRODUSULUI

PACHETUL LIVRAT

Scoateți produsul din cutie și verificați dacă sunt conținute toate componentele ilustrate (Fig. 1).

DATE TEHNICE

	4540000	4541000	4542000
Diametrul interior al piesei de conectare a pompei:	13 mm	17 mm	17 mm
Diametru exterior al filetului pompei:	21 mm	26,5 mm	26,5 mm
Conector de robinet adecvat:	G ½" (21 mm)	G ¾" (26,5 mm)	G ¾" (26,5 mm)
Conector de furtun adecvat:	½" (13 mm) / ¾" (19 mm)	½" (13 mm) / ¾" (19 mm)	½" (13 mm) / ¾" (19 mm)
Diametru de furtun adecvat:	½" (13 mm) / ¾" (19 mm)	½" (13 mm) / ¾" (19 mm)	½" (13 mm) / ¾" (19 mm)
Turația maximă a mașinii de găurit:	max. 2.800 rot/min	max. 2.800 rot/min	max. 2.800 rot/min
Debit maxim:	max. 1.300 l/h	max. 3.000 l/h	max. 3.000 l/h
Timpul maxim de funcționare pe uscat:	max. 30 secunde	max. 30 secunde	max. 30 secunde
Diametru tijă:	6 mm	8 mm	8 mm
Înălțime de aspirație:	max. 3 m	max. 3 m	max. 3 m
Înălțime de transport:	max. 15 m	max. 30 m	max. 30 m

MONTAREA

UNELTE DE MONTARE

Sunt necesare următoarele unelte de montare (neincluse în pachetul livrat):



Cheie pentru şuruburi:
2 x lăţime cheie 10



Burghiu elicoidal pentru lemn:
Ø 6 mm

ACCESORII NECESARE

Sunt necesare următoarele accesorii pentru montare (neincluse în pachetul livrat):

- 2 x conector de robinet (vezi datele tehnice)
- 2 x cuplaj de furtun adecvat
- Suport de montare adecvat

MONTAREA POMPEI



AVERTIZARE

Electrocutare din cauza cablului de alimentare rupt

Neutilizarea materialelor de fixare adecvate sau utilizarea unei plăci de susţinere prea scurte poate cauza rotirea pompei în jurul propriei axe atunci când se utilizează o maşină de găurit. Acest lucru poate cauza ruperea cablului de alimentare şi provocarea unei electrocutări.

▶ Selectaţi un suport cu dimensiuni suficiente pentru montare şi utilizaţi materialele de fixare incluse.

ATENŢIE

Există pericolul de strivire sau de rănire prin întoarcerea sau rotirea maşinii de găurit!

▶ Asiguraţi-vă că mânerul se află pe partea dreaptă a maşinii de găurit.

Procedaţi după cum urmează la montare:

Mai întâi, pregătiţi o placă adecvată ca suport de montare. Selectaţi dimensiunile plăcii astfel încât, după montare, distanţa dintre maşina de găurit şi pompa pentru maşina de găurit şi marginile plăcii să fie de cel puţin 5 cm. Placa de susţinere trebuie să aibă un picior de sprijin la un capăt pentru a crea o pantă, astfel încât apa care s-ar putea scurge la punctele de conectare să se poată scurge departe de maşina de găurit.

Montaţi pompa pentru maşina de găurit pe placa de susţinere folosind materialele de fixare furnizate (Fig. 3.1).

Prindeţi axul pompei pentru maşina de găurit în mandrină. Asiguraţi-vă că mânerul se află pe partea dreaptă a maşinii de găurit, pentru a preveni răsturnarea sau răsucirea (Fig. 3.2).

Înşurubaţi conectorii de robinet corespunzători (neincluşi în pachetul livrat) pe conexiunile pompei pentru maşina de găurit şi conectaţi câte un furtun de aspiraţie şi unul de presiune folosind câte un cuplaj de furtun (neinclus în pachetul livrat. Fig. 3.3). Acordaţi atenţie direcţiei de curgere a apei. Direcţia de curgere este indicată de o săgeată pe pompa pentru maşina de găurit. Pentru aceasta, vezi şi Fig. 4.

Instalaţi protecţia împotriva stropilor prin prinderea tăvii superioare de tava inferioară. Asiguraţi-vă că cele două puncte de conectare sunt conectate pozitiv; tăvile trebuie să se potrivească în canelura prevăzută (Fig. 3.4).

PUNEREA ÎN FUNCŢIUNE

Reţineţi următoarele indicaţii pentru punerea în funcţiune:

- Înaintea fiecărei utilizări, verificaţi pompa pentru maşina de găurit, accesoriile şi piesele de conectare ale acesteia cu privire la eventuale deteriorări. Nu utilizaţi dispozitive, accesorii sau piese de conectare defecte.
- Pompa pentru maşina de găurit are o înălţime de aspiraţie de până la 3 metri şi un debit maxim în funcţie de înălţimea de transport şi diametrul furtunului utilizat. Pentru aceasta respectaţi şi specificaţiile tehnice.
- Păstraţi o distanţă de cel puţin 1 metru faţă de mediul care urmează să fie aspirat.
- Verificaţi direcţia de rotaţie setată a maşinii de găurit, aceasta poate fi acţionată doar în rotire pe dreapta.
- Asiguraţi-vă că partea de presiune este deschisă în timpul aspiraţiei. Puteţi regla debitul modificând turaţia maşinii de găurit.
- Pentru a asigura durata îndelungată de utilizare a pompei pentru maşina de găurit, vă recomandăm să umpleţi furtunul de aspiraţie cu apă înainte de utilizare şi, dacă este necesar, să folosiţi o supapă de sens unidirecţional.
- Asiguraţi-vă că opriţi maşina de găurit imediat după pompare.

DEPANARE

Problemă	Cauză posibilă	Depanare
Pompa nu aspiră.	Furtunul de pe partea de aspiraţie şi de pe partea de presiune a fost inversat	Verificaţi direcţia fluxului / partea de aspiraţie / partea de ieşire
	Aer în furtun	Umpleţi furtunul de aspiraţie cu apă şi, dacă este necesar, folosiţi o supapă de sens unidirecţional
	Maşina de găurit nu are suficientă putere	Folosiţi o maşină de găurit alimentată de la reţea cu cel puţin 600 W; măriţi turaţia la max. 2800 rot/min
Curge apă de la punctele de conectare.	Conectori şi furtunuri neinstalate corect/cu scurgeri	Verificaţi montarea corectă a conectorilor şi furtunurilor; verificaţi furtunurile cu privire la scurgeri.
Scurgeri de apă din arborele de acţionare	Pompa nu este montată pe placă	Efectuaţi montarea corectă conform instrucţiunilor
Pompa nu mai funcţionează la a doua utilizare.	Verificaţi mediul pompat	Pompa este adecvată numai pentru apă menajeră; alte lichide pot deteriora iremediabil pompa

ÎNTREŢINERE ŞI CURĂŢARE

- Curăţaţi produsul cu apă curată şi rece după fiecare utilizare.
- Nu utilizaţi produse de curăţare sau solvenţi agresivi şi/sau abrazivi şi apă fierbinte.

DEMONTARE ŞI ELIMINARE

Eliminaţi întotdeauna în mod ecologic materialele de ambalare şi respectaţi prevederile locale referitoare la eliminare, de asemenea, în cazul eliminării produsului la deşeuri.

DECLARAȚIE DE GARANȚIE

Stimate pasionat de bricolaj, ați achiziționat un produs de calitate superioară și durabil, a cărui calitate înaltă este asigurată de wolfcraft printr-o fază de dezvoltare și testare intensivă, precum și prin controale permanente. Pentru produsul wolfcraft achiziționat, vă acordăm o garanție de 10 ani de la data achiziționării, în condițiile utilizării acestuia exclusiv în domeniul bricolajului, corespunzător marcajului respectiv al produsului. Solicitarea de acordare gratuită a garanției este valabilă în regiunea Uniunii Europene, Elveției, Marii Britanii și Norvegiei. Garanția acoperă exclusiv daunele la produsul achiziționat și numai acele daune cauzate de defectele de material și de fabricație. Eventualele defecțiuni le vom remedia, la discreția noastră și pe cheltuiala noastră, prin reparare sau furnizarea unor piese noi sau recondiționate. Drepturile dumneavoastră contractuale sau legale față de respectivul vânzător nu sunt afectate de această garanție în ceea ce privește prestațiile suplimentare, retragerea din contract, reducerea de preț, despăgubirea pentru daune sau cheltuieli. Această garanție nu cuprinde deficiențele și daunele cauzate de operarea necorespunzătoare sau de lipsa lucrărilor de întreținere. De asemenea, garanția nu acoperă semnele comune de uzură și uzura normală cauzată de utilizare, precum și deficiențele și daunele care îi erau cunoscute clientului la încheierea contractului. Pretențiile în temeiul garanției pot fi formulate numai printr-o notificare scrisă adresată firmei wolfcraft și prin prezentarea facturii originale cu data achiziției, într-un termen de prescripție de două luni de la producerea defectului sau a daunei sau - în cazul defectelor care nu sunt evidente imediat - în termen de două luni de la descoperirea lor. Wolfcraft preia costurile generate de trimiterea și returnare a produsului. Dacă totuși wolfcraft sau serviciul pentru clienți responsabil a indicat clientului o anumită companie de transport de marfă pentru expediere și clientul folosește o altă companie de transport, atunci wolfcraft nu va suporta costurile transportului. Această garanție este supusă legislației Republicii Federale Germania. Aveți libertatea de a apela la orice reglementări legale mai favorabile ale legislației din țara dumneavoastră de origine.

Solicitările de garanție trebuie trimise la:
wolfcraft GmbH
Wolffstraße 1
56746 Kempenich
Germania
info@wolfcraft.com

DECLARAȚIE DE CONFORMITATE

Compania wolfcraft GmbH cu sediul în D-56746 Kempenich, Wolffstr. 1 declară că aceste produse (pompe pentru mașina de găurit 4540000, 4541000, 4542000) respectă Directiva privind echipamentele tehnice 2006/42/CE, anexa I.
Kempenich, 16.12.2024



Stefan Weigel
Persoana împuternicită pentru a semna declarația de conformitate și pentru a întocmi documentația tehnică (membru al conducerii societății wolfcraft GmbH).

ОБЩА ИНФОРМАЦИЯ

ВЪВЕДЕНИЕ

Настоящото ръководство за употреба описва помпите за бормашина wolfcraft 4540000 / 4541000 / 4542000 (обозначени по-долу като „продукт“ или „помпа за бормашина“). Съхранявайте ръководството за употреба на сигурно място за бъдещи справки.

Фигурите в настоящото ръководство за употреба ще Ви послужат за по-добро разбиране на фактите и процедурите. Изображенията във фигурите са примерни и могат леко да се различават от действителния външен вид на Вашия продукт.

СИМВОЛИ И ЗНАЧЕНИЕ

ПРЕДУПРЕЖДЕНИЕ

ПРЕДУПРЕЖДЕНИЕ

...означава, че могат да настъпят тежки до животозастрашаващи телесни повреди.

ВНИМАНИЕ

ВНИМАНИЕ

...означава, че могат да настъпят леки до среднотежки телесни повреди.



Предупреждение за опасно място

Този символ указва обща опасност, която, ако не бъде избегната, би могла да доведе до нараняване.



Предупреждение за опасно място

Този символ указва, че съществуват опасности за живота и здравето на хората поради електрическо напрежение.



Спазвайте ръководството!

Този символ указва, че ръководството за употреба трябва да се спазва.



Извадете мрежовия щепсел!

Този символ указва, че мрежовият щепсел трябва да се извади.



Спазвайте ръководството на бормашината!



Не използвайте в мокри или влажни условия! Използвайте само на защитено от дъжд и водни пръски място.



Внимание: Не е подходяща за изпомпване на токсични, корозивни или запалими течности.



Не е подходяща за изпомпване на хранителни продукти, като например питейна вода!



Оборотите на бормашината трябва да бъдат максимум 2 800 оборота в минута.



Максималното време за работа на сухо не трябва да превишава 30 секунди!



Използвайте само под постоянно наблюдение!



Спазвайте посоката на въртене на бормашината! Преди пускане в експлоатация настройте въртене по часовниковата стрелка.



Съблюдавайте посоката на протичане на водата.



Използвайте само със защита от пръски.

БЕЗОПАСНОСТ

ОБЩИ ИНСТРУКЦИИ ЗА БЕЗОПАСНОСТ

ПРЕДУПРЕЖДЕНИЕ

Опасност от нараняване поради неспазване на указанията за безопасност и инструкциите!

Неспазването на указанията за безопасност и на инструкциите може да доведе до токов удар, пожар и/или тежки наранявания.

- ▶ Чрез следването на посочените указания за безопасност и инструкциите в това ръководство за употреба могат да се избегнат телесни повреди и материални щети по време на работа с и по продукта.
- ▶ Преди започването на всички работи по продукта прочетете докрай ръководството за употреба, най-вече главата **Безопасност** и съответните указания за безопасност. Прочетеното трябва да е разбрано.

Винаги спазвайте следните указания за безопасност:

- Пазете електрическите инструменти от дъжд или влага! – Опасност от токов удар
- Когато работите с електрически инструмент на открито, използвайте само удължителни кабели, които са подходящи за употреба и на открито.
- Не допускайте деца и други лица близо до електрическия инструмент, докато го използвате. При отклоняване на вниманието можете да загубите контрол над електрическия инструмент.
- Избягвайте непредвидено пускане в експлоатация. Уверете се, че електрическият инструмент е изключен, преди да го свържете към електрическото захранване, да го вземете или да го носите.
- Отстранете инструментите за регулиране или гаечните ключове, преди да включите електрическия инструмент.
- Носете подходящо облекло. Не носете широки дрехи или накити. Пазете косата и дрехите си от подвижните части. Широките дрехи, накитите или дългите коси могат да бъдат захванати от движещите се части.
- Изваждайте щепсела от контакта, преди да извършвате настройки по уреда, сменяте работните принадлежности или оставяте електрическия инструмент встрани. Тази мярка за безопасност предотвратява непредвиденото стартиране на електрическия инструмент.
- Съхранявайте електрическите инструменти, които не се използват, далече от деца. Не позволявайте електрическият инструмент да се използва от лица, които не са запознати с него или не са чели инструкциите. Електрическите инструменти са опасни, когато се използват от неопитни лица.

УКАЗАНИЯ ЗА БЕЗОПАСНОСТ, СПЕЦИФИЧНИ ЗА ПРОДУКТА

⚠ ВНИМАНИЕ!

- Никога не оставяйте помпата без наблюдение по време на работа! – Опасност от прегряване
- Използвайте помпата за бормашина само при сухо време / в суха околна среда. Избягвайте контакт с пръскаща вода. Съществува опасност от токов удар!
- Уверете се, че използваната за монтажа дъска е разположена под наклон, така че евентуално излизащата от точките на свързване вода да може да се оттича настрани от бормашината.
- Преди включването на бормашината се уверете, че тя е опряна с ръкохватката върху монтираната дъска, за да се предотврати преобръщане или превъртане. Съществува опасност от притискане или нараняване!
- Преди започване на работа проверете функционирането и правилния монтаж на помпата за бормашина и бормашината.
- Преди използване обърнете внимание на стабилността на маркучите.
- Проверете връзките на маркучите и корпуса на помпата за течове. При изтичане на вода от корпуса на помпата или от връзките на маркучите помпата за бормашина не може да се използва повече.
- Непременно използвайте дефектнотокова защита (PRCD) между щепсела на бормашината и контакта.
- Винаги монтирайте предоставената защита от пръски!
- Никога не посягайте към работещи машини и въртящи се части.
- Обърнете внимание, че помпата за бормашина не може да се върти на ръка.
- Спазвайте ръководството за употреба на използваната бормашина.
- Не извършвайте технически изменения по помпата за бормашина.
- В помпата за бормашина се използва биологично разградима смазочна грес.
- Ако помпата за бормашина блокира, незабавно изключете използваната бормашина, изтеглете мрежовия щепсел, развийте помпата за бормашина и проверете за повреди.
- За ремонт използвайте само оригинални резервни части на wolfcraft.

УПОТРЕБА ПО ПРЕДНАЗНАЧЕНИЕ

Помпата за бормашина 4540000 / 4541000 / 4542000 е предназначена за временно изпомпване на непитейна вода. Подходяща е за изпразване на резервоари като градински езерца, дъждовни варели, хидромасажни вани, повредени перални машини и други подобни. Помпата за бормашина е подходяща само за бормашини с мощност от минимум 600 вата. Използваната бормашина трябва да отговаря на действащите стандарти. За да се предотврати превъртане на помпата за бормашина, тя трябва да се закрепи към подходяща дървена дъска с помощта на крепежните елементи, включени в обхвата на доставката. Помпата за бормашина може да се използва само в комбинация с предоставената защита от пръски. Тя може да работи на сухо максимум 30 секунди. Между контакта и бормашината трябва да има включена дефектнотокова защита (PRCD). Маркучите трябва да са свързани към помпата за бормашина само с подходящи съединители за кранове (4540: съединител за кран G ½" / 21 mm; 4541/4542: съединител за кран G ¾" / 26,5 mm). Информацията от производителя и указанията за безопасност на използваните машини, както и указанията за безопасност на помпите, трябва да се спазват.

Всяка употреба, различна от предвидената, се счита за неправилна употреба.

РАЗУМНО ПРЕДВИДИМА НЕПРАВИЛНА УПОТРЕБА

- Помпата за бормашина не е подходяща за изпомпване на токсични, корозивни, леснозапалими или взривоопасни вещества (напр. алкохол, бензин, петрол, масла, нитроразредители, сода каустик).
- Помпата за бормашина не е подходяща за изпомпване на соларни преносни течности, топлопреносни течности или течности за защита на отоплението.
- Използването с машини на батерии не е разрешено.
- Бормашината не трябва да влиза в контакт с вода.
- Помпата за бормашина не трябва да се използва без ръце.
- Помпата за бормашина не трябва да се експлоатира без наблюдение.
- По машината не могат да се извършват промени. Превключвателят за ВКЛЮЧВАНЕ не трябва да се фиксира на място с помощни средства.
- Не се допуска използването на регулируеми дюзи/вентили.
- Помпата за бормашина не трябва да се използва в постоянен непрекъснат режим на работа.
- Помпата за бормашина не е била закрепена към подложката за монтаж, както е указано.

ПРЕГЛЕД НА ПРОДУКТА

ОБХВАТ НА ДОСТАВКАТА

Разопаковайте продукта от кашона и проверете съдържанието за наличността на всички изобразени части (фиг.1).

ТЕХНИЧЕСКИ ДАННИ

	4540000	4541000	4542000
Вътрешен диаметър на съединителния щуцер на помпата:	13 mm	17 mm	17 mm
Външен диаметър на винтовата резба на помпата:	21 mm	26,5 mm	26,5 mm
Подходящ съединител за кран:	G ½" (21 mm)	G ¾" (26,5 mm)	G ¾" (26,5 mm)
Подходящ съединител за маркуч:	½" (13 mm) / ¾" (19 mm)	½" (13 mm) / ¾" (19 mm)	½" (13 mm) / ¾" (19 mm)
Подходящ диаметър на маркуча:	½" (13 mm) / ¾" (19 mm)	½" (13 mm) / ¾" (19 mm)	½" (13 mm) / ¾" (19 mm)
Максимални обороти на бормашината:	макс. 2 800 RPM	макс. 2 800 RPM	макс. 2 800 RPM
Максимален дебит:	макс. 1 300 l/h	макс. 3 000 l/h	макс. 3 000 l/h
Максимално време за работа на сухо:	макс. 30 секунди	макс. 30 секунди	макс. 30 секунди
Диаметър на опашката:	6 mm	8 mm	8 mm
Височина на засмукване:	макс. 3 m	макс. 3 m	макс. 3 m
Напорна височина:	макс. 15 m	макс. 30 m	макс. 30 m

МОНТАЖ

ИНСТРУМЕНТИ ЗА МОНТАЖ

Необходими са следните инструменти за монтаж (не са включени в обхвата на доставката):



Гаечен ключ:

2 бр. размер 10



Спираловидно свредло за дърво:

Ø 6 mm

НЕОБХОДИМИ АКСЕСОАРИ

За монтажа са необходими следните аксесоари (не са включени в обхвата на доставката):

- 2 бр. съединител за кранове (вижте техническите данни)
- 2 бр. подходящ съединител за маркуч
- Подходяща подложка за монтаж

МОНТАЖ НА ПОМПАТА



ПРЕДУПРЕЖДЕНИЕ

Токов удар поради скъсан захранващ кабел

Неизползването на крепежни елементи или използването на твърде къса опорна дъска може да доведе до завъртане на помпата около собствената си ос заедно с бормашината. По този начин захранващият кабел може да се скъса и да предизвика токов удар.

▶ За монтажа изберете достатъчно голяма подложка и използвайте предоставените крепежни елементи за монтаж.

ВНИМАНИЕ

Съществува опасност от притискане или нараняване поради преобръщане или превъртане на бормашината!

▶ Уверете се, че ръкохватката се намира от дясната страна на бормашината.

При монтажа процедирайте по следния начин:

Първо подгответе подходяща дъска като подложка за монтаж. Изберете размерите на дъската така, че след монтажа разстоянията между бормашината и помпата за бормашина до ръбовете на дъската да бъде най-малко 5 cm. В единия си край опорната дъска трябва да има опорен крак, който да създава наклон, така че евентуално излизащата от точките на свързване вода да може да се оттича настрани от бормашината.

Монтирайте помпата за бормашина към опорната дъска с предоставените крепежни елементи (фиг. 3.1).

Затегнете оста на помпата за бормашина в патронника за свредла на бормашината. Уверете се, че ръкохватката лежи от дясната страна на бормашината, за да предотвратите преобръщане или превъртане (фиг. 3.2).

Завинтете подходящи съединители за кранове (не се съдържат в обхвата на доставката) към връзките на помпата за бормашина и свържете един засмукващ и един напорен маркуч с помощта на съединител за маркуч (не се съдържа в обхвата на доставката. фиг. 3.3). При това съблюдавайте посоката на протичане на водата. Посоката на протичане е обозначена със стрелка върху помпата за бормашина. Вижте също и фиг. 4.

Монтирайте защитата от пръски, като закопчаете горния капак върху долния. Уверете се, че и двете точки на свързване са добре прилегнали; капаците трябва да влязат в предвидения жлеб (фиг. 3.4).

ПУСКАНЕ В ЕКСПЛОАТАЦИЯ

За пускането в експлоатация спазвайте следните указания:

- Преди всяко използване проверявайте помпата за бормашина, нейните аксесоари и съединителни части за възможни повреди. Не използвайте повредени устройства, аксесоари или съединителни части.
- Помпата за бормашина има височина на засмукване до максимум 3 метра и максимален дебит в зависимост от напорната височина и от използвания диаметър на маркуча. Тук съблюдавайте и техническите данни.
- Спазвайте минимум 1 метър разстояние до средата, която ще се засмуква.
- Проверете настроената посока на въртене на бормашината, тя трябва да бъде само по часовниковата стрелка.
- Обърнете внимание, че по време на засмукването напорната страна трябва да е отворена. Можете да регулирате дебита чрез оборотите на бормашината.
- За да се гарантира дълъг експлоатационен живот на помпата за бормашина, препоръчваме преди пускане в експлоатация да напълните засмукващия маркуч с вода и при необходимост да използвате възвратен клапан.
- Уверете се, че сте изключили отново бормашината веднага след изпомпването.

ОТСТРАНЯВАНЕ НА НЕИЗПРАВНОСТИ

Проблем	Възможна причина	Отстраняване на неизправности
Помпата не засмуква.	Маркучите на смукателната и напорната страна са разменени	Проверете посоката на подаване / смукателната страна / изходната страна
	Въздух в маркуча	Напълнете засмукващия маркуч с вода и при необходимост използвайте възвратен клапан
	Бормашината има твърде малко мощност	Използвайте захранвана от електрическата мрежа бормашина с минимум 600 W; увеличете оборотите до макс. 2800 RPM
От точките на свързване излиза вода.	Съединителните елементи и маркучи не са правилно монтирани/не са уплътнени	Проверете правилния монтаж на съединителните елементи и маркучите; проверете маркучите за течове.
Излиза вода от задвижващия вал	Помпата не е монтирана върху дъска	Извършете правилен монтаж съгласно ръководството
При второто използване помпата вече не работи.	Проверете средата за изпомпване	Помпата е подходяща единствено за непитейна вода; други течности могат да повредят непоправимо помпата

ТЕХНИЧЕСКО ОБСЛУЖВАНЕ И ПОЧИСТВАНЕ

- След всяка работа почиствайте продукта с чиста, студена вода.
- Не използвайте агресивни и/или абразивни почистващи препарати или разтворители, както и гореща вода.

ДЕМОНТАЖ И ИЗХВЪРЛЯНЕ КАТО ОТПАДЪК

Винаги изхвърляйте опаковъчните материали в съответствие с изискванията за опазване на околната среда и в случай на изхвърляне на продукта като отпадък също спазвайте валидните местни разпоредби за изхвърляне на отпадъци.

ГАРАНЦИЯ

Уважаеми домашни майстори, Вие сте закупили висококачествен и издръжлив продукт, чието високо качество wolfcraft гарантира чрез интензивна фаза на разработване и тестване, както и чрез непрекъснати проверки. При употреба на закупения продукт на wolfcraft единствено за дейности от типа „Направи си сам“ Ви предоставяме гаранция от 10 години от датата на закупуване, в зависимост от съответното обозначение на продукта. Претенцията за безплатна гаранция се прилага за територията на Европейския съюз, Швейцария, Великобритания и Норвегия. Гаранцията покрива само щети по самия предмет на покупката и само такива, които се дължат на дефекти в материала и производствени дефекти. Ние ще отстраним всички дефекти по свое усмотрение и за своя сметка чрез ремонт или доставка на нови или възстановени части. Настоящата гаранция не засяга Вашите договорни или законови права спрямо съответния продавач за последващо изпълнение, разваляне на договора, отстъпка от цената, обезщетение за щетите или обезщетени за направените разходи. Тази гаранция не покрива дефекти и щети, които се дължат на неправилна експлоатация или недостатъчна поддръжка. Гаранцията също така не покрива признаци на обичайна амортизация и типично за употребата износване, както и дефекти и щети, които са били известни на клиента при сключване на договора. Претенции по гаранцията могат да бъдат предявявани само чрез писмено уведомление до wolfcraft, придружено от оригиналната фактура с датата на покупката, в рамките на преклузивен срок от два месеца след възникването на дефекта или повредата или в случай на дефекти, които не са видими веднага, в рамките на два месеца след откриването им. Разходите по изпращането и връщането на продукта се поемат от wolfcraft. Въпреки това, ако wolfcraft или отговорната служба за обслужване на клиенти са посочили на клиента конкретна транспортна фирма за превоза, а клиентът използва друга транспортна фирма, wolfcraft не поема разходите по превоза. Тази гаранция се подчинява на законодателството на Федерална република Германия. Свободни сте да се позовавате на евентуални по-благоприятни законодателни разпоредби на националното си право.

Гаранционните претенции следва да се отправят към:
wolfcraft GmbH
Wolffstraße 1
56746 Kempenich
Germany
info@wolfcraft.com

ДЕКЛАРАЦИЯ ЗА СЪОТВЕТСТВИЕ

С настоящото фирма wolfcraft GmbH, D-56746 Kempenich, Wolffstr. 1, декларира, че настоящите продукти (помпи за бормашина 4540000, 4541000, 4542000) съответстват на Директивата за машините 2006/42/ЕО, Приложение I.

Кемперних, 16.12.2024 г.



Stefan Weigel

Упълномощено лице за подписване на Декларацията за съответствие и за съставяне на техническата документация (член на ръководството на wolfcraft GmbH).

OPĆE INFORMACIJE

UVOD

Ove upute za uporabu opisuju pumpe bušilice 4540000 / 4541000 / 4542000 tvrtke wolfcraft (u daljnjem tekstu „proizvod" ili „pumpa bušilice"). Spremite ove upute za uporabu kako bi vam i ubuduće bile na raspolaganju.

Slike u ovim uputama za uporabu služe za bolje razumijevanje sadržaja i radnih postupaka. Prikazi na slikama samo su primjeri i mogu neznatno odstupati od stvarnog izgleda vašeg proizvoda.

ZNAKOVI I ZNAČENJE

UPOZORENJE

UPOZORENJE

... znači da može doći do teških ili smrtnih ozljeda.

OPREZ

OPREZ

... znači da može doći do lakših ili srednje teških ozljeda.



Upozorenje na opasno mjesto

Ovaj znak ukazuje na opću opasnost koja može prouzročiti ozljede ako se ne spriječi.



Upozorenje na opasno mjesto

Ovaj simbol označava opasnost za život i zdravlje zbog električnog napona.



Pridržavajte se uputa!

Ovaj simbol ukazuje na to da se morate pridržavati uputa za uporabu.



Izvucite mrežni utikač!

Ovaj simbol ukazuje na to da morate izvući mrežni utikač.



Pridržavajte se uputa za bušilicu!



Ne upotrebljavati u slučaju vlage ili mokrine! Upotrebljavati samo ako je zaštićeno od kiše i prskanja vode.



Pozor: Nije prikladno za transport otrovnih, korozivnih, zapaljivih tekućina.



Nije prikladno za transport živežnih namirnica poput vode za piće!



Broj okretaja bušilice ne smije prelaziti 2800 okretaja u minuti.



Nemojte prekoračiti maksimalno vrijeme sušenja od 30 sekundi!



Upotrebljavajte samo pod stalnim nadzorom!



Pazite na smjer okretanja bušilice! Prije puštanja u rad postavite vrtnju u smjeru desnog pogona.



Pazite na smjer otjecanja vode.



Upotrebljavajte samo sa zaštitom od prskanja.

SIGURNOST

OPĆE SIGURNOSNE NAPOMENE

UPOZORENJE

Opasnost od ozljeda zbog nepridržavanja sigurnosnih napomena i uputa!

Propusti u pridržavanju sigurnosnih napomena i uputa mogu prouzročiti strujni udar, opekline i/ili teške ozljede.

- ▶ Pridržavanjem sigurnosnih napomena i uputa navedenih u ovim uputama za uporabu moguće je spriječiti tjelesne ozljede i materijalnu štetu tijekom rada s proizvodom odnosno na njemu.
- ▶ Prije nego što započnete bilo kakve radove na proizvodu pročitajte upute za uporabu do kraja, a naročito poglavlje **Sigurnost** i odgovarajuće sigurnosne napomene. Morate razumjeti pročitani sadržaj.

Načelno obratite pozornost na sljedeće sigurnosne napomene:

- Električne alate čuvajte od kiše ili vlage! – Opasnost od strujnog udara
- Kada s električnim alatom radite na otvorenom, služite se samo produžnim kabelima koji su namijenjeni za uporabu na otvorenom.
- Tijekom rada s električnim alatom ne dopustite da vam se približavaju djeca ili druge osobe. U slučaju odvraćanja pozornosti možete izgubiti kontrolu nad električnim alatom.
- Spriječite nenamjerno puštanje alata u pogon. Uvijek se uvjerite da je električni alat isključen prije nego što ga priključite na strujno napajanje, odnosno prije nego što ga primite u ruke ili počnete nositi.
- Prije nego što uključite električni alat uklonite sve alate za namještanje ili ključeve za vijke.
- Nosite prikladnu odjeću. Ne nosite široku odjeću ili nakit. Kosu i odjeću čuvajte od pokretljivih dijelova. Pokretljivi dijelovi mogu zahvatiti labavu odjeću, nakit ili dugu kosu.
- Prije nego što namjestite postavke uređaja, zamijenite dijelove umetnutog alata ili odložite električni alat, utikač izvucite iz utičnice. Ovom mjerom opreza sprječava se slučajno pokretanje električnog alata.
- Nekorištene električne alate čuvajte izvan dohvata djece. Ne dopustite da električni alat upotrebljavaju osobe koje nisu upoznate s njim ili nisu pročitale ove upute. Električni alati su opasni ako ih upotrebljavaju neiskusne osobe.

SPECIFIČNE SIGURNOSNE NAPOMENE U VEZI S PROIZVODOM

⚠ POZOR!

- Pumpu tijekom rada nikada ne ostavljajte bez nadzora! – Opasnost od pregrijavanja
- Pumpu bušilice upotrebljavajte samo po suhom vremenu / u suhoj okolini. Izbjegavajte kontakt s vodom koja prska. Postoji opasnost od strujnog udara!
- Pazite da ploča koja se upotrebljava za montažu bude nagnuta kako bi se sva voda koja eventualno može procuriti na priključnim mjestima mogla ocijediti s bušilice.
- Prije uključivanja bušilice pazite da njena ručka naliježe na montiranu ploču kako biste spriječili njezino prevrtanje ili uvijanje. Postoji opasnost od priklještenja ili ozljeda!
- Prije početka rada provjerite ispravnost rada pumpe bušilice i bušilice te jesu li pravilno montirane.
- Prije upotrebe provjerite naliježe li crijevo čvrsto.
- Provjerite ima li curenja na priključcima crijeva i na kućištu pumpe. Ako voda curi iz kućišta pumpe ili priključaka crijeva, pumpu bušilice više nemojte upotrebljavati.
- Između utikača uređaja bušilice i utičnice treba ugraditi zaštitni prekidač (PRCD).
- Uvijek instalirajte priloženu zaštitu od prskanja!
- Nikada ne posežite rukama u uključene strojeve i među rotirajuće dijelove.
- Pazite na to da se pumpa bušilice ne može ručno okretati.
- Slijedite upute za rad bušilice koja se upotrebljava.
- Ne provodite tehničke izmjene na pumpi bušilice.
- U pumpi bušilice upotrebljava se biološki razgradivo mazivo.
- Ako se pumpa bušilice začepi, odmah isključite bušilicu, iskopčajte je iz utičnice, odvrnite pumpu bušilice i provjerite ima li oštećenja.
- Za popravak upotrebljavajte isključivo originalne dijelove marke wolfcraft.

NAMJENSKA UPORABA

Pumpa bušilice 4540000 / 4541000 / 4542000 prikladna je samo za privremeno pumpanje tehnološke vode. Pogodno je za pražnjenje spremnika kao što su vrtni ribnjaci, bačve za kišnicu, hidromasažni bazeni, neispravne perilice rublja itd. Pumpa bušilice prikladna je isključivo za bušilice snage najmanje 600 vata. Bušilica koja se upotrebljava mora odgovarati važećim normama. Kako bi se spriječilo uvijanje pumpe bušilice, ona mora biti pričvršćena na odgovarajuću drvenu ploču s pomoću materijala za pričvršćivanje koji je isporučen. Pumpu bušilice smijete upotrebljavati samo u kombinaciji s isporučenom zaštitom od prskanja. Ona smije raditi na suho maksimalno 30 sekundi. Između utičnice i bušilice treba ugraditi zaštitni prekidač (PRCD). Crijeva smiju biti spojena na pumpu bušilice samo pomoću odgovarajućih spojnica (4540: spojnica G ½" / 21 mm; 4541/4542: spojnica G ¾" / 26,5 mm). Morate se pridržavati podataka proizvođača i sigurnosnih napomena strojeva koji se upotrebljavaju, kao i sigurnosnih napomena za pumpe.

Neka druga vrsta uporabe koja se ne ubraja u namjensku uporabu smatra se pogrešnom.

RAZUMNO PREDVIDLJIVA POGREŠNA UPORABA

- Pumpa bušilice nije prikladna za transport otrovnih, korozivnih, lakozapaljivih ili eksplozivnih tvari (npr. alkohola, benzina, petroleja, ulja, nitro razrjeđivača, kaustične sode).
- Pumpa bušilice nije prikladna za transport solarnih tekućina, tekućina za prijenos topline ili tekućina za zaštitu od grijanja.
- Nije dopušteno upotrebljavati akumulatorske strojeve.
- Bušilica ne smije doći u dodir s vodom.
- Pumpu za bušilicu ne smijete upotrebljavati bez upotrebe ruku.
- Pumpu za bušilicu ne smije raditi bez nadzora.
- Na stroju nije dopušteno raditi izmjene. Prekidač za UKLJUČIVANJE ne smije se pričvršćivati pomoćnim sredstvima.
- Ne smiju se upotrebljavati regulacijske mlaznice/ventili.
- Pumpu za bušilicu ne smijete upotrebljavati u trajnom neprekidnom radu.
- Pumpa bušilice nije prema specifikacijama pričvršćena na montirni nosač.

PREGLED PROIZVODA

OPSEG ISPORUKE

Proizvod izvadite iz kartona i provjerite jesu li isporučeni svi prikazani dijelovi (sl. 1).

TEHNIČKI PODATCI

	4540000	4541000	4542000
Unutarnji promjer priključnih elemenata pumpe:	13 mm	17 mm	17 mm
Vanjski promjer vijčanog navoja pumpe:	21 mm	26,5 mm	26,5 mm
Odgovarajuća spojnica ventila:	G ½" (21 mm)	G ¾" (26,5 mm)	G ¾" (26,5 mm)
Odgovarajuća spojnica crijeva:	½" (13 mm) / ¾" (19 mm)	½" (13 mm) / ¾" (19 mm)	½" (13 mm) / ¾" (19 mm)
Odgovarajući promjer crijeva:	½" (13 mm) / ¾" (19 mm)	½" (13 mm) / ¾" (19 mm)	½" (13 mm) / ¾" (19 mm)
Maksimalni broj okretaja bušilice:	maks. 2.800 okr/min	maks. 2.800 okr/min	maks. 2.800 okr/min
Maksimalni protok:	maks. 1.300 l/h	maks. 3.000 l/h	maks. 3.000 l/h
Maksimalno vrijeme sušenja:	maks. 30 sekundi	maks. 30 sekundi	maks. 30 sekundi
Promjer osovine:	6 mm	8 mm	8 mm
Visina usisavanja:	maks. 3 m	maks. 3 m	maks. 3 m
Visina transporta:	maks. 15 m	maks. 30 m	maks. 30 m

MONTAŽA

MONTAŽNI ALAT

Potreban je sljedeći alat za montažu (nije sadržan u opsegu isporuke):



Vijčani ključ:

2 x veličina ključa 10



Spiralno svrdlo za drvo:

Ø 6 mm

POTREBNI DODACI

Potreban je sljedeći pribor za montažu (nije sadržan u opsegu isporuke):

- 2x spojnice (vidi tehničke podatke)
- 2x odgovarajuća crijevna spojka
- Prikladni montirni nosač

MONTAŽA PUMPE



UPOZORENJE

Strujni udar zbog napuklog kabela za napajanje

Neupotreba odgovarajućih pričvrsnih materijala ili upotreba prekratke potporne ploče može uzrokovati okretanje pumpe oko vlastite osi prilikom upotrebe bušilice. To može prouzročiti pucanje kabela za napajanje i strujni udar.

▶ Za montažu odaberite podlogu dovoljnih dimenzija i upotrijebite priloženi materijal za pričvršćivanje.

OPREZ

Postoji opasnost od priklještenja ili ozljeda zbog okretanja ili uvijanja bušilice!

▶ Pazite da ručka naliježe na desnu stranu bušilice.

Pri montaži postupite na sljedeći način:

Najprije pripremite prikladnu ploču kao podlogu za montažu. Dimenzije ploče odaberite tako da nakon ugradnje udaljenost između bušilice i pumpe bušilice te rubova ploče bude najmanje 5 cm. Montirna ploča mora imati potporni stalak na jednom kraju kako bi se stvorio nagib, kako bi se sva voda koja eventualno može procuriti na priključnim mjestima mogla ocijediti s bušilice.

Pumpu bušilice montirajte na potpornu ploču koristeći isporučene montirne materijale (slika 3.1).

Stegnite osovinu pumpe bušilice u steznu glavu bušilice. Pazite da ručka naliježe na desnu stranu bušilice kako biste izbjegli prekretanje ili prevrtanje (sl. 3.2).

Pričvrstite vijcima odgovarajuće spojnice (nisu obuhvaćene isporukom) na priključke pumpe bušilice i spojite jedno usisno i jedno tlačno crijevo pomoću spojnice za crijevo (nije u opsegu isporuke. Sl. 3.3). Pritom pazite na smjer otjecanja vode. Smjer protoka označen je strelicom na pumpi bušilice. Vidi također sliku 4.

Ugradite zaštitu od prskanja tako da gornju školjku pričvrstite na donju školjku. Pritom provjerite jesu li obje spojne točke spojene; školjke pritom moraju stati u predviđeni utor (slika 3.4).

STAVLJANJE U POGON

Obratite pozornost na sljedeće napomene o puštanju u rad:

- Prije svake upotrebe pumpe bušilice provjerite ima li oštećenja na njenim dodacima i priključnim dijelovima. Nemojte upotrebljavati neispravne uređaje, dodatke ni priključne dijelove.
- Pumpa bušilice ima usisnu visinu maksimalno do 3 metra i maksimalni protok ovisno o visini transporta i promjeru upotrijebljenog crijeva. Pritom pratite tehničke podatke.
- Držite razmak od najmanje 1 metra od medija koji se usisava.
- Provjerite postavljeni smjer vrtnje bušilice; nju se smije upotrebljavati samo u smjeru desnog pogona.
- Pazite da je tijekom usisavanja tlačna strana otvorena. Količinu protoka možete regulirati promjenom broja okretaja bušilice.
- Kako biste osigurali dugotrajnost pumpe bušilice, preporučujemo da prije puštanja u rad napunite usisno crijevo vodom i po potrebi upotrijebite povratni ventil.
- Obavezno odmah nakon pumpanja ponovno izravno isključite bušilicu.

OTKLANJANJE GREŠAKA

Problem	Mogući uzroci	Otklanjanje grešaka
Pumpa ne usisava.	Zamijenjeno crijevo na usisnoj i tlačnoj strani	Provjerite smjer protoka / usisnu stranu / izlaznu stranu
	Zrak u crijevu	Napunite usisno crijevo vodom i po potrebi upotrijebite povratni venti
	Bušilica ima premalu snagu	Upotrebljavajte bušilicu s napajanjem iz mreže od najmanje 600 W; povećajte brzinu na maksimalno 2800 okretaja u minuti
Voda istječe na priključnim mjestima.	Priključni elementi i crijeva nisu ispravno montirani/cure	Provjerite jesu li priključni elementi i crijeva ispravno montirani; provjerite propuštaju li crijeva.
Voda istječe na pogonskom vratilu	Pumpa nije montirana na ploču	Provedite pravilnu montažu sukladno uputama
Pumpa više ne radi nakon druge upotrebe.	Provjerite medij transporta	Pumpa je prikladna samo za industrijsku vodu; druge tekućine mogu prouzročiti nepopravljivu štetu pumpi

ODRŽAVANJE I ČIŠĆENJE

- Nakon bilo kakvih radova proizvod očistite čistom, hladnom vodom.
- Za čišćenje ne upotrebljavajte oštra i/ili abrazivna sredstva za čišćenje, niti otapala i vruću vodu.

DEMONTAŽA I ODLAGANJE U OTPAD

Ambalažne materijale uvijek odložite u otpad na ekološki prihvatljiv način, a i pri zbrinjavanju proizvoda obratite pozornost na važeće lokalne propise o zbrinjavanju otpada.

IZJAVA O JAMSTVU

Drage majstorice i dragi majstori, kupili ste visokokvalitetan i dugotrajan proizvod čiju visoku kvalitetu osigurava marka wolfcraft kroz intenzivnu fazu razvoja i testiranja te stalne kontrole. Za kupljeni proizvod marke wolfcraft odobravamo vam 10 godina jamstva od datuma kupnje, sukladno oznaci proizvoda pod uvjetom da se proizvod upotrebljava isključivo u privatne svrhe. Zahtjev za besplatno jamstvo odnosi se na područje Europske unije, Švicarske, Velike Britanije i Norveške. Jamstvo uključuje samo oštećenja samog predmeta i samo ona oštećenja koja se tiču materijalnih i proizvodnih nedostataka. Mi ćemo, prema vlastitom nahođenju i o svom trošku, otkloniti sve kvarove popravkom ili isporukom novih ili obnovljenih dijelova. Ovo jamstvo ne utječe na vaša ugovorna ili zakonska prava prema dotičnom prodavatelju na dopunsku izvedbu, povlačenje, smanjenje, nadoknadu štete ili troškova. Jamstvo ne obuhvaća nedostatke i oštećenja koja se tiču neispravnog rada ili nedostatka održavanja. Jamstvo ne obuhvaća ni uobičajeno habanje ili istrošenost pri normalnoj uporabi niti nedostatke i štete s kojima je kupac bio upoznat prilikom zaključenja ugovora. Potraživanja na temelju jamstva mogu se ostvariti samo pisanom obavijesti tvrtki wolfcraft i predočenjem originalnog računa s datumom kupnje u roku od dva mjeseca nakon nastanka kvara ili oštećenja ili, u slučaju nedostataka koji nisu odmah vidljivi, u roku od dva mjeseca nakon njihovog otkrića. wolfcraft će snositi troškove slanja i vraćanja proizvoda. Međutim, ako je wolfcraft ili odgovorna služba za korisnike imenovala kupca određenu prijevozničku tvrtku za pošiljku, a kupac koristi drugu prijevozničku tvrtku, wolfcraft neće snositi troškove otpreme. Ovo jamstvo podliježe zakonima Savezne Republike Njemačke. Slobodno se možete pozvati na sve povoljnije zakonske propise svog domaćeg prava.

Jamstvene zahtjeve pošaljite na:
wolfcraft GmbH
Wolffstraße 1
56746 Kempenich
Njemačka
info@wolfcraft.com

IZJAVA O USKLAĐENOSTI

Ovime tvrtka wolfcraft GmbH in D-56746 Kempenich, Wolffstr. 1 izjavljuje da proizvod (pumpe bušilice 4540000, 4541000, 4542000) ispunjava zahtjeve Direktive o strojevima 2006/42/EZ, sukladno Dodatku I.
Kempenich, 16.12.2024.



Stefan Weigel
Osoba opunomoćena za potpisivanje Izjave o sukladnosti i sastavljanje tehničke dokumentacije (član uprave tvrtke wolcraft GmbH).

ЗАГАЛЬНА ІНФОРМАЦІЯ

ВСТУП

Ця інструкція з експлуатації описує насоси для дриля wolfcraft 4540000 / 4541000 / 4542000 (далі також «виріб» або «насос для дриля»). Зберігати інструкцію з експлуатації в безпеці на майбутнє.

Ілюстрації в цій інструкції з експлуатації допоможуть вам краще зрозуміти факти і процедури. Ілюстрації є прикладами і можуть дещо відрізнятися від фактичного вигляду виробу.

СИМВОЛИ ТА ЇХ ЗНАЧЕННЯ

ПОПЕРЕДЖЕННЯ

ПОПЕРЕДЖЕННЯ

... означає, що можуть виникнути серйозні травми, аж до небезпечних для життя.

ОБЕРЕЖНО

ОБЕРЕЖНО

... означає, що можуть виникнути травми легкого або середнього ступеня тяжкості.



Попередження про небезпечну зону

Цей символ вказує на загальну небезпеку, яка, якщо її не уникнути, може призвести до травми.



Попередження про небезпечну зону

Цей символ вказує на наявність небезпеки для життя та здоров'я людей, пов'язаної з електричною напругою.



Дотримуйтесь інструкції!

Цей символ вказує на те, що необхідно дотримуватися інструкцій з експлуатації.



Витягніть мережевий штекер з розетки!

Цей символ вказує на те, що необхідно вимкнути пристрій з мережі.



Дотримуйтесь інструкцій до дриля!



Не використовувати при вологості або намоканні! Використовувати лише в захищеному від дощу та бризок місці.



Увага: Не підходить для перекачування токсичних, їдких, легкозаймистих рідин.



Не підходить для перекачування продуктів харчування, наприклад, питної води!



Швидкість обертання дриля не повинна перевищувати 2800 обертів на хвилину.



Не перевищувати максимальний час сухого ходу 30 секунд!



Використовувати лише під постійним наглядом!



Дотримуватися напрямку обертання дриля! Перед введенням в експлуатацію встановити правий хід.



Звертайте увагу на напрямок потоку води.



Використовувати лише з кожухом для захисту від бризок.

БЕЗПЕКА

ЗАГАЛЬНІ ІНСТРУКЦІЇ З ТЕХНІКИ БЕЗПЕКИ

ПОПЕРЕДЖЕННЯ

Небезпека травмування, якщо не дотримуватися вказівок з техніки безпеки та інструкцій!

Недотримання інформації та інструкцій з техніки безпеки може призвести до електричного удару, пожежі і/чи серйозних травм.

- ▶ Дотримуючись правил техніки безпеки та інструкцій, наведених у цій інструкції з експлуатації, можна уникнути травм і матеріальних збитків під час роботи з виробом та на ньому.
- ▶ Перед початком будь-яких робіт з виробом повністю прочитайте інструкцію з експлуатації, особливо розділ про **безпеку** та відповідні вказівки з техніки безпеки. Прочитане потрібно зрозуміти.

Завжди дотримуйтеся наступних правил безпеки:

- Тримайте електроінструменти подалі від дощу або вологих умов! – Небезпека ураження електричним струмом
- Якщо ви працюєте з електроінструментом на відкритому повітрі, використовуйте лише подовжувачі, які також підходять для використання на вулиці.
- Діти та інші особи не повинні знаходися поряд з місцем, де працюють з електроінструментом. Якщо ви відволічетеся, то можете втратити контроль над електроінструментом.
- Уникайте ненавмисного запуску. Переконайтеся, що електроінструмент вимкнений, перш ніж підключати його до електромережі, піднімати або переносити.
- Перед увімкненням електроінструменту приберіть регулювальні інструменти або гайкові ключі.
- Одягайте відповідний одяг. Не носіть вільний одяг або прикраси. Тримайте волосся і рукавички подалі від рухомих частин. Вільний одяг, прикраси або довге волосся можуть бути захоплені рухомими частинами.
- Виймайте вилку з розетки перед виконанням налаштувань пристрою, заміною вставних частин інструменту або відкладанням електроінструменту. Цей запобіжний захід запобігає ненавмисному ввімкненню електроінструменту.
- Зберігайте невикористовувані електроінструменти в недоступному для дітей місці. Не дозволяйте користуватися електроінструментом особам, які не знайомі з ним або не прочитали цю інструкцію. Електроінструменти небезпечні, коли ними користуються недосвідчені люди.

ІНСТРУКЦІЇ З ТЕХНІКИ БЕЗПЕКИ СТОСОВНО КОНКРЕТНОГО ВИРОБУ

⚠ УВАГА!

- Ніколи не залишайте насос без нагляду під час роботи! – Небезпека перегріву
- Використовуйте насос для дриля тише в суху погоду / в сухому оточенні. Уникайте контакту з бризками води. Існує небезпека ураження електричним струмом!
- Зверніть увагу, щоб дошка, яка використовується для монтажу, була нахилена, щоб вода, яка може витікати в місцях з'єднання, стікала від дриля.
- Перед увімкненням дриля переконайтеся, що він стоїть ручкою на встановленій дошці, щоб запобігти його перекиданню або перекручуванню. Існує небезпека защемлення або травмування!
- Перед початком роботи перевірте працездатність і правильність монтажу насоса для дриля та дриля.
- Перед використанням переконайтеся, що шланги надійно закріплені.
- Перевірте з'єднання шлангів та корпус насоса на наявність витоків. У разі витоку води з корпусу насоса або з'єднань шлангів, насос для дриля не можна продовжувати експлуатувати.
- Між вилкою дриля та розеткою обов'язково використовуйте захисний вимикач (PRCD).
- Обов'язково встановіть кожух для захисту від бризок, що входить до комплекту поставки!
- Ніколи не торкайтеся працюючих машин та обертових деталей.
- Враховуйте, що насос для дриля не можна обертати вручну.
- Дотримуйтесь інструкцій з експлуатації використовуваного дриля.
- Не вносьте технічних змін у насос для дриля.
- У насосі для дриля використовується біологічно розкладне мастило.
- У разі блокування насоса для дриля негайно вимкніть дриль, витягніть штекер із розетки, відкрутіть насос для дриля та перевірте його на наявність пошкоджень.
- Для ремонту використовуйте лише оригінальні запасні частини wolfcraft.

ЦІЛЬОВЕ ПРИЗНАЧЕННЯ

Насос для дриля 4540000 / 4541000 / 4542000 призначений для тимчасового перекачування технічної води. Він підходить для спорожнення ємностей, таких як садові ставки, бочки для дощової води, гідромасажні ванни, несправні пральні машини тощо. Насос для дриля призначений виключно для дрилів потужністю не менше 600 Вт. Використовуваний дриль повинен відповідати чинним нормам. Щоб запобігти перекручуванню насоса для дриля, його необхідно закріпити на відповідній дерев'яній дошці за допомогою кріпильних елементів, що входять до комплекту поставки. Насос для дриля можна використовувати лише разом із кожухом для захисту від бризок, що входить до комплекту поставки. Він може працювати в сухому режимі не більше 30 секунд. Між розеткою та дрилем обов'язково використовуйте захисний вимикач (PRCD). Шланги можна підключати до насоса для дриля лише за допомогою відповідних з'єднувачів для крана (4540: з'єднувач для крана G ½" / 21 мм; 4541/4542: з'єднувач для крана G ¾" / 26,5 мм). Необхідно дотримуватися інструкцій виробника та правил безпеки, що стосуються використовуваного обладнання, а також інструкцій з безпеки насосів.

Будь-яке використання не за призначенням вважається зловживанням.

РОЗУМНО ПЕРЕДБАЧУВАНЕ ЗЛОВЖИВАННЯ

- Насос для дриля не підходить для перекачування токсичних, їдких, легкозаймистих або вибухонебезпечних речовин (наприклад, спирту, бензину, нафти, масел, нітророзчинника, гідроксиду натрію).
- Насос для дриля не підходить для перекачування сонячних теплоносіїв, теплоносіїв або рідин для захисту систем опалення.
- Не можна використовувати з акумуляторними машинами.
- Дриль не повинен контактувати з водою.
- Насос для дриля не можна використовувати без опори.
- Насос для дриля не можна залишати без нагляду під час роботи.
- Не можна вносити жодних змін до машини. Вимикач не можна фіксувати за допомогою додаткових засобів.
- Не можна використовувати регульовані форсунки/клапани.
- Насос для дриля не можна використовувати в режимі постійної роботи.
- Насос для дриля не був закріплений на опорі для монтажу відповідно до інструкцій.

ОГЛЯД ВИРОБУ

КОМПЛЕКТ ПОСТАВКИ

Розпакуйте виріб з коробки і перевірте її вміст на комплектність всіх зображених частин (рис. 1).

ТЕХНІЧНІ ХАРАКТЕРИСТИКИ

	4540000	4541000	4542000
Внутрішній діаметр з'єднувального патрубка насоса:	13 мм	17 мм	17 мм
Зовнішній діаметр гвинтової різьби насоса:	21 мм	26,5 мм	26,5 мм
Відповідний з'єднувач для крана:	G ½" (21 мм)	G ¾" (26,5 мм)	G ¾" (26,5 мм)
Відповідні шлангові з'єднувачі:	½" (13 мм) / ¾" (19 мм)	½" (13 мм) / ¾" (19 мм)	½" (13 мм) / ¾" (19 мм)
Відповідний діаметр шланга:	½" (13 мм) / ¾" (19 мм)	½" (13 мм) / ¾" (19 мм)	½" (13 мм) / ¾" (19 мм)
Максимальна швидкість обертання дриля:	макс. 2800 об/хв	макс. 2 800 об/хв	макс. 2 800 об/хв
Максимальна пропускна здатність:	макс. 1300 л/г	макс. 3 000 л/г	макс. 3 000 л/г
Максимальний час сухого ходу:	макс. 30 секунд	макс. 30 секунд	макс. 30 секунд
Діаметр хвостовика:	6 мм	8 мм	8 мм
Висота всмоктування:	макс. 3 м	макс. 3 м	макс. 3 м
Напір насоса:	макс. 15 м	макс. 30 м	макс. 30 м

ВСТАНОВЛЕННЯ

МОНТАЖНИЙ ІНСТРУМЕНТ

Необхідні наступні монтажні інструменти (не входять до комплекту поставки):



гайковий ключ:

2 x SW 10



Свердло по деревині:

Ø 6 мм

НЕОБХІДНЕ ПРИЛАДДЯ

Для монтажу необхідне таке приладдя (не входить до комплекту поставки):

- 2 з'єднувачі для крана (див. технічні характеристики)
- 2 відповідні шлангові з'єднання
- Відповідна опора для монтажу

МОНТАЖ НАСОСА



ПОПЕРЕДЖЕННЯ

Ураження електричним струмом через обірваний електрокабель

Невикористання кріпильних матеріалів або використання занадто короткої опорної дошки може призвести до того, що насос буде обертатися навколо своєї осі разом із дрилем. Це може призвести до відриву електрокабелю та ураження електричним струмом.

► Для монтажу виберіть опору достатніх розмірів і використовуйте для кріплення матеріали, що входять до комплекту.

ОБЕРЕЖНО

Існує небезпека защемлення або травмування внаслідок перекидання або перекручування дриля!

► Слідкуйте за тим, щоб ручка знаходилася з правого боку дриля.

Під час монтажу дійте наступним чином:

Спочатку підготуйте відповідну дошку як опору для монтажу. Виберіть розміри дошки таким чином, щоб після монтажу відстань від дриля та насоса для дриля до країв дошки становила не менше 5 см. Опорна дошка повинна мати на одному кінці підставку, щоб створити нахил, завдяки якому вода, що витікає з місць з'єднання, може стікати від дриля.

Змонтуйте насос для дриля за допомогою кріпильних матеріалів, що входять до комплекту, на опорну дошку (рис. 3.1).

Затисніть вісь насоса для дриля в свердлильному патроні дриля. Слідкуйте за тим, щоб ручка знаходилася з правого боку дриля, щоб запобігти перекиданню або перекручуванню (рис. 3.2).

Прикрутіть відповідні з'єднувачі для крана (не входять до комплекту поставки) до з'єднань насоса для дриля і під'єднайте по одному всмоктувальному і нагнітальному шлангу за допомогою шлангового з'єднання (не входить до комплекту поставки. Рис. 3.3). При цьому звертайте увагу на напрямок потоку води. Насос для дриля має стрілку, яка вказує напрямок потоку. Дивіться також рис. 4.

Встановіть кожух для захисту від бризок, закріпивши верхню частину на нижній. При цьому зверніть увагу на щільність з'єднання в обох місцях з'єднання, чашки повинні входити в передбачений паз (рис. 3.4).

ВВЕДЕННЯ В ЕКСПЛУАТАЦІЮ

Дотримуйтесь наступних вказівок щодо введення в експлуатацію:

- Перед кожним використанням перевірте насос для дриля, його приладдя та з'єднувальні деталі на наявність можливих пошкоджень. Не використовуйте несправні прилади, приладдя або з'єднувальні деталі.
- Насос для дриля має висоту всмоктування до 3 метрів і максимальну продуктивність залежно від висоти подачі та діаметра використовуваного шланга. Зверніть увагу на технічні характеристики.
- Дотримуйтесь відстані не менше 1 метра від середовища, що відсмоктується.
- Перевірте встановлений напрямок обертання дриля, він повинен обертатися лише вправо.
- Зверніть увагу, що під час всмоктування сторона тиску повинна бути відкритою. Ви можете регулювати продуктивність за допомогою швидкості обертання дриля.
- Для забезпечення зносостійкості насоса для дриля перед початком експлуатації рекомендуємо заповнити всмоктувальний шланг водою та, за необхідності, встановити зворотний клапан.
- Враховуйте, що після перекачування дриль необхідно відразу вимкнути.

УСУНЕННЯ НЕСПРАВНОСТЕЙ

Проблема	Можлива причина	Усунення несправностей
Насос не засмоктує.	Переплутано шланг на стороні всмоктування та нагнітання	Перевірити напрямок подачі / сторону всмоктування / сторону виходу
	Повітря в шлангу	Заповніть всмоктувальний шланг водою та, за необхідності, використовуйте зворотний клапан
	Дриль має занадто малу потужність	Використовувати дриль з живленням від мережі потужністю не менше 600 Вт; збільшити частоту обертання до макс. 2800 об/хв
Вода витікає в місцях з'єднання.	Неправильно встановлені/ негерметичні з'єднувальні елементи та шланги	Перевірте правильність монтажу з'єднувальних елементів і шлангів; перевірте шланги на наявність витоків.
Вода витікає з приводного валу	Насос не встановлений на дошку	Виконайте правильний монтаж відповідно до інструкції
Насос не працює при другому використанні.	Перевірити робочу рідину	Насос призначений виключно для технічної води; інші рідини можуть призвести до незворотного пошкодження насоса

ОБСЛУГОВУВАННЯ ТА ЧИСТКА

- Після кожної роботи очищайте виріб чистою холодною водою.
- Не використовуйте агресивні та/або абразивні миючі засоби або розчинники і гарячу воду.

ДЕМОНТАЖ ТА УТИЛІЗАЦІЯ

Завжди утилізуйте пакувальні матеріали в екологічно безпечний спосіб, а також дотримуйтесь чинних місцевих правил утилізації при утилізації виробу.

ГАРАНТІЙНИЙ ЛИСТ

Шановний домашній майстре! Ви придбали якісний і довговічний виріб, високу якість якого компанія wolfcraft гарантує завдяки інтенсивному етапу розробки та тестування, а також постійним перевіркам. На придбані вироби wolfcraft надається 10-річна гарантія від дати покупки, залежно від маркування продукту. Гарантія діє виключно у тому випадку, якщо продукція використовується для виконання робіт по дому. Безкоштовна гарантійна вимога поширюється на територію Європейського Союзу, Швейцарію, Велику Британію та Норвегію. Гарантія поширюється лише на пошкодження самого об'єкта покупки, і лише на ті, які можна відстежити до дефектів матеріалу та виробництва. Ми, на свій розсуд і власним коштом, виправимо будь-які несправності, відремонтувавши або поставивши нові або відремонтовані деталі. Ця гарантія не обмежує договірні чи законні права, що надаються відповідному продавцю (право на усунення дефектів, право на відмову від договору, зниження покупної ціни, право на компенсацію збитків або витрат). Ця гарантія не поширюється на дефекти та пошкодження, які можуть бути виведені через неправильну експлуатацію або відсутність технічного обслуговування. Гарантія також не поширюється на звичайні ознаки зносу, а також на дефекти та пошкодження, про які замовник знав під час укладення договору. Претензії щодо гарантії можуть бути заявлені лише шляхом письмового повідомлення компанії wolfcraft та пред'явлення оригіналу рахунку-фактури з датою покупки протягом двох місяців після виникнення дефекту або пошкодження або – у разі дефектів, які не очевидні одразу – протягом двох місяців після їх виявлення. wolfcraft бере на себе витрати на відправлення та повернення товару. Проте, якщо компанія wolfcraft або відповідальна служба підтримки клієнтів призначить клієнту конкретну транспортну компанію для перевезення, а клієнт використовує іншу транспортну компанію, компанія wolfcraft не нестиме витрати на доставку. Ця гарантія регулюється законодавством Федеративної Республіки Німеччина. Ви можете посилатися на будь-які більш сприятливі правові норми вашої держави.

Гарантійні претензії слід надсилати за адресою:
wolfcraft GmbH
Wolffstraße 1
56746 Kempenich
Germany
info@wolfcraft.com

ДЕКЛАРАЦІЯ ПРО ВІДПОВІДНІСТЬ

Цим компанія wolfcraft GmbH, D-56746 Kempenich, Wolffstr. 1, заявляє, що ці вироби (насоси для дриля 4540000, 4541000, 4542000) відповідають Директиві по машинобудування 2006/42/ЄС, Додаток I.

Кемпеніх, 16.12.2024 р.



Штефан Вайгель
Повноважна особа для підписання декларації про відповідність та складання технічної документації (член керівництва wolfcraft GmbH).

ОБЩИЕ СВЕДЕНИЯ

ВВЕДЕНИЕ

В настоящем руководстве пользователя описываются насосы для дрели wolfcraft 4540000 / 4541000 / 4542000 (далее также называемые «изделие» или «насос для дрели»). Сохраните руководство пользователя для дальнейшего использования.

Иллюстрации в данном руководстве предназначены для разъяснения сути и обозначения необходимых действий. Изображения на иллюстрациях представлены в качестве примера, при этом возможно незначительное отклонение от действительного изображения вашего продукта.

СИМВОЛЫ И ИХ ЗНАЧЕНИЯ

⚠ ПРЕДУПРЕЖДЕНИЕ

ПРЕДУПРЕЖДЕНИЕ

...означает, что возможно возникновение серьезных, вплоть до опасных для жизни травм.

⚠ ОСТОРОЖНО

ОСТОРОЖНО

...означает, что возможно возникновение легких, вплоть до средней тяжести травм.



Предупреждение об источнике опасности

Данный символ указывает на потенциальную опасность, которая, если ее не избежать, может привести к получению травм.



Предупреждение об источнике опасности

Этот символ указывает на наличие опасности для жизни и здоровья людей вследствие электрического напряжения.



Соблюдайте указания руководства!

Этот символ указывает на необходимость соблюдения данного руководства пользователя.



Отключите сетевую вилку!

Этот символ указывает на необходимость отключения сетевого штекера от сети.



Соблюдайте указания руководства дрели!



Не использовать в условиях влажности или сырости! Использовать только при защите от дождя и брызг воды.



Внимание! Не подходит для перекачивания токсичных, едких, горючих жидкостей.



Не подходит для перекачивания пищевых продуктов, таких как, например питьевая вода!



Частота оборотов дрели не должна превышать 2800 оборотов в минуту.



Не превышать максимальное время работы всухую в 30 секунд!



Использовать только под постоянным присмотром!



Учитывайте направление вращения дрели! Перед вводом в эксплуатацию настройте правое вращение.



Учитывайте направление течения воды.



Использовать только с брызгозащитным кожухом.

БЕЗОПАСНОСТЬ

ОБЩИЕ ИНСТРУКЦИИ ПО ТЕХНИКЕ БЕЗОПАСНОСТИ

⚠ ПРЕДУПРЕЖДЕНИЕ

Опасность травмирования при несоблюдении инструкций по безопасности и указаний!

Несоблюдение инструкций по безопасности и указаний может привести к поражению электрическим током, ожогам и (или) серьезным травмам.

- ▶ Соблюдение данных инструкций по безопасности и указаний руководства позволяет избежать травмирования персонала и материального ущерба при работе с использованием данного продукта.
- ▶ Перед выполнением каких-либо работ с использованием данного продукта прочтите данное руководство полностью, в частности, раздел **Безопасность** и соответствующие инструкции по безопасности. Прочитанное необходимо уяснить.

Соблюдайте следующие основные правила техники безопасности:

- Защищайте электроинструменты от дождя и влаги! – Опасность удара электрическим током
- Работая с электроинструментом под открытым небом, используйте удлинители, предназначенные для применения на улице.
- Не допускайте детей и других лиц к электроинструменту во время его эксплуатации. Если вы будете отвлекаться, то можете потерять контроль над электроинструментом.
- Избегайте непреднамеренного пуска оборудования. Прежде чем подключать электроинструмент к источнику питания, поднимать или переносить его, убедитесь, что он выключен.
- Перед включением электроинструмента убирайте регулировочные приспособления и гаечные ключи.
- Надевайте соответствующую одежду. Не надевайте свободную одежду или украшения. Волосы и одежда должны находиться на расстоянии от движущихся частей. Свободная одежда, украшения или распущенные волосы могут попасть в движущиеся части.
- Перед тем, как выполнить настройку устройств, заменить детали электроинструмента или убрать его, выдерните штекер электроинструмента из розетки. Эта мера предосторожности предотвратит непреднамеренный пуск электроинструмента.

– Храните неиспользуемые электроинструменты в недоступном для детей месте. Не позволяйте использовать инструмент людям, которые с ним не знакомы или не прочли эти инструкции. Электроинструменты представляют опасность, если их используют неопытные люди.

ИНСТРУКЦИИ ПО ТЕХНИКЕ БЕЗОПАСНОСТИ ПРИ РАБОТЕ С ИЗДЕЛИЕМ

⚠ **ВНИМАНИЕ!**

– Никогда не оставляйте насос без присмотра во время работы! – Опасность перегрева
– Используйте насос для дрели только в сухую погоду / в сухой среде. Избегайте контакта с брызгами воды. Это может привести к удару электрическим током!
– Убедитесь, что доска, используемая для монтажа, расположена под наклоном, чтобы вода, которая может вытекать в местах соединения, стекала с дрели.
– Перед включением дрели убедитесь, что она упирается рукояткой в установленную доску, чтобы предотвратить ее опрокидывание или проворачивание. Существует опасность защемления или травмирования!
– Перед началом работы проверьте исправность и правильность монтажа насоса для дрели и самой дрели.
– Перед использованием убедитесь, что шланги плотно закреплены.
– Проверьте соединения шлангов и корпус насоса на предмет утечек. При появлении воды на корпусе насоса или на соединениях шлангов насос для дрели нельзя продолжать эксплуатировать.
– Обязательно используйте устройство защитного отключения (УЗО) между штекером дрели и розеткой.
– Обязательно установите прилагаемый брызгозащитный кожух!
– Никогда не прикасайтесь к работающим машинам и вращающимся деталям.
– Учтите, что насос для дрели нельзя вращать вручную.
– Соблюдайте руководство пользователя используемой дрели.
– Не вносите никаких технических изменений в насос для дрели.
– В насосе для дрели используется биологически разлагаемая смазка.
– При блокировке насоса для дрели немедленно отключите используемую дрель, вытащите вилку из розетки, отвинтите насос для дрели и проверьте его на наличие повреждений.
– Используйте для ремонта только оригинальные запасные части wolfcraft.

ЦЕЛЕВОЕ ПРИМЕНЕНИЕ

Насос дрели 4540000 / 4541000 / 4542000 подходит только для временного перекачивания технической воды. Он подходит для опорожнения емкостей, таких как садовые пруды, бочки для сбора дождевой воды, гидромассажные ванны, неисправные стиральные машины и т. п. Насос для дрели предназначен исключительно для дрелей мощностью не менее 600 Вт. Используемая дрель должна соответствовать действующим нормам. Чтобы насос для дрели не проворачивался, его необходимо закрепить на подходящей деревянной доске с помощью крепежных элементов, входящих в комплект поставки. Насос для дрели можно использовать только в сочетании с прилагаемым брызгозащитным кожухом. Он может работать всухую не более 30 секунд. Между розеткой и дрелью должно быть установлено устройство защитного отключения (УЗО). Шланги должны подсоединяться к насосу для дрели только с помощью соответствующих коннекторов для крана (4540: коннектор для крана G ½“ / 21 мм; 4541/4542: коннектор для крана G ¾“ / 26,5 мм). Необходимо учитывать данные, предоставляемые производителем, и выполнять указания по технике безопасности, действующие для используемых машин, а также указания по технике безопасности, действующие для насоса.

Любое использование, отличающееся от использования по назначению, считается использованием не по назначению.

РАЗУМНО ПРОГНОЗИРУЕМОЕ ПРИМЕНЕНИЕ НЕ ПО НАЗНАЧЕНИЮ

– Насос для дрели не предназначен для перекачивания токсичных, едких, легко воспламеняющихся или взрывоопасных веществ (например, спирт, бензин, керосин, масла, нитрорастворитель, раствор кальцинированной соды).
– Насос для дрели не подходит для перекачивания солнечных теплоносителей, теплоносителей или защитных жидкостей для систем отопления.
– Не допускается использование с аккумуляторными инструментами.
– Дрель не должна контактировать с водой.
– Насос для дрели не должен использоваться с рук, то есть без опоры.
– Насос для дрели не должен использоваться без надзора.
– Не допускается внесение каких-либо изменений в конструкцию машины. Не допускается фиксация выключателя с помощью вспомогательных средств.
– Не допускается использование регулируемых сопел/клапанов.
– Насос для дрели не должен использоваться в режиме постоянной работы.
– Насос для дрели не был закреплен на монтажной опоре в соответствии с инструкцией.

ОБЗОР ПРОДУКТА

КОМПЛЕКТ ПОСТАВКИ

Распакуйте изделие из коробки и проверьте комплектность всех показанных деталей (рис. 1).

ТЕХНИЧЕСКИЕ ХАРАКТЕРИСТИКИ

	4540000	4541000	4542000
Внутренний диаметр соединительного патрубка насоса:	13 мм	17 мм	17 мм
Наружный диаметр винтовой резьбы насоса:	21 мм	26,5 мм	26,5 мм
Подходящий коннектор для крана:	G ½" (21 мм)	G ¾" (26,5 мм)	G ¾" (26,5 мм)
Подходящие шланговые соединения:	½" (13 мм) / ¾" (19 мм)	½" (13 мм) / ¾" (19 мм)	½" (13 мм) / ¾" (19 мм)
Подходящие диаметры шланга:	½" (13 мм) / ¾" (19 мм)	½" (13 мм) / ¾" (19 мм)	½" (13 мм) / ¾" (19 мм)
Максимальная частота вращения дрели:	макс. 2800 об/мин	макс. 2 800 об/мин	макс. 2 800 об/мин
Максимальная пропускная способность:	макс. 1 300 л/ч	макс. 3 000 л/ч	макс. 3 000 л/ч
Максимальное время работы всухую:	макс. 30 секунд	макс. 30 секунд	макс. 30 секунд
Диаметр хвостовика:	6 мм	8 мм	8 мм
Высота всасывания:	макс. 3 м	макс. 3 м	макс. 3 м
Напор насоса:	макс. 15 м	макс. 30 м	макс. 30 м

МОНТАЖ

МОНТАЖНЫЕ ИНСТРУМЕНТЫ

Для монтажа требуются следующие инструменты (в комплект поставки не входят):



Гаечный ключ:

2 шт. SW 10



Сверло по дереву:

Ø 6 мм

НЕОБХОДИМЫЕ ПРИНАДЛЕЖНОСТИ

Для монтажа требуются следующие принадлежности (в комплект поставки не входят):

- 2 коннектора для кранов (см. технические характеристики)
- 2 подходящие шланговые соединения
- Подходящая монтажная опора

МОНТАЖ НАСОСА



ПРЕДУПРЕЖДЕНИЕ

Поражение электрическим током в результате обрыва электрокабеля

Неиспользование крепежных материалов или использование слишком короткой опорной доски может привести к тому, что насос будет вращаться вокруг своей оси вместе с дрелью. Это может привести к обрыву электрокабеля питания и поражению электрическим током.

- ▶ Для монтажа выберите опору достаточного размера и используйте прилагаемые крепежные материалы.

ОСТОРОЖНО

Существует опасность защемления или травмирования в результате опрокидывания или проворачивания дрели!

- ▶ Убедитесь, что рукоятка находится с правой стороны дрели.

При монтаже действуйте следующим образом:

Сначала подготовьте подходящую доску в качестве монтажной опоры. Выберите размеры доски таким образом, чтобы после монтажа расстояние от дрели и насоса для дрели до краев доски составляло не менее 5 см. Опорная доска должна иметь на одном конце опору, чтобы создать уклон, позволяющий стекать воде, которая может вытекать из соединений, в сторону от дрели.

Установите насос для дрели с помощью прилагаемых крепежных элементов на опорную доску (рис. 3.1).

Зажмите ось насоса для дрели в сверлильном патроне дрели. Убедитесь, что рукоятка находится с правой стороны дрели, чтобы предотвратить ее опрокидывание или проворачивание (рис. 3.2).

Прикрутите соответствующие коннекторы для крана (не входят в комплект поставки) к соединениям насоса для дрели и подсоедините по одному всасывающему и нагнетательному шлангу с помощью шлангового соединения (не входит в комплект поставки. Рис. 3.3). При этом учитывайте направление течения воды. Насос для дрели имеет стрелку, указывающую направление потока. См. также рис. 4.

Установите брызгозащитный кожух, защелкнув верхнюю часть на нижней. При этом следите за точностью соединения в двух местах соединения, части должны входить в предусмотренный паз (рис. 3.4).

ВВОД В ЭКСПЛУАТАЦИЮ

При вводе в эксплуатацию соблюдайте следующие указания:

- Перед каждым использованием проверяйте насос для дрели, его принадлежности и соединительные детали на наличие возможных повреждений. Не используйте неисправные устройства, принадлежности или соединительные детали.
- Насос для дрели имеет высоту всасывания до 3 метров и максимальную производительность в зависимости от напора и диаметра используемого шланга. Также учитывайте технические данные.
- Соблюдайте расстояние не менее 1 метра от всасываемого вещества.
- Проверьте установленное направление вращения дрели, она должна работать только с правым вращением.
- Учтите, что во время всасывания сторона напора должна быть открыта. Производительность можно регулировать с помощью частоты оборотов дрели.

– Для обеспечения долговечности насоса для дрели перед вводом в эксплуатацию рекомендуется заполнить всасывающий шланг водой и при необходимости использовать обратный клапан.
– Обязательно выключайте дрель сразу после перекачки.

УСТРАНЕНИЕ НЕИСПРАВНОСТИ

Проблема	Возможная причина	Устранение неисправности
Насос не всасывает.	Перепутаны шланги на стороне всасывания и нагнетания	Проверьте направление подачи / сторону всасывания / сторону выхода
	Воздух в шланге	Заполните всасывающий шланг водой и, при необходимости, используйте обратный клапан
	Дрель имеет недостаточную мощность	Используйте дрель с питанием от сети мощностью не менее 600 Вт; увеличивайте частоту оборотов до макс. 2800 об/мин
Вода вытекает в местах соединений.	Соединительные элементы и шланги установлены неправильно/негерметичны	Проверьте правильность монтажа соединительных элементов и шлангов; проверьте шланги на наличие утечек.
Вода вытекает из приводного вала	Насос не установлен на доску	Выполните правильную установку в соответствии с руководством
Насос больше не работает при повторном использовании.	Проверьте перекачиваемую среду	Насос предназначен исключительно для технической воды; другие жидкости могут привести к его неремонтируемому повреждению

ЧИСТКА И УХОД

– После каждого использования очищайте изделие чистой холодной водой.
– Ни в коем случае не используйте едкие и/или абразивные моющие средства или растворители, а также горячую воду.

ДЕМОНТАЖ И УТИЛИЗАЦИЯ

Необходимо утилизировать упаковочные материалы в соответствии с экологическими нормативами. При утилизации продукта следуйте местным нормам по утилизации.

ГАРАНТИЙНОЕ ПИСЬМО

Уважаемый домашний мастер! Вы приобрели высококачественный и долговечный продукт, высокое качество которого компания wolfcraft обеспечивает за счет интенсивной разработки и тестирования, а также постоянных проверок. На приобретенные продукты wolfcraft предоставляется 10-летняя гарантия от даты покупки в зависимости от маркировки продукта. Гарантия действует исключительно в том случае, если продукция используется для выполнения работ по дому. Бесплатное гарантийное требование распространяется на территорию Европейского Союза, Швейцарию, Великобританию и Норвегию. Гарантия распространяется исключительно на повреждения, существующие на момент покупки, и только на те из них, которые указывают на некачественные материалы или низкое качество изготовления. Мы, на свое усмотрение и за свой счет, исправим любые неисправности, отремонтировав или поставив новые или отремонтированные детали. Эта гарантия не ограничивает договорные или законные права, предоставляемые соответствующему продавцу (право на устранение дефектов, право на отказ от договора, снижение покупной цены, право на компенсацию убытков или расходов). Настоящая гарантия не распространяется на дефекты и повреждения, возникшие вследствие ненадлежащей эксплуатации или ненадлежащего обслуживания. Гарантия также не распространяется на случаи обычного износа и естественного истирания, а также на дефекты и повреждения, о которых клиенту было известно на момент заключения договора покупки. Претензии по гарантии могут быть заявлены только путем письменного уведомления компании wolfcraft и предъявления оригинала счета-фактуры с датой покупки в течение двух месяцев после возникновения дефекта или повреждения или в случае дефектов, которые не очевидны сразу, в течение двух месяцев после их обнаружения. wolfcraft берет на себя расходы по отправке и возврату товара. Тем не менее, если компания wolfcraft или ответственная служба поддержки клиентов назначит клиенту конкретную транспортную компанию для перевозки, а клиент использует другую транспортную компанию, компания wolfcraft не будет нести расходы по доставке. Эта гарантия регулируется законодательством Федеративной Республики Германии. Вы можете ссылаться на любые более благоприятные правовые нормы вашего государства.

Гарантийные претензии следует направлять по адресу:
wolfcraft GmbH
Wolffstraße 1
56746 Kempenich
Germany
info@wolfcraft.com

ДЕКЛАРАЦИЯ СООТВЕТСТВИЯ

Настоящим компания wolfcraft GmbH, расположенная по адресу: D-56746 Kempenich, Wolffstr. 1, заявляет, что данные изделия (насосы для дрели 4540000, 4541000, 4542000) соответствуют требованиям Директивы по машиностроению 2006/42/EC, Приложение I.

Кемпених, 16.12.2024 г.



Штефан Вайгель
Уполномоченное лицо для подписания декларации соответствия и составления технической документации (член правления wolfcraft GmbH).

DE GB IE

wolfcraft GmbH
Wolffstraße 1
D-56746 Kempenich

Tel.: + 49 (0) 26 55 51 280
Fax: + 49 (0) 26 55 502 180
technical.service@wod.wolfcraft.com

NL

wolfcraft GmbH
Wolffstraße 1
D-56746 Kempenich

Tel.: + 49 (0) 2655 51 324
Fax: + 49 (0) 2655 502 324
customernl@wolfcraft.com

NO DK SE FI

wolfcraft GmbH
Wolffstraße 1
D-56746 Kempenich

Tel.: + 49 - 26 55 51 0
Fax: + 49 - 26 55 502 180
customerservice@wolfcraft.com
(correspondence in English)

AT TR BA

wolfcraft GmbH
Hauffgasse 3-5
A-1110 Wien

Tel.: + 43 (1) 7 48 08 08-0
Fax: + 43 (1) 7 48 08 08-11
kundendienst@woaut.wolfcraft.com

FR BE LU

wolfcraft s.a.r.l.
1 Rue d'Aurion
F-93110 Rosny-sous-Bois

Téléphone + 33 (0) 1 48 12 29 30
Fax + 33 (0) 1 48 12 15 40
customerservicefrance@wolfcraft.com

ES

wolfcraft España S.L.U.
C/ Alcalde Ángel Arroyo 10,
2º Plta., Oficina 3
ES-28904 Getafe (Madrid)

Teléfono + 34 91 681 49 65
Fax + 34 916 962 350
atencioncliente@wolfcraft.com

IT

wolfcraft srl
Via San Francesco, 19
IT-22066 Mariano Comense (CO)

Tel. + 39 031 750 900
Fax + 39 031 750 881
servizioclienti@wolfcraft.com

CH LI

PUAG AG
Oberebenestrasse 51
CH-5620 Bremgarten

Tel.: + 41 (0) 56 648 88 88
Fax: + 41 (0) 56 648 88 80
info@puag.ch

AL

Tools Market shpk
Rr. Pavarsia,
pall 2NK, Kt 0
AL-1001 Tirana

Tel./Fax: + 355 422 35 512
arben.meta@yahoo.com

UA

PP UMTE
str.Hutorivka 40a/off.344
UA-79070 Lviv

Tel.: + 38 (097) 438 44 04
Fax: + 38 (097) 232 88 34
umte.pp@gmail.com

HU

Dinocoop Kft.
Radvány utca 24
HU-1118 Budapest XI.

Telefon: + 36-1-319-3064
Telefax: + 36-1-319-3066
dinocoop@dinocoop.hu

PT

COBRAL SL
Rua de Moçambique n, 96 1esq
PT-2685-356 Prior Velho

Tel.: + 351 210 497 140
Fax.: + 351 210 497 143
bricolage@cobralsl.com

PL

„Ll" Spółka z ograniczoną
odpowiedzialnością sp. k.
Byków, ul. Wrocławska 43
PL-55-095 Mirków

Telefon: + 48 71 3980800
Telefax: + 48 71 3980802
firma@langelukaszuk.pl

LT

UAB ST Baltic
Paneriu g. 49
LT-03202 Vilnius

Mobile: + 370 616 74500
Telefon/Fax: + 370 5 213 66 70
prekyba@stbaltic.lt

IL

Crafttools Ltd.
Givat Hailanot st. 6
IL-76868 Bet Hanan

Tel.: + 972/522578879
Fax: + 972/89333878
goldmani@netvision.net.il

SI

Slovenijales Trgovina d.o.o.
Plemljeva 8
SI-1210 Ljubljana – Šentvid

Telefon: + 386 059 375914
Fax: + 386 02 6181669
info@slovenijales-trgovina.si

CZ SK

MPO Distribuce s.r.o.
Jaurisova 515/4
CZ-14000 Praha 4

mobil: + 420 774 543 567
Tel. CZ: + 420 212 242 399
Tel. SK :+ 421 (0) 911 200 090
info@wolfcraftcz.cz
info@wolfcraftsk.sk

BG

Tashev-Galving Ltd.
68, Kliment Ohridski Blvd.
BG-1756 Sofia

Telefon: + 359 70045454
Telefax: + 359 4392112
info@tashev-galving.com

GR CY

AN Mavrofidopoulos S.A.
Technical & Commercial Company
Salaminos 1 & Mavromihali Str.
GR-185 45 Piraeus

Telefon: + 30 21 0413 6155
Telefax: + 30 21 0413 7692
info@mavrofidopoulos.gr

HR

Manal d.o.o.
Velimira Skorpika 1 a
HR-10090 Zagreb

Telefon: + 385-1-3466400
Telefax: + 385-1-3466412
manal@manal.hr

RO

PARTENER SRL
Calea Moinesti, nr.34,
Pavilion Administrativ, et. 3
RO-600281 Bacau

Tel.: + 40 234 588 750
Fax: + 40 234 510 081
vanzari@partner.ro

MD

Teocom-Lux SRL
2038 Bulevardul Dacia 15/1
2001 Chisinau
Republica Moldova

Tel: +373 (22) 639-240
info@imperia.md

RS ME

Mi-lumen d.o.o.
Dositejeva 176
36000 Kraljevo
Serbia

tel. +381 36 331 081
fax. +381 36 312 867
info@mi-lumen.co.rs

NMK

FAMOD
Bul. Vidoe Smilevski 5
NMK-1000 Skopje

Telefon: + 389 2 2431100
Telefax: + 389 2 2431105
famod@t-home.mk

EE

AS Tooma Tööriist
Männiku tee 107
EE-11215 Tallinn

Telefon: + 372 6 586229
Fax: + 372 6 546725
info@toomatool.ee

BY

UP "18"
Kutuzova 15
BY-220049 Minsk

Telefon: + 375 17 3517317
Fax + 375 17 3579676
info@up18.by

RU

Centro Instrumentalnoj Torgovli
Molodogvardejskaya Ul 61
RU-121351 Moskau

Tel.: + 7 495 730 80 70
ci@centro-i.ru

MT

ANASTASI & BRIFFA LTD
The Tool Shop
Misrah il¬Barrieri
MT-1752 St. Venera

Tel.: + 356 99 429402
nastas@onvol.net

XK

KËNETA sh.p.k.
Magjistralja Ferizaj-Prishtinë
70000 Ferizaj
Kosovë

Tel: +383 44 212816
info@keneta.net