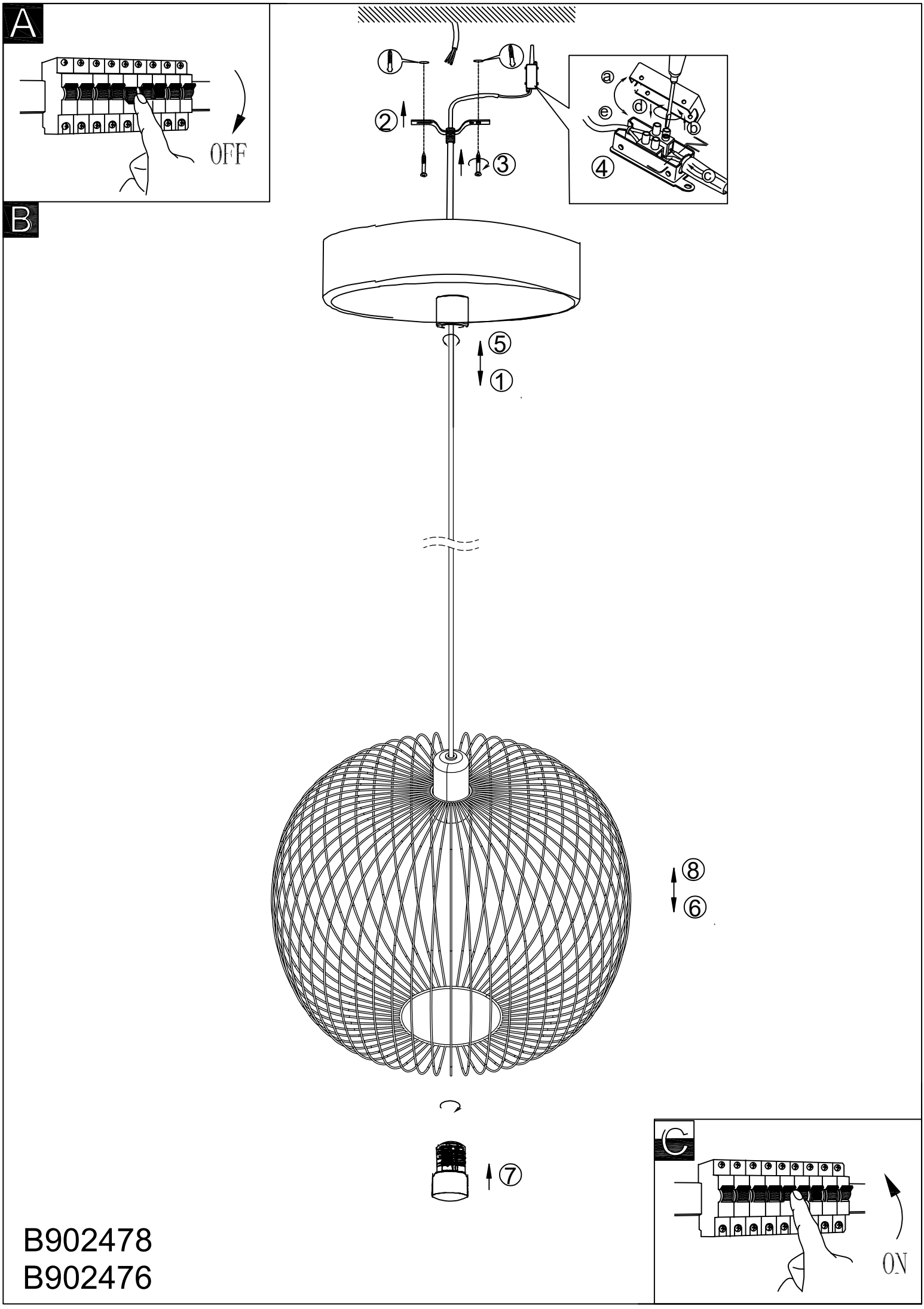

B902478
B902476