Art.Nr.
5903109901 / 5903110901 / 5903109904
AusgabeNr.
5903109901_0005
Rev.Nr.
22/08/2025



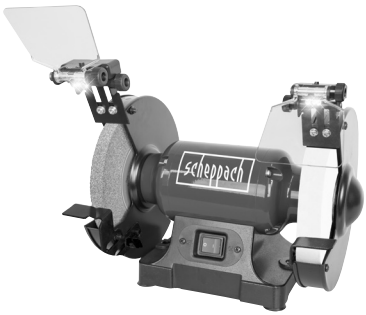

https://www.scheppach.com/de/service

Made in P.R.C.

SM200L

SM200AL

DE	**Doppelschleifer** Originalbetriebsanleitung	**4**
GB	**Bench grinder** Translation of original instruction manual	**18**
FR	**Touret à meuler** Traduction des instructions d'origine	**29**
IT	**Levigatrice doppia** La traduzione dal manuale di istruzioni originale	**41**
NL	**Dubbele slijpmachine** Vertaling van de originele gebruikshandleiding	**53**
ES	**Rectificador doble** Traducción del manual de instrucciones original	**65**
PT	**Lixadeira dupla** Tradução do manual de operação original	**78**
CZ	**Dvoukotoučová bruska** Překlad originálního návodu k obsluze	**90**
SK	**Dvojitá brúska** Preklad originálneho návodu na obsluhu	**101**
HU	**Kettős köszörű** Eredeti használati utasítás fordítása	**113**
PL	**Szlifierka podwójna** Tłumaczenie oryginalnej instrukcji obsługi	**125**
HR	**Dvostruka brusilica** Prijevod originalnog priručnika za uporabu	**138**
SI	**Dvojni brusilnik** Prevod originalnih navodil za uporabo	**149**
EE	**Topeltkäi** Originaalkäitusjuhendi tõlge	**160**
LT	**Dvigubas šlifuoklis** Originalios naudojimo instrukcijos vertimas	**171**
LV	**Divripu slīpmašīna** Oriģinālās lietošanas instrukcijas tulkojums	**182**
SE	**Dubbelslip** Översättning av original-bruksanvisning	**194**
FI	**Kaksoishiomakone** Käännös alkuperäisestä käyttöohjeesta	**205**
DK	**Dobbeltsliber** Oversættelse fra den oprindelige betjeningsvejledning	**216**
NO	**Dobbeltsliper** Oversettelse av den originale brukerveiledningen	**227**
BG	**Двойна шлифовъчна машина** Превод на оригиналното ръководство за експлоатация	**238**
GR	**Διπλός τροχός λείανσης** Μετάφραση του πρωτοτύπου των οδηγιών χρήσης	**251**
RO	**Maşină de şlefuit dublă** Traducere din manualul de exploatare original	**264**
RS	**Dvostruka brusilica** Prevod originalnog uputstva za upotrebu	**276**
TR	**Çift taşlayıcı** Orijinal kullanım talimatı çevirisi	**288**

Nachdrucke, auch auszugsweise, bedürfen der Genehmigung.
Technische Änderungen vorbehalten. Abbildungen beispielhaft!

1

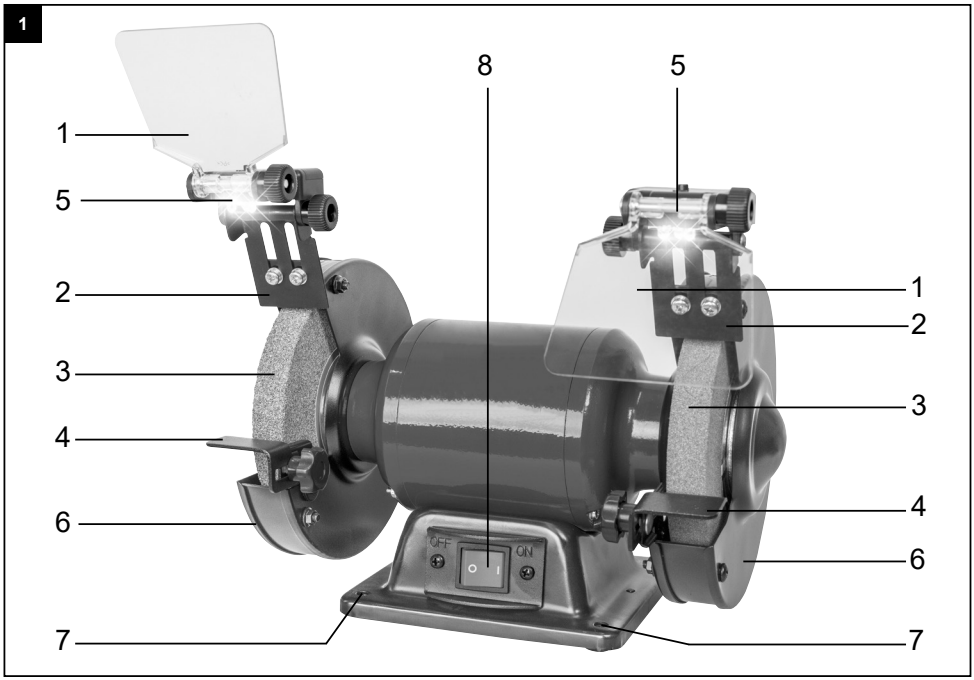

SM200L

2

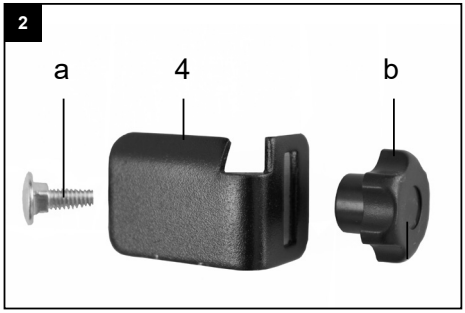

2.1

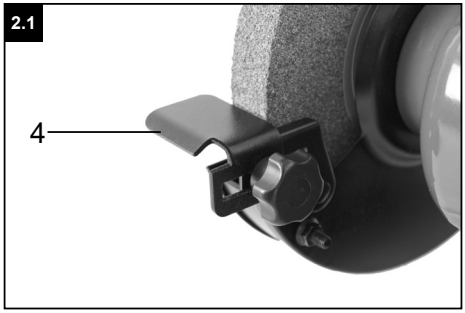

SM200AL

2

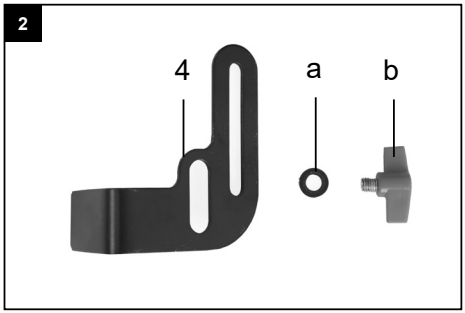

2.1

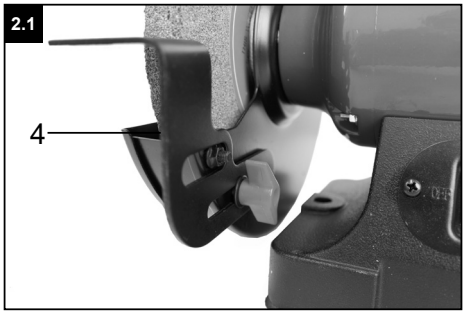

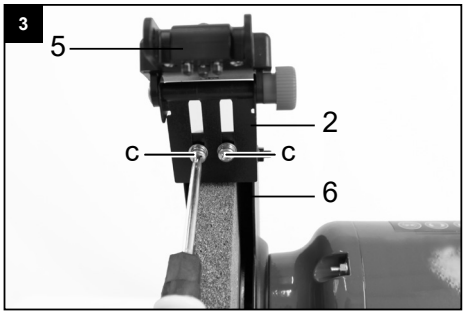
3
5
2
c
c
6

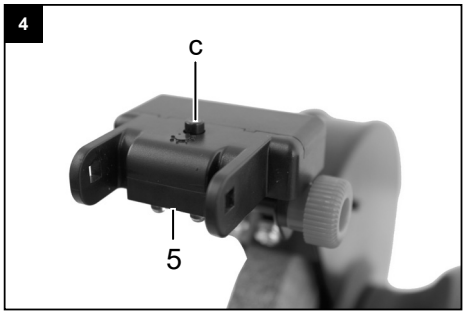
4
c
5

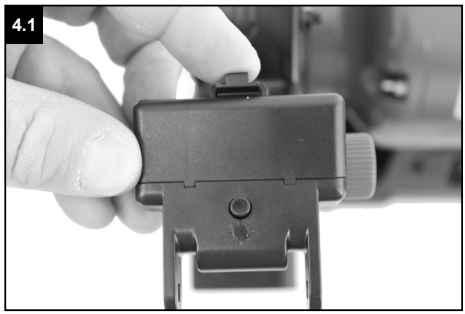
4.1


4.2

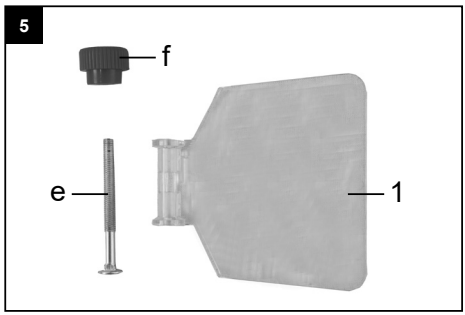
5
f
e
1

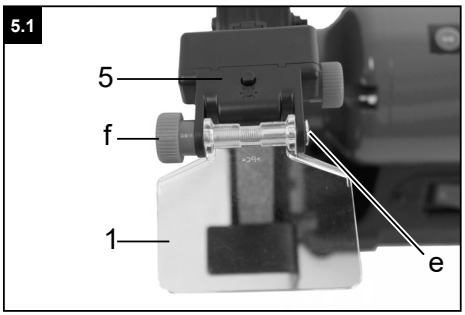
5.1
5
f
1
e

Erklärung der Symbole auf dem Produkt

	**Warnung!** Bei Nichteinhaltung Lebensgefahr, Verletzungsgefahr oder Beschädigung des Werkzeugs möglich!
	**Warnung -** Zur Verringerung des Verletzungsrisikos Bedienungsanleitung lesen!
	**Tragen Sie einen Gehörschutz.** Die Einwirkung von Lärm kann Gehörverlust bewirken.
	**Tragen Sie eine Staubschutzmaske.** Beim Bearbeiten von Holz und anderer Materialien kann gesundheitsschädlicher Staub entstehen. Asbesthaltiges Material darf nicht bearbeitet werden!
	**Tragen Sie eine Schutzbrille.** Während der Arbeit entstehende Funken oder aus dem Gerät heraustretende Splitter, Späne und Stäube können Sichtverlust bewirken.
	**Achtung!** Vor Montage, Reinigung, Umbau, Instandhaltung, Lagerung und Transport müssen Sie das Gerät ausschalten und von der Stromversorgung trennen.
	Das Produkt entspricht den geltenden europäischen Richtlinien.
	Das Produkt entspricht den geltenden serbischen Richtlinien.

Inhaltsverzeichnis: **Seite:**

1. Einleitung 6
2. Gerätebeschreibung (Abb. 1) 6
3. Lieferumfang / Auspacken 6
4. Bestimmungsgemäße Verwendung 6
5. Allgemeine Sicherheitshinweise 7
6. Technische Daten 10
7. Auspacken 11
8. Montage 11
9. Bedienung 12
10. Reinigung und Wartung 13
11. Elektrischer Anschluss 13
12. Lagerung 14
13. Entsorgung und Wiederverwertung 14
14. Störungsabhilfe 15
15. Konformitätserklärung 302

1. Einleitung

Hersteller:
Scheppach GmbH
Günzburger Straße 69
D-89335 Ichenhausen

Verehrter Kunde,
wir wünschen Ihnen viel Freude und Erfolg beim Arbeiten mit Ihrem neuen Produkt.

Hinweis:
Der Hersteller dieses Produkts haftet nach dem geltenden Produkthaftungsgesetz nicht für Schäden, die an diesem Produkt oder durch dieses Produkt entstehen bei:

- Unsachgemäßer Behandlung
- Nichtbeachtung der Bedienungsanleitung
- Reparaturen durch Dritte, nicht autorisierte Fachkräfte
- Einbau und Austausch von nicht originalen Ersatzteilen
- Nicht bestimmungsgemäßer Verwendung
- Ausfällen der elektrischen Anlage bei Nichtbeachtung der elektrischen Vorschriften und VDE-Bestimmungen 0100, DIN 57113 / VDE 0113

Beachten Sie:
Die Betriebsanleitung ist Bestandteil dieses Produkts. Sie enthält wichtige Hinweise, wie Sie mit dem Produkt sicher, fachgerecht und wirtschaftlich arbeiten, wie Sie Gefahren vermeiden, Reparaturkosten sparen, Ausfallzeiten verringern und die Zuverlässigkeit und Lebensdauer des Produkts erhöhen. Zusätzlich zu den Sicherheitsbestimmungen dieser Betriebsanleitung müssen Sie unbedingt die für den Betrieb des Produkts geltenden Vorschriften Ihres Landes beachten.
Machen Sie sich vor der Benutzung des Produkts mit allen Bedien- und Sicherheitshinweisen vertraut. Betreiben Sie das Produkt nur wie beschrieben und für die angegebenen Einsatzbereiche. Bewahren Sie die Betriebsanleitung gut auf und händigen Sie alle Unterlagen bei Weitergabe des Produkts an Dritte mit aus.

2. Gerätebeschreibung (Abb. 1)

Abbildungen ähnlich:
Art. Nr. 5903109901, 5903110901, 5903109904

1. Schutzscheibe
2. Funkenschutz
3. Schleifscheiben
4. Werkzeugauflage
5. LED-Arbeitslampe
6. Schleifscheibenschutz
7. Bohrung für die Werkbankmontage
8. Hauptschalter (Ein/Aus)

3. Lieferumfang / Auspacken

Pos.	Anzahl	Bezeichnung
	1x	Doppelschleifer
3		Schleifscheiben (Körnung rechts: 60, links: 36) Art. Nr. 5903109901; 5903109904
3		Schleifscheiben (Körnung rechts: 100, links: 60) Art. Nr. 5903110901
1	2x	Schutzscheibe
5	2x	LED-Arbeitslampe
	4x	Batterien Typ AAA
4	2x	Werkzeugauflage
	1x	Montagematerial
	1x	Betriebsanleitung

4. Bestimmungsgemäße Verwendung

Der Doppelschleifer ist ein Kombigerät zum Schleifen und Polieren von Metallen, Kunststoffen und anderen Materialien unter Verwendung der entsprechenden Schleifscheiben.

Die Maschine entspricht der gültigen EG-Maschinenrichtlinie.

- Die Sicherheits-, Arbeits- und Wartungsvorschriften des Herstellers sowie die in den technischen Daten angegebenen Abmessungen müssen eingehalten werden.
- Die zutreffenden Unfallverhütungsvorschriften und die sonstigen, allgemein anerkannten sicherheitstechnischen Regeln müssen beachtet werden.
- Die Maschine darf nur von sachkundigen Personen genutzt, gewartet oder repariert werden, die damit vertraut und über die Gefahren unterrichtet sind. Eigenmächtige Veränderungen an der Maschine schließen eine Haftung des Herstellers für daraus resultierende Schäden aus.
- Die Maschine darf nur mit Originalzubehör und Original- Werkzeugen des Herstellers genutzt werden.

- Die Maschine darf nur nach ihrer Bestimmung verwendet werden. Jede weitere darüber hinausgehende Verwendung ist nicht bestimmungsgemäß. Für daraus hervorgerufene Schäden oder Verletzungen aller Art haftet der Benutzer/Bediener und nicht der Hersteller.
- Bitte beachten Sie, dass unsere Geräte bestimmungsgemäß nicht für den gewerblichen, handwerklichen oder industriellen Einsatz konstruiert wurden. Wir übernehmen keine Gewährleistung, wenn das Gerät in Gewerbe-, Handwerks- oder Industriebetrieben sowie bei gleichzusetzenden Tätigkeiten eingesetzt wird.

Restrisiken

Trotz bestimmungsgemäßer Verwendung können bestimmte Restrisikofaktoren nicht vollständig ausgeräumt werden. Bedingt durch die Konstruktion und den Aufbau der Maschine können folgende Punkte auftreten:

- Berührung der Schleifscheibe im nicht abgedeckten Bereich.
- Herausschleudern von Teilen aus beschädigten Schleifscheiben.
- Herausschleudern von Werkstücken und Werkstückteilen.
- Gehörschäden bei Nichtverwendung des nötigen Gehörschutzes.
- Lungenschäden, falls keine geeignete Staubschutzmaske getragen wird.
- Gesundheitsschäden, die aus Hand-Arm- Schwingungen resultieren, falls das Gerät über einen längeren Zeitraum verwendet wird oder nicht ordnungsgemäß geführt und gewartet wird.
- Gefährdung durch Strom bei Verwendung nicht ordnungsgemäßer Elektroanschlussleitungen.
- Desweiteren können trotz aller getroffener Vorkehrungen nicht offensichtliche Restrisiken bestehen.
- Restrisiken können minimiert werden, wenn die Sicherheitshinweise und die bestimmungsgemäße Verwendung, sowie die Bedienungsanweisung insgesamt beachtet werden.

5. Allgemeine Sicherheitshinweise

Allgemeine Sicherheitshinweise für Elektrowerkzeuge

⚠ WARNUNG!

Lesen Sie alle Sicherheitshinweise, Anweisungen, Bebilderungen und technischen Daten, mit denen dieses Elektrowerkzeug versehen ist.

Versäumnisse bei der Einhaltung der nachfolgenden Anweisungen können elektrischen Schlag, Brand und/oder schwere Verletzungen verursachen.

Bewahren Sie alle Sicherheitshinweise und Anweisungen für die Zukunft auf.

Der in den Sicherheitshinweisen verwendete Begriff „Elektrowerkzeug“ bezieht sich auf netzbetriebene Elektrowerkzeuge (mit Netzleitung) und auf akkubetriebene Elektrowerkzeuge (ohne Netzleitung).

1. Arbeitsplatzsicherheit

a) **Halten Sie Ihren Arbeitsbereich sauber und gut beleuchtet.** Unordnung oder unbeleuchtete Arbeitsbereiche können zu Unfällen führen.

b) **Arbeiten Sie mit dem Elektrowerkzeug nicht in explosionsgefährdeter Umgebung, in der sich brennbare Flüssigkeiten, Gase oder Stäube befinden.** Elektrowerkzeuge erzeugen Funken, die den Staub oder die Dämpfe entzünden können.

c) **Halten Sie Kinder und andere Personen während der Benutzung des Elektrowerkzeugs fern.** Bei Ablenkung können Sie die Kontrolle über das Elektrowerkzeug verlieren.

2. Elektrische Sicherheit

a) **Der Anschlussstecker des Elektrowerkzeugs muss in die Steckdose passen. Der Stecker darf in keiner Weise verändert werden. Verwenden Sie keine Adapterstecker gemeinsam mit schutzgeerdeten Elektrowerkzeugen.** Unveränderte Stecker und passende Steckdosen verringern das Risiko eines elektrischen Schlages.

b) **Vermeiden Sie Körperkontakt mit geerdeten Oberflächen wie von Rohren, Heizungen, Herden und Kühlschränken.** Es besteht ein erhöhtes Risiko durch elektrischen Schlag, wenn Ihr Körper geerdet ist.

c) **Halten Sie Ihre Elektrowerkzeuge von Regen oder Nässe fern.** Das Eindringen von Wasser in ein Elektrogerät erhöht das Risiko eines elektrischen Schlages.

d) **Zweckentfremden Sie die Anschlussleitung nicht, um das Elektrowerkzeug zu tragen, aufzuhängen oder um den Stecker aus der Steckdose zu ziehen.**
Halten Sie die Anschlussleitung fern von Hitze, Öl, scharfen Kanten oder sich bewegenden Teilen. Beschädigte oder verwickelte Anschlussleitungen erhöhen das Risiko eines elektrischen Schlages.

e) **Wenn Sie mit einem Elektrowerkzeug im Freien arbeiten, verwenden Sie nur Verlängerungsleitungen, die auch für den Außenbereich geeignet sind.** Die Anwendung einer für den Außenbereich geeigneten Verlängerungsleitung verringert das Risiko eines elektrischen Schlages.

f) **Wenn der Betrieb des Elektrowerkzeugs in feuchter Umgebung nicht vermeidbar ist, verwenden Sie einen Fehlerstromschutzschalter.** Der Einsatz eines Fehlerstromschutzschalters vermindert das Risiko eines elektrischen Schlages.

3. Sicherheit von Personen

a) **Seien Sie aufmerksam, achten Sie darauf, was Sie tun, und gehen Sie mit Vernunft an die Arbeit mit einem Elektrowerkzeug. Benutzen Sie kein Elektrowerkzeug, wenn Sie müde sind oder unter dem Einfluss von Drogen, Alkohol oder Medikamenten stehen.** Ein Moment der Unachtsamkeit beim Gebrauch des Elektrowerkzeugs kann zu ernsthaften Verletzungen führen.

b) **Tragen Sie persönliche Schutzausrüstung und immer eine Schutzbrille.**
Das Tragen persönlicher Schutzausrüstung, wie Staubmaske, rutschfe ste Sicherheitsschuhe, Schutzhelm oder Gehörschutz, je nach Art und Einsatz des Elektrowerkzeugs, verringert das Risiko von Verletzungen.

c) **Vermeiden Sie eine unbeabsichtigte Inbetriebnahme. Vergewissern Sie sich, dass das Elektrowerkzeug ausgeschaltet ist, bevor Sie es an die Stromversorgung und/oder den Akku anschließen, es aufnehmen oder tragen.** Wenn Sie beim Tragen des Elektrowerkzeugs den Finger am Schalter haben oder das Elektrowerkzeug eingeschaltet an die Stromversorgung anschließen, kann dies zu Unfällen führen.

d) **Entfernen Sie Einstellwerkzeuge oder Schraubenschlüssel, bevor Sie das Elektrowerkzeug einschalten.** Ein Werkzeug oder Schlüssel, der sich in einem drehenden Teil des Elektrowerkzeugs befindet, kann zu Verletzungen führen.

e) **Vermeiden Sie eine abnormale Körperhaltung. Sorgen Sie für einen sicheren Stand und behalten Sie jederzeit das Gleichgewicht.** Dadurch können Sie das Elektrowerkzeug in unerwarteten Situationen besser kontrollieren.

f) **Tragen Sie geeignete Kleidung. Tragen Sie keine weite Kleidung oder Schmuck. Halten Sie Haare und Kleidung fern von sich bewegenden Teilen.** Lockere Kleidung, Schmuck oder lange Haare können von sich bewegenden Teilen erfasst werden.

g) **Wenn Staubabsaug- und -auffangeinrichtungen montiert werden können, sind diese anzuschließen und richtig zu verwenden.** Die Verwendung einer Staubabsaugung kann Gefährdungen durch Staub verringern.

h) **Wiegen Sie sich nicht in falscher Sicherheit und setzen Sie sich nicht über die Sicherheitsregeln für Elektrowerkzeuge hinweg, auch wenn Sie nach vielfachem Gebrauch mit dem Elektrowerkzeug vertraut sind.** Achtloses Handeln kann binnen Sekundenbruchteilen zu schweren Verletzungen führen.

4. Verwendung und Behandlung des Elektrowerkzeugs

a) **Überlasten Sie das Elektrowerkzeug nicht. Verwenden Sie für Ihre Arbeit das dafür bestimmte Elektrowerkzeug.** Mit dem passenden Elektrowerkzeug arbeiten Sie besser und sicherer im angegebenen Leistungsbereich.

b) **Benutzen Sie kein Elektrowerkzeug, dessen Schalter defekt ist.** Ein Elektrowerkzeug, das sich nicht mehr ein- oder ausschalten lässt, ist gefährlich und muss repariert werden.

c) **Ziehen Sie den Stecker aus der Steckdose und/oder entfernen Sie einen abnehmbaren Akku, bevor Sie Geräteeinstellungen vornehmen, Einsatzwerkzeugteile wechseln oder das Elektrowerkzeug weglegen.** Diese Vorsichtsmaßnahme verhindert den unbeabsichtigten Start des Elektrowerkzeuges.

d) **Bewahren Sie unbenutzte Elektrowerkzeuge außerhalb der Reichweite von Kindern auf. Lassen Sie keine Personen das Elektrowerkzeug benutzen, die mit diesem nicht vertraut sind oder diese Anweisungen nicht gelesen haben.** Elektrowerkzeuge sind gefährlich, wenn Sie von unerfahrenen Personen benutzt werden.

e) **Pflegen Sie Elektrowerkzeuge und Zubehör mit Sorgfalt. Kontrollieren Sie, ob bewegliche Teile einwandfrei funktionieren und nicht klemmen, ob Teile gebrochen oder so beschädigt sind, dass die Funktion des Elektrowerkzeugs beeinträchtigt ist. Lassen Sie beschädigte Teile vor dem Einsatz des Elektrowerkzeugs reparieren.** Viele Unfälle haben ihre Ursache in schlecht gewarteten Elektrowerkzeugen.

f) **Halten Sie Schneidwerkezuge scharf und sauber.** Sorgfältig gepflegte Schneidwerkzeuge mit scharfen Schneidkanten verklemmen sich weniger und sind leichter zu führen.

g) **Verwenden Sie Elektrowerkzeug, Zubehör und Einsatzwerkzeug usw. entsprechend diesen Anweisungen. Berücksichtigen Sie dabei die Arbeitsbedingungen und die auszuführende Tätigkeit.** Der Gebrauch von Elektrowerkzeugen für andere als die vorgesehenen Anwendungen kann zu gefährlichen Situationen führen.

h) **Halten Sie Griffe und Griffflächen trocken, sauber und frei von Öl und Fett.** Rutschige Griffe und Griffflächen erlauben keine sichere Bedienung und Kontrolle des Elektrowerkzeugs in unvorhergesehenen Situationen.

5. Service

a) **Lassen Sie Ihr Elektrowerkzeug nur von qualifiziertem Fachpersonal und nur mit Original-Ersatzteilen reparieren.** Damit wird sichergestellt, dass die Sicherheit des Elektrowerkzeuges erhalten bleibt.

⚠ WARNUNG!

Dieses Elektrowerkzeug erzeugt während des Betriebs ein elektromagnetisches Feld. Dieses Feld kann unter bestimmten Umständen aktive oder passive medizinische Implantate beeinträchtigen. Um die Gefahr von ernsthaften oder tödlichen Verletzungen zu verringern, empfehlen wir Personen mit medizinischen Implantaten ihren Arzt und den Hersteller vom medizinischen Implantat zu konsultieren, bevor die Maschine bedient wird.

Sicherheitshinweise für Tischschleifmaschinen

a) **Verwenden Sie keine beschädigten Einsatzwerkzeuge. Kontrollieren Sie vor jeder Verwendung Einsatzwerkzeuge wie Schleifscheiben auf Absplitterungen und Risse. Wenn Sie das Einsatzwerkzeug kontrolliert und eingesetzt haben, halten Sie und in der Nähe befindliche Personen sich außerhalb der Ebene des rotierenden Einsatzwerkzeugs auf und lassen Sie das Gerät 1 min lang mit Höchstdrehzahl laufen.** Beschädigte Einsatzwerkzeuge brechen meist in dieser Testzeit.

b) **Die Zulässige Drehzahl des Einsatzwerkzeugs muss mindestens so hoch sein wie die auf dem Elektrowerkzeug angegebene Höchstdrehzahl.** Zubehör, das sich schneller als zulässig dreht, kann zerbrechen und umherfliegen.

c) **Schleifen Sie niemals auf den Seitenflächen der Schleifscheibe.** Schleifen auf den Seitenflächen kann die Schleifscheibe bersten und auseinanderfliegen lassen.

Gerätespezifische Sicherheitshinweise für Doppelschleifer

- Berühren Sie nicht das Netzkabel, wenn es während des Betriebs beschädigt oder durchtrennt wird. Ziehen Sie sofort den Netzstecker und lassen Sie das Gerät anschließend ausschließlich von einem Fachmann oder der zuständigen Servicestelle reparieren.
- Betreiben Sie das Gerät nicht, wenn es feucht ist und auch nicht in feuchter Umgebung.
- Schließen Sie, wenn Sie im Freien arbeiten, das Gerät über einen Fehlerstrom (FI)-Schutzschalter mit maximal 30 mA Auslösestrom an. Verwenden Sie nur ein für den Außenbereich zugelassenes Verlängerungskabel.
- Ziehen Sie bei Gefahr sofort den Netzstecker aus der Steckdose.
- Führen Sie das Netzkabel immer nach hinten vom Gerät weg.
- Brandgefahr durch Funkenflug! Wenn Sie Metalle schleifen entsteht Funkenflug. Achten Sie deshalb unbedingt darauf, dass keine Personen gefährdet werden und sich keine brennbaren Materialien in der Nähe des Arbeitsbereiches befinden.

Warnung! Giftige Dämpfe!

Das Bearbeiten von schädlichen / giftigen Stäuben stellt eine Gesundheitsgefährdung für die Bedienpersonen oder in der Nähe befindliche Personen dar.

- Tragen Sie eine Schutzbrille, Gehörschutz, Staubschutzmaske und Schutzhandschuhe.

Verbrennungsgefahr!

Das Werkstück wird beim Schleifen heiß. Fassen Sie es niemals an der zu bearbeitenden Stelle an und lassen Sie es ausreichend abkühlen. Unterbrechen Sie gerade bei längeren Schleifarbeiten immer wieder die Bearbeitung und lassen Sie das Werkstück abkühlen, bevor Sie mit dem Schleifen fortfahren. Ein Dauerbetrieb von 10 Minuten sollte nicht überschritten werden.

- Die Doppelschleifmaschine ist für trockenes Flächenschleifen von Metalloberflächen ausgelegt. Das Gerät darf nur für Trockenschliff verwendet werden.

- Asbesthaltiges Material darf nicht bearbeitet werden. Asbest gilt als krebserregend. Verwenden Sie keine beschädigten Schleifscheiben.
- Verwenden Sie nur Schleifscheiben, deren Daten mit dem Typenschild der Maschine übereinstimmen. Die Umlaufgeschwindigkeit sollte gleich oder größer sein als die angegebene Zahl.
- Stellen Sie die Schutzhalter (Funkenabweiser) und Schutzscheiben periodisch nach, so dass der Verschleiß der Schleifscheiben ausgeglichen wird. Halten Sie den Abstand so gering wie möglich.
- Vermeiden Sie den Kontakt mit der laufenden Schleifscheibe.
- Betreiben Sie das Gerät nicht unbeaufsichtigt.
- Verwenden Sie das Gerät niemals zweckentfremdet.
- Achten Sie immer darauf, dass das Gerät ausgeschaltet ist, bevor Sie den Netzstecker in die Steckdose stecken.
- Schalten Sie immer zuerst das Gerät ein und führen Sie dann das Werkstück gegen die Schleifscheibe. Heben Sie nach der Bearbeitung das Werkstück ab und schalten Sie dann das Gerät aus.
- Halten Sie das Werkstück immer fest mit beiden Händen.
- Sorgen Sie für einen sicheren Stand.
- Lassen Sie die Schleifscheibe / n nach der Bearbeitung von Metallen vollständig zum Stillstand kommen.
- Ziehen Sie bei Arbeitspausen, vor allen Arbeiten am Gerät und bei Nichtgebrauch immer den Netzstecker aus der Steckdose.
- Behandeln Sie das Gerät vorsichtig und sorgfältig. Das Gerät muss stets sauber, trocken und frei von Öl oder Schmierfetten sein.
- Seien Sie stets aufmerksam! Achten Sie immer darauf, was Sie tun und gehen Sie stets mit Vernunft vor. Benutzen Sie das Gerät in keinem Fall, wenn Sie unkonzentriert sind oder sich unwohl fühlen.
- Schleifscheiben sind so zu lagern, dass sie keinen mechanischen Beschädigungen und schädigenden Umwelteinflüssen ausgesetzt sind.
- Defekte oder verformte Schleifscheiben nicht verwenden.
- Einstellung des Funkenschutzes häufig kontrollieren und der Abnutzung der Schleifscheibe entsprechend nachstellen. Den Abstand zwischen Funkenschutz und Schleifscheibe möglichst klein halten (nicht größer als 2mm).
- Einstellung der Werkzeugauflage häufig kontrollieren und der Abnutzung der Schleifscheibe entsprechend nachstellen. Den Abstand zwischen Funkenschutz und Schleifscheibe möglichst klein halten (nicht größer als 2mm).
- Nur Schleifscheiben verwenden, deren Bohrung exakt auf die Welle des Doppelschleifers passt. Keine Schleifscheiben mit zu kleiner Bohrung verwenden.
- Scheibenmutter nicht überdrehen.
- Nicht mit kalter Schleifscheibe schleifen. Schleifscheibe vor Arbeitsbeginn eine Minute lang im Leerlauf laufen lassen.
- Nicht an den Seitenflächen der Schleifscheibe schleifen. Nur an der Stirnseite schleifen.
- Kühlmittel nicht direkt auf die Schleifscheibe auftragen. Kühlmittel kann die Bindungsstärke der Schleifscheibe beeinträchtigen und so zu deren Ausfall führen.
- Funken können gefährlich sein. Nicht in der Nähe entflammbarer Gase oder Flüssigkeiten schleifen.
- Beim Anschalten des Gerätes seitlich zur Schleifscheibe stehen.
- Schleifscheibe nur an der Stirnseite abrichten. Durch Schleifen an den Seitenflächen kann die Schleifscheibe zu dünn werden für den sicheren Gebrauch.
- Schleifen erzeugt Hitze. Werkstück erst dann anfassen, wenn es ausreichend abgekühlt ist.
- Nur solche Schleifscheiben verwenden, die für den sicheren Gebrauch auf den Doppelschleifer ausgelegt sind. Keine Schleifscheibe verwenden, deren angegebene Höchstumlaufgeschwindigkeit niedriger als die Drehzahlangabe des Gerätes ist.

6. Technische Daten

	SM200L	SM200AL
Motor	230-240 V~ / 50 Hz	
Aufnahmeleistung	S1 250 W S2 10 min 500 W	
Drehzahl	2980 min^{-1}	
Durchmesser Schleifscheibe	200 / 200 mm	
Mindestdurchmesser Schleifscheibe (nach Abnutzung)	160 mm	
Durchmesser Schleifscheibenbohrung	15,88 mm	

Scheibenbreite links/rechts	20 / 20 mm	20 / 40 mm
Arbeitslampe	LED mit 2x Batterie	
Gewicht	12 kg	13,5 kg
Batterietyp	R03	
Nennkapazität	2000 mAh	
Nennspannung	1,5 V	
Baugröße	Micro AAA	

Technische Änderungen vorbehalten!

Einschaltdauer:
Die Einschaltdauer S2 10 min (Kurzzeitbetrieb) sagt aus, dass der Motor mit der Nennleistung (500 W) nur für die auf dem Datenschild angegebene Zeit (10 min) dauernd belastet werden darf. Andernfalls würde er sich unzulässig erwärmen. Während der Pause kühlt sich der Motor wieder auf seine Ausgangstemperatur ab.

Geräusch und Vibration
Die Geräusch- und Vibrationswerte wurden entsprechend EN 62841-1 ermittelt.

Schalldruckpegel L_{pA}	79 dB
Unsicherheit K_{pA}	3 dB
Schallleistungspegel L_{WA}	92 dB
Unsicherheit K_{WA}	3 dB

Vibrationskennwerte (Hand-Arm-Schwingung)

Vibration a_h	≤ 2,5 m/s²

Tragen Sie einen Gehörschutz.
Die Einwirkung von Lärm kann Gehörverlust bewirken.

Beschränken Sie die Geräuschentwicklung und Vibration auf ein Minimum!
- Verwenden Sie nur einwandfreie Geräte.
- Warten und reinigen Sie das Gerät regelmäßig.
- Passen Sie Ihre Arbeitsweise dem Gerät an.
- Überlasten Sie das Gerät nicht.
- Lassen Sie das Gerät gegebenenfalls überprüfen.
- Schalten Sie das Gerät aus, wenn es nicht benutzt wird.
- Beispielhafte Maßnahmen zur Verringerung der Vibrationsbelastung sind das Tragen von Handschuhen beim Gebrauch des Werkzeugs und die Begrenzung der Arbeitszeit. Dabei sind alle Anteile des Betriebszyklus sind zu berücksichtigen (beispielsweise Zeiten, in denen das Elektrowerkzeug abgeschaltet ist, und solche, in denen es zwar eingeschaltet ist, aber ohne Belastung läuft).

7. Auspacken

- Öffnen Sie die Verpackung und nehmen Sie das Produkt vorsichtig heraus.
- Entfernen Sie das Verpackungsmaterial sowie Verpackungs-/ und Transportsicherungen (falls vorhanden).
- Überprüfen Sie, ob der Lieferumfang vollständig ist.
- Kontrollieren Sie das Produkt und die Zubehörteile auf Transportschäden. Bei Beanstandungen muss sofort der Zubringer verständigt werden. Spätere Reklamationen werden nicht anerkannt.
- Bewahren Sie die Verpackung nach Möglichkeit bis zum Ablauf der Garantiezeit auf.
- Machen Sie sich vor dem Einsatz anhand der Bedienungsanleitung mit dem Produkt vertraut.
- Verwenden Sie bei Zubehör sowie Verschleiß- und Ersatzteilen nur Originalteile. Ersatzteile erhalten Sie bei Ihrem Fachhändler.
- Geben Sie bei Bestellungen unsere Artikelnummern sowie Typ und Baujahr des Produkts an.

⚠ WARNUNG!
Produkt und Verpackungsmaterial sind kein Kinderspielzeug! Kinder dürfen nicht mit Kunststoffbeuteln, Folien und Kleinteilen spielen! Es besteht Verschluckungs- und Erstickungsgefahr!

8. Montage

Überzeugen Sie sich vor dem Anschließen, dass die Daten auf dem Typenschild mit den Netzdaten übereinstimmen.
Ziehen Sie immer den Netzstecker, bevor Sie Einstellungen am Gerät vornehmen.
Ziehen Sie vor allen Wartungs- und Montagearbeiten den Netzstecker.
- Die Maschine muss standsicher aufgestellt werden, d. h. auf einer Werkbank o. ä. festschrauben.
- Vor Inbetriebnahme müssen alle Abdeckungen und Sicherheitsvorrichtungen ordnungsgemäß montiert sein.
- Die Schleifscheiben müssen frei laufen können.

- Überzeugen Sie sich vor dem Anschließen der Maschine, dass die Daten auf dem Typenschild mit den Netzdaten übereinstimmen.

Sicherheitshinweis! Gerät erst dann anschließen, wenn alle Montage- und Justierarbeiten erledigt sind und die Bedienungsanleitung und die Sicherheitshinweise gelesen und verstanden wurden.

8.1 Werkzeugauflage (links und rechts) (Abb. 1, 2, 2.1)

SM200L

1. Werkzeugauflage (4) mit Flachrundschraube (M6x10) (a) und Sterngriffmutter (b) am Schleifscheibenschutz (6) festschrauben.
2. Der Abstand zwischen Schleifscheibe (3) und Werkzeugauflage (4) ist auf max. 2 mm einzustellen.

SM200AL

1. Werkzeugauflage (4) mit Flügelschraube (a) und Scheibe (b) am Schleifscheibenschutz (6) festschrauben.
2. Der Abstand zwischen Schleifscheibe (3) und Werkzeugauflage (4) ist auf max. 2 mm einzustellen.

8.2 Funkenschutz mit LED-Arbeitslampe (links und rechts) (Abb. 1, 3)

1. Funkenschutz (2) mit LED-Arbeitslampen (5) mit jeweils 2 Linsenschrauben M5x8 (c) am Schleifscheibenschutz (6) festschrauben.
2. Der Abstand zur Schleifscheibe (3) sollte maximal 2 mm betragen. Abstand zwischen Funkenschutz (2) und Schleifscheibe (3) kann durch Lösen der beiden Linsenschrauben (c) eingestellt werden.
3. Schrauben gut festziehen.

8.3 LED-Arbeitslampe (Abb. 1, 4, 4.1, 4.2)

1. Die Beleuchtung (5) kann durch das Drücken des Schalters (d) auf der Lampe eingeschaltet werden. Durch erneutes Drücken wird die Beleuchtung wieder ausgeschaltet.
2. Um die Batterien (2x AAA R03 1,5 V) einzusetzen/zu wechseln, öffnen Sie das Batteriefach (Abb. 4.1).
3. Setzen Sie die Batterien (2x je Seite) ein (Abb. 4.2).
4. Im Falle eines Wechsels der Batterien, entsorgen Sie die aufgebrauchten Batterien fachgerecht.
5. Setzen sie den Deckel des Batteriefaches in umgekehrter Richtung wieder ein (Abb. 4.1).

8.4 Schutzscheiben (Abb. 1, 5, 5.1)

1. Schutzscheibe (1) mit Flachrundschraube M5x55 (e) und Rändelschraube (f) an der LED-Arbeitslampe (5) montieren.
2. Der Schutz ist individuell einstellbar, sodass die Augen des Anwenders während des Schleifvorgangs geschützt sind.

9. Bedienung

⚠ Achtung!

Vor der Inbetriebnahme das Produkt unbedingt komplett montieren!

Ein-/Ausschalten

- Zum Einschalten setzen Sie den Ein-/Ausschalter (8) auf die Position ON.
- Zum Ausschalten Ein-/Ausschalter (() auf Position Off setzen.

Beginnen Sie erst dann mit dem Schleifen, wenn das Gerät seine maximale Drehzahl erreicht hat.

Arbeitshinweise

- Beachten Sie, dass Sie mit geringem Druck des Werkstücks auf die Schleifscheibe die besten Ergebnisse erzielt werden, da dann mit konstanter Drehzahl gearbeitet wird. Zu starker Druck auf das Werkstück bremst die Schleifscheibe ab oder sie kommt zum Stillstand, dies überlastet den Motor und führt nicht zur Beschleunigung des Arbeitsvorgangs.
- Sichern Sie kleine Werkstücke zu Ihrer eigenen Sicherheit immer mit einem Schraubstock oder einer Schraubzwinge.

Schleifen

- Das Werkstück auf die Werkstückauflage (4) auflegen und langsam im gewünschten Winkel an die Schleifscheibe (3) heranführen bis es diese berührt.
- Um ein optimales Schleifergebnis zu erhalten und die Schleifscheibe (3) gleichmäßig abzunutzen, sollte das Werkstück leicht an der Schleifscheibe (3) hin und her bewegt werden.
- Das Werkstück immer wieder abkühlen lassen.

Achtung!

Falls beim Arbeiten die Scheibe einmal blockieren sollte, entfernen Sie bitte ihr Werkstück und warten, bis das Gerät seine maximale Drehzahl wieder erreicht hat.

Wechsel der Schleifscheibe
Achtung: Um Verletzungen durch versehentliches Starten des Doppelschleifers zu verhindern, muss vor dem Schleifscheibenwechsel das Gerät stets ausgeschaltet (Schalterstellung auf „0“) und der Netzstecker aus der Steckdose gezogen werden.
- Funkenschutz und Schutzscheibe lockern und möglichst weit herausziehen, aber nicht abmontieren.
- Werkzeugauflage lockern und möglichst weit herausziehen.
- Schrauben des Schleifscheibenschutzes (6) lösen und diesen abnehmen.
- Äußeren Flansch und alte Schleifscheibe abnehmen, die neue Schleifscheibe aufsetzen.

Hinweis:
- Die an den Seiten der neuen Schleifscheibe angebrachten Kartonscheiben nicht entfernen, da diese den sicheren Griff der Flansche gegen die Schleifscheibe unterstützen.
- Die neue Schleifscheibe auf Risse oder andere sichtbare Schäden hin untersuchen und gegebenenfalls entsorgen.
- Flansch und Mutter wieder aufsetzen.
- Die Mutter mit einem Schraubenschlüssel nicht zu fest anziehen, da sonst die Schleifscheibe brechen kann.
- Schleifscheibenschutz (6) in umgekehrter Richtung wieder montieren.
- Werkzeugauflage, Funkenschutz und Schutzscheibe wieder gemäß der Montageanleitung justieren.

10. Reinigung und Wartung

Vor allen Reinigungsarbeiten den Netzstecker ziehen.

Reinigung
- Halten Sie Schutzvorrichtungen, Luftschlitze und Motorengehäuse staub- und schmutzfrei. Reiben Sie das Gerät mit einem sauberen Tuch ab oder blasen Sie es mit Druckluft bei niedrigem Druck aus.
- Das Gerät direkt nach jeder Benutzung reinigen.
- Reinigen Sie das Gerät regelmäßig mit einem feuchten Tuch und etwas Schmierseife.
  Verwenden Sie keine Reinigungs- oder Lösungsmittel; diese könnten die Kunststoffteile des Gerätes angreifen. Achten Sie darauf, dass kein Wasser in das Geräteinnere gelangen kann. Das Eindringen von Wasser in ein Elektrogerät erhöht das Risiko eines elektrischen Schlages.

Wartung
Im Geräteinneren befinden sich keine weiteren zu wartenden Teile.

Service-Informationen
Es ist zu beachten, dass bei diesem Produkt folgende Teile einem gebrauchsgemäßen oder natürlichen Verschleiß unterliegen bzw. folgende Teile als Verbrauchsmaterialien benötigt werden.
Verschleißteile*: Schleifmittel

* nicht zwingend im Lieferumfang enthalten!

Ersatzteile und Zubehör erhalten Sie in unserem Service-Center. Scannen Sie hierzu den QR-Code auf der Titelseite.

11. Elektrischer Anschluss

Der installierte Elektromotor ist betriebsfertig angeschlossen. Der Anschluss entspricht den einschlägigen VDE- und DIN-Bestimmungen. Der kundenseitige Netzanschluss sowie die verwendete Verlängerungsleitung müssen diesen Vorschriften entsprechen.

Schadhafte Elektro-Anschlussleitung
An elektrischen Anschlussleitungen entstehen oft Isolationsschäden.
Ursachen hierfür können sein:
- Druckstellen, wenn Anschlussleitungen durch Fenster oder Türspalten geführt werden.
- Knickstellen durch unsachgemäße Befestigung oder Führung der Anschlussleitung.
- Schnittstellen durch Überfahren der Anschlussleitung.
- Isolationsschäden durch Herausreißen aus der Wandsteckdose.
- Risse durch Alterung der Isolation.

Solch schadhafte Elektro-Anschlussleitungen dürfen nicht verwendet werden und sind aufgrund der Isolationsschäden lebensgefährlich.
Elektrische Anschlussleitungen regelmäßig auf Schäden überprüfen. Achten Sie darauf, dass beim Überprüfen die Anschlussleitung nicht am Stromnetz hängt.
Elektrische Anschlussleitungen müssen den einschlägigen VDE- und DIN-Bestimmungen entsprechen. Verwenden Sie nur Anschlussleitungen mit Kennzeichnung H05VV-F.
Ein Aufdruck der Typenbezeichnung auf dem Anschlusskabel ist Vorschrift.

Wechselstrommotor

- Die Netzspannung muss 230-240 V~ betragen.
- Verlängerungsleitungen bis 25 m Länge müssen einen Querschnitt von 1,5 Quadratmillimeter aufweisen.

Anschlüsse und Reparaturen der elektrischen Ausrüstung dürfen nur von einer Elektro-Fachkraft durchgeführt werden.

Bei Rückfragen bitte folgende Daten angeben:

- Stromart des Motors
- Daten des Maschinen-Typenschildes
- Daten des Motor-Typschildes

Anschlussart Y

Wenn ein Ersatz der Netzanschlussleitung erforderlich ist, ist dies vom Hersteller oder seinem Vertreter auszuführen, um Sicherheitsgefährdungen zu vermeiden.

12. Lagerung

Lagern Sie das Gerät und dessen Zubehör an einem dunklen, trockenen und frostfreiem sowie für Kinder unzugänglichem Ort. Die optimale Lagertemperatur liegt zwischen 5 und 30 °C. Bewahren Sie das Elektrowerkzeug in der Originalverpackung auf.

13. Entsorgung und Wiederverwertung

Hinweise zur Verpackung



Die Verpackungsmaterialien sind recycelbar. Bitte Verpackungen umweltgerecht entsorgen.

Hinweise zum Elektro- und Elektronikgerätegesetz (ElektroG)



Elektro- und Elektronik-Altgeräte gehören nicht in den Hausmüll, sondern sind einer getrennten Erfassung bzw. Entsorgung zuzuführen!

- Altbatterien oder -akkus, welche nicht fest im Altgerät verbaut sind, müssen vor Abgabe zerstörungsfrei entnommen werden! Deren Entsorgung wird über das Batteriegesetz geregelt.
- Besitzer bzw. Nutzer von Elektro- und Elektronikgeräten sind nach deren Gebrauch gesetzlich zur Rückgabe verpflichtet.
- Der Endnutzer trägt die Eigenverantwortung für das Löschen seiner personenbezogenen Daten auf dem zu entsorgenden Altgerät!
- Das Symbol der durchgestrichenen Mülltonne bedeutet, dass Elektro- und Elektronikaltgeräte nicht über den Hausmüll entsorgt werden dürfen.
- Elektro- und Elektronikaltgeräte können bei folgenden Stellen unentgeltlich abgegeben werden:
  - Öffentlich-rechtliche Entsorgungs- bzw. Sammelstellen (z. B. kommunale Bauhöfe).
  - Verkaufsstellen von Elektrogeräten (stationär und online), sofern Händler zur Rücknahme verpflichtet sind oder diese freiwillig anbieten.
  - Bis zu drei Elektroaltgeräte pro Geräteart, mit einer Kantenlänge von maximal 25 Zentimetern, können Sie ohne vorherigen Erwerb eines Neugerätes vom Hersteller kostenfrei bei diesem abgeben oder einer anderen autorisierten Sammelstelle in Ihrer Nähe zuführen.
  - Weitere ergänzende Rücknahmebedingungen der Hersteller und Vertreiber erfahren Sie beim jeweiligen Kundenservice.
- Im Falle der Anlieferung eines neuen Elektrogerätes durch den Hersteller an einen privaten Haushalt, kann dieser die unentgeltliche Abholung des Elektroaltgerätes, auf Nachfrage vom Endnutzer, veranlassen. Setzen Sie sich hierzu mit dem Kundenservice des Herstellers in Verbindung.
- Diese Aussagen gelten nur für Geräte, die in den Ländern der Europäischen Union installiert und verkauft werden und die der Europäischen Richtlinie 2012/19/EU unterliegen. In Ländern außerhalb der Europäischen Union können davon abweichende Bestimmungen für die Entsorgung von Elektro- und Elektronik-Altgeräten gelten.

Hinweise zum Batteriegesetz (BattG)



Altbatterien und -akkus gehören nicht in den Hausmüll, sondern sind einer getrennten Erfassung bzw. Entsorgung zuzuführen!

- Zur sicheren Entnahme von Batterien oder Akkus aus dem Elektrogerät und für Informationen über deren Typ bzw. chemisches System beachten Sie die weiteren Angaben innerhalb der Bedienungs- bzw. Montageanleitung.
- Besitzer bzw. Nutzer von Batterien und Akkus sind nach deren Gebrauch gesetzlich zur Rückgabe verpflichtet. Die Rückgabe beschränkt sich auf die Abgabe von haushaltsüblichen Mengen.

- Altbatterien können Schadstoffe oder Schwermetalle enthalten, die der Umwelt und der Gesundheit Schaden zufügen können. Eine Verwertung der Altbatterien und Nutzung der darin enthaltenen Ressourcen trägt zum Schutz dieser beiden wichtigen Güter bei.
- Das Symbol der durchgestrichenen Mülltonne bedeutet, dass Batterien und Akkus nicht über den Hausmüll entsorgt werden dürfen.
- Befinden sich zudem die Zeichen Hg, Cd oder Pb unterhalb des Mülltonnensymbols, so steht dies für Folgendes:
  - Hg: Batterie enthält mehr als 0,0005 % Quecksilber
  - Cd: Batterie enthält mehr als 0,002 % Cadmium
  - Pb: Batterie enthält mehr als 0,004 % Blei
- Akkus und Batterien können bei folgenden Stellen unentgeltlich abgeben werden:
  - Öffentlich-rechtliche Entsorgungs- bzw. Sammelstellen (z. B. kommunale Bauhöfe)
  - Verkaufsstellen von Batterien und Akkus
  - Rücknahmestellen des gemeinsamen Rücknahmesystems für Geräte-Altbatterien
  - Rücknahmestelle des Herstellers (falls nicht Mitglied des gemeinsamen Rücknahmesystems)
- Diese Aussagen sind nur gültig für Akkus und Batterien, die in den Ländern der Europäischen Union verkauft werden und die der Europäischen Richtlinie 2006/66/EG unterliegen.
- In Ländern außerhalb der Europäischen Union können davon abweichende Bestimmungen für die Entsorgung von Akkus und Batterien gelten.

14. Störungsabhilfe

Problem	Mögliche Ursachen	Abhilfen
Motor läuft nicht.	Motor, Kabel oder Stecker defekt, Sicherungen durchgebrannt.	Lassen Sie die Maschine von einem Fachmann überprüfen. Reparieren Sie den Motor niemals selbst. Achtung! Überprüfen Sie die Sicherungen und ersetzen Sie diese gegebenenfalls.
Der Motor läuft langsam an und erreicht nicht die Betriebsdrehzahl.	Spannung zu niedrig, Wicklungen beschädigt, Kondensator durchgebrannt.	Lassen Sie die Spannung vom Energieversorger prüfen. Lassen Sie den Motor von einem Fachmann überprüfen. Lassen Sie den Kondensator von einem Fachmann ersetzen.
Motor macht zu viel Lärm.	Wicklungen beschädigt, Motor defekt.	Lassen Sie den Motor von einem Fachmann überprüfen.
Motor erreicht nicht die volle Leistung.	Stromkreise im Netz überlastet (Lampen, andere Motoren usw.).	Verwenden Sie keine anderen Geräte oder Motoren am selben Stromkreis.
Motor überhitzt sich leicht.	Überlastung des Motors, unzureichende Kühlung des Motors.	Vermeiden Sie eine Überlastung des Motors während des Schleifens und entfernen Sie Staub vom Motor, um eine optimale Kühlung des Motors zu gewährleisten.

Garantiebedingungen

Revisionsdatum 26.11.2021

Sehr geehrte Kundin, sehr geehrter Kunde,
unsere Produkte unterliegen einer strengen Qualitätskontrolle. Sollte ein Gerät dennoch nicht einwandfrei funktionieren, bedauern wir dies sehr und bitten Sie, sich an unseren Servicedienst unter der unten angegebenen Adresse zu wenden. Gerne stehen wir Ihnen auch telefonisch über die Servicerufnummer zur Verfügung. Die nachfolgenden Hinweise sollen Ihnen für eine problemlose Bearbeitung und Regulierung im Schadensfall dienen.

Für die Geltendmachung von Garantieansprüchen - innerhalb Deutschland - gilt folgendes:

1. Diese Garantiebedingungen regeln unsere zusätzlichen Hersteller-Garantieleistungen für Käufer (private Endverbraucher) von Neugeräten. Die gesetzlichen Gewährleistungsansprüche werden von dieser Garantie nicht berührt. Für diese ist der Händler zuständig, bei dem Sie das Produkt erworben haben.

2. Die Garantieleistung erstreckt sich ausschließlich auf Mängel an einem von Ihnen erworbenen neuen Gerät, die auf einem Material- oder Herstellungsfehler beruhen und ist - nach unserer Wahl - auf die unentgeltliche Reparatur solcher Mängel oder den Austausch des Gerätes beschränkt (ggf. auch Austausch mit einem Nachfolgemodell). Ersetzte Geräte oder Teile gehen in unser Eigentum über. Bitte beachten Sie, dass unsere Geräte bestimmungsgemäß nicht für den gewerblichen, handwerklichen oder beruflichen Einsatz konstruiert wurden. Ein Garantiefall kommt daher nicht zustande, wenn das Gerät innerhalb der Garantiezeit in Gewerbe-, Handwerks- oder Industriebetrieben verwendet wurde oder einer gleichzusetzenden Beanspruchung ausgesetzt war.

3. Von unseren Garantieleistungen ausgenommen sind:
- Schäden am Gerät, die durch Nichtbeachtung der Montageanleitung, nicht fachgerechte Installation, Nichtbeachtung der Bedienungsanleitung (z.B. Anschluss an eine falsche Netzspannung oder Stromart) bzw. der Wartungs- und Sicherheitsbestimmungen oder durch Einsatz des Geräts unter ungeeigneten Umweltbedingungen sowie durch mangelnde Pflege und Wartung entstanden sind.
- Schäden am Gerät, die durch missbräuchliche oder unsachgemäße Anwendungen (wie z.B. Überlastung des Gerätes oder Verwendung von nicht zugelassenen Werkzeugen bzw. Zubehör), Eindringen von Fremdkörpern in das Gerät (wie z.B. Sand, Steine oder Staub), Transportschäden, Gewaltanwendung oder Fremdeinwirkungen (wie z. B. Schäden durch Herunterfallen) entstanden sind.
- Schäden am Gerät oder an Teilen des Geräts, die auf einen bestimmungsgemäßen, üblichen (betriebsbedingten) oder sonstigen natürlichen Verschleiß zurückzuführen sind sowie Schäden und/oder Abnutzung von Verschleißteilen.
- Mängel am Gerät, die durch Verwendung von Zubehör-, Ergänzungs- oder Ersatzteilen verursacht wurden, die keine Originalteile sind oder nicht bestimmungsgemäß verwendet werden.
- Geräte, an denen Veränderungen oder Modifikationen vorgenommen wurden.
- Geringfügige Abweichungen von der Soll-Beschaffenheit, die für Wert und Gebrauchstauglichkeit des Geräts unerheblich sind.
- Geräte an denen eigenmächtig Reparaturen oder Reparaturen , insbesondere durch einen nicht autorisierten Dritten, vorgenommen wurden.
- Wenn die Kennzeichnung am Gerät bzw. die Identifikationsinformationen des Produktes (Maschinenaufkleber) fehlen oder unlesbar sind.
- Geräte die eine starke Verschmutzung aufweisen und daher vom Servicepersonal abgelehnt werden.

Schadensersatzansprüche sowie Folgeschäden sind von dieser Garantieleistung generell ausgeschlossen.

4. Die Garantiezeit beträgt regulär **24 Monate*** (12 Monate bei Batterien / Akkus) und beginnt mit dem Kaufdatum des Gerätes. Maßgeblich ist das Datum auf dem Original-Kaufbeleg. Garantieansprüche müssen jeweils nach Kenntniserlangung unverzüglich erhoben werden. Die Geltendmachung von Garantieansprüchen nach Ablauf der Garantiezeit ist ausgeschlossen. Die Reparatur oder der Austausch des Gerätes führt weder zu einer Verlängerung der Garantiezeit noch wird eine neue Garantiezeit durch diese Leistung für das Gerät oder für etwaige eingebaute Ersatzteile in Gang gesetzt. Dies gilt auch bei Einsatz eines Vor-Ort-Services. Das betroffene Gerät ist in gesäubertem Zustand zusammen mit einer Kopie des Kaufbelegs, - hierin enthalten die Angaben zum Kaufdatum und der Produktbezeichnung - der Kundendienststelle vorzulegen bzw. einzusenden. Wird ein Gerät unvollständig, ohne den kompletten Lieferumfang eingesendet, wird das fehlende Zubehör wertmäßig in Anrechnung / Abzug gebracht, falls das Gerät ausgetauscht wird oder eine Rückerstattung erfolgt. Teilweise oder komplett zerlegte Geräte können nicht als Garantiefall akzeptiert werden. Bei nicht berechtigter Reklamation bzw. außerhalb der Garantiezeit trägt der Käufer generell die Transportkosten und das Transportrisiko. **Einen Garantiefall melden Sie bitte vorab bei der Servicestelle (s.u.) an.** In der Regel wird vereinbart, dass das defekte Gerät mit einer kurzen Beschreibung der Störung per Abhol-Service (nur in Deutschland) oder - im Reparaturfall außerhalb des Garantiezeitraums - ausreichend frankiert, unter Beachtung der entsprechenden Verpackungs- und Versandrichtlinien, an die unten angegebene Serviceadresse eingesendet wird. **Beachten Sie bitte, dass Ihr Gerät (modellabhängig) bei Rücklieferung, aus Sicherheitsgründen - frei von allen Betriebsstoffen ist.** Das an unser Service-Center eingeschickte Produkt, muss so verpackt sein, dass Beschädigungen am Reklamationsgerät auf dem Transportweg vermieden werden. Nach erfolgter Reparatur / Austausch senden wir das Gerät frei an Sie zurück. Können Produkte nicht repariert oder ausgetauscht werden, kann nach unserem eigenen freien Ermessen ein Geldbetrag bis zur Höhe des Kaufpreises des mangelhaften Produkts erstattet werden, wobei ein Abzug aufgrund von Abnutzung und Verschleiß berücksichtigt wird. Diese Garantieleistungen gelten nur zugunsten des privaten Erstkäufers und sind nicht abtret- oder übertragbar.

5. Für die Geltendmachung Ihres Garantieanspruches **kontaktieren Sie bitte unser Service-Center**.

Bitte verwenden Sie vorzugsweise unser Formular auf unserer Homepage: https://www.scheppach.com/de/service

Bitte senden Sie uns keine Geräte ohne vorherige Kontaktaufnahme und Anmeldung bei unserem Service-Center.

Für die Inanspruchnahme dieser Garantiezusagen ist der Erstkontakt mit unserem Service-Center zwingende Voraussetzung.

https://www.scheppach.com/de/service

6. Bearbeitungszeit - Im Regelfall erledigen wir Reklamationssendungen innerhalb 14 Tagen nach Eingang in unserem Service-Center.

Sollte in Ausnahmefällen die genannte Bearbeitungszeit überschritten werden, so informieren wir Sie rechtzeitig.

7. Verschleißteile - Verschleißteile sind: a) mitgelieferte, an- und/oder eingebaute Batterien / Akkus sowie b) alle modellabhängigen Verschleißteile (siehe Bedienungsanleitung). Von der Garantieleistung ausgeschlossen sind tief entladene bzw. an Gehäuse und oder Batteriepolen beschädigte Batterien / Akkus.

8. Kostenvoranschlag - Von der Garantieleistung nicht oder nicht mehr erfasste Geräte reparieren wir gegen Berechnung. Auf Nachfrage bei unserem Service-Center können Sie die defekten Geräte für einen Kostenvoranschlag einsenden und ggf. dem Service-Center schriftlich (per Post, eMail) die Reparaturfreigabe erteilen. Ohne Reparaturfreigabe erfolgt keine weitere Bearbeitung.

9. Andere Ansprüche, als die oben genannten, können nicht geltend gemacht werden.

Die Garantiebedingungen gelten nur in der jeweils aktuellen Fassung zum Zeitpunkt der Reklamation und können ggf. unserer Homepage (www.scheppach.com) entnommen werden.

Bei Übersetzungen ist stets die deutsche Fassung maßgeblich.

Scheppach GmbH · Günzburger Str. 69 · 89335 Ichenhausen (Deutschland) · www.scheppach.com
Telefon: +800 4002 4002 (Service-Hotline/Freecall Rufnummer dt. Festnetz**) · Telefax +49 [0] 8223 4002 20 · E-Mail: service@scheppach.com · Internet: http://www.scheppach.com

* Produktabhängig auch über 24 Monate; länderbezogen können erweiterte Garantieleistungen gelten
** Verbindungskosten: kostenlos aus dem deutschen Festnetz
Änderungen dieser Garantiebedingungen ohne Voranmeldung behalten wir uns jederzeit vor.

Ersatzteile
Zubehör

Reparatur

Kontakt

Dokumente

Explanation of the symbols on the product

	**Warning!** Disregard results in a risk of death or injury, or damage to the tool!
	**Warning -** Read the operating manual to reduce the risk of injury.
	**Wear hearing protection.** Excessive noise can result in a loss of hearing.
	**Wear a dust protection mask.** When machining wood and other materials, harmful dust may be generated. Do not machine material containing asbestos!
	**Wear safety goggles.** Sparks created during work or fragments, chippings and dust ejected by the device can case sight loss.
	**Attention!** Before assembly, cleaning, modification, servicing, storage and transport, the device must be switched off and disconnected from the power supply.
	The product complies with the applicable European directives.
	The product complies with the applicable Serbian directives.

Table of contents: **Page:**

1. Introduction 20
2. Device description (Fig. 1) 20
3. Scope of delivery / Unpacking 20
4. Proper use 20
5. General safety instructions 21
6. Technical data 24
7. Unpacking 24
8. Assembly 25
9. Operation 25
10. Cleaning and maintenance 26
11. Electrical connection 26
12. Storage 27
13. Disposal and recycling 27
14. Troubleshooting 28
15. Declaration of conformity 302

1. Introduction

Manufacturer:
Scheppach GmbH
Günzburger Straße 69
D-89335 Ichenhausen

Dear Customer,
We hope your new product brings you much enjoyment and success.

Note:
In accordance with the applicable product liability laws, the manufacturer of this product assumes no liability for damage to the product or caused by the product arising from:

- Improper handling
- Non-compliance with the operating manual
- Repairs carried out by third parties, unauthorised specialists
- Installing and replacing non-original spare parts
- Improper use
- Failure of the electrical system in the event of the electrical regulations and VDE provisions 0100, DIN 57113 / VDE 0113 not being observed

Note:
The operating manual is part of this product. It includes important instructions for the safe, proper and economic operation of the product, for avoiding danger, for minimising repair costs and downtimes and for increasing the reliability and extending the service life of the product. In addition to the safety instructions in this operating manual, you must also observe the regulations applicable to the operation of the product in your country. Familiarise yourself with all operating and safety instructions before using the product. Only operate the product as described and for the specified areas of application. Keep the operating manual in a good place and hand over all documents when passing the product on to third parties.

2. Device description (Fig. 1)

Illustrations similar to:
Art. no. 5903109901, 5903110901, 5903109904

1. Protective panel
2. Spark protection
3. Grinding disc
4. Tool support
5. LED work lamp
6. Grinding disc guard
7. Hole for workbench assembly
8. Main switch (On/Off)

3. Scope of delivery / Unpacking

Item	Quantity	Designation
	1x	Bench grinder
3		Grinding disc (right grit: 60, left: 36) Art. no. 5903109901; 5903109904
3		Grinding disc (right grit: 100, left: 60) Art. no. 5903110901
1	2x	Protective panel
5	2x	LED work lamp
	4x	Type AAA batteries
4	2x	Tool support
	1x	Assembly material
	1x	Operating manual

4. Proper use

The bench grinder is a combination device for grinding and polishing metals, plastics and other materials using the appropriate grinding discs.

The machine complies with the applicable EC machinery directive.

- The safety, operating and maintenance specifications of the manufacturer, as well as the dimensions specified in the technical data, must be observed.
- Relevant accident prevention regulations and other generally recognized safety and technical rules must also be observed.
- The machine may only be used, maintained or repaired by competent persons who are familiar with it and have been informed of the dangers. The manufacturer shall not be liable for damage resulting from unauthorised changes to the machine.
- The machine may only be operated with original accessories and original tools from the manufacturer.
- The machine may only be used in the intended manner. Any use beyond this is improper. The user/operator, not the manufacturer, is responsible for damages or injuries of any type resulting from this.

- Please note that our equipment was not designed with the intention of use for commercial or industrial purposes. We assume no guarantee if the device is used in commercial or industrial applications, or for equivalent work.

Residual risks

Despite use as intended, specific risk factors cannot be entirely eliminated. Due to the design and layout of the machine, the following risks remain:

- Contact with the grinding disc in the uncovered area.
- Ejection of parts from damaged grinding discs.
- Ejection of workpieces and workpiece parts.
- Hearing damage when the necessary hearing protection is not used.
- Lung damage if suitable dust protection mask is not worn.
- Damage to health resulting from hand/arm vibration if the device is used over an extended period of time or if it is not properly operated and maintained.
- Hazard due to electrical power with the use of improper electrical connection cables.
- Furthermore, despite all precautions having been met, some non-obvious residual risks may still remain.
- Residual risks can be minimised if the “Safety instructions” and the “Proper use” are observed along with the whole of the operating instructions.

5. General safety instructions

General power tool safety warnings

⚠ WARNING!

Read all safety warnings, instructions, illustrations and specifications provided with this power tool.

Failure to follow all instructions listed below may result in electric shock, fire and/or serious injury.

Save all warnings and instructions for future reference.

The term “power tool” in the warnings refers to your mains-operated (corded) power tool or battery-operated (cordless) power tool.

1. Work area safety

a) **Keep your work area clean and well-lit.** Cluttered or dark areas invite accidents.

b) **Do not operate power tools in explosive atmospheres, such as in the presence of flammable liquids, gases or dust.** Power tools create sparks which may ignite the dust or fumes.

c) **Keep children and bystanders away while operating a power tool.** Distractions can cause you to lose control.

2. Electrical safety

a) **The connection plug of the electric tool must fit into the socket. Never modify the plug in any way. Do not use any adapter plugs with earthed (grounded) power tools.** Unmodified plugs and matching outlets will reduce risk of electric shock.

b) **Avoid body contact with earthed or grounded surfaces, such as pipes, radiators, ranges and refrigerators.** There is an increased risk of electric shock if your body is earthed or grounded.

c) **Keep your electric tools away from rain and moisture.** Water penetrating an electric device increases the risk of an electric shock.

d) **Do not abuse the cord. Never use the cord for carrying, pulling or unplugging the power tool. Keep cord away from heat, oil, sharp edges or moving parts.** Damaged or entangled cords increase the risk of electric shock.

e) **When operating a power tool outdoors, use an extension cord suitable for outdoor use.** Use of a cord suitable for outdoor use reduces the risk of electric shock.

f) **If operating a power tool in a damp location is unavoidable, use a residual current device (RCD) protected supply.** Use of an RCD reduces the risk of electric shock.

3. Personal safety

a) **Stay alert, watch what you are doing and use common sense when operating a power tool. Do not use a power tool while you are tired or under the influence of drugs, alcohol or medication.** A moment of inattention while operating power tools may result in serious personal injury.

b) **Wear personal protective equipment and always safety goggles.**
Protective equipment such as a dust mask, non-skid safety shoes, safety helmet or hearing protection used for appropriate conditions will reduce personal injuries.

c) **Prevent unintentional starting. Ensure the switch is in the off-position before connecting to power source and/or rechargeable battery, picking up or carrying the tool.** Carrying power tools with your finger on the switch or energising power tools that have the switch on invites accidents.

d) **Remove any adjusting tools or spanners/keys before turning the power tool on.** A wrench or a key left attached to a rotating part of the power tool may result in personal injury.

e) **Avoid abnormal postures. Make sure that you have secure footing and always maintain your balance.** This enables better control of the power tool in unexpected situations.

f) **Wear suitable clothing. Do not wear loose clothing or jewellery. Keep your hair and clothing away from moving parts.** Loose clothes, jewellery or long hair can be caught in moving parts.

g) **If devices are provided for the connection of dust extraction and collection facilities, ensure these are connected and properly used.** Using a dust extraction unit can reduce hazards caused by dust.

h) **Do not let familiarity gained from frequent use of tools allow you to become complacent and ignore tool safety principles.** A careless action can cause severe injury within a fraction of a second.

4. Power tool use and care

a) **Do not force the power tool. Use the correct power tool for your application.** The correct power tool will do the job better and safer at the rate for which it was designed.

b) **Do not use the power tool if the switch does not turn it on and off.** Any power tool that cannot be controlled with the switch is dangerous and must be repaired.

c) **Disconnect the plug from the power source and/or remove the battery pack, if detachable, from the power tool before making any adjustments, changing accessories, or storing power tools.** Such preventive safety measures reduce the risk of starting the power tool accidentally.

d) **Store idle power tools out of the reach of children and do not allow persons unfamiliar with the power tool or these instructions to operate the power tool.** Power tools are dangerous in the hands of untrained users.

e) **Maintain electric tools and accessories with care. Check for misalignment or binding of moving parts, breakage of parts and any other condition that may affect the power tool's operation. If damaged, have the power tool repaired before use.** Many accidents are caused by poorly maintained power tools.

f) **Always keep cutting tools sharp and clean.** Properly maintained cutting tools with sharp cutting edges are less likely to bind and are easier to control.

g) **Use electric tools, accessories and tool attachment, etc. according to these instructions. Take into account the working conditions and the work to be performed.** Use of the power tool for operations different from those intended could result in a hazardous situation.

h) **Keep handles and grasping surfaces dry, clean and free from oil and grease.** Slippery handles and grasping surfaces do not allow for safe handling and control of the tool in unexpected situations.

5. Service

a) **Only have your power tool repaired by qualified specialists and only with original spare parts.** This ensures that safety of the electric tool is maintained.

⚠ WARNING!

This power tool generates an electromagnetic field during operation. This field can impair active or passive medical implants under certain circumstances. In order to prevent the risk of serious or deadly injuries, we recommend that persons with medical implants consult with their physician and the manufacturer of the medical implant prior to operating the machine.

Safety instructions for table-top grinding machines

a) **Never use damaged tool attachments. Check tool attachments such as grinding discs for chipping and cracks before each use. Once you have checked and used the tool attachment, ensure that you and all other persons in the vicinity remain outside the plane of the rotating tool attachment and allow the device to run for 1 min. at the maximum speed.** Damaged tool attachments usually break during this test period.

b) **The permissible rotational speed for tool attachments must be at least as high as the maximum speed cited on the electric tool.** Accessories which rotate faster than the maximum permissible rate can break and throw pieces into the air.
c) **Never grind on the side surfaces of the grinding disc.** Grinding on the side surfaces can cause the grinding disc to break and fly apart.

Device-specific safety instructions for bench grinders

- Do not touch the mains cable if it is damaged or cut during operation. Immediately disconnect the mains plug and then have the device repaired exclusively by a specialist or the responsible service centre.
- Do not operate the device when it is damp or in a damp environment.
- When working outdoors, connect the device via a residual current circuit breaker (RCD) with a maximum trigger current of 30 mA. Only use an extension cable approved for outdoor use.
- Pull the mains plug out of the socket immediately in the event of danger.
- Always guide the mains cable backwards away from the device.
- Fire hazard due to flying sparks! Flying sparks occur when grinding metals. Therefore, make absolutely sure that no persons are endangered and that there are no flammable materials near the work area.

Warning! Toxic vapours!
Processing harmful/toxic dusts poses a health risk to the operator and anyone in the vicinity.
- Wear safety goggles, hearing protection, dust protection mask and protective gloves.

Danger of burning!
The workpiece becomes hot during grinding. Never touch it to the area to be machined and let it cool down sufficiently. Particularly when sanding for a longer period of time, always interrupt the grinding process and allow the workpiece to cool down before you continue grinding. A continuous operation of 10 minutes should not be exceeded.
- The double grinding machine is designed for dry surface grinding of metal surfaces. The device may only be used for dry grinding.
- Do not machine material containing asbestos. Asbestos is considered carcinogenic. Do not use damaged grinding discs.
- Only use grinding discs whose data match the machine's type plate. The orbital velocity should be equal to or greater than the specified number.
- Periodically readjust the protective holders (spark deflectors) and protective panels so that the wear of the grinding discs is evened out. Keep the distance as low as possible.
- Avoid contact with the running grinding disc.
- Do not operate the device unattended.
- Never misuse the device.
- Always make sure that the device is switched off before inserting the mains plug into the socket.
- Always switch on the device first and then guide the workpiece against the grinding disc. After machining, lift the workpiece and then switch off the device.
- Always hold the workpiece firmly with both hands.
- Make sure that you have a secure footing.
- Allow the grinding disc(s) to come to a complete stop after working on metals.
- Always disconnect the mains plug from the socket during breaks in work, before carrying out any work on the device and when it is not in use.
- Handle the device with care and attention. The device must always be clean, dry and free of oil or grease.
- Remain attentive at all times! Always pay attention to what you are doing and always use common sense. Never use the device when you are not concentrated or feel unwell.
- Grinding discs must be stored in such a way that they are not exposed to mechanical damage and damaging environmental influences.
- Do not use defective or deformed grinding discs.
- Check the setting of the spark protection frequently and adjust it according to the wear of the grinding disc. Keep the distance between the spark protection and the grinding disc as small as possible (not more than 2 mm).
- Check the setting of the tool support frequently and adjust it according to the wear of the grinding disc. Keep the distance between the spark protection and the grinding disc as small as possible (not more than 2 mm).
- Only use grinding discs whose hole fits exactly on the shaft of the bench grinder. Do not use grinding discs with too small a hole.
- Do not overtighten the washer nut.
- Do not grind with a cold grinding disc. Allow the grinding disc to idle for one minute before starting work.
- Do not grind on the side surfaces of the grinding disc. Grind only on the front side.
- Do not apply coolant directly on the grinding disc.

- Coolant can affect the bond strength of the grinding disc, causing it to fail.
- Sparks can be dangerous. Do not sand near flammable gases or liquids.
- Stand to the side of the grinding disc when switching on the device.
- Only true the grinding disc on the front side. Grinding on the side surfaces can make the grinding disc too thin for safe use.
- Grinding generates heat. Do not touch the workpiece until it has cooled down sufficiently.
- Only use grinding discs that are designed for safe use on the bench grinder. Do not use a grinding disc whose specified maximum rotational speed is lower than the speed specification of the device.

6. Technical data

	SM200L	SM200AL
Motor	230-240 V~ / 50 Hz	
Rated input	S1 250 W S2 10 min 500 W	
Speed	2980 rpm	
Grinding disc diameter	200 / 200 mm	
Grinding disc minimum diameter (after wear)	160 mm	
Diameter Grinding disc hole	15.88 mm	
Disc width left/ right	20 / 20 mm	20 / 40 mm
Work lamp	LED with 2x battery	
Weight	12 kg	13.5 kg
Battery type	R03	
Nominal capacity	2000 mAh	
Rated voltage	1.5 V	
Size	Micro AAA	

Subject to technical changes!

Duty cycle:
The duty cycle S2 10 min (short-time duty) states that the engine may only be continuously loaded with the rated power (500W) for the time specified on the data plate (10 min). Otherwise, it would heat up impermissibly. During the pause, the motor cools down again to its initial temperature.

Noise and vibration
The noise and vibration levels have been determined in accordance with EN 62841-1.

Sound pressure level L_{pA}	79 dB
Uncertainty K_{pA}	3 dB
Sound power level L_{WA}	92 dB
Uncertainty K_{WA}	3 dB

Vibration parameters (hand/arm vibration)

Vibration a_h	≤ 2.5 m/s²

Wear hearing protection.
Excessive noise can result in a loss of hearing.

Keep the noise level and vibration to a minimum!
- Only use faultless devices.
- Maintain and clean the device at regular intervals.
- Adapt your working methods to the device.
- Do not overload the device.
- Have the device checked if necessary.
- Switch the device off if it is not in use.
- Some examples of means for reducing the vibration stress are wearing gloves while using the tool and limiting work time. In the process all parts of the operating cycle must be taken into account (such as times in which the power tool is switched off or time in which it is switched on, but is not running under a load).

7. Unpacking

- Open the packaging and carefully remove the product.
- Remove the packaging material, as well as the packaging and transport safety devices (if present).
- Check whether the scope of delivery is complete.
- Check the product and accessory parts for transport damage. In the event of complaints the carrier must be informed immediately. Later claims will not be recognised.

- If possible, keep the packaging until the expiry of the warranty period.
- Familiarise yourself with the product by means of the operating manual before using for the first time.
- With accessories as well as wearing parts and replacement parts use only original parts. Spare parts can be obtained from your specialist dealer.
- When ordering please provide our article number as well as type and year of manufacture for the product.

⚠ WARNING!
The product and the packaging material are not children's toys! Do not let children play with plastic bags, films or small parts! There is a danger of choking or suffocating!

8. Assembly

Before connecting, make certain that the data on the type plate matches with the mains power data.
Always pull out the mains plug before carrying out adjustments on the device.
Pull out the mains plug before all maintenance and assembly work.

- The machine must be stable, i.e. bolted down on a workbench or similar.
- Prior to commissioning, all covers and safety devices must be mounted correctly.
- The grinding disc must be able to run freely.
- Before connecting the machine, make certain that the data on the type plate matches with the mains power data.

Safety instruction! Do not connect the device until all assembly and adjustment work has been completed and the operating manual and safety instructions have been read and understood.

8.1 Tool support (left and right) (Fig. 1, 2, 2.1)

SM200L

1. Fasten the tool support (4) to the grinding disc guard (6) with the mushroom head screw (M6x10) (a) and the star grip nut (b).
2. The distance between the grinding disc (3) and the tool support (4) must be set to max. 2 mm.

SM200AL

1. Fasten the tool support (4) to the grinding disc guard (6) with the wing screw (a) and washer (b).
2. The distance between the grinding disc (3) and the tool support (4) must be set to max. 2 mm.

8.2 Spark protection with LED work lamp (left and right) (Fig. 1, 3)

1. Fasten the spark guard (2) with LED work lamps (5) to the grinding disc guard (6) with two M5x8 pan head screws (c).
2. The distance to the grinding disc (3) should be not more than 2 mm. The distance between the spark guard (2) and the grinding disc (3) can be adjusted by slackening the two pan head screws (c).
3. Tighten the screws securely.

8.3 LED work lamp (Fig. 1, 4, 4.1, 4.2)

1. The lighting (5) can be switched on by pressing the switch (d) on the lamp. The lighting is switched off by pressing the switch again.
2. Open the battery compartment (Fig. 4.1) to insert/change the batteries (2x AAA R03 1.5 V).
3. Insert the batteries (2x on each side) (Fig. 4.2).
4. If you change the batteries dispose of the used batteries properly.
5. Replace the cover of the battery compartment in reverse order (Fig. 4.1).

8.4 Protective panels (Fig. 1, 5, 5.1)

1. Install the protective panel (1) on the LED work lamp (5) with the M5x55 mushroom head screw (e) and the knurled screw (f).
2. The protection is individually adjustable so that the user's eyes are protected during the grinding process.

9. Operation

⚠ Attention!
Always make sure the product is fully assembled before commissioning!

Switching on/off

- To switch on, set the ON/OFF switch (8) to the ON position.
- To switch off, set the ON/OFF switch (8) to the OFF position.

Do not start grinding until the device has reached its maximum speed.

Working instructions

- Note that the best results are achieved with low pressure of the workpiece on the grinding disc, as then work is done at a constant speed. Excessive pressure on the workpiece brakes the grinding disc or it comes to a standstill, this overloads the engine and does not accelerate the work process.

- For your own safety, always secure small workpieces with a bench vice or screw clamp.

Sanding
- Place the workpiece on the workpiece support (4) and slowly move it towards the grinding disc (3) at the desired angle until it touches it.
- To obtain an optimum grinding result and to wear the grinding disc (3) evenly, the workpiece should be moved slightly back and forth on the grinding disc (3).
- Always allow the workpiece to cool down.

Attention!
If the disc/wheel should jam while working, please remove your workpiece and wait until the device has reached its maximum speed again.

Changing the grinding disc
Attention: To prevent injuries caused by accidentally starting the bench grinder, always switch off the device (switch setting to “0”) and disconnect the mains plug from the socket before changing the grinding disc.
- Loosen the spark protection and protective panel and pull them out as far as possible, but do not detach them.
- Loosen the tool support and pull it out as far as possible.
- Undo the screws of the grinding wheel guard (6) and remove the guard.
- Remove the outer flange and the old grinding disc, put on the new grinding disc.

Note:
- Do not remove the cardboard discs attached to the sides of the new grinding disc, as these help to safeguard the flanges' grip against the grinding disc.
- Inspect the new grinding disc for cracks or other visible damage and discard if necessary.
- Replace the flange and nut.
- Do not overtighten the nut with a spanner, otherwise the grinding disc may break.
- Re-install the grinding disc guard (6) in the reverse order.
- Adjust the tool support, spark protection and protective panel again according to the assembly instructions.

10. Cleaning and maintenance

Disconnect the mains plug before carrying out any cleaning work.

Cleaning
- Keep protective devices, air vents and the motor housing free from dust and dirt. Rub the device clean with a clean cloth or blow it off with compressed air at low pressure.
- Clean the device directly after every use.
- Clean the device at regular intervals using a damp cloth and a little soft soap. Do not use any cleaning products or solvents; they could attack the plastic parts of the device. Make sure that no water can penetrate the device interior. Water penetrating an electric device increases the risk of an electric shock.

Maintenance
The device has no further internal parts that require maintenance.

Service information
With this product, it is necessary to note that the following parts are subject to natural or usage-related wear, or that the following parts are required as consumables.
Wearing parts*: Abrasives

* may not be included in the scope of delivery!

Spare parts and accessories can be obtained from our Service Centre. To do this, scan the QR code on the front page.

11. Electrical connection

The electrical motor installed is connected and ready for operation. The connection complies with the applicable VDE and DIN provisions. The customer's mains connection as well as the extension cable used must also comply with these regulations.

Damaged electrical connection cable
The insulation on electrical connection cables is often damaged.
This may have the following causes:
- Pressure points, where connection cables are passed through windows or doors.
- Kinks where the connection cable has been improperly fastened or routed.
- Places where the connection cables have been cut due to being driven over.
- Insulation damage due to being ripped out of the wall outlet.

- Cracks due to the insulation ageing.

Such damaged electrical connection cables must not be used and are life-threatening due to the insulation damage.
Check the electrical connection cables for damage regularly. Ensure that the connection cables are disconnected from electrical power when checking for damage.

Electrical connection cables must comply with the applicable VDE and DIN provisions. Only use connection cables with the designation H05VV-F.
The printing of the type designation on the connection cable is mandatory.

AC motor
- The mains voltage must be 230-240 V~.
- Extension cables up to 25 m long must have a cross-section of 1.5 mm².

Connections and repair work on the electrical equipment may only be carried out by electricians.

Please provide the following information in the event of any enquiries:
- Type of current for the motor
- Machine data - type plate
- Motor data - type plate

Connection type Y
If it is necessary to replace the mains connection cable, this must be done by the manufacturer or their representative to avoid safety hazards.

12. Storage

Store the device and its accessories in a dark, dry and frost-free place that is inaccessible to children. The optimum storage temperature is between 5 and 30 °C. Keep the power tool in its original packaging.

13. Disposal and recycling

Notes for packaging



The packaging materials are recyclable. Please dispose of packaging in an environmentally friendly manner.

Notes on the electrical and electronic equipment act (ElektroG)



Waste electrical and electronic equipment does not belong in household waste, but must be collected and disposed of separately!
- Used batteries or rechargeable batteries that are not installed permanently in the old device must be removed non-destructively before disposal! Their disposal is regulated by the battery act.
- Owners or users of electrical and electronic devices are legally obliged to return them after use.
- The end user is responsible for deleting their personal data from the old device being disposed of!
- The symbol of the crossed-out dustbin means that waste electrical and electronic equipment must not be disposed of with household waste.
- Waste electrical and electronic equipment can be handed in free of charge at the following places:
  - Public disposal or collection points (e.g. municipal works yards).
  - Points of sale of electrical appliances (stationary and online), provided that dealers are obliged to take them back or offer to do so voluntarily.
  - Up to three waste electrical devices per type of device, with an edge length of no more than 25 centimetres, can be returned free of charge to the manufacturer without prior purchase of a new device from the manufacturer or taken to another authorised collection point in your vicinity.
  - Further supplementary take-back conditions of the manufacturers and distributors can be obtained from the respective customer service.
- If the manufacturer delivers a new electrical device to a private household, the manufacturer can arrange for the free collection of the old electrical device upon request from the end user. Please contact the manufacturer's customer service for this.
- These statements only apply to devices installed and sold in the countries of the European Union and which are subject to the European Directive 2012/19/EU. In countries outside the European Union, different regulations may apply to the disposal of waste electrical and electronic equipment.

Information on the battery act [BattG]



Old batteries and rechargeable batteries do not belong in household waste, but must be collected or disposed of separately!

- For safe removal of batteries or rechargeable batteries from the electrical device and for information on their type or chemical system, please refer to the additional information in the operating or assembly instructions.
- Owners or users of batteries and rechargeable batteries are legally obliged to return them after use. The return is limited to household quantities.
- Old batteries may contain pollutants or heavy metals that can harm the environment or human health. Recycling old batteries and using the resources they contain helps to protect these two important issues.
- The symbol of the crossed-out dustbin means that batteries and rechargeable batteries must not be disposed of with household waste.
- If the signs Hg, Cd or Pb are also located below the dustbin symbol, this stands for the following:
  - Hg: Battery contains more than 0.0005% mercury
  - Cd: Battery contains more than 0.002% cadmium
  - Pb: Battery contains more than 0.004% lead
- Rechargeable batteries and batteries can be returned free of charge to the following places:
  - Public disposal or collection points (e.g. municipal works yards)
  - Sales points for batteries and rechargeable batteries
  - Take-back points of the common take-back system for old device batteries
  - Take-back point of the manufacturer (if not a member of the common take-back system)
- These statements are only valid for rechargeable batteries and batteries sold in the countries of the European Union and subject to the European Directive 2006/66/EC.
- Different provisions can apply to the disposal of rechargeable batteries and batteries in countries outside the European Union.

14. Troubleshooting

Problem	Possible causes	Remedies
Engine does not run.	Engine, cable or connector defective, fuses burnt.	Have the machine checked by a specialist. Never repair the engine yourself. Attention! Check the fuses and replace them if necessary.
The engine starts slowly and does not reach the operating speed.	Voltage too low, coils damaged, capacitor burnt.	Have the power supply company check the voltage. Have the engine checked by a specialist. Have the capacitor replaced by a specialist.
Engine producing excessive noise.	Coils damaged, motor defective.	Have the engine checked by a specialist.
Engine does not reach full power.	Circuits in the network are overloaded (lamps, other motors, etc.).	Do not use any other devices or engines on the same circuit.
Motor overheats easily.	Overloading of the engine, insufficient cooling of the engine.	Avoid overloading the engine during grinding and remove dust from the engine to ensure optimum engine cooling.

Explication des symboles sur le produit

	**Avertissement !** En cas de non-respect des instructions, risque de blessures graves, voire mortelles, ou d'endommagement de l'outil !
	**Avertissement -** Pour réduire le risque de blessures, lire la notice d'utilisation !
	**Portez une protection auditive.** Les nuisances sonores peuvent entraîner une perte d'audition.
	**Porter un masque de protection contre les poussières.** L'usinage du bois et d'autres matériaux peut générer des poussières nocives. Ne pas usiner de matériaux contenant de l'amiante !
	**Portez des lunettes de protection.** Les étincelles générées pendant le travail, de même que les éclats, copeaux et poussières s'échappant de l'appareil peuvent faire perdre la vue.
	**Attention !** Avant le montage, le nettoyage, la modification, la réparation, le stockage et le transport, désactiver et débrancher l'appareil de l'alimentation.
	Le produit respecte les directives européennes en vigueur.
	Le produit respecte les directives serbes en vigueur.

Table des matières: **Page:**

1. Introduction 31
2. Description de l'appareil (fig. 1) 31
3. Fournitures/déballage 31
4. Utilisation conforme 31
5. Consignes de sécurité générales 32
6. Caractéristiques techniques 35
7. Déballage 36
8. Montage 36
9. Utilisation 37
10. Nettoyage et maintenance 38
11. Raccordement électrique 38
12. Stockage 39
13. Élimination et recyclage 39
14. Dépannage 40
15. Déclaration de conformité 302



1. Introduction

Fabricant :
Scheppach GmbH
Günzburger Straße 69
D-89335 Ichenhausen

Cher client,
Nous espérons que votre nouveau produit vous apportera satisfaction et de bons résultats.

Remarque :
Conformément à la loi en vigueur sur la responsabilité du fait des produits, le fabricant de ce produit n'est pas responsable des dommages survenus sur ce produit dans les cas suivants :

- Manipulation incorrecte
- Non-respect de la notice d'utilisation
- Réparations effectuées par des tiers, des spécialistes non autorisés
- Montage et remplacement des pièces de rechange non originales
- Utilisation non conforme
- Défaillances de l'installation électrique en cas d'inobservation des prescriptions électriques et des dispositions de la VDE 0100 et de la norme DIN 57113/VDE 0113

Attention :
Le mode d'emploi fait partie du produit. Il contient des remarques importantes sur l'utilisation sécuritaire, réglementaire et économique du produit et sur la façon d'éviter les dangers, de limiter les frais de réparation, de réduire les périodes d'arrêt et d'augmenter la fiabilité et la durée de vie du produit. Outre les dispositions de sécurité figurant dans ce mode d'emploi, vous devez absolument observer les prescriptions concernant le fonctionnement du produit en vigueur dans votre pays. Avant d'utiliser le produit, familiarisez-vous avec les consignes de sécurité et d'utilisation. Utilisez le produit uniquement conformément aux descriptions et pour les domaines d'utilisation prescrits. Conservez bien le mode d'emploi et transmettez tous les documents en cas de remise du produit à un tiers.

2. Description de l'appareil (fig. 1)

Illustrations similaires :
N° d'art. 5903109901, 5903110901, 5903109904

1. Écran de protection
2. Protection contre les étincelles
3. Meules
4. Porte-outils
5. Lampe de travail LED
6. Protège-meule
7. Alésage pour le montage sur établi
8. Interrupteur principal (marche/arrêt)

3. Fournitures/déballage

Pos.	Quantité	Désignation
	1x	Touret à meuler
3		Meules (granulométrie à droite : 60, à gauche : 36) N° d'art. 5903109901; 5903109904
3		Meules (granulométrie à droite : 100, à gauche : 60) N° d'art. 5903110901
1	2x	Écran de protection
5	2x	Lampe de travail LED
	4x	Piles AAA
4	2x	Porte-outils
	1x	Matériel de montage
	1x	Mode d'emploi

4. Utilisation conforme

Le touret à meuler est un appareil combiné qui sert au meulage et au polissage des métaux, des plastiques et d'autres matériaux à l'aide des meules correspondantes.

La machine correspond à la directive CE sur les machines en vigueur.

- Respecter les prescriptions de sécurité, de travail et de maintenance du fabricant, ainsi que les dimensions indiquées dans les caractéristiques techniques.
- Les instructions de prévention des accidents concernées et autres règles techniques de sécurité généralement admises doivent être observées.
- La machine ne doit être utilisée, entretenue ou réparée que par des spécialistes familiarisés avec cette dernière et informés des dangers. Toute modification arbitraire de la machine annule toute garantie du fabricant pour les dommages en résultant.
- La machine ne doit être utilisée qu'avec des accessoires originaux et des outils originaux du fabricant.

- La machine doit être utilisée selon les dispositions correspondantes. Toute autre utilisation est considérée comme étant non conforme. Le fabricant décline toute responsabilité quant aux dommages ou blessures qui en résulteraient. Dans ce cas, l'utilisateur/opérateur est le seul responsable.
- Remarque : conformément aux dispositions, nos appareils n'ont pas été conçus pour une utilisation commerciale, artisanale ou industrielle. Nous déclinons toute responsabilité si l'appareil est utilisé dans des exploitations commerciales, artisanales ou industrielles, ou dans le cadre d'activités comparables.

Risques résiduels
Même si le matériel est utilisé de manière confirme, il existe certains facteurs de risques résiduels qui ne peuvent pas être entièrement éliminés. De par la construction et la structure de la machine, les points suivants peuvent se produire :

- Contact avec la meule dans la zone non protégée.
- Projection de pièces de la meule endommagée.
- Projection de pièces usinées et de morceaux de pièces usinées.
- Dommages au niveau de l'ouïe en cas de négligence quant au port de la protection auditive nécessaire.
- Lésions des poumons en l'absence de masque de protection contre les poussières adapté.
- Dommages pour la santé résultant des vibrations exercées sur les mains/bras si l'appareil est utilisé pendant une période prolongée ou si le guidage ou la maintenance ne sont pas réalisés correctement.
- Danger dû au courant en cas d'utilisation de ligne de raccordement électrique non conformes.
- En outre, et ce malgré toutes les mesures préventives prises, des risques résiduels cachés peuvent demeurer.
- Les risques résiduels peuvent être minimisés en observant les consignes de sécurité et l'utilisation conforme aux dispositions ainsi que les instructions d'utilisation de manière générale.

5. Consignes de sécurité générales

Consignes de sécurité générales pour les outils électriques

⚠ AVERTISSEMENT !
Lisez toutes les consignes de sécurité, les instructions, les illustrations et les caractéristiques techniques fournies avec cet outil électrique.

Toute négligence dans le respect des instructions suivantes peut entraîner un choc électrique, un incendie et/ou des blessures graves.

Conserver à l'avenir toutes les consignes de sécurité et instructions.
Le terme d'« outil électrique » utilisé dans les consignes de sécurité désigne les outils électriques sur secteur (avec câble secteur) ou les outils électriques sur batterie (sans câble secteur).

1. Sécurité au poste de travail

a) **Faire en sorte que la zone de travail soit propre et bien éclairée.** Le désordre ou des zones de travail non éclairées peuvent entraîner des accidents.
b) **Ne pas utiliser l'outil électrique dans un environnement propice aux explosions, où se trouvent des liquides, gaz ou poussières inflammables.** Les outils électriques génèrent des étincelles, susceptibles de mettre le feu à la poussière ou aux vapeurs.
c) **Pendant l'utilisation de l'outil électrique, maintenir les enfants et tiers à bonne distance.** Toute déviation peut entraîner une perte de contrôle de l'outil électrique.

2. Sécurité électrique

a) **Le connecteur de raccordement de l'outil électrique doit correspondre à la prise. Ne modifier d'aucune manière le connecteur. N'utiliser aucun connecteur adaptateur avec des outils électriques mis à la terre.** Des connecteurs non modifiés et fiches adaptées réduisent le risque de choc électrique.
b) **Éviter tout contact corporel avec les surfaces mises à la terre, par exemple, tuyaux, chauffages, fours et réfrigérateurs.** Si le corps est mis à la terre, le risque de choc électrique est plus important.
c) **Mettre vos outils électriques à l'abri de la pluie ou de l'humidité.** La pénétration d'eau dans un appareil électrique augmente le risque de choc électrique.
d) **Ne pas utiliser le câble de raccordement pour transporter ou suspendre l'outil électrique, ni pour débrancher le connecteur de la prise de courant. Maintenir le câble de raccordement à l'abri de la chaleur, de l'huile, des arêtes coupantes ou des pièces mobiles.** Des câbles de raccordement endommagés ou emmêlés augmentent le risque de choc électrique.

e) **Si l'outil électrique est utilisé à l'extérieur, se servir d'une rallonge autorisée pour l'extérieur.** Le recours à une rallonge convenant à l'extérieur réduit le risque de choc électrique.

f) **Si l'outil électrique doit impérativement être utilisé en milieu humide, utiliser un disjoncteur différentiel.** L'utilisation d'un disjoncteur différentiel réduit le risque de choc électrique.

3. Sécurité des personnes

a) **Se montrer attentif et faire attention à ses actes et procéder avec prudence lors du travail avec un outil électrique. Ne pas utiliser l'outil électrique en cas de fatigue ou si l'on est sous l'influence de drogues, de l'alcool ou de médicaments.** Tout moment d'inattention lors de l'utilisation de l'outil électrique peut conduire à des blessures extrêmement graves.

b) **Toujours porter un équipement de protection individuelle et des lunettes de protection.** Quel que soit le type d'outil électrique et son mode d'utilisation, le port d'un équipement de protection individuelle, tel qu'un masque anti-poussières, des chaussures de sécurité antidérapantes, un casque de protection ou une protection auditive réduit le risque de blessures.

c) **Éviter toute mise en service involontaire. Veiller à ce que l'outil électrique soit arrêté avant de le brancher sur l'alimentation électrique et/ou la batterie, de le prendre ou de le porter.** Le fait de porter l'outil électrique avec le doigt sur l'interrupteur ou alors que l'outil électrique est activé et raccordé à l'alimentation électrique peut entraîner des accidents.

d) **Avant d'activer l'outil électrique, retirer les outils de réglage ou clés de serrage.** Tout outil ou clé se trouvant dans une pièce rotative de l'outil électrique peut entraîner des blessures.

e) **Évitez toute position du corps anormale. Veiller à conserver une position stable et à toujours maintenir son équilibre.** Ainsi, il est possible de mieux contrôler l'outil électrique en cas de situation inattendue.

f) **Porter des vêtements adaptés. Ne pas porter de vêtements amples ou de bijoux. Maintenir les cheveux et vêtements à bonne distance des pièces mobiles.** Les vêtements amples, bijoux ou cheveux longs risquent d'être happés par les pièces mobiles.

g) **Si des dispositifs d'aspiration et de collecte des poussières peuvent être montés, veiller à ce qu'ils soient raccordés et utilisés correctement.** Le recours à une aspiration des poussières peut réduire les risques liés à la poussière.

h) **Ne pas se laisser aller à une fausse impression de sécurité et négliger de respecter les règles de sécurité applicables aux outils électriques, même une fois parfaitement familiarisé avec l'utilisation de cet outil électrique.** Toute manipulation négligente peut entraîner des blessures graves en quelques fractions de seconde.

4. Utilisation et manipulation de l'outil électrique

a) **Ne pas surcharger l'outil électrique. Utiliser l'outil électrique qui convient au travail à réaliser.** L'outil électrique adapté fonctionne en effet de manière plus satisfaisante et plus sûre dans la plage de puissance indiquée.

b) **Ne pas utiliser un outil électrique dont l'interrupteur est défectueux.** Un outil électrique qu'il est devenu impossible d'activer ou de désactiver représente un danger et doit être réparé.

c) **Retirer le connecteur de la prise de courant et/ou retirer la batterie amovible avant d'entreprendre de régler l'appareil, de remplacer les pièces de l'outil d'insertion ou de déposer l'outil électrique.** Cette mesure de sécurité empêche le démarrage impromptu de l'outil électrique.

d) **Conserver les outils électriques inutilisés hors de portée des enfants. L'outil électrique ne doit pas être utilisé par des personnes qui ne sont pas familières de ces outils ou qui n'ont pas lu ces instructions.** Les outils électriques représentent un danger s'ils sont utilisés par des personnes inexpérimentées.

e) **Prendre soin des outils électriques et accessoires. Vérifier si les pièces mobiles fonctionnent parfaitement, ne sont pas bloquées ou si certaines pièces sont cassées ou si endommagées qu'elles nuisent au bon fonctionnement de l'outil électrique. Faire réparer les pièces endommagées avant d'utiliser l'outil électrique.** De nombreux accidents sont dus à des outils électriques mal entretenus.

f) **Maintenir les outils de coupe aiguisés et propres.** Des outils de coupe bien entretenus, aux arêtes de coupe aiguisées, se coincent moins et sont plus faciles à guider.

g) **Utiliser l'outil électrique, les accessoires, les outils auxiliaires, etc. conformément à ces instructions. Tenez compte des conditions de travail et de l'activité à réaliser.** Toute utilisation des outils électriques dans des buts autres que ceux prévus peut entraîner des situations de danger.

h) **Veillez à ce que les poignées et leurs surfaces de préhension soient sèches, propres et exemptes d'huile et de graisse.** Des poignées et surfaces de préhension de poignées glissantes compromettent la sécurité d'utilisation et de contrôle de l'outil électrique dans les situations inattendues.

5. Service après-vente

a) **Ne confier la réparation de l'outil électrique qu'à des spécialistes qualifiés et utiliser uniquement des pièces de rechange d'origine.** Ainsi, la sécurité de l'outil électrique est garantie.

⚠ AVERTISSEMENT !

Pendant son fonctionnement, cet outil électrique génère un champ électromagnétique. Ce champ peut dans certaines circonstances nuire aux implants médicaux actifs ou passifs. Pour réduire les risques de blessures graves voire mortelles, nous recommandons aux personnes porteuses d'implants médicaux de consulter leur médecin, ainsi que le fabricant de leur implant avant d'utiliser la machine.

Consignes de sécurité applicables aux meuleuses d'établi

a) **Ne jamais utiliser d'outils auxiliaires endommagés. Avant chaque utilisation, vérifier que les outils auxiliaires comme les meules ne présentent pas de fissures ou d'éclats. Une fois l'outil auxiliaire contrôlé et mis en place, les personnes se trouvant à proximité et vous-même doivent se placer hors de portée de l'outil auxiliaire en rotation. Laisser l'appareil fonctionner pendant 1 minute à vitesse de rotation maximale.** Normalement, les outils auxiliaires endommagés cèdent pendant cette période de test.

b) **La vitesse de rotation autorisée de l'outil auxiliaire doit être au moins égale à la vitesse maximale indiquée sur l'outil électrique.** Un accessoire qui tourne plus vite que la vitesse autorisée risque de se casser et d'être projeté.

c) **Ne jamais meuler un objet sur les côtés d'une meule.** Le meulage sur les côtés d'une meule peut faire éclater la meule en deux morceaux.

Consignes de sécurité propres au touret à meuler

- Ne touchez pas le câble d'alimentation s'il peut être endommagé ou sectionné pendant le fonctionnement. Débranchez immédiatement la fiche secteur et faites ensuite réparer l'appareil uniquement par un spécialiste ou le service après-vente compétent.
- N'utilisez pas l'appareil s'il est humide ou se trouve dans un environnement humide.
- Lorsque vous travaillez à l'extérieur, raccordez l'appareil à un interrupteur de protection différentiel (FI) d'un courant de déclenchement de 30 mA maximum. Utilisez un câble rallonge conçu pour l'extérieur.
- En cas de danger, débranchez immédiatement la fiche secteur de la prise de courant.
- Éloignez toujours le câble d'alimentation de l'appareil par l'arrière.
- Risque d'incendie dû aux projections d'étincelles ! Le meulage des métaux génère des projections d'étincelles. Veillez donc impérativement à ne mettre personne en danger et à ce qu'aucun matériau inflammable ne se trouve à proximité de la zone de travail.

Avertissement ! Vapeurs toxiques !

L'usinage de poussières nocives/toxiques représente un danger pour les opérateurs ou les personnes se trouvant à proximité.

- Portez des lunettes de protection, une protection auditive, un masque de protection contre les poussières et des gants de protection.

Risque de brûlures !

La pièce usinée chauffe pendant le meulage. Ne posez jamais vos mains sur la zone à usiner et laissez-la refroidir suffisamment. Lors des longs travaux de meulage, arrêtez régulièrement l'usinage et laissez refroidir la pièce usinée avant de reprendre le meulage. Le fonctionnement continu ne doit pas dépasser 10 minutes.

- Le touret à meuler est conçu pour le meulage à sec de surfaces métalliques. L'appareil doit uniquement être utilisé pour le meulage à sec.
- N'usinez pas de matériaux contenant de l'amiante. L'amiante est cancérigène. N'utilisez pas de meule endommagée.

- Utilisez uniquement les meules dont les caractéristiques correspondent à la plaque signalétique de la machine. La vitesse de rotation doit être identique ou supérieure au chiffre indiqué.
- Ajustez régulièrement l'interrupteur de protection (pare-étincelles) et l'écran de protection afin d'équilibrer l'usure des meules. Observez un écart aussi faible que possible.
- Évitez tout contact avec la meule en rotation.
- N'utilisez pas l'appareil sans surveillance.
- Toute utilisation non conforme de l'appareil est interdite.
- Vérifiez toujours que l'appareil est coupé avant de brancher la fiche secteur dans la prise de courant.
- Mettez toujours l'appareil en marche avant d'approcher la pièce usinée de la meule. Après l'usinage, retirez la pièce usinée et arrêtez ensuite l'appareil.
- Tenez toujours la pièce usinée fermement à deux mains.
- Veillez à avoir une position stable.
- Après l'usinage de métaux, laissez la meule s'arrêter complètement.
- Faites des pauses et, avant tout travail sur l'appareil ainsi qu'en cas de non-utilisation, débranchez toujours la fiche secteur de la prise de courant.
- Manipulez l'appareil avec prudence et soin. L'appareil doit toujours être propre, sec et exempt d'huile et de graisse.
- Restez constamment attentif ! Soyez toujours conscient de ce que vous faites et soyez raisonnable. N'utilisez pas l'appareil lorsque vous n'êtes pas concentré ou que vous ne vous sentez pas bien.
- Stockez les meules afin qu'elles ne soient exposées à aucune sollicitation mécanique ni influence météorologique néfaste.
- N'utilisez pas de meules défectueuses ou déformées.
- Contrôlez régulièrement le réglage de la protection contre les étincelles et ajustez l'usure de la meule en conséquence. L'écart entre la protection contre les étincelles et la meule doit être aussi petit que possible (ne doit jamais dépasser 2 mm).
- Contrôlez régulièrement le réglage du porte-outils et ajustez l'usure de la meule en conséquence. L'écart entre la protection contre les étincelles et la meule doit être aussi petit que possible (ne doit jamais dépasser 2 mm).
- Utilisez uniquement les meules dont l'alésage est parfaitement adapté à l'arbre du touret à meuler. N'utilisez pas de meule dont l'alésage est trop petit.
- Ne serrez pas l'écrou de meule trop fort.
- Ne poncez pas avec une meule froide. Laissez tourner la meule en marche à vide pendant une minute avant de commencer les travaux.
- Ne meulez pas sur les côtés de la meule. Meulez uniquement sur la face avant.
- N'appliquez pas directement de liquide de refroidissement sur la meule. Le liquide de refroidissement peut nuire à la force de liaison de la meule et causer sa panne.
- Les étincelles peuvent être dangereuses. Ne meulez pas à proximité de gaz ou liquides inflammables.
- Tenez-vous sur le côté de la meule lors de la mise en marche de l'appareil.
- Rabotez uniquement la meule sur la face avant. Le meulage sur les côtés d'une meule peut rendre la meule trop fine pour une utilisation sûre.
- Le meulage génère de la chaleur. Ne touchez la pièce usinée que lorsqu'elle a suffisamment refroidi.
- Utilisez uniquement les meules permettant une utilisation sûre sur le touret à meuler. N'utilisez pas de meule dont la vitesse de rotation maximale indiquée est inférieure au régime indiqué sur l'appareil.

6. Caractéristiques techniques

	SM200L	**SM200AL**
Moteur	230-240 V~/50 Hz	
Puissance absorbée	S1 250 W S2 10 min 500 W	
Régime	2980 min^{-1}	
Diamètre de la meule	200/200 mm	
Diamètre minimal de la meule (après usure)	160 mm	
Diamètre Alésage de la meule	15,88 mm	
Largeur du disque à gauche/ droite	20/20 mm	20/40 mm
Lampe de travail	LED avec 2 piles	
Poids	12 kg	13,5 kg
Type de pile	R03	

Capacité nominale	2 000 mAh
Tension nominale	1,5 V
Dimensions	Micro AAA

Sous réserve de modifications techniques !

Durée d'activation :
La durée d'activation S2 10 min (fonctionnement de courte durée) signifie que le moteur peut uniquement charger en continu à la puissance nominale (500 W) pendant la durée indiquée sur la plaque signalétique (10 min). Sinon, il risque de chauffer excessivement. La pause permet au moteur de refroidir à sa température initiale.

Bruits et vibrations
Les valeurs de bruit et de vibrations ont été calculées conformément à la norme EN 62841-1.

Niveau de pression sonore L_{pA}	79 dB
Incertitude K_{pA}	3 dB
Niveau de puissance sonore L_{WA}	92 dB
Incertitude K_{WA}	3 dB

Valeurs de référence de vibrations (vibrations bras-main)

Vibration a_h	≤ 2,5 m/s²

Portez une protection auditive.
Les nuisances sonores peuvent entraîner une perte d'audition.

Limitez au maximum le développement de bruit et les vibrations !
- Utilisez uniquement des appareils en parfait état.
- Procédez régulièrement à la maintenance et au nettoyage de l'appareil.
- Adaptez votre mode de travail à l'appareil.
- Ne surchargez pas l'appareil.
- Faites au besoin contrôler l'appareil.
- Arrêtez l'appareil lorsqu'il n'est pas utilisé.
- Voici quelques exemples de mesures pouvant être prises afin de réduire la charge de vibrations : porter des gants lors de l'utilisation de l'outil ou limitation du temps de travail.

  À ce niveau, tous les éléments du cycle de fonctionnement doivent être pris en charge (par exemple, délais dans lesquels l'outil électrique est arrêté et dans lesquels il est activé mais sans charge).

7. Déballage

- Ouvrez l'emballage et sortez délicatement le produit.
- Retirez le matériau d'emballage, ainsi que les protections d'emballage et de transport (s'il y a lieu).
- Vérifiez que les fournitures sont complètes.
- Vérifiez que le produit et les accessoires n'ont pas été endommagés lors du transport. En cas de réclamations, le livreur doit en être informé immédiatement. Les réclamations ultérieures ne seront pas acceptées.
- Conservez si possible l'emballage jusqu'à la fin de la période de garantie.
- Familiarisez-vous avec le produit à l'aide de la notice d'utilisation avant de commencer à l'utiliser.
- N'utilisez que des pièces d'origine pour les accessoires ainsi que les pièces d'usure et de rechange. Vous trouverez les pièces de rechange chez votre revendeur.
- Lors de la commande, indiquez la référence, ainsi que le type et l'année de construction du produit.

⚠ AVERTISSEMENT !
Le produit et les matériaux d'emballage ne sont pas des jouets ! Les enfants ne doivent pas jouer avec les sacs en plastique, films d'emballage et pièces de petite taille ! Il existe un risque d'ingestion et d'étouffement !

8. Montage

Avant de raccorder la machine, vérifier que les indications figurant sur la plaque signalétique correspondent aux données du secteur.
Toujours débrancher la fiche secteur avant d'effectuer des réglages sur l'appareil.
Débranchez la fiche secteur avant tous travaux de maintenance et de montage.
- La machine doit être installée de manière stable, autrement dit, vissée sur un établi de travail ou une structure similaire.
- Avant la mise en service, tous les capots et dispositifs de sécurité doivent être montés correctement.
- Les meules doivent pouvoir tourner librement.

- Avant de raccorder la machine, vérifiez que les indications figurant sur la plaque signalétique correspondent aux données du secteur.

Consigne de sécurité ! Ne raccordez l'appareil que lorsque tous les travaux de montage et de réglage ont été effectués, que la notice d'utilisation et que les consignes de sécurité ont été lues et comprises.

8.1 Porte-outils (gauche et droite) (fig. 1, 2, 2.1)

SM200L

1. Serrez le porte-outils (4) sur le protège-meule (6) avec une vis à tête bombée (M6x10) (a) et un écrou à poignée-étoile (b).
2. La distance entre la meule (3) et le porte-outils (4) ne doit pas dépasser 2 mm.

SM200AL

1. Serrez le porte-outils (4) sur le protège-meule (6) avec une vis papillon (a) et une rondelle (b).
2. La distance entre la meule (3) et le porte-outils (4) ne doit pas dépasser 2 mm.

8.2 Protection contre les étincelles avec lampe de travail LED (gauche et droite) (fig. 1, 3)

1. Serrez la protection contre les étincelles (2) avec lampes de travail LED (5) sur le protège-meule (6) avec, de chaque côté, 2 vis à tête bombée M5x8 (c).
2. La distance avec la meule (3) ne doit pas dépasser 2 mm. Desserrez les deux vis à tête bombée (c) pour régler l'écart entre la protection contre les étincelles (2) et la meule (3).
3. Serrez bien les vis.

8.3 Lampe de travail LED (fig. 1, 4, 4.1, 4.2)

1. L'éclairage (5) peut être activé en appuyant sur le commutateur (d) de la lampe. Un nouvel actionnement désactive à nouveau l'éclairage.
2. Pour insérer/remplacer les piles (2x AAA R03 1,5 V), ouvrez le compartiment à piles (fig. 4.1).
3. Insérer les piles (2x par côté) (fig. 4.2).
4. Si vous remplacez les piles, éliminez correctement les piles usagées.
5. Remettez le couvercle du compartiment à piles dans l'ordre inverse (fig. 4.1).

8.4 Écran de protection (fig. 1, 5, 5.1)

1. Montez l'écran de protection (1) avec une vis à tête bombée M5x55 (e) et une vis moletée (f) sur la lampe de travail LED (5).
2. La protection se règle individuellement afin de protéger les yeux de l'utilisateur pendant le meulage.

9. Utilisation

⚠ Attention !

Avant la mise en service, monter impérativement le produit en entier !

Mise en marche/arrêt

- Pour procéder à l'activation, mettez l'interrupteur On/Off (8) en position ON.
- Pour couper l'appareil, mettez l'interrupteur On/Off (8) en position OFF.

Ne pas commencer à poncer tant que l'appareil n'a pas atteint son régime maximal.

Consignes de travail

- Les meilleurs résultats sont obtenus avec une faible pression de la pièce usinée sur la meule car le régime est alors constant. Une pression excessive sur la pièce usinée freine la meule ou l'arrête. Le moteur subit une surcharge et n'accélère pas le processus de travail.
- Pour sa propre sécurité, fixer toujours les petites pièces à usiner avec un étau ou un serre-joint.

Ponçage

- Placez la pièce usinée sur le support de pièce (4) et guidez-la lentement selon l'angle souhaité sur la meule (3) jusqu'à ce qu'elle la touche.
- Pour obtenir un résultat de meulage optimal et user la meule (3) uniformément, la pièce usinée doit être déplacée légèrement d'avant en arrière sur la meule (3).
- Laisser toujours refroidir la pièce usinée.

Attention !

Si le disque se bloque pendant le travail, retirer la pièce usinée et attendre que l'appareil ait à nouveau atteint son régime maximal.

Remplacement de la meule

Attention : Pour éviter les blessures dues à un démarrage par inadvertance du touret à meuler, l'appareil doit toujours être désactivé (position d'interrupteur sur « 0 ») et la fiche secteur débranchée de la prise de courant avant de remplacer la meule.

- Desserrez la protection contre les étincelles et l'écran de protection et tirez-les au maximum sans les démonter.
- Desserrez le porte-outils et tirez-le au maximum.
- Desserrez les vis du protège-meule (6) et retirez-le.
- Retirez la bride extérieure et l'ancienne meule, puis mettez la nouvelle meule en place.

Remarque :
- ne retirez pas les rondelles en carton situées sur les côtés de la nouvelle meule car elles garantissent un bon maintien de la bride sur la meule.
- Contrôlez la nouvelle meule pour détecter les éventuelles fissures et autres dommages et jetez-la si vous en trouvez.
- Remettez la bride et l'écrou en place.
- Ne serrez pas trop l'écrou avec la clé, car vous risqueriez de casser la meule.
- Remontez le protège-meule (6) dans l'ordre inverse.
- Ajustez le porte-outils, la protection contre les étincelles et l'écran de protection conformément aux instructions de montage.

10. Nettoyage et maintenance

Débrancher la fiche secteur avant toute intervention de nettoyage.

Nettoyage
- Veillez à ce que les dispositifs de protection, le volet d'aération et le logement du moteur restent exempts de poussières et d'impuretés. Frottez l'appareil avec un chiffon propre ou soufflez dessus avec de l'air comprimé à faible pression.
- Nettoyer l'appareil après chaque utilisation.
- Nettoyer régulièrement l'appareil avec un chiffon humide et un peu de savon noir. N'utilisez pas de produits de nettoyage ou de solvants qui risqueraient d'attaquer les composants en plastique de l'appareil. Veillez à ce que l'eau ne puisse pas pénétrer à l'intérieur de l'appareil. La pénétration d'eau dans un appareil électrique augmente le risque de choc électrique.

Maintenance
À l'intérieur de l'appareil, aucune autre pièce ne doit faire l'objet de maintenance.

Informations de service
Notez que, pour ce produit, les composants suivants sont soumis à une usure naturelle ou due à l'utilisation et que les composants suivants sont nécessaires en tant que consommables.
Pièces d'usure* : matériau abrasif

* ne sont pas nécessairement fournis !

Les pièces de rechange et accessoires sont disponibles auprès de notre centre de service après-ventre. Pour ce faire, scannez le code QR figurant sur la page d'accueil.

11. Raccordement électrique

Le moteur électrique installé est prêt à fonctionner une fois raccordé. Le raccordement correspond aux dispositions de la VDE et aux normes DIN en vigueur. Le branchement au secteur côté client et la rallonge électrique utilisée doivent correspondre à ces prescriptions.

Câble de raccordement électrique défectueux
Des détériorations de l'isolation sont souvent présentes sur les lignes de raccordement électriques.
Les causes peuvent en être :
- Des points de pression, si les lignes de raccordement passent par des fenêtres ou interstices de portes.
- Des pliures dues à une fixation ou à un cheminement incorrects des lignes de raccordement.
- Des points d'intersection si les lignes de raccordement se croisent.
- Des détériorations de l'isolation dues à un arrachement hors de la prise murale.
- Des fissures dues au vieillissement de l'isolation.

Des lignes de raccordement électriques endommagées de la sorte ne doivent pas être utilisées et, en raison de leur isolation défectueuse, sont mortellement dangereuses.
Vérifiez régulièrement que les câbles de raccordement électriques ne sont pas endommagés. Assurez-vous que le câble de raccordement n'est pas raccordé au réseau d'électricité lors de la vérification.

Les lignes de raccordement électriques doivent correspondre aux dispositions VDE et DIN en vigueur. Utilisez uniquement des câbles de raccordement dotés du signe H05VV-F.
L'indication de la désignation du type sur le câble de raccordement est obligatoire.

Moteur à courant alternatif
- La tension secteur doit être de 230-240 V~.
- Les rallonges d'une longueur max. de 25 m doivent présenter une section de 1,5 mm.

Les raccordements et réparations sur l'équipement électrique ne doivent être effectués que par un électricien spécialisé.

Pour toute question, veuillez indiquer les données suivantes :
- Type de courant du moteur
- Données figurant sur la plaque signalétique de la machine
- Données figurant sur la plaque signalétique du moteur

Type de raccord Y
S'il est nécessaire de remplacer le câble de raccordement secteur, le fabricant ou son représentant doit s'en charger afin d'éviter les risques pour la sécurité.

12. Stockage

Entreposez l'appareil et ses accessoires dans un lieu sombre, sec et à l'abri du gel. En outre, ce lieu doit être hors de portée des enfants. La température de stockage optimale se situe entre 5 et 30 °C. Conservez l'outil dans l'emballage d'origine.

13. Élimination et recyclage

Consignes relatives à l'emballage



Les matériaux d'emballage sont recyclables. Merci d'éliminer les emballages de manière respectueuse de l'environnement.

Consignes relatives à la loi allemande sur les appareils électriques et électroniques



Les appareils électriques et électroniques usagés ne doivent pas être jetés avec les ordures ménagères, mais éliminés séparément !
- Retirer les piles ou batteries amovibles usagées de manière non destructive avant de déposer vos déchets électroniques dans un point de collecte ! L'élimination des piles et batteries est réglementée par la loi allemande sur les piles.
- Les propriétaires et utilisateurs d'appareils électriques et électroniques sont légalement tenus de les rapporter à l'issue de leur utilisation.
- Il incombe à l'utilisateur final de supprimer ses données à caractère personnel enregistrées sur l'appareil usagé !
- Le symbole représentant une poubelle barrée signifie que les appareils électriques et électroniques ne doivent pas être jetés avec les ordures ménagères.
- Les appareils électriques et électroniques peuvent être gratuitement déposés :
  - Dans les points de collecte et d'élimination publics (dépôts municipaux p. ex.).
  - Dans les points de vente d'appareils électroniques (sur place ou en ligne) si le distributeur est tenu de les reprendre ou propose ce service.
  - Vous pouvez déposer jusqu'à trois appareils électroniques usagés dont les bords ne dépassent pas 25 centimètres de longueur auprès du fabricant ou d'un point de collecte agréé situé près de chez vous sans acheter de nouvel appareil.
  - Pour plus de détails concernant les conditions de reprise des fabricants et distributeurs, contactez le service client correspondant.
- En cas de livraison d'un nouvel appareil électronique à un consommateur privé par le fabricant, le fabricant peut accepter de reprendre l'appareil électronique usagé gratuitement sur demande de l'utilisateur final. Pour en être sûr, contactez le service client du fabricant.
- Ces déclarations ne s'appliquent qu'aux appareils vendus et installés dans les pays membres de l'Union européenne et visés par la directive européenne 2012/19/UE. D'autres dispositions d'élimination des appareils électriques et électroniques usagés peuvent s'appliquent dans les pays hors de l'Union européenne.

Consignes relatives à la loi allemande sur les piles



Les piles et batteries usagées ne doivent pas être jetées avec les ordures ménagères, mais éliminées séparément !
- Pour retirer en toute sécurité les piles ou batteries de l'appareil électronique et pour obtenir des informations sur leur modèle et leur composition chimique, reportez-vous aux informations de la notice d'utilisation ou de montage.
- Les propriétaires et utilisateurs de piles et batteries sont légalement tenus de les rapporter à l'issue de leur utilisation. Le retour des piles et batteries se limite aux quantités habituelles pour les ménages.
- Les piles usagées peuvent contenir des substances nocives ou des métaux lourds qui peuvent nuire à l'environnement ou à la santé. Le recyclage des piles usagées et la réutilisation des ressources qu'elles contiennent participent à leur protection.
- Le symbole représentant une poubelle barrée signifie que les piles et batteries ne doivent pas être jetées avec les ordures ménagères.

- Si les symboles chimiques Hg, Cd ou Pb se trouvent sous le symbole de poubelle, cela signifie :
  - Hg : la pile contient plus de 0,0005 % de mercure
  - Cd : la pile contient plus de 0,002 % de cadmium
  - Pb : la pile contient plus de 0,004 % de plomb
- Les piles et batteries peuvent être gratuitement déposées :
  - Dans les points de collecte et d'élimination publics (dépôts municipaux p. ex.)
  - Dans les points de vente de piles et batteries
  - Dans les points de collecte faisant partie du système allemand de reprise des piles usagées d'appareils
  - Dans les points de collecte du fabricant (si celui-ci n'est pas membre du système allemand de reprise de piles usagées)
- Ces déclarations ne s'appliquent qu'aux piles et batteries vendues dans les pays membres de l'Union européenne et visées par la directive européenne 2006/66/UE.
- D'autres dispositions d'élimination des piles et batteries peuvent s'appliquent dans les pays hors de l'Union européenne.

14. Dépannage

Problème	Causes possibles	Solutions
Le moteur ne fonctionne pas.	Moteur, câble ou connecteur défectueux, fusibles grillés.	Faire vérifier la machine par un spécialiste. Ne jamais réparer le moteur soi-même. Attention ! Contrôler les fusibles et les remplacer le cas échéant.
Le moteur fonctionne lentement et n'atteint pas la vitesse de service.	Tension trop faible, bobinages endommagés, condensateur grillé.	Faire vérifier la tension par votre fournisseur d'électricité. Faire vérifier le moteur par un spécialiste. Faire remplacer le condensateur par un spécialiste.
Le moteur est trop bruyant.	Bobinages endommagés, moteur défectueux.	Faire vérifier le moteur par un spécialiste.
Le moteur ne fonctionne pas à plein régime.	Circuits du réseau surchargés (lampes, autres moteurs, etc.).	N'utiliser aucun autre appareil ou moteur sur le même circuit électrique.
Le moteur surchauffe facilement.	Surcharge du moteur, refroidissement insuffisant du moteur.	Éviter une surcharge du moteur pendant le meulage et retirer la poussière du moteur afin de garantir un refroidissement optimal du moteur.

Spiegazione dei simboli sul prodotto

	**Avviso!** In caso di mancato rispetto, sussiste la possibilità di pericolo di morte, di lesioni o di danni all'attrezzo!
	**Avviso -** Per ridurre il rischio di lesioni, leggere le istruzioni per l'uso!
	**Indossare degli otoprotettori.** L'esposizione al rumore può provocare la perdita dell'udito.
	**Indossare una maschera respiratoria antipolvere.** Durante la lavorazione del legno e di altri materiali si può generare della polvere nociva per la salute. Non è consentita la lavorazione di materiali contenenti amianto!
	**Indossare degli occhiali protettivi.** Le scintille generate durante il funzionamento o le schegge, i trucioli e la polvere che provengono dall'apparecchio possono causare la perdita della vista.
	**Attenzione!** È necessario spegnere l'apparecchio e scollegarlo dall'alimentazione di corrente prima del montaggio, della pulizia, della conversione, della manutenzione, dello stoccaggio e del trasporto.
	Il prodotto è conforme alle direttive europee in vigore.
	Il prodotto è conforme alle direttive serbe in vigore.

Indice: **Pagina:**

1. Introduzione 43
2. Descrizione dello strumento (Fig. 1) 43
3. Contenuto della fornitura / disimballaggio 43
4. Uso secondo la destinazione d'uso 43
5. Indicazioni di sicurezza generali 44
6. Dati tecnici 47
7. Disimballaggio 48
8. Montaggio 48
9. Utilizzo 49
10. Pulizia e manutenzione 50
11. Allacciamento elettrico 50
12. Stoccaggio 51
13. Smaltimento e riciclaggio 51
14. Risoluzione dei guasti 52
15. Dichiarazione di conformità 302

1. Introduzione

Produttore:
Scheppach GmbH
Günzburger Straße 69
D-89335 Ichenhausen, Germania

Egregio cliente,
Le auguriamo un lavoro piacevole e di successo con il suo nuovo prodotto.

Indicazione:
Sulla base della legge attualmente in vigore sulla responsabilità per prodotti difettosi, il fabbricante del presente prodotto non risponde dei danni al prodotto in questione o derivanti da esso in caso di:

- Trattamento improprio
- Mancato rispetto delle istruzioni per l'uso
- Riparazioni da parte di terzi, personale tecnico non autorizzato
- Montaggio e sostituzione di pezzi di ricambio non originali
- Utilizzo non conforme
- Guasti all'impianto elettrico dovuti alla mancata osservanza delle norme elettriche e delle disposizioni VDE 0100, DIN 57113 / VDE 0113

Da osservare:
Le istruzioni per l'uso sono parte integrante del prodotto. Esse contengono avvertenze importanti su come utilizzare il prodotto in modo sicuro, corretto ed economico, su come evitare i pericoli, risparmiare sui costi di riparazione, ridurre i tempi di inattività ed aumentare l'affidabilità e la durata di vita del prodotto. Oltre alle disposizioni di sicurezza contenute nelle presenti istruzioni per l'uso, è necessari0o altresì osservare le norme in vigore nel proprio paese per il prodotto.
Cerchi di prendere dimestichezza, prima dell'utilizzo, con tutte le avvertenze di sicurezza e di comando. Utilizzare il prodotto solo come descritto e per i campi di applicazione specificati. Conservare le istruzioni per l'uso in un luogo sicuro e consegnare personalmente tutta la documentazione all'atto del passaggio del prodotto a terzi.

2. Descrizione dello strumento (Fig. 1)

Figure simili:
N. art. 5903109901, 5903110901, 5903109904

1. Vetro di protezione
2. Parafiamma
3. Dischi di smerigliatura
4. Porta attrezzi
5. Lampada da lavoro a LED
6. Protezione del disco da molare
7. Foro per il montaggio su banco da lavoro
8. Interruttore principale (ON/OFF)

3. Contenuto della fornitura / disimballaggio

Pos.	Quantità	Denominazione
	1x	Levigatrice doppia
3		Dischi da molare (grana a destra: 60, a sinistra: 36) N. art. 5903109901; 5903109904
3		Dischi da molare (grana a destra: 100, a sinistra: 60) N. art. 5903110901
1	2x	Vetro di protezione
5	2x	Lampada da lavoro a LED
	4x	Batterie tipo AAA
4	2x	Porta attrezzi
	1x	Materiale di montaggio
	1x	Istruzioni per l'uso

4. Uso secondo la destinazione d'uso

La levigatrice doppia è uno strumento combinato per smerigliare e lucidare metalli, materie plastiche e altri materiali, utilizzando i corrispondenti dischi per smerigliatura.

La macchina è conforme alla Direttiva Macchine CE attualmente in vigore.

- Osservare le disposizioni relative alla sicurezza, al lavoro e alla manutenzione del produttore e le misure indicate nei Dati tecnici.
- Le disposizioni antinfortunistiche in vigore e tutte le altre normative tecniche di sicurezza generalmente riconosciute devono essere rispettate.
- La macchina può essere utilizzata, sottoposta a manutenzione o riparata soltanto da persone specializzate che abbiano familiarità con essa e siano state istruite sui pericoli. Modifiche arbitrarie alla macchina escludono la responsabilità del fabbricante per i danni che ne derivano.

- La macchina può essere utilizzata soltanto con accessori e utensili originali del produttore.
- Utilizzare la macchina solo in modo conforme all'uso previsto. Un uso diverso o che oltrepassi quello previsto è da considerarsi non conforme. L'utente/l'operatore, e non il produttore, è unico responsabile dei danni o di qualsiasi tipo di lesione derivante.
- Si prega di osservare che i nostri apparecchi non sono destinati a un uso commerciale, artigianale o industriale. Non ci si assume alcuna responsabilità se l'apparecchio è impiegato nel quadro di un'attività commerciale, artigianale, industriale o simili.

Rischi residui

Nonostante l'uso conforme alla destinazione d'uso alcuni fattori di rischio non possono essere completamente eliminati. A causa della struttura e del montaggio della macchina si può presentare quanto segue:

- contatto del disco da molare in area non coperta
- proiezioni di pezzi a causa di dischi da molare danneggiati
- proiezioni di pezzi in lavorazione e parti dei pezzi in lavorazione
- Danni all'udito a causa del non utilizzo dei necessari otoprotettori.
- Lesioni polmonari, in caso non si indossi un'adeguata maschera respiratoria antipolvere.
- danni alla salute, derivanti dalle oscillazioni della mano e del braccio, nel caso il dispositivo venga utilizzato per un intervallo di tempo prolungato o non sia azionato o sottoposto a manutenzione in modo corretto.
- Pericolo di natura elettrica a causa dell'utilizzo di cavi di alimentazione elettrica inadeguati.
- Inoltre, nonostante tutte le misure precauzionali adottate, possono comunque insorgere rischi residui non evidenti.
- I rischi residui possono essere minimizzati se si rispettano complessivamente le Indicazioni di sicurezza e l'utilizzo conforme nonché il manuale di istruzioni.

5. Indicazioni di sicurezza generali

Indicazioni generali di sicurezza per gli attrezzi elettrici

⚠ AVVISO!

Leggere tutte le indicazioni di sicurezza, le istruzioni, le illustrazioni e i dati tecnici dei quali è dotato questo attrezzo elettrico.

L'inosservanza delle seguenti istruzioni può provocare scosse elettriche, incendi e/o lesioni gravi.

Conservare tutte le indicazioni di sicurezza e le istruzioni per ulteriore consultazione.

Il termine "elettroutensile" utilizzato nelle indicazioni di sicurezza si riferisce a utensili elettrici alimentati dalla rete (con cavo di rete) e a utensili elettrici funzionanti a batteria (senza cavo di rete).

1. Sicurezza sul posto di lavoro

a) **Tenere pulita e correttamente illuminata la propria area di lavoro.** Zone di lavoro disordinate e non illuminate potrebbero provocare infortuni.

b) **Non lavorare con l'attrezzo elettrico in aree a rischio di esplosione, nelle quali si trovino fluidi, gas o polveri infiammabili.** Gli elettroutensili generano scintille che possono infiammare la polvere o i vapori.

c) **Tenere i bambini e le altre persone distanti durante l'utilizzo dell'attrezzo elettrico.** In caso di deviazione, si potrebbe perdere il controllo dell'attrezzo elettrico.

2. Sicurezza elettrica

a) **Il connettore dell'attrezzo elettrico deve essere adatto per la presa di corrente. Non deve essere assolutamente modificato. Non utilizzare spine di adattamento insieme ad elettroutensili con collegamento a terra di protezione.** Spine non modificate e prese adatte riducono il rischio di scarica elettrica.

b) **Evitare il contatto tra il corpo e le superfici che scaricano a terra, come ad es. tubi, elementi riscaldanti, fornelli e frigoriferi.** Sussiste un rischio elevato di scarica elettrica, se il proprio corpo è a potenziale di terra.

c) **Conservare gli attrezzi elettrici al riparo da pioggia o umidità.** La penetrazione di acqua in un apparecchio elettrico aumenta il rischio di scosse elettriche.

d) **Non utilizzare in modo scorretto il cavo di collegamento per trasportare e appendere l'attrezzo elettrico o per estrarre la spina dalla presa. Tenere il cavo di collegamento lontano da calore, olio, spigoli appuntiti o parti in movimento.** Il rischio di scossa elettrica aumenta se si utilizzano cavi di collegamento danneggiati o aggrovigliati.

e) **Quando si lavora all'aperto con un attrezzo elettrico, utilizzare soltanto un cordone di prolunga indicato anche per l'uso in ambienti esterni.** L'impiego di un cordone di prolunga idoneo all'uso in ambienti esterni riduce il rischio di scossa elettrica.

f) **Se non è possibile evitare di utilizzare l'attrezzo elettrico in un ambiente umido, utilizzare un interruttore differenziale.** L'uso di un interruttore differenziale riduce il rischio di scossa elettrica.

3. Sicurezza delle persone

a) **Essere vigili, prestare attenzione a quello che si fa e procedere in modo ragionevole quando si lavora con un elettroutensile. Non utilizzare un elettroutensile quando si è stanchi o sotto l'effetto di droghe, alcool o medicinali.** Un momento di disattenzione durante l'uso dell'attrezzo elettrico può causare lesioni gravi.

b) **Indossare dispositivi di protezione individuale e, sempre, occhiali protettivi.**
Indossare dispositivi di protezione individuale, quali maschera antipolvere, scarpe antinfortunistiche antiscivolo, elmetto di sicurezza o otoprotettori, riduce il rischio di lesioni a seconda del tipo d'uso dell'attrezzo elettrico.

c) **Evitare una messa in funzione accidentale. Accertarsi che l'elettroutensile sia disattivato prima di collegarlo all'alimentazione elettrica e/o alla batteria, sollevarlo o trasportarlo.** Se durante il trasporto dell'attrezzo elettrico si tiene il dito sull'interruttore o se si collega l'attrezzo elettrico già acceso alla corrente elettrica, possono verificarsi incidenti.

d) **Rimuovere eventuali strumenti di regolazione o chiavi per dadi prima di accendere l'attrezzo elettrico.** Un attrezzo elettrico o una chiave che si trova all'interno di una parte dell'attrezzo elettrico in rotazione può provocare lesioni.

e) **Evitare una postura anomala. Accertarsi che la posizione sia sicura e mantenere sempre l'equilibrio.** In questo modo è possibile controllare in modo migliore l'elettroutensile in situazioni inattese.

f) **Indossare abbigliamento adeguato. Non indossare indumenti larghi o gioielli. Tenere capelli e capi d'abbigliamento lontani dalle parti in movimento.** Vestiti larghi, gioielli o capelli lunghi possono impigliarsi nelle parti in movimento.

g) **Se si possono installare dispositivi di aspirazione e raccolta della polvere, collegarli e utilizzarli correttamente.**
L'utilizzo di un sistema di aspirazione della polvere può ridurre i rischi dovuti alla polvere stessa.

h) **Fare in modo di non trovarsi in condizioni di pericolo e tenere conto delle regole di sicurezza per gli attrezzi elettrici anche nel caso in cui, dopo vari utilizzi dell'attrezzo elettrico, sia stata acquisita una certa familiarità.** Un comportamento incauto può portare a gravi lesioni in poche frazioni di secondo.

4. Utilizzo e gestione dell'attrezzo elettrico

a) **Non sovraccaricare l'attrezzo elettrico. Utilizzare per il proprio lavoro l'elettroutensile appositamente previsto.** Con un elettroutensile adatto, si lavora meglio e con maggior sicurezza mantenendosi entro l'intervallo di potenza specificato.

b) **Non utilizzare elettroutensili con interruttore difettoso.** Un elettroutensile che non si riesce più ad accendere o spegnere è pericoloso e deve essere riparato.

c) **Estrarre la spina dalla presa e/ o rimuovere la batteria prima di impostare i parametri del dispositivo, sostituire i componenti dell'utensile impiegato o riporre l'elettroutensile.** Questa precauzione impedisce l'avvio accidentale dell'elettroutensile.

d) **Tenere gli elettroutensili non utilizzati fuori dalla portata dei bambini. Non lasciare che l'attrezzo elettrico venga utilizzato da chi non ha dimestichezza nel suo uso o non ha letto le presenti istruzioni.** Gli attrezzi elettrici sono pericolosi se utilizzati da persone inesperte.

e) **Conservare gli attrezzi elettrici e gli accessori con la massima cura. Controllare che i componenti mobili funzionino in modo impeccabile e non si blocchino; verificare che non ci siano componenti rotti o danneggiati che possano influenzare il funzionamento dell'attrezzo elettrico. Fare riparare i componenti danneggiati prima dell'utilizzo dell'attrezzo elettrico.** Molti infortuni sono causati da una cattiva manutenzione degli apparecchi.

f) **Conservare gli utensili di taglio affilati e puliti.** Utensili di taglio con bordi affilati e sottoposti ad una manutenzione accurata si bloccano con una frequenza minore e sono più agevoli da controllare.

g) **Utilizzare l'attrezzo elettrico, gli accessori, gli attrezzi ausiliari etc. attenendosi alle istruzioni. Prendere anche in considerazione le condizioni operative e l'attività da svolgere.**

Un utilizzo degli elettroutensili per applicazioni diverse da quelle previste può comportare situazioni pericolose.

h) **Mantenere le maniglie e le relative superfici asciutte, pulite e libere da olio e grasso.** Impugnature e superfici di presa scivolose non consentono un funzionamento e un controllo sicuri dell'elettroutensile in situazioni impreviste.

5. Assistenza

a) **Far riparare l'elettroutensile soltanto da personale specializzato e qualificato e solo utilizzando pezzi di ricambio originali.** In questo modo si garantisce il costante funzionamento sicuro dell'elettroutensile.

⚠ AVVISO!

Questo attrezzo elettrico genera un campo magnetico durante l'esercizio. Tale campo può danneggiare impianti medici attivi o passivi in particolari condizioni. Per ridurre il rischio di lesioni serie o mortali, si raccomanda alle persone con impianti medici di consultare il proprio medico e il produttore dell'impianto medico prima di utilizzare la macchina.

Indicazioni di sicurezza per rettificatrici da banco

a) **Non impiegare attrezzi ausiliari danneggiati. Prima di ogni uso, controllare che sugli attrezzi ausiliari, come i dischi da molare, l'eventuale presenza di scheggiature e crepe. Quando l'attrezzo ausiliario è stato controllato e usato, tenere se stessi e le altre persone nelle vicinanze lontano dal piano dell'attrezzo ausiliario rotante e lasciare che l'apparecchio funzioni al regime massimo per 1 minuto.** Gli attrezzi ausiliari danneggiati di solito si rompono in questo tempo di prova.

b) **Il numero di giri ammesso dell'attrezzo ausiliario deve corrispondere almeno al regime massimo indicato sull'attrezzo elettrico.** Gli accessori che ruotano a velocità maggiori di quelle ammesse possono rompersi e schizzare tutt'intorno.

c) **Non molare mai sulle superfici laterali del disco da molare.** La molatura delle superfici laterali può causare lo scoppio e lo sgretolamento del disco da molare.

Indicazioni di sicurezza specifiche per la levigatrice doppia

- Non entrare in contatto con il cavo di rete quando questo viene danneggiato o tranciato durante l'esercizio. Estrarre subito la spina elettrica e poi fare riparare il dispositivo esclusivamente da un tecnico specializzato o dal servizio di assistenza competente.
- Non utilizzare il dispositivo quando è umido ed anche quando si trova in ambiente umido.
- Quando si lavora all'aperto collegare il dispositivo con un interruttore di protezione per correnti di guasto (FI), con massima corrente d'intervento di 30 mA. Utilizzare solo un cavo di prolunga ammesso per uso esterno.
- In caso di pericolo estrarre subito la spina elettrica dalla presa.
- Fare sempre passare il cavo lontano dal dispositivo passando da dietro.
- Pericolo d'incendio a causa di scintille volanti! Quando si smerigliano metalli si producono scintille volanti. Pertanto prestare la massima attenzione che nessuna persona sia messa in pericolo e che nessun materiale infiammabile si trovi nelle vicinanze dell'area di lavoro.

Avviso! Vapori nocivi!

La lavorazione con polveri dannose /nocive costituisce un pericolo per la salute degli operatori o per le persone che si trovano nelle vicinanze.

- Indossare occhiali protettivi, otoprotettori, maschera di protezione contro la polvere e guanti protettivi.

Pericolo di ustioni!

Il pezzo diventa caldo durante la smerigliatura. Non afferrarlo mai dalla parte in lavorazione e farlo raffreddare per un tempo sufficiente. Nel caso di lavori di smerigliatura prolungati, interrompere ripetutamente la lavorazione e far raffreddare il pezzo da lavorare, prima di continuare la smerigliatura. Non si deve superare un funzionamento continuo di 10 minuti.

- La macchina smerigliatrice è progettata per la rettifica di superfici di metallo asciutte. Il dispositivo deve essere utilizzato solo per smerigliatura a secco.
- Non è consentita la lavorazione di materiali contenenti amianto. L'amianto è un materiale cancerogeno. Non utilizzare dischi per smerigliatura danneggiati.

- Utilizzare solo dischi da molare con specifiche che coincidono con quelle indicate sulla targhetta della macchina. La velocità di rotazione deve essere uguale o superiore al valore specificato.
- Regolare periodicamente il supporto di protezione (parascintille) e le lastre di protezione, in modo che l'usura dei dischi per smerigliatura sia uniforme. Mantenere la distanza il più ridotta possibile.
- Evitare il contatto con i dischi da molare in movimento.
- Non lasciare il dispositivo incustodito.
- Non utilizzare mai il dispositivo per usi diversi dalla destinazione d'uso.
- Prestare sempre attenzione che il dispositivo sia spento prima di inserire la spina elettrica nella presa.
- Per prima cosa accendere il dispositivo e poi avvicinare il pezzo da lavorare al disco da molare. Dopo la lavorazione allontanare il pezzo da lavorare e poi spegnere il dispositivo.
- Tenere sempre il pezzo da lavorare con entrambe le mani.
- Fare in modo di avere una posizione stabile.
- Dopo la lavorazione dei metalli far arrestare completamente il/i disco/dischi da molare.
- Durante le pause di lavoro, prima di tutte le attività sul dispositivo e in caso di mancato utilizzo, estrarre sempre la spina elettrica dalla presa.
- Utilizzare il dispositivo con cautela ed attenzione. Il dispositivo deve essere pulito, asciutto e privo di oli o grassi.
- Siate sempre vigili! Prestare attenzione a cosa state facendo e procedere in modo ragionevole. Non utilizzate in nessun caso il dispositivo quando non siete concentrati o quando non vi sentite bene.
- I dischi da molare devono essere conservati in modo che non siano soggetti a danni o ad influssi dell'ambiente.
- Non utilizzare dischi da molare difettosi o deformati.
- Controllare spesso la regolazione del disco da molare e regolare l'usura del disco da molare di conseguenza. La distanza tra il parafiamma e il disco da molare deve essere la più breve possibile (in nessun caso superiore a 2mm).
- Controllare spesso la regolazione del porta attrezzi e regolare l'usura del disco da molare di conseguenza. La distanza tra il parafiamma e il disco da molare deve essere la più breve possibile (in nessun caso superiore a 2mm).
- Utilizzare solo dischi il cui foro sia adatti perfettamente all'albero della smerigliatrice doppia. Non utilizzare dischi con un foro troppo piccolo.
- Non ruotare eccessivamente il dado del disco.
- Non utilizzare un disco da molare freddo. Fare funzionare il disco da molare a vuoto per circa un minuto prima di iniziare il lavoro.
- Non molare sulle superfici laterali del disco da molare. Molare solo sul lato frontale.
- Non applicare del refrigerante direttamente sul disco da molare. Il refrigerante può compromette la forza di aderenza del disco da molare e provocarne il guasto.
- Le scintille possono essere pericolose. Non molare in prossimità di gas o liquidi infiammabili.
- Quando si accende l'apparecchio, stare di lato rispetto al disco da molare.
- Raddrizzare il disco da molare solo sul lato frontale. La molatura sulle superfici laterali può rendere il disco da molare troppo sottile per l'uso sicuro.
- La molatura genera calore. Afferrare il pezzo da lavorare solo dopo che si è raffreddato a sufficienza.
- Utilizzare solo i dischi da molare che sono concepiti per l'uso sicuro sulla levigatrice doppia. Non utilizzare dischi da molare la cui velocità di funzionamento massima riportata sia inferiore all'indicazione del numero di giri dell'apparecchio.

6. Dati tecnici

	SM200L	SM200AL
Motore	230-240 V~ / 50 Hz	
Potenza assorbita	S1 250 W S2 10 min 500 W	
Numero di giri	2980 min^{-1}	
Diametro del disco da molare	200 / 200 mm	
Diametro minimo disco da molare (in base all'usura)	160 mm	
Diametro Foro del disco da molare	15,88 mm	
Larghezza disco a sinistra/destra	20 / 20 mm	20 / 40 mm
Lampada da lavoro	LED con 2 batterie	
Peso	12 kg	13,5 kg

Tipo di batteria	R03
Capacità nominale	2000 mAh
Tensione nominale	1,5 V
Dimensioni strutturali	Micro AAA

Con riserva di modifiche tecniche!

Fattore di servizio:
Il fattore di servizio S2 10 min (funzionamento breve) indica che il motore può essere sollecitato con la potenza nominale (500W) solo per il tempo indicato nella targhetta identificativa (10 min) in maniera permanente. In caso contrario, si riscalderebbe in maniera inammissibile. Durante la pausa, il motore si raffredda alla relativa temperatura iniziale.

Rumori e vibrazioni
I valori di rumore e vibrazione sono misurati secondo la norma EN 62841-1.

Livello di pressione acustica L_{pA}	79 dB
Incertezza K_{pA}	3 dB
Livello di potenza acustica L_{WA}	92 dB
Incertezza K_{WA}	3 dB

Valori caratteristici delle vibrazioni (oscillazioni della mano e del braccio)

Vibrazioni a_h	≤ 2,5 m/s²

Indossare otoprotettori.
L'esposizione al rumore può provocare la perdita dell'udito.

Ridurre al minimo l'emissione sonora e le vibrazioni!
- Utilizzare soltanto apparecchi che si trovano in uno stato perfetto.
- Eseguire regolarmente la manutenzione e la pulizia dell'apparecchio.
- Adattare il proprio modo di lavorare all'apparecchio.
- Non sovraccaricare l'apparecchio.
- Far eventualmente controllare l'apparecchio.
- Spegnere l'apparecchio quando non viene utilizzato.
- Esempi di misure da adottare per ridurre il carico di vibrazioni sono indossare i guanti durante l'uso dell'attrezzo e limitare le ore di lavoro. A tal fine è necessario prendere in considerazione tutte le parti del ciclo di lavoro (per esempio, i tempi in cui l'elettroutensile rimane spento e quelli in cui è acceso, ma in assenza di carico).

7. Disimballaggio

- Aprite l'imballaggio ed estraete con cautela il prodotto.
- Rimuovete il materiale di imballaggio nonché le staffe di sicurezza per il trasporto e l'imballaggio (se presenti).
- Controllate se il contenuto della fornitura è completo.
- Controllate il prodotto e gli accessori per rilevare l'eventuale presenza di danni dovuti al trasporto. In caso di reclami informare immediatamente la ditta trasportatrice. Non si accettano reclami successivi.
- Ove possibile, conservare l'imballaggio fino alla scadenza della garanzia.
- Prima dell'impiego familiarizzare con il prodotto con l'ausilio delle istruzioni per l'uso.
- Utilizzare solo pezzi originali per quanto riguarda accessori e pezzi di ricambio o soggetti ad usura. È possibile acquistare i pezzi di ricambio presso il proprio rivenditore specializzato.
- In caso di ordinazioni, indicare i nostri codici di articoli, il tipo e l'anno di costruzione del prodotto.

⚠ AVVISO!
Il prodotto e il materiale d'imballaggio non sono giocattoli per bambini! I bambini non devono giocare con i sacchetti di plastica, pellicole e piccole parti! Sussiste il pericolo di ingerimento e soffocamento!

8. Montaggio

Prima del collegamento assicurarsi che i dati sulla piastrina indicatrice corrispondano ai dati della rete.
Estrarre sempre la spina elettrica prima di eseguire le regolazioni sull'apparecchio.
Staccare la spina elettrica prima di tutti gli interventi di manutenzione e di montaggio.
- La macchina deve essere installata in posizione stabile, ovvero fissata con viti su un banco da lavoro o simile.
- Prima della messa in funzione devono essere montati in modo corretto tutte le coperture e i dispositivi di sicurezza.

- I dischi da molare devono poter scorrere liberamente.
- Prima di collegare la macchina verificare che i dati sulla targhetta corrispondano ai dati di rete.

Indicazione di sicurezza! Collegare l'apparecchio solo dopo il termine di tutti i lavori di montaggio e regolazione e dopo aver letto e compreso le istruzioni per l'uso e le indicazioni di sicurezza.

8.1 Porta attrezzi (a sinistra e destra) (Fig. 1, 2, 2.1)

SM200L

1. Fissare il supporto utensile (4) con vite testa a calotta piatta (M6x10) (a) e il dado a stella (b) sulla protezione del disco da molare (6).
2. La distanza tra il disco da molare (3) e il porta attrezzi (4) deve essere impostata al max. a 2 mm.

SM200AL

1. Fissare il porta attrezzi (4) con vite ad alette (a) e il disco (b) sulla protezione del disco da molare (6).
2. La distanza tra il disco da molare (3) e il porta attrezzi (4) deve essere impostata al max. a 2 mm.

8.2 Parafiamma con lampada da lavoro LED (a sinistra e destra) (Fig. 1, 3)

1. Fissare la protezione parascintille (2) con le lampade da lavoro a LED (5) sulla protezione del disco da molare (6) usando rispettivamente 2 viti a testa tonda M5x8 (c).
2. La distanza dal disco da molare (3) non deve superare 2 mm. La distanza tra la protezione parascintille (2) e il disco da molare (3) può essere regolata allentando le due viti a testa tonda (c).
3. Serrare saldamente tutte le viti.

8.3 Lampada da lavoro LED (Fig. 1, 4, 4.1, 4.2)

1. L'illuminazione (5) può essere attivata premendo l'interruttore (d) sulla lampada. Premendolo di nuovo, l'illuminazione torna a spegnersi.
2. Per inserire/sostituire le batterie (2x AAA R03 1,5 V), aprire il vano batteria (Fig. 4.1).
3. Inserire le batterie (2x per lato) (Fig. 4.2).
4. In caso di sostituzione delle batterie, smaltire adeguatamente le batterie esauste.
5. Rimontare il coperchio del vano batterie in ordine inverso (Fig. 4.1).

8.4 Vetri di protezione (Fig. 1, 5, 5.1)

1. Montare il vetro di protezione (1) sulla lampada lavoro a LED (5) usando la vite testa a calotta piatta M5x55 (e) e la vite a testa zigrinata (f).
2. La protezione è regolabile in maniera individuale in modo che gli occhi dell'operatore siano protetti durante il processo di molatura.

9. Utilizzo

⚠ Attenzione!
Prima della messa in funzione del prodotto, è obbligatorio montarlo completamente!

Accensione/spegnimento

- Per l'accensione portare l'interruttore ON/OFF (8) in posizione ON.
- Per lo spegnimento portare l'interruttore ON/OFF (8) in posizione OFF.

Iniziare la smerigliatura solo quando il dispositivo ha raggiunto il massimo numero di giri.

Istruzioni di lavoro

- Notare che i risultati migliori si ottengono con una pressione ridotta del pezzo da lavorare sul disco da molare, perché la lavorazione è eseguita con un numero di giri costante. Con una pressione più forte sul pezzo da lavorare il disco da molare frena o si arresta, ciò sovraccarica il motore e non consente un'accelerazione del ciclo di lavoro.
- Per la propria sicurezza personale è opportuno fissare sempre i pezzi da lavorare di piccole dimensioni con una morsa o un sergente a vite.

Levigatura

- Posizionare il pezzo da lavorare sul portapezzi (4) e accostare lentamente al disco da molare (3) con l'inclinazione voluta finché questo si muove.
- Per ottenere un risultato di smerigliatura ottimale e utilizzare in modo uniforme il disco da molare (3), il pezzo da lavorare deve essere mosso leggermente avanti e indietro sul disco da molare (3).
- Far sempre raffreddare il pezzo da lavorare.

Attenzione!
Nel caso in cui il disco debba essere bloccato durante la lavorazione, rimuovere il pezzo da lavorare finché il dispositivo non ha raggiunto di nuovo il numero di giri massimo.

Sostituzione del disco da molare
Attenzione: Per evitare lesioni causate dall'avvio accidentale della levigatrice doppia, prima di cambiare il disco occorre spegnere sempre l'apparecchio (posizione dell'interruttore su “0”) e staccare la spina elettri-

ca dalla presa di corrente.
- Allentare il parafiamma e il vetro di protezione ed estrarlo il più possibile, ma non smontarlo.
- Allentare il porta attrezzi ed estrarlo il più possibile.
- Allentare le viti della protezione del disco da molare (6) e rimuoverle.
- Rimuovere la flangia esterna e il vecchio disco da molare, inserire il nuovo disco da molare.

Indicazione:
- Non rimuovere i dischi di cartone applicati sui lati del nuovo disco da molare poiché aiutano la presa sicura delle flange contro il disco da molare.
- Esaminare il nuovo disco da molare per riscontrare l'eventuale presenza di crepe o altri danni visibili e, se necessario, smaltire.
- Riapplicare la flangia e il dado.
- Non serrare troppo stretto il dado con una chiave per dadi perché il disco da molare potrebbe rompersi.
- Rimontare la protezione del disco da molare (6) in senso inverso.
- Regolare di nuovo il porta attrezzi, il parafiamma e il vetro di protezione secondo le istruzioni di montaggio.

10. Pulizia e manutenzione

Prima degli interventi di pulizia staccare la spina elettrica.

Pulizia
- Mantenere i dispositivi di sicurezza, le feritoie di ventilazione e l'alloggiamento del motore privi di polvere e di sporcizia. Pulire l'apparecchio strofinando con un panno pulito o soffiando con aria compressa a bassa pressione.
- Pulire il dispositivo subito dopo ogni utilizzo.
- Pulire regolarmente l'apparecchio con un panno umido e del sapone lubrificante. Non impiegare detergenti o solventi; questi potrebbero corrodere le parti di plastica dell'apparecchio. Assicurarsi che non possa penetrare acqua all'interno dell'apparecchio. La penetrazione di acqua in un apparecchio elettrico aumenta il rischio di scosse elettriche.

Manutenzione
All'interno dell'apparecchio non vi sono altri componenti da sottoporre a manutenzione.

Informazioni sulle riparazioni
Occorre notare che in questo prodotto i seguenti componenti sono soggetti a naturale usura o usura legata all'uso e sono richiesti i seguenti pezzi come materiali di consumo.
Pezzi soggetti a usura*: Abrasivo

* non necessariamente compreso nel contenuto della fornitura!

I pezzi di ricambio e gli accessori sono reperibili presso il nostro Service Center. Scansionare a tal fine il codice QR che si trova in prima pagina.

11. Allacciamento elettrico

Il motore elettrico installato è collegato e pronto per l'esercizio. L'allacciamento è conforme alle disposizioni VDE e DIN pertinenti. L'allacciamento alla rete lato cliente e il cavo di prolunga utilizzato devono essere conformi a tali norme.

Cavo di alimentazione elettrica difettoso
Sui cavi di alimentazione elettrica si verificano spesso danni all'isolamento.
Le cause possono essere le seguenti:
- Schiacciature, laddove i cavi di alimentazione vengono fatti passare attraverso finestre o interstizi di porte.
- Piegature a causa del fissaggio o della conduzione dei cavi stessi eseguiti in modo non appropriato.
- Tagli causati dal transito sui cavi di alimentazione.
- Danni all'isolamento causati dalle operazioni di distacco dalla presa a parete.
- Cricche a causa dell'invecchiamento dell'isolamento.

Tali cavi di alimentazione elettrica difettosi non possono essere utilizzati e rappresentano un pericolo mortale a causa dei danni all'isolamento.
Controllare regolarmente che i cavi di alimentazione elettrica non siano danneggiati. Assicurarsi che, durante tale controllo, il cavo di alimentazione non sia collegato alla rete elettrica.

I cavi per il collegamento elettrico devono essere conformi alle disposizioni VDE e DIN pertinenti. Utilizzare solamente cavi di collegamento con la denominazione H05VV-F.
La designazione del tipo deve essere stampata sul cavo di collegamento.

Motore a corrente alternata

- La tensione di rete deve essere di 230-240 V~.
- I cordoni di prolunga fino a 25 m di lunghezza devono avere una sezione di 1,5 millimetri quadrati.

Gli allacciamenti e le riparazioni all'impianto elettrico possono essere eseguiti soltanto da un elettricista qualificato.

In caso di domande indicare i seguenti dati:

- Tipo di corrente del motore
- Dati della piastrina indicatrice della macchina
- Dati dell'etichetta identificativa del motore

Tipo di collegamento Y

Se è necessario, sostituire il cavo di allacciamento alla rete: la sostituzione deve essere effettuata dal produttore o da un suo rappresentante per evitare rischi per la sicurezza.

12. Stoccaggio

Stoccare l'apparecchio e i relativi accessori in un luogo buio, asciutto e non soggetto a gelo, non accessibile ai bambini. La temperatura di stoccaggio ottimale è compresa tra i 5 e i 30 °C. Conservare l'attrezzo elettrico nel suo imballaggio originale.

13. Smaltimento e riciclaggio

Avvertenze per l'imballaggio



Il materiale d'imballaggio è riciclabile. Si prega di smaltire gli imballaggi nel rispetto dell'ambiente.

Avvertenze relative alla legge sui dispositivi elettrici ed elettronici (ElektroG)



I dispositivi elettrici ed elettronici usati non rientrano nei rifiuti domestici, ma devono essere trattati e smaltiti in modo separato!

- Le batterie o gli accumulatori utilizzati non integrati nel dispositivo usato devono essere rimossi prima della consegna, senza distruggerli! Il loro smaltimento è regolato dalla legge sulle batterie.
- I proprietari o gli utilizzatori di dispositivi elettrici ed elettronici sono tenuti per legge a restituirli al termine della loro durata utile.
- L'utente finale è responsabile in prima persona per la cancellazione dei suoi dati personali in relazione al dispositivo usato da smaltire!
- Il simbolo del bidone della spazzatura barrato indica che i dispositivi elettrici ed elettronici non possono essere smaltiti insieme ai normali rifiuti domestici.
- I dispositivi elettrici ed elettronici possono essere restituiti gratuitamente presso i seguenti centri:
  - Centri di raccolta e smaltimento di diritto pubblico (ad es. depositi comunali).
  - Punti vendita di dispositivi elettronici (fisici e online), nella misura in cui il distributore sia tenuto al ritiro o lo offra in modo volontario.
  - È possibile consegnare gratuitamente al produttore, senza dovere acquistare prima un nuovo dispositivo da questi, fino a tre dispositivi elettronici usati per ogni tipo di dispositivo con una lunghezza del bordo di massimo 25 centimetri, oppure portare il dispositivo presso un altro centro di raccolta autorizzato nelle proprie vicinanze.
  - Altre condizioni di ritiro complementari del produttore e del distributore sono reperibile presso il rispettivo servizio clienti.
- In caso di consegna da parte del produttore di un nuovo dispositivo elettronico presso un privato, quest'ultimo può richiedere il ritiro gratuito del dispositivo elettronico usato, su richiesta dell'utente finale stesso. Contattare a tale proposito il servizio clienti del produttore.
- Quanto esposto si applica solo ad apparecchi installati e distribuiti in un paese dell'Unione Europea e soggetti alla Direttiva europea 2012/19/UE. Nel paesi al di fuori dell'Unione Europea possono applicarsi norme diverse per lo smaltimento di dispositivi elettrici ed elettronici usati.

Avvertenze relative alla legge sulle batterie (BattG)



Le batterie e gli accumulatori usati non rientrano nei rifiuti domestici, ma devono essere trattati e smaltiti in modo separato!

- Per un'estrazione sicura delle batterie o degli accumulatori dal dispositivo elettrico e per informazioni sul relativo tipo e/o il sistema chimico, osservare le altre indicazioni contenute nelle istruzioni per l'uso e il montaggio.
- I proprietari o gli utilizzatori di batterie e accumulatori sono tenuti per legge a restituirli al termine della loro durata utile. La restituzione si limita alla consegna di quantità di normale uso domestico.

- Le batterie usate possono contenere sostanze nocive o metalli pesanti che possono generare danni all'ambiente e alla salute. Un riciclaggio delle batterie usate e l'uso delle risorse in esse contenute contribuisce alla protezione di questi due importanti fattori.
- Il simbolo del bidone della spazzatura barrato indica che le batterie e gli accumulatori non possono essere smaltiti insieme ai normali rifiuti domestici.
- Se si trovano in aggiunta i simboli Hg, Cd o Pb sotto al simbolo del bidone dei rifiuti, il significato è il seguente:
  - Hg: La batteria contiene più dello 0,0005 % di mercurio
  - Cd: La batteria contiene più dello 0,002 % di cadmio
  - Pb: La batteria contiene più dello 0,004 % di piombo
- Le batterie e gli accumulatori possono essere restituiti gratuitamente presso i seguenti centri:
  - Centri di raccolta e smaltimento di diritto pubblico (ad es. depositi comunali)
  - Punti vendita di batterie e accumulatori
  - Centri di ritiro del sistema di ritiro comune per apparecchi-batterie usate
  - Centro di ritiro del produttore (se non appartenente al sistema di ritiro comune)
- Quanto esposto si applica solo a batterie e accumulatori distribuiti in un paese dell'Unione Europea e soggetti alla Direttiva europea 2006/66/CE.
- In paesi fuori dall'Unione europea possono essere in vigore definizioni diverse per lo smaltimento di batterie e accumulatori.

14. Risoluzione dei guasti

Problema	Possibili cause	Rimedi
Il motore non funziona.	Motore, cavo o spina difettosi, fusibili bruciati.	Far verificare la macchina da un esperto. Non riparare mai il motore autonomamente. Attenzione! Verificare i fusibili ed eventualmente sostituirli.
Il motore si avvia lentamente e non raggiunge il regime di esercizio.	Tensione troppo bassa, bobine danneggiate, condensatore bruciato.	Far controllare la tensione dalla società di erogazione dell'energia. Far verificare il motore da un esperto. Far sostituire il condensatore da un esperto.
Il motore è troppo rumoroso.	Bobine danneggiate, motore difettoso.	Far verificare il motore da un esperto.
Il motore non raggiunge la piena potenza.	Circuiti elettrici nella rete sovraccaricati (lampade, altri motori, ecc.).	Non impiegare altri apparecchi o motori sullo stesso circuito elettrico.
Il motore si surriscalda facilmente.	Sovraccarico del motore, raffreddamento insufficiente del motore.	Evitare un sovraccarico del motore durante la molatura e rimuovere la polvere dal motore per garantire un raffreddamento ottimale del motore.

Verklaring van de symbolen op het product

	**Waarschuwing!** Bij het niet in acht nemen, bestaat levensgevaar, gevaar voor letsel of beschadiging aan het werktuig!
	**WAARSCHUWING - Ter vermindering van het risico op letsel, moet de gebruikshandleiding worden gelezen!**
	**Draag gehoorbescherming.** Het effect van lawaai kan gehoorverlies zijn.
	**Draag een stofmasker.** Tijdens het bewerken van hout en andere materialen kan stof ontstaan die schadelijk is voor de gezondheid. Asbesthoudend materiaal mag niet worden bewerkt!
	**Draag een veiligheidsbril.** Vonken die tijdens het werk ontstaan of vrijkomende houtsplinters, houtkrullen en stof uit het apparaat kunnen leiden tot verlies van het gezichtsvermogen.
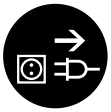	**Let op!** Voor montage, reiniging, ombouw, instandhouding, opslag en transport moet u het apparaat uitschakelen en loskoppelen van de stroomvoorziening.
	Het product voldoet aan de geldende EU-bepalingen.
	Het product voldoet aan de geldende Servische richtlijnen.

Inhoudsopgave: **Pagina:**

1. Inleiding 55
2. Apparaatbeschrijving (afb. 1) 55
3. Leveringsomvang / uitpakken 55
4. Beoogd gebruik 55
5. Algemene veiligheidsvoorschriften 56
6. Technische gegevens 59
7. Uitpakken 60
8. Montage 60
9. Bediening 61
10. Reiniging en onderhoud 62
11. Elektrische aansluiting 62
12. Opslag 63
13. Afvalverwerking en hergebruik 63
14. Verhelpen van storingen 64
15. Conformiteitsverklaring 302

1. Inleiding

Fabrikant:
Scheppach GmbH
Günzburger Straße 69
D-89335 Ichenhausen

Geachte klant,
Wij wensen u veel plezier en succes bij het werken met uw nieuwe product.

Aanwijzing:
De fabrikant van dit product is volgens de van kracht zijnde wet inzake productaansprakelijkheid niet aansprakelijk voor schade die aan dit product of door dit product ontstaan bij:

- Ondeskundige behandeling
- Het niet in acht nemen van de gebruikshandleiding
- Reparaties door derden, niet geautoriseerde vakmensen
- Inbouw en vervanging van niet-originele reserveonderdelen
- Gebruik dat niet conform de voorschriften is
- Uitvallen van de elektrische installatie bij het niet in acht nemen van de elektrische voorschriften en VDE-voorschriften 0100, DIN 57113 / VDE 0113

Let op:
De gebruikshandleiding maakt deel uit van dit product. Deze bevat belangrijke aanwijzingen, hoe u met het product veilig, vakkundig en economisch werkt, hoe u gevaren vermijdt, reparatiekosten uitspaart, uitvaltijden vermindert en de betrouwbaarheid en levensduur van het product verhoogt. Aanvullend op de veiligheidsbepalingen van deze gebruikshandleiding moet u absoluut de voor de werking van het product geldende voorschriften van uw land in acht nemen.
Maak u voor aanvang van de werkzaamheden bekend met alle bedienings- en veiligheidsinstructies. Gebruik het product uitsluitend als beschreven en voor de aangegeven toepassingen. Bewaar de gebruikshandleiding daarom goed, en verstrek alle documentatie als het product wordt doorgegeven aan derden.

2. Apparaatbeschrijving (afb. 1)

Afbeeldingen zoals:
Art. nr. 5903109901, 5903110901, 5903109904

1. veiligheidsruit
2. vonkenvanger
3. slijpschijven
4. gereedschapssteun
5. LED-werklamp
6. slijpschijfbescherming
7. Boorgat voor de werkbankmontage
8. Hoofdschakelaar (aan/uit)

3. Leveringsomvang / uitpakken

Pos.	Aantal	Aanduiding
	1x	Dubbele slijpmachine
3		Slijpschijven (korrelgrootte rechts: 60, links: 36), Art. nr. 5903109901; 5903109904
3		Slijpschijven (korrelgrootte rechts: 100, links: 60) Art. nr. 5903110901
1	2x	veiligheidsruit
5	2x	LED-werklamp
	4x	Accu type AAA
4	2x	gereedschapssteun
	1x	Montagemateriaal
	1x	Gebruiksaanwijzing

4. Beoogd gebruik

De dubbele slijpmachine is een combi-apparaat voor het slijpen en polijsten van metalen, kunststoffen en andere materialen met gebruik van de betreffende slijpschijven.

De machine voldoet aan de geldende EG-machinerichtlijn.

- De veiligheids-, werk- en onderhoudsvoorschriften van de fabrikant alsook de in de technische gegevens aangegeven afmetingen moeten in acht worden genomen.
- De geldende ongevallenpreventievoorschriften alsook de overige algemene erkende veiligheidstechnische voorschriften moeten in acht worden genomen.
- De machine mag alleen door vakkundige personen worden gebruikt, onderhouden en worden gerepareerd, die bekend zijn met deze werkzaamheden en op de hoogte zijn van de gevaren. Zelf aangebrachte wijzigingen aan de machine sluiten een aansprakelijkheid van de fabrikant voor hieruit voortvloeiende schade uit.

- De machine mag uitsluitend met de originele accessoires en originele gereedschappen van de fabrikant worden gebruikt.
- De machine mag uitsluitend voor het voorgeschreven doel worden gebruikt. Elk ander of verdergaand gebruik is niet volgens de voorschriften. De gebruiker/bediener en niet de fabrikant is aansprakelijk voor ontstane schade of elke vorm van letsel.
- Let erop dat onze apparaten volgens het beoogd gebruik niet voor bedrijfsmatige, ambachtelijke of industriële toepassingen zijn ontworpen. Wij aanvaarden geen aansprakelijkheid wanneer het apparaat in bedrijfsmatige, ambachtelijke of industriële ondernemingen of bij soortgelijke werkzaamheden wordt ingezet.

Restrisico's

Ondanks beoogd gebruik kunnen bepaalde restrisicofactoren niet volledig worden vermeden. Op grond van de constructie en de montage van de machine kan het volgende optreden:

- Aanraking van de slijpschijf in de niet-afgedekte zone.
- Wegslingeren van onderdelen uit beschadigde slijpschijven.
- Wegslingeren van werkstukken en delen van werkstukken.
- Gehoorschade wanneer de vereiste gehoorbescherming niet wordt gedragen.
- Longschade, als geen geschikt stofmasker wordt gedragen.
- Lichamelijk letsel door hand-arm-bewegingen als het apparaat gedurende een langere periode wordt gebruikt of niet conform de voorschriften wordt bediend en onderhouden.
- Gevaar door stroom bij toepassing van ongeschikte elektrische aansluitingen.
- Daarnaast kan er, ondanks alle voorzorgsmaatregelen, sprake zijn van niet-zichtbare restrisico's.
- Restrisico's kunnen worden geminimaliseerd als de veiligheidsvoorschriften en het gebruik conform de voorschriften alsook de gebruikshandleiding in acht worden genomen.

5. Algemene veiligheidsvoorschriften

Algemene veiligheidsvoorschriften voor elektrische apparaten

⚠ WAARSCHUWING!

Lees alle veiligheidsvoorschriften, aanwijzingen, afbeeldingen en technische gegevens die bij dit elektrische gereedschap zijn meegeleverd.

Nalatigheden bij het niet naleven van de onderstaande aanwijzingen kunnen elektrische schok, brand en/of ernstige verwondingen veroorzaken.

Bewaar alle veiligheidsvoorschriften en -aanwijzingen voor toekomstig gebruik.

Het in de veiligheidsvoorschriften gebruikte begrip "Elektrisch gereedschap" is van toepassing op netgevoed elektrisch gereedschap (met netsnoer) en op accugevoed elektrisch gereedschap (zonder netsnoer).

1. Veiligheid op de werkplek

a) **Houd uw werkomgeving schoon en goed verlicht.** Rommel of slecht verlichte werkplaatsen kunnen leiden tot ongevallen.

b) **Werk met het elektrisch gereedschap niet in een explosiegevaarlijke omgeving, waarin zich brandbare vloeistoffen, gas of stof bevinden.** Elektrisch apparaat produceert vonken, waardoor stof of dampen kunnen ontbranden.

c) **Houd kinderen en andere personen tijdens het gebruik uit de buurt van het elektrische gereedschap.** Bij afbuiging kunt u de controle over het elektrische apparaat verliezen.

2. Elektrische veiligheid

a) **De aansluitstekker van het elektrische gereedschap moet in het stopcontact passen. De stekker mag op geen enkele wijze worden gewijzigd. Gebruik geen adapterstekker samen met geaard elektrisch gereedschap.** Ongewijzigde stekkers en passende stopcontacten verminderen het risico op elektrische schok.

b) **Let op dat u geen fysiek contact maakt met geaarde onderdelen zoals bijv. buizen, radiatoren, elektrische haarden, koelkasten.** Er bestaat een verhoogd risico op een elektrische schok als uw lichaam geaard is.

c) **Houd uw elektrisch gereedschap uit de buurt van regen of vocht.** Binnendringing van water in een elektrisch apparaat vergroot het risico op een elektrische schok.

d) **Gebruik het netsnoer niet om het elektrische gereedschap te dragen, aan op te hangen of om de stekker uit het stopcontact te trekken.**

Houd het netsnoer uit de buurt van hitte, scherpe randen of bewegende delen. Beschadigde of opgewikkelde snoeren verhogen het risico op een elektrische schok.

e) **Als u met een elektrisch gereedschap in de open lucht werkt, gebruik dan alleen een verlengsnoer dat ook geschikt is voor gebruik buitenshuis.** De toepassing van een voor buitenshuis gebruik geschikt verlengsnoer vermindert het risico op een elektrische schok.

f) **Als het gebruik van het elektrische gereedschap in een vochtige omgeving niet kan worden vermeden, gebruik dan een aardlekschakelaar.** Het gebruik van een aardlekschakelaar voorkomt het risico op een elektrische schok.

3. Veiligheid van personen

a) **Wees altijd voorzichtig, let op waar u mee bezig bent en ga verstandig te werk bij werkzaamheden met elektrisch gereedschap. Maak geen gebruik van elektrisch gereedschap als u moe bent of onder invloed bent van drugs, alcohol of medicamenten.** Een moment van onachtzaamheid bij gebruik van het elektrische gereedschap kan leiden tot ernstig letsel.

b) **Draag persoonlijke beschermingsmiddelen en ook altijd een veiligheidsbril.**
Het dragen van persoonlijke beschermingsmiddelen zoals een stofmasker, antislip-veiligheidsschoenen, een veiligheidshelm of gehoorbescherming, al naar gelang het soort elektrische apparaat en de toepassing ervan, verkleint het risico op verwondingen.

c) **Vermijd ingebruikname zonder toezicht. Controleer of het elektrisch gereedschap is uitgeschakeld voordat u het op de stroomvoorziening en/of de accu aansluit, het gereedschap oppakt of draagt.** Als u tijdens het dragen van het elektrische gereedschap uw vinger op de schakelaar hebt of het reeds ingeschakelde elektrische apparaat op de stroomvoorziening aansluit, kan dit tot letsel en ongevallen leiden.

d) **Verwijder instelgereedschap of de moersleutel, voordat u het elektrische gereedschap inschakelt.** Een gereedschap of sleutel dat/die zich in een draaiend onderdeel van het elektrische gereedschap bevindt, kan verwondingen veroorzaken.

e) **Voorkom een onnatuurlijke lichaamshouding. Zorg voor een stabiele positie en zorg ervoor dat u altijd uw evenwicht behoudt.**
Daardoor kunt u het elektrische gereedschap in onverwachte situaties beter onder controle houden.

f) **Draag geschikte kleding. Draag geen wijde kleding of sieraden. Houd haren en kleding uit de buurt van bewegende delen.** Loszittende kleding, sieraden of lange haren kunnen worden vastgegrepen door bewegende delen.

g) **Als stofafzuig- en -opvanginrichtingen kunnen worden gemonteerd, moeten deze worden aangesloten en juist worden toegepast.** Het gebruik van een stofafzuiging kan gevaar door stof verminderen.

h) **Voorkom een vals gevoel van zekerheid en houd u altijd aan de veiligheidsvoorschriften voor elektrische apparaten, ook als u ervaren bent met het elektrisch apparaat.** Achteloos handelen kan in een fractie van een seconde tot ernstige verwondingen leiden.

4. Gebruik en behandeling van het elektrische gereedschap

a) **Zorg dat het elektrische gereedschap niet overbelast raakt. Gebruik voor de werkzaamheden het daarvoor bedoelde elektrische gereedschap.** Met het juiste elektrische apparaat werkt u beter en veiliger in het aangegeven vermogensbereik.

b) **Gebruik geen elektrisch apparaat, waarvan de schakelaar defect is.** Een elektrisch gereedschap, dat niet meer in- of uitgeschakeld kan worden, is gevaarlijk en moet gerepareerd worden.

c) **Trek de stekker uit het stopcontact en/of verwijder de uitneembare accu voordat u de apparaatinstellingen wijzigt, inzetstukken vervangt of het elektrische apparaat weglegt.** Deze voorzorgsmaatregel voorkomt dat het elektrisch gereedschap per ongeluk wordt gestart.

d) **Bewaar niet-gebruikte elektrische apparaten buiten bereik van kinderen. Laat het elektrisch apparaat niet gebruiken door personen die er niet mee vertrouwd zijn of deze aanwijzingen niet hebben gelezen.** Elektrische apparaten zijn gevaarlijk als ze door onervaren personen worden gebruikt.

e) **Voer zorgvuldig onderhoud uit aan elektrische apparaten en accessoires. Controleer of bewegende delen probleemloos functioneren en niet klemmen, of onderdelen gebroken of beschadigd zijn, waardoor de functie van het elektrische gereedschap wordt beïnvloed.**

Laat beschadigde onderdelen voor gebruik van het elektrische apparaat eerst repareren. Veel ongevallen ontstaan door slecht onderhouden elektrische apparaten.

f) **Houd snijgereedschap scherp en schoon.** Zorgvuldig onderhouden snijgereedschap met scherpe snijranden klemt minder snel vast en is makkelijker te gebruiken.

g) **Gebruik elektrische apparaten, accessoires en inzetstukken, etc. overeenkomstig deze aanwijzingen. Houd daarbij rekening met de omstandigheden waarin gewerkt wordt en de uit te voeren werkzaamheden.** Het gebruik van elektrisch gereedschap voor andere toepassingen dan het voorgeschreven gebruik kan leiden tot gevaarlijke situaties.

h) **Houd grepen en greepoppervlakken droog, schoon en vrij van olie en vet.** Als grepen en greepoppervlakken glad zijn, kan het elektrisch gereedschap in onvoorziene situaties niet veilig bediend en onder controle gehouden worden.

5. Service

a) **Laat uw elektrisch gereedschap uitsluitend door gekwalificeerd deskundig personeel repareren met uitsluitend originele reserveonderdelen.** Hiermee wordt gewaarborgd dat de veiligheid van het elektrisch apparaat behouden blijft.

⚠ WAARSCHUWING!

Dit elektrisch apparaat genereert een elektromagnetisch veld als het is ingeschakeld. Dit veld kan onder bepaalde omstandigheden interfereren met actieve of passieve medische implantaten. Om het risico op ernstig of dodelijk letsel te beperken, raden we personen met medische implantaten aan om hun arts en de fabrikant van het medische implantaat te raadplegen voordat de machine wordt gebruikt.

Veiligheidsvoorschriften voor tafelslijpmachines

a) **Gebruik geen beschadigde inzetstukken. Controleer voor elk gebruik de inzetstukken, zoals slijpschijven op splintervorming en scheuren. Als u het inzetstuk gecontroleerd en ingezet hebt, zorg er dan voor dat uzelf en andere personen buiten de zone van het roterende inzetstuk blijven en laat het apparaat 1 min lang met het maximale toerental lopen.** Beschadigde inzetstukken breken meestal in de testtijd.

b) **Het toegestane toerental van het inzetstuk moet minimaal zo hoog zijn als het op het elektrisch gereedschap aangegeven maximale toerental.** Accessoires die sneller draaien dan toegestaan, kunnen afbreken en weggeslingerd worden.

c) **Slijp nooit op de zijvlakken van de slijpschijf.** Slijpen op de zijvlakken kan de slijpschijf laten barsten en uit elkaar trekken.

Apparaatspecifieke veiligheidsinstructies voor dubbele slijpmachine

- Raak het netsnoer niet aan als deze tijdens het gebruik wordt beschadigd of wordt doorgesneden. Trek direct de voedingsstekker los en laat het apparaat vervolgens aansluitend uitsluitend door een technicien of een erkend servicepunt repareren.
- Gebruik het apparaat niet als het vochtig is en ook niet in een vochtige omgeving.
- Als u werkzaamheden in de buitenlucht uitvoert, sluit u het apparaat aan op een aardlekschakelaar met maximaal 30 mA activeringsstroom. Gebruik uitsluitend een voor buitenshuis goedgekeurd verlengsnoer.
- Trek bij gevaar direct de voedingsstekker uit het stopcontact.
- Verwijder het netsnoer altijd via de achterzijde van het apparaat.
- Brandgevaar door vonken! Als u metalen slijpt ontstaan er vonken. Let er daarom absoluut op dat er geen personen in gevaar worden gebracht en er zich geen brandbare materialen in de nabijheid van het werkbereik bevinden.

Waarschuwing! Giftige dampen!

Het bewerken van schadelijke/giftige stoffen vormt een gevaar voor de gezondheid voor de persoon die het apparaat bedient of in de nabijheid van aanwezige personen.

- Draag altijd een veiligheidsbril, gehoorbescherming, stofmasker en veiligheidshandschoenen.

Gevaar voor brandwonden!

Het werkstuk wordt heet tijdens het slijpen. Grijp het nooit vast aan het te bewerken punt en laat het voldoende afkoelen. Onderbreek met name bij langerdurende slijpwerkzaamheden altijd weer de bewerking en laat het werkstuk afkoelen voordat u verdergaat met het slijpen. Een continubedrijf van langer dan 10 minuten mag niet worden overschreden.

- De dubbele slijpmachine is geschikt voor droog vlakslijpen van metalen oppervlakken. Het apparaat mag uitsluitend worden gebruikt voor droogslijpen.
- Asbesthoudend materiaal mag niet worden bewerkt. Asbest wordt beschouwd als kankerverwekkend. Gebruik geen beschadigde slijpschijven.
- Gebruik uitsluitend slijpschijven waarvan de gegeven overeenkomen met het typebordje van de machine. De omloopsnelheid moet gelijk of groter zijn dan het aangegeven aantal.
- Stel de veiligheidshouder (vonkenscherm) en veiligheidsschijf regelmatig af zodat slijtage van de slijpschijven wordt gecompenseerd. Houd de afstand zo gering mogelijk.
- Vermijd aanraking met de draaiende slijpschijf.
- Gebruik het apparaat niet zonder toezicht.
- Gebruik het apparaat nooit voor andere doeleinden.
- Let altijd op dat het apparaat is uitgeschakeld, voordat u de voedingsstekker in het stopcontact steekt.
- Schakel altijd eerst het apparaat in en breng daarna pas het werkstuk tegen de slijpschijf. Hef na de bewerking het werkstuk op en schakel daarna pas het apparaat uit.
- Houd het werkstuk altijd goed met beide handen vast.
- Zorg voor een veilige stand.
- Laat de slijpschijf/slijpschijven na bewerking van metalen volledig tot stilstand komen.
- Trek bij werkonderbrekingen voor alle werkzaamheden aan het apparaat en bij niet gebruik altijd de voedingsstekker uit het stopcontact.
- Ga voorzichtig en zorgvuldig om met het apparaat. Het apparaat moet altijd schoon, droog en vrij van olie of smeervet zijn.
- Wees altijd alert! Let altijd op waar u mee bezig ben en ga verstandig te werk. Gebruik het apparaat in geen geval als u niet geconcentreerd bent of u niet goed voelt.
- Slijpschijven moeten dusdanig worden bewaard dat deze niet worden blootgesteld aan mechanische beschadigingen en schadelijke milieu-invloeden.
- Geen defecte of vervormde slijpschuiven gebruiken.
- Instelling van de vonkenvanger regelmatig controleren en de slijtage van de slijpschijf overeenkomstig afstellen. De afstand tussen de vonkenvanger en de slijpschijf zo klein mogelijk houden (niet groter dan 2 mm).
- Instelling van de gereedschapssteun regelmatig controleren en de slijtage van de slijpschijf overeenkomstig afstellen. De afstand tussen de vonkenvanger en de slijpschijf zo klein mogelijk houden (niet groter dan 2 mm).
- Uitsluitend slijpschijven gebruiken waarvan het boorgat exact op de as van de dubbele slijpmachine past. Geen slijpschijven met een te klein boorgat gebruiken.
- Schijfmoer niet te ver doordraaien.
- Niet slijpen met een koude slijpschijf. Slijpschijf voor aanvang van de werkzaamheden gedurende een minuut stationair laten draaien.
- Slijp nooit tegen de zijvlakken van de slijpschijf. Alleen op de kopse kant slijpen.
- Koelmiddel direct op de slijpschijf aanbrengen. Koelmiddel kan de bindingssterkte van de slijpschijf beïnvloeden wat tot uitval kan leiden.
- Vonken kunnen gevaarlijk zijn. Niet in de nabijheid van ontvlambare gassen of vloeistoffen slijpen.
- Bij het inschakelen van het apparaat aan de zijkant van de slijpschijf staan.
- Slijpschijf alleen aan de kopse kant uitlijnen. Door het slijpen aan de zijvlakken kan de slijpschijf te dun worden voor een veilig gebruik.
- Slijpen genereert warmte. Werkstuk pas vastpakken, als dit voldoende is afgekoeld.
- Uitsluitend slijpschijven gebruiken die voor een veilig gebruik van de dubbele slijpmachine zijn vervaardigd. Geen slijpschijf gebruiken waarvan de aangegeven maximum toerental lager is dan het gespecificeerde toerental van het apparaat.

6. Technische gegevens

	SM200L	SM200AL
Motor	230-240 V~ / 50 Hz	
Opgenomen vermogen	S1 250 W S2 10 min 500 W	
Toerental	2980 min^{-1}	
Diameter slijpschijf	200 / 200 mm	
Minimumdiameter slijpschijf (na slijtage)	160 mm	
Diameter Slijpschijfboring	15,88 mm	
Schijfbreedte links/rechts	20 / 20 mm	20 / 40 mm
Werklamp	LED met 2x accu	
Gewicht	12 kg	13,5 kg

Accutype	R03
Nominale capaciteit	2000 mAh
Nominale spanning	1,5 V
Bouwgrootte	Micro AAA

Technische wijzigingen voorbehouden!

Inschakelduur:
De inschakelduur S2 10 min (kortstondig bedrijf) geeft aan dat de motor met het nominale vermogen (500W) slechts gedurende de op het gegevensplaatje aangegeven tijd (10 min) permanent mag worden belast. Anders zal deze ontoelaatbaar warm worden. Tijdens de pauze koelt de motor weer af tot uitgangstemperatuur.

Geluid en trilling
De geluids- en trillingswaarden zijn bepaald volgens EN 62841-1.

Geluidsdrukniveau L_{pA}	79 dB
Onzekerheid K_{pA}	3 dB
Geluidsvermogensniveau L_{WA}	92 dB
Onzekerheid K_{WA}	3 dB

Trillingskenwaarden (hand-arm-trilling)

Vibratie a_h	≤ 2,5 m/s²

Draag gehoorbescherming.
Het effect van lawaai kan gehoorverlies zijn.

Beperk de geluidsproductie en trilling tot een minimum!
- Gebruik uitsluitend goed functionerende apparaten.
- Onderhoud en reinig het apparaat regelmatig.
- Pas uw werkwijze aan het apparaat aan.
- Zorg dat het apparaat niet overbelast raakt.
- Laat het apparaat eventueel controleren.
- Schakel het apparaat uit als deze niet in bedrijf is.
- Voorbeelden van maatregelen om de belasting door trillingen te verminderen zijn: het dragen van handschoenen tijdens het gebruik van het gereedschap en de duur van de werkzaamheden.

  Hierbij moeten alle onderdelen van de bedrijfscyclus in aanmerking worden genomen (zoals de tijd dat de machine uitgeschakeld is en de tijd waarin deze ingeschakeld is, maar onbelast draait).

7. Uitpakken

- Open de verpakking en haal het product er voorzichtig uit.
- Verwijder het verpakkingsmateriaal evenals de verpakkings- en transportbeveiligingen (indien voorhanden).
- Controleer of de inhoud van de levering volledig is.
- Controleer het product en de hulpstukken op transportschade. Bij klachten moet direct contact worden opgenomen met de expediteur. Reclamaties op een later tijdstip worden niet erkend.
- Bewaar de verpakking indien mogelijk tot na het verstrijken van de garantietijd.
- Maak u voor aanvang van de werkzaamheden bekend met het product aan de hand van de gebruikshandleiding.
- Gebruik bij accessoires alsook slijtage- en reserveonderdelen uitsluitend originele onderdelen. Reserveonderdelen zijn verkrijgbaar bij de leverancier.
- Geef bij bestellingen onze artikelnummers alsook type en bouwjaar van het product aan.

⚠ WAARSCHUWING!
Het product en de verpakkingsmaterialen zijn geen kinderspeelgoed! Kinderen mogen niet met plastic zakken, folies en kleine onderdelen spelen! Er bestaat gevaar voor inslikken en verstikkingsgevaar!

8. Montage

Controleer vóór het aansluiten of de specificaties op het typeplaatje overeenkomen met de gegevens van het stroomnet.
Trek altijd de voedingsstekker eruit voordat u instellingen aan het apparaat uitvoert.
Trek bij onderhouds- of montagewerkzaamheden altijd de voedingsstekker uit het stopcontact.
- De machine moet stabiel worden opgesteld, dit betekent op een werkbank bijv. vastschroeven.
- Voor ingebruikname moeten alle afdekkingen en veiligheidsvoorzieningen conform de voorschriften zijn gemonteerd.
- De slijpschijven moeten vrij kunnen draaien.

- Overtuig u voor het aansluiten van de machine, dat de gegevens op het typeplaatje overeenkomen met de gegevens van het stroomnet.

Veiligheidsvoorschrift! Apparaat pas aansluiten als alle montage- en afstelwerkzaamheden zijn afgerond en de gebruikshandleiding en de veiligheidsvoorschriften zijn gelezen en begrepen.

8.1 Gereedschapssteun (links en rechts) (afb. 1, 2, 2.1)

SM200L

1. Gereedschapssteun (4) met platkopbouten (M6x10) (a) en stergreepmoer (b) op de slijpschijfbescherming (6) vastschroeven.
2. De afstand tussen de slijpschijf (3) en de gereedschapssteun (4) moet op max 2 mm worden ingesteld.

SM200AL

1. Gereedschapssteun (4) met vleugelbout (a) en schijf (b) op de slijpschijfbescherming (6) vastschroeven.
2. De afstand tussen de slijpschijf (3) en de gereedschapssteun (4) moet op max 2 mm worden ingesteld.

8.2 Vonkenvanger met led-werklamp (links en rechts) (afb. 1, 3)

1. Vonkenvanger (2) met led-werklampen (5) telkens met 2 lenskopbouten M5x8 (c) op de slijpschijfbescherming (6) vastschroeven.
2. De afstand tot de slijpschijf (3) mag maximaal 2 mm zijn. Afstand tussen de vonkenvanger (2) en de slijpschijf (3) kan door het losser draaien van de beide lenskopbouten (c) worden ingesteld.
3. Schroeven goed aanhalen.

8.3 Led-werklamp (afb. 1, 4, 4.1, 4.2)

1. De verlichting (5) kan door het indrukken van de schakelaar (d) op de lamp worden ingeschakeld. Door opnieuw indrukken, wordt de verlichting weer uitgeschakeld.
2. Om de accu's (2x AAA R03 1,5V) te plaatsen/te vervangen, opent u het accucompartiment (afb. 4.1).
3. Plaats de accu's (2x per zijde) (afb. 4.2).
4. Bij het vervangen van de accu's, moeten de verbruikte accu's milieuvriendelijk worden afgevoerd en ingeleverd.
5. Plaats het deksel van het accucompartiment in omgekeerde volgorde terug in (afb. 4.1).

8.4 Veiligheidsruit (afb. 1, 5, 5.1)

1. Veiligheidsruit (1) met platte kopbouten M5x55 (e) en kartelschroef (f) op de led-werklamp (5) monteren.
2. De beveiliging is individueel instelbaar, zo dat de ogen van de gebruiker tijdens het slijpen worden beschermd.

9. Bediening

⚠ Let op!

Het product voor de ingebruikstelling in ieder geval volledig monteren!

In-/uitschakelen

- Voor het inschakelen zet u de aan/uit-schakelaar (8) in stand ON.
- Voor het uitschakelen zet u de aan/uit-schakelaar (() in stand OFF.

Begin pas met schuren als het apparaat het maximum toerental heeft bereikt.

Werkinstructies

- Let op dat u met een geringe druk van het werkstuk op de slijpschijf de beste resultaten zal bereiken, aangezien dan met een constant toerental wordt gewerkt. Hoe hoger de druk op het werkstuk hoe meer de slijpschijf zal afremmen en tot stilstand komt. Hierdoor zal de motor overbelast raken en zullen de werkzaamheden eerder langer duren.
- Bescherm kleine werkstukken voor uw eigen veiligheid altijd met een bankschroef of een klem.

Schuren

- Het werkstuk op de werkstuksteun (4) leggen en langzaam onder de gewenste hoek tegen de slijpschijf (3) brengen tot deze de slijpschijf raakt.
- Om een optimaal slijpresultaat te verkrijgen en de slijpschijf (3) gelijkmatig te laten slijten, moet het werkstuk lichtjes heen weer worden bewogen tegen de slijpschijf (3).
- Het werkstuk altijd weer laten afkoelen.

Let op!

Als tijdens de werkzaamheden de schijf geblokkeerd raakt, verwijdert u uw werkstuk en wacht u tot het apparaat het maximale toerental weer heeft bereikt.

Vervangen van de slijpschijf
Let op: Om letsel door onvoorzien starten van de dubbele slijpmachine te vermijden, moet voor het vervangen van de slijpschijf het apparaat altijd worden uitgeschakeld (schakelaarpositie op "0") en de voedingsstekker uit het stopcontact worden getrokken.
- Vonkenvanger en veiligheidsruit losdraaien en zo ver mogelijk uittrekken, maar niet demonteren.
- Gereedschapssteun losdraaien en zo ver mogelijk uittrekken.
- Schroeven van de slijpschijfbescherming (6) losdraaien en deze wegnemen.
- Buitenflens en oude slijpschijf wegnemen, de nieuwe slijpschijf terugplaatsen.

Aanwijzing:
- Verwijder de kartonnen sluitringen niet die aan de zijkanten van de nieuwe slijpschijf zijn bevestigd, aangezien deze er voor zorgen dat de flenzen de slijpschijf goed ondersteunen.
- De nieuwe slijpschijf controleren op scheuren en andere zichtbare schade en zo nodig afvoeren.
- Flens en moer weer terugplaatsen.
- De moer met een moersleutel niet te vast aanhalen, omdat anders de slijpschijf kan breken.
- Slijpschijfbescherming (6) in omgekeerde richting weer monteren.
- Gereedschapssteun, vonkenvanger en veiligheidsruit weer conform de montagehandleiding afstellen.

10. Reiniging en onderhoud

Koppel de voedingsstekker los voorafgaand aan alle reinigingswerkzaamheden.

Reiniging
- Houd de veiligheidsinrichtingen, luchtsleuven en motorbehuizing vrij van stof en vuil. Wrijf het apparaat met een schone doek schoon of blaas het met perslucht bij een lage druk uit.
- Het apparaat na elk gebruik reinigen.
- Reinig het apparaat regelmatig met een vochtige doek en wat zachte zeep. Gebruik geen reinigings- of oplosmiddelen. Hierdoor kunnen de kunststofonderdelen van het apparaat worden aangetast. Let op dat er geen water in het apparaat terecht komt. Binnendringing van water in een elektrisch apparaat vergroot het risico op een elektrische schok.

Onderhoud
In het apparaat bevinden zich geen andere onderdelen die onderhoud vereisen.

Service-informatie
Let op dat bij dit product de volgende delen onderhevig zijn aan gebruiksmatige of natuurlijke slijtage, resp. de volgende delen als verbruiksmateriaal wordt gebruikt.
Slijtageonderdelen*: Slijpmiddel

* niet persé meegeleverd!

Reserveonderdelen en accessoires zijn verkrijgbaar bij ons servicecentrum. Scan hiertoe de QR-code op de titelpagina.

11. Elektrische aansluiting

De geïnstalleerde elektromotor is bedrijfsklaar aangesloten. De aansluiting voldoet aan de relevante VDE- en DIN-voorschriften. De netaansluiting van de klant en het gebruikte verlengsnoer moeten eveneens aan deze voorschriften voldoen.

Defecte elektrische aansluitkabel
Bij elektrische aansluitkabels treedt vaak schade aan de isolatie op.
Mogelijke oorzaken zijn:
- Drukpunten, als aansluitkabels door venster- of deuropeningen worden geleid.
- Knikken door een onvakkundige bevestiging of geleiding van het netsnoer.
- Snijplekken omdat over het netsnoer is gereden.
- Beschadigde isolatie omdat de stekker uit de wandcontactdoos is getrokken.
- Scheuren door veroudering van de isolatie.

Dergelijke defecte elektrische aansluitkabels mogen niet worden gebruikt en zijn levensgevaarlijk als de isolatie is beschadigd.
Controleer de elektrische aansluitkabels regelmatig op schade. Let erop dat bij het controleren het netsnoer niet op het stroomnet is aangesloten.

Elektrische aansluitkabels moeten aan de relevante VDE- en DIN-voorschriften voldoen. Gebruik uitsluitend netsnoeren met de aanduiding H05VV-F.
Op de aansluitkabel moet de type-aanduiding vermeld staan.

Wisselstroommotor
- De netspanning moet 230 - 240 V~ zijn.
- Verlengsnoeren moeten tot een lengte van 25 m een doorsnede hebben van 1,5 vierkante millimeter.

Aansluitingen en reparaties aan de elektrische apparatuur mogen uitsluitend door een elektromonteur worden uitgevoerd.

Vermeld in geval van vragen de volgende gegevens:
- Stroomtype van de motor
- Gegevens van het typeplaatje van de machine
- Gegevens van het typeplaatje van de motor

Aansluittype Y
Als het netsnoer moet worden vervangen, dan moet dit door de fabrikant of zijn vertegenwoordiger worden gedaan om veiligheidsrisico's te voorkomen.

12. Opslag

Sla het apparaat en de accessoires op een donkere, droge en vorstvrije plaats en voor kinderen ontoegankelijke plaats op. De optimale opslagtemperatuur ligt tussen 5 en 30 °C. Bewaar het elektrische gereedschap in de originele verpakking.

13. Afvalverwerking en hergebruik

Aanwijzingen op de verpakking



De verpakkingsmaterialen zijn recyclebaar. Verpakkingen milieuvriendelijk afvoeren.

Aanwijzingen betreffende de wetgeving Afgedankte elektrische en elektronische apparatuur (AEEA)



Afgedankte elektrische en elektronische apparatuur behoort niet bij het huishoudelijke afval, maar moeten worden ingezameld resp. gescheiden worden afgevoerd!
- Oude batterijen of accu's die niet vast in het afgedankte apparatuur zijn geïntegreerd, moeten vóór het afvoeren op niet-destructieve wijze worden verwijderd! Het afvoeren hiervan is geregeld in de wetgeving inzake batterijen.
- Eigenaars resp. gebruikers van elektrische en elektronische apparaten zijn wettelijk verplicht om na gebruik de batterijen en accu's in te leveren.
- De eindgebruiker is verantwoordelijk voor het wissen van persoonsgerelateerde gegevens op het af te voeren afgedankte apparaat!
- Het symbool van de doorgekruiste vuilnisbak betekent dat afgedankte elektrische en elektronische apparatuur niet bij het huishoudelijk afval mag worden gegooid.
- Afgedankte elektrische en elektronische apparatuur kunnen bij de volgende punten kosteloos worden ingeleverd:
  - Openbare afvalverwijderings- of inzamelpunten (bijv. gemeentewerven).
  - Verkooppunten van elektrische apparaten (stationair en online), voor zover dealers verplicht zijn ze terug te nemen of dit vrijwillig aanbieden.
  - Tot drie afgedankte elektronische apparaten per apparaattype, met een randlengte van niet meer dan 25 centimeter, kunnen gratis naar de fabrikant worden teruggebracht zonder eerst een nieuw apparaat van de fabrikant te hoeven kopen, of naar een ander erkend verzamelpunt in je omgeving worden gebracht.
  - Voor verdere aanvullende terugnamevoorwaarden van de fabrikanten en distributeurs verzoeken wij u contact op te nemen met de betreffende klantenservice.
- Bij levering van een nieuw elektrisch apparaat door de fabrikant aan een particulier huishouden, kan de fabrikant op verzoek van de eindgebruiker zorgen voor het kosteloos afhalen van het afgedankte elektrische apparaat. Neem hiertoe contact op met de klantenservice van de fabrikant.
- Deze uitspraken zijn alleen geldig voor apparaten die in de landen van de Europese Unie worden geïnstalleerd en verkocht en die onder de Europese Richtlijn 2012/19/EU vallen. In landen buiten de Europese Unie kunnen andere voorschriften gelden voor het afvoeren van afgedankte elektrische en elektronische apparatuur.

Aanwijzingen voor de wetgeving op batterijen (het Duitse BattG)



Oude batterijen en accu's behoren niet bij het huishoudelijke afval, maar moeten worden ingezameld resp. gescheiden worden afgevoerd!
- Voor het veilig verwijderen van batterijen of accu's uit het elektrische apparaat en voor informatie over het type resp. het chemische systeem dient u de overige gegevens in de bedienings- en montagehandleiding in acht te nemen.

- Eigenaars resp. gebruikers van batterijen en accu's zijn wettelijk verplicht om na gebruik de batterijen en accu's in te leveren. Het inleveren beperkt zich tot teruggave van huishoudelijke hoeveelheden.
- Oude batterijen kunnen schadelijke stoffen of zware metalen bevatten die schadelijk kunnen zijn voor het milieu en de gezondheid. Het recyclen van oude batterijen en het gebruik van de hierin opgenomen ressources levert u een bijdrage om deze twee belangrijke goederen te beschermen.
- Het symbool van de doorgekruiste vuilnisbak betekent dat afgedankte batterijen en accu's niet bij het huishoudelijk afval mag worden gegooid.
- Als er onder het vuilnisbaksymbool ook de tekens Hg, Cd of Pb staan, betekent dit het volgende:
  - Hg: Accu bevat meer dan 0,0005% kwikzilver
  - Cd: Accu bevat meer dan 0,002% cadmium
  - Pb: Accu bevat meer dan 0,004% lood
- Accu's en batterijen kunnen bij de volgende punten kosteloos worden ingeleverd:
  - Openbare afvalverwijderings- of inzamelpunten (bijv. gemeentewerven)
  - Verkooppunten van batterijen en accu's
  - Verzamelpunten van het gezamenlijke inzamelsysteem voor oude batterijen van een apparaat
  - Verzamelpunten van de fabrikant (indien geen deelnemer van het gezamenlijke inzamelsysteem)
- Deze uitspraken zijn alleen geldig voor accu's en batterijen die in de landen van de Europese Unie worden verkocht en die onder de Europese Richtlijn 2006/66/EG vallen.
- In landen buiten de Europese Unie kunnen andere voorschriften gelden voor het afvoeren van accu's en batterijen.

14. Verhelpen van storingen

Probleem	Mogelijke oorzaken	Oplossingen
Motor loopt niet.	Motor, kabel of stekker defect, zekeringen doorgebrand.	Laat de machine door een vakman controleren. Repareer de motor nooit zelf. Let op! Controleer de zekeringen en vervang deze eventueel.
De motor loopt langzaam en bereikt het bedrijfstoerental niet.	Spanning te laag, wikkelingen beschadigd of condensator doorgebrand.	Laat de spanning controleren door het energiebedrijf. Laat de motor door een vakman controleren. Laat de condensator door een vakman vervangen.
De motor maakt te veel lawaai.	Wikkelingen beschadigd, motor defect.	Laat de motor door een vakman controleren.
Motor bereikt niet het volledige vermogen.	Stroomcircuit in net overbelast (lampen, andere motoren, etc.).	Gebruik geen andere apparaten of motoren op hetzelfde stroomcircuit.
Motor raakt snel oververhit.	Overbelasting van de motor, ontoereikende koeling van de motor.	Voorkom overbelasting van de motor tijdens het slijpen en verwijder stop van de motor om een optimale koeling van de motor te garanderen.

Explicación de los símbolos en el producto

	**Advertencia** En caso de incumplimiento existe peligro de muerte, peligro de lesión o de daños en la herramienta.
	**Advertencia:** Para reducir los riesgos de lesiones, lea las instrucciones de manejo.
	**Utilice protección auditiva.** El efecto del ruido puede causar pérdida auditiva.
	**Utilice una mascarilla antipolvo.** Al trabajar con madera y otros materiales, se puede generar polvo perjudicial para la salud. No se autoriza el procesado de material que contenga amianto.
	**Use gafas de protección.** Chispas que se originen durante el trabajo, o astillas, virutas y polvo que salgan del aparato pueden provocar una pérdida de visión.
	**Atención** Antes del montaje, la limpieza, reconstrucción, el mantenimiento, almacenamiento y el transporte, se debe desconectar el aparato y separar este del suministro eléctrico.
	El producto cumple con las normativas europeas vigentes.
	El producto cumple con las normativas serbias vigentes.

Índice de contenidos: **Página:**

1. Introducción 67
2. Descripción del aparato (fig. 1) 67
3. Volumen de suministro / desembalaje 67
4. Uso previsto 67
5. Indicaciones generales de seguridad 68
6. Datos técnicos 71
7. Desembalaje 72
8. Montaje 73
9. Manejo 73
10. Limpieza y mantenimiento 74
11. Conexión eléctrica 75
12. Almacenamiento 75
13. Eliminación y reciclaje 75
14. Solución de averías 77
15. Declaración de conformidad 302

1. Introducción

Fabricante:
Scheppach GmbH
Günzburger Straße 69
D-89335 Ichenhausen (Alemania)

Estimado cliente:
Esperamos que el trabajo con su nuevo producto sea muy satisfactorio y fructífero.

Nota:
El fabricante de este producto, de acuerdo con la legislación alemana de responsabilidad sobre productos, no se hace responsable de los daños originados en este producto o causados por este en los siguientes casos:

- Tratamiento incorrecto
- Inobservancia del manual de instrucciones
- Reparaciones efectuadas por personal técnico no autorizado, ajeno a nuestra empresa
- Montaje y sustitución de piezas de repuesto no originales
- Uso no conforme a lo previsto
- Fallos de la instalación eléctrica en caso de incumplimiento de las normas eléctricas y disposiciones VDE 0100, DIN 57113 / VDE 0113

Observe lo siguiente:
El manual de instrucciones forma parte de este producto. Contiene indicaciones importantes sobre cómo trabajar con el producto de forma segura, adecuada y rentable y cómo evitar peligros, ahorrar costes de reparaciones, reducir periodos de inactividad y aumentar la fiabilidad y la vida útil del producto. Además de las normas de seguridad incluidas en este manual de instrucciones, se deberán observar estrictamente las prescripciones vigentes en su país para el funcionamiento del producto.
Antes de utilizar el producto, familiarícese con todas las indicaciones de funcionamiento y seguridad. Utilice el producto únicamente de la forma descrita y para los usos indicados. Guarde bien el manual de instrucciones y entregue todos los documentos en caso de ceder el producto a terceros.

2. Descripción del aparato (fig. 1)

Figuras similares:
N.º de artículo 5903109901, 5903110901, 5903109904

1. Vidrio protector
2. Protección frente a chispas
3. Discos de amolado
4. Soporte de herramienta
5. Lámpara de trabajo LED
6. Protección de disco de amolado
7. Orificio para montaje de banco de trabajo
8. Interruptor principal (encendido/apagado)

3. Volumen de suministro / desembalaje

Art.	Cantidad	Denominación
	1	Rectificador doble
3		Discos de amolado (granulación derecha: 60, izquierda: 36) N.º de artículo 5903109901; 5903109904
3		Discos de amolado (granulación derecha: 100, izquierda: 60) N.º de artículo 5903110901
1	2	Vidrio protector
5	2	Lámpara de trabajo LED
	4	Baterías tipo AAA
4	2	Soporte de herramienta
	1	Material de montaje
	1	Manual de instrucciones

4. Uso previsto

El rectificador doble es un equipo combinado para el amolado y el pulido de metales, plásticos y otros materiales utilizando los correspondientes discos de amolado.

La máquina cumple la directiva de máquinas CE en vigor.

- Deben observarse las prescripciones de seguridad, trabajo y mantenimiento del fabricante, así como las dimensiones indicadas en los datos técnicos.
- Deben observarse las prescripciones de prevención de accidentes aplicables y las reglas técnicas de seguridad especiales reconocidas con carácter general.
- La máquina solo deben usarla, mantenerla o repararla expertos que la conozcan y conozcan los peligros. Si el usuario hace cambios en la máquina por cuenta propia, el fabricante no será responsable de los daños que ello pueda causar.

- La máquina solo se debe usar con accesorios y herramientas originales del fabricante.
- La máquina únicamente debe utilizarse para el fin previsto. Se considerará inapropiado cualquier uso que vaya más allá. Los daños o lesiones de cualquier tipo producidos a consecuencia de lo anterior serán responsabilidad del usuario/operario, no del fabricante.
- Recuerde que nuestros aparatos no están diseñados para usos comerciales, artesanales ni industriales. No concedemos ningún tipo de garantía si se utiliza el aparato en empresas comerciales, artesanales o industriales, ni en actividades de características similares.

Riesgos residuales

A pesar de darse un uso conforme al previsto, no se pueden descartar por completo determinados factores de riesgos residuales. Condicionados por la construcción y la estructura de la máquina, se pueden producir las siguientes situaciones:

- Contacto del disco de amolado en la zona no cubierta.
- Evacuación de piezas de discos de amolado defectuosos.
- Evacuación de piezas de trabajo y de partes de piezas de trabajo.
- Lesiones en los oídos debido a la falta de uso de la protección auditiva.
- Daños pulmonares si no se emplea una mascarilla antipolvo adecuada.
- Daños a la salud, derivados de oscilaciones entre manos y brazos, en caso de que el aparato se utilice durante un periodo de tiempo más prolongado o no se conduzca de forma correcta y el mantenimiento sea inadecuado.
- Peligro de sacudida eléctrica en caso de no utilizar cables de conexión apropiados.
- Asimismo, a pesar de todas las precauciones adoptadas pueden existir riesgos residuales no patentes.
- Los riesgos residuales se pueden minimizar observando las indicaciones de seguridad y el uso conforme a lo previsto, así como siguiendo las instrucciones de servicio en su totalidad.

5. Indicaciones generales de seguridad

Indicaciones generales de seguridad para herramientas eléctricas

⚠ ADVERTENCIA

Lea todas las indicaciones de seguridad, instrucciones, ilustraciones y datos técnicos que acompañan a esta herramienta eléctrica.

Si no se respetan las siguientes instrucciones, puede producirse una descarga eléctrica, un incendio y/o lesiones graves.

Conserve todas las indicaciones de seguridad e instrucciones para futuros usos.

El término empleado en las indicaciones de seguridad «herramienta eléctrica» se refiere tanto a las herramientas eléctricas conectadas a la red eléctrica (con línea de alimentación) como a las herramientas eléctricas que funcionan por batería (sin línea de alimentación).

1. Seguridad en el lugar de trabajo

a) **Tenga su zona de trabajo ordenada y bien iluminada.** Las zonas de trabajo desordenadas o mal iluminadas pueden causar accidentes.

b) **Con la herramienta eléctrica, no trabaje en entornos en peligro de explosión en los que haya líquidos, gases o polvos inflamables.** Las herramientas eléctricas producen chispas que pueden inflamar el polvo o los vapores.

c) **Cuando use esta herramienta eléctrica, no permita que se acerquen niños u otras personas.** Al distraerse puede perder el control de la herramienta eléctrica.

2. Seguridad eléctrica

a) **La clavija de conexión de la herramienta eléctrica debe ser compatible con la toma de enchufe. Bajo ningún concepto se debe modificar la clavija. No utilice adaptadores de conexión en las herramientas eléctricas con toma de tierra.** Las clavijas compatibles y sin modificar reducen el riesgo de una descarga eléctrica.

b) **Evite el contacto corporal con las superficies conectadas a tierra tales como tuberías, calentadores, estufas y refrigeradores.** Existe un mayor riesgo de descarga eléctrica si su cuerpo está en contacto con la tierra.

c) **Mantenga las herramientas eléctricas alejadas de la lluvia o la humedad.** La entrada de agua en el aparato eléctrico aumenta el riesgo de descarga eléctrica.

d) **No modifique la finalidad del cable de conexión para cargar, colgar la herramienta eléctrica o para desenchufar la clavija de la toma de enchufe.**

Aleje el cable de conexión de fuentes de calor, de aceite, de bordes afilados o de componentes móviles. Unos cables de conexión dañados o enredados aumentan el riesgo de una descarga eléctrica.

e) **Si trabaja con una herramienta eléctrica al aire libre, emplee solo cables alargadores que también sean adecuados para zonas exteriores.** El uso de un cable alargador adecuado para zonas exteriores reduce el riesgo de una descarga eléctrica.

f) **Si no se puede evitar el funcionamiento de la herramienta eléctrica en un entorno húmedo, emplee un interruptor de corriente de defecto.** El uso de un interruptor de protección de corriente residual reduce el riesgo de una descarga eléctrica.

3. Seguridad de las personas

a) **Sea cuidadoso y preste atención a lo que hace, y realice con prudencia el trabajo con una herramienta eléctrica. No use ninguna herramienta eléctrica si está cansado o si está bajo el efecto de drogas, alcohol o medicamentos.** Un descuido durante el uso de la herramienta eléctrica puede causar lesiones graves.

b) **Use equipo de protección individual y lleve siempre gafas de protección.** La utilización del equipo de protección individual, tales como mascarilla antipolvo, calzado de seguridad antideslizante, casco protector o protección auditiva, etc. adecuados al tipo de herramienta eléctrica y a su empleo reduce el riesgo de sufrir lesiones.

c) **Evite una puesta en marcha accidental. Asegúrese de que la herramienta eléctrica se encuentre desconectada antes de cogerla o transportarla o conectarla a la alimentación de corriente y/o a la batería.** Si transporta la herramienta eléctrica con el dedo puesto en el interruptor o conecta la herramienta eléctrica a la toma de corriente estando ésta en posición de encendido, puede causar un accidente.

d) **Antes de proceder al encendido de la herramienta eléctrica, retire cualquier herramienta de ajuste o llave de tuercas.** Una herramienta o una llave puesta en una pieza giratoria de la herramienta eléctrica pueden causar lesiones.

e) **Evite posturas forzadas. Procure una buena estabilidad y mantenga siempre el equilibrio.** Así controlará mejor la herramienta eléctrica si surge una situación imprevista.

f) **Use ropa adecuada. No use ropa holgada ni adornos. No acerque el cabello ni la ropa a las piezas móviles.** La ropa holgada, los adornos y el cabello largo pueden engancharse en las piezas móviles.

g) **Si pueden instalarse dispositivos de aspiración y recogida de polvo, estos deberán conectarse y emplearse de forma correcta.** El empleo de un aspirador de polvo puede reducir los riesgos derivados del polvo.

h) **No se confíe ni ignore las reglas de seguridad de las herramientas eléctricas, ni siquiera en caso de estar familiarizado con la herramienta eléctrica por un uso frecuente de la misma.** Un manejo poco atento puede causar lesiones de extrema gravedad en fracciones de segundo.

4. Uso y tratamiento de la herramienta eléctrica

a) **No sobrecargue la herramienta eléctrica. Trabaje con la herramienta eléctrica adecuada.** Si usa la herramienta eléctrica adecuada, trabajará mejor y más seguro dentro del rango de potencia indicado.

b) **No emplee una herramienta eléctrica con un interruptor defectuoso.** Una herramienta eléctrica que ya no se pueda conectar o desconectar de nuevo, es peligrosa y se debe reparar.

c) **Retire la clavija de conexión de la toma de enchufe y/o retire una batería extraíble antes de realizar ajustes en el aparato, cambiar piezas intercambiables de la herramienta o guardar la herramienta eléctrica.** Esta medida de precaución evita el arranque involuntario de la herramienta eléctrica.

d) **Mantenga las herramientas eléctricas que no utilice fuera del alcance de los niños. No deje utilizar la herramienta eléctrica a ninguna persona que no esté familiarizada con ella o que no haya leído estas instrucciones.** Las herramientas eléctricas son peligrosas si son utilizadas por personas sin experiencia.

e) **Cuide con esmero las herramientas eléctricas y los accesorios de la misma. Compruebe que las piezas móviles funcionan bien y no se atascan, que no hay piezas rotas ni dañadas, y que la herramienta eléctrica funciona correctamente. Si hay alguna pieza dañada, repárela antes de usar la herramienta eléctrica.** Muchos accidentes se deben a herramientas eléctricas que no han recibido el debido mantenimiento.

f) **Mantenga las herramientas de corte afiladas y limpias.** Las herramientas de corte con bordes cortantes y afilados conservadas cuidadosamente se atascan menos y son más fáciles de conducir.
g) **Use la herramienta eléctrica, los accesorios, la herramienta intercambiable, etc. conforme a estas instrucciones. Tenga en cuenta las condiciones de trabajo y los trabajos que se deben realizar.** El uso de herramientas eléctricas para fines no previstos puede ser peligroso.
h) **Mantenga las empuñaduras y sus superficies secas, limpias y libres de aceite y grasa.** Unas empuñaduras y unas superficies de agarre resbaladizas no permiten realizar un manejo y control seguro de la herramienta eléctrica en situaciones imprevistas.

5. Servicio técnico

a) **Encargue la reparación de su herramienta eléctrica solamente a personal técnico cualificado y únicamente con piezas de repuesto originales.** Así garantizará que la herramienta eléctrica siga siendo segura.

⚠ ADVERTENCIA

Esta herramienta eléctrica produce un campo electromagnético mientras funciona. Este campo puede perjudicar bajo circunstancias concretas implantes médicos activos o pasivos. Con el fin de reducir el peligro de lesiones graves o mortales, recomendamos a las personas con implantes médicos que consulten tanto a su médico como al fabricante del implante médico antes de manejar la máquina.

Indicaciones de seguridad para amoladoras de banco

a) **No utilice herramientas intercambiables dañadas. Antes de cada uso, compruebe la posible existencia de astillas o grietas en las herramientas de inserción, como los discos de amolado. Una vez que haya inspeccionado y utilizado la herramienta intercambiable, manténgase fuera del plano de la herramienta intercambiable en rotación y deje que el aparato funcione al número de revoluciones máximo durante 1 minuto.** Las herramientas intercambiables dañadas suelen romperse durante este período de prueba.
b) **El número de revoluciones permitido de la herramienta intercambiable debe ser por lo menos tan alto como el número de revoluciones máximo de la herramienta eléctrica.** Los accesorios que giran más rápido de lo permitido pueden romperse y salir proyectados.
c) **No amole nunca con las superficies laterales del disco de amolado.** El amolado por las superficies laterales puede hacer que el disco de amolado se rompa y se separe.

Indicaciones de seguridad específicas para rectificador doble

- No toque el cable de red si durante el funcionamiento resulta dañado o seccionado. Desconecte inmediatamente la clavija de conexión de la red y a continuación haga que el aparato sea reparado exclusivamente por un experto cualificado o por el departamento de servicio técnico competente.
- No ponga en funcionamiento el aparato si está húmedo o en un entorno húmedo.
- Si trabaja al aire libre, conecte el aparato a través de un interruptor de protección diferencial con una corriente de activación máxima de 30 mA. Utilice solo cable alargador autorizado para el trabajo en zonas exteriores.
- En caso de peligro, desconecte de inmediato la clavija de conexión de la red de la toma de corriente.
- Tienda el cable de red siempre hacia atrás lejos del aparato.
- Peligro de incendio por proyección de chispas El amolado de metales genera proyección de chispas. Por tanto, asegúrese a toda costa de que ninguna persona sea puesta en peligro y de que ningún material inflamable se halle en las inmediaciones de la zona de trabajo.

Advertencia Vapores tóxicos

El procesado de polvos nocivos / tóxicos representa un riesgo para la salud de los operarios y de las personas que se hallen en sus inmediaciones.

- Utilice gafas de protección, protección auditiva, máscara protectora de polvo y guantes de protección.

Peligro de quemaduras

La pieza de trabajo se calienta durante el proceso de amolado. No la agarre nunca por el área de procesado y déjela enfriar lo suficiente. Especialmente al realizar trabajos de amolado de larga duración, es conveniente que se interrumpa con frecuencia el procesado y se deje enfriar la pieza antes de continuar con el amolado. No se debe superar un funcionamiento continuo de más de 10 minutos.

- La amoladora de doble disco ha sido concebida para el amolado plano en seco de superficies metálicas. El aparato deberá utilizarse únicamente para el amolado en seco.
- No se autoriza el procesado de material que contenga amianto. El amiento se considera cancerígeno. No utilice discos de amolado defectuosos.
- Utilice solo discos de amolado cuyos datos coincidan con los indicados en la placa de características de la máquina. La velocidad de rotación deberá ser igual o mayor al número indicado en la placa.
- Reajuste periódicamente los soportes de protección (deflectores de chispas) y los discos protectores a fin de compensar el desgaste de los discos de amolado. Mantenga una distancia lo más corta posible.
- Evite el contacto con el disco de amolado en marcha.
- No opere el aparato sin supervisión.
- Nunca utilice el aparato para fines distintos a su objetivo.
- Asegúrese siempre de que el aparato está apagado antes de conectar la clavija de conexión de la red a la toma de enchufe.
- Encienda siempre el aparato en primer lugar y dirija entonces la pieza contra el disco de amolado. Tras el procesado, quite la pieza de trabajo y apague a continuación el aparato.
- Sujete siempre la pieza de trabajo firmemente con ambas manos.
- Procure mantener una posición de trabajo estable y segura.
- Tras el procesado de metales, deje que el/los disco(s) de amolado se detengan por completo.
- Desconecte la clavija de conexión de la red durante las pausas de trabajo, antes de cualquier trabajo con el aparato y en caso de que éste no se vaya a usar.
- Trate el aparato con cuidado y esmero. El aparato deberá estar siempre limpio, seco y libre de aceite o grasas lubricantes.
- Esté atento en todo momento. Preste atención a lo que haga en todo momento y actúe siempre con prudencia. No emplee bajo ningún concepto el aparato si no se siente bien o si se nota falto de concentración.
- Los discos de amolado deben ser almacenados de tal modo que no estén expuestos a ningún tipo de daño mecánico ni a las inclemencias del tiempo.
- No utilice discos de amolado defectuosos o deformados.
- Compruebe frecuentemente el ajuste de la protección frente a chispas y reajuste el desgaste del disco de amolado según corresponda. Mantenga una distancia entre la protección frente a chispas y el disco de amolado lo más pequeña posible (no más de 2 mm).
- Compruebe frecuentemente el ajuste del soporte de herramienta y reajuste el desgaste del disco de amolado según corresponda. Mantenga una distancia entre la protección frente a chispas y el disco de amolado lo más pequeña posible (no más de 2 mm).
- Utilice únicamente discos de amolado con un orificio que encaje exactamente en el eje del rectificador doble. No utilice discos de amolado con un orificio demasiado pequeño.
- No apretar en exceso la tuerca del disco.
- No amole con el disco de amolado frío. Deje que el disco de amolado marche al ralentí durante un minuto antes de comenzar a trabajar.
- No amole por las superficies laterales del disco de amolado. Amole solo con la parte delantera.
- No aplique refrigerante directamente sobre el disco de amolado. El refrigerante puede afectar la fuerza de unión del disco de amolado y provocar un fallo.
- Las chispas pueden ser peligrosas. No amole cerca de gases o líquidos inflamables.
- Durante el encendido del aparato, manténgase de pie a un lado del disco de amolado.
- Reafile el disco de amolado únicamente por la parte delantera. Al amolar por las superficies laterales puede provocar que el disco de amolado se afine demasiado como para poder realizar un uso seguro.
- El amolado genera calor. No toque la pieza de trabajo hasta que se haya enfriado lo suficiente.
- Utilice únicamente discos de amolado diseñados para un uso seguro en el rectificador doble. No utilice un disco de amolado con una velocidad máxima especificada inferior a la velocidad especificada en el aparato.

6. Datos técnicos

	SM200L	SM200AL
Motor	230-240 V~ / 50 Hz	
Potencia de entrada	S1 250 W S2 10 min 500 W	
Número de revoluciones	2980 min^{-1}	

Diámetro del disco de amolado	200 / 200 mm	
Diámetro mínimo del disco de amolado (después del desgaste)	160 mm	
Diámetro Perforación del disco de amolado	15,88 mm	
Ancho de disco izquierda/ derecha	20 / 20 mm	20 / 40 mm
Lámpara de trabajo		LED con 2 baterías
Peso	12 kg	13,5 kg
Tipo de batería	R03	
Capacidad nominal	2000 mAh	
Tensión nominal	1,5 V	
Tamaño constructivo	Micro-AAA	

Reservado el derecho a introducir modificaciones técnicas.

Duración de conexión:
La duración de conexión S2 10 min (funcionamiento por período corto) indica que el motor con la potencia nominal (500 W) solo deberá cargarse de forma continua durante el tiempo especificado en la placa de características (10 min). De lo contrario, se calentaría en exceso. Durante las pausas, el motor se enfría hasta volver a su temperatura inicial.

Ruidos y vibraciones
Los valores de emisión de ruidos y vibraciones han sido determinados con arreglo a la norma EN 62841-1.

Nivel de presión acústica L_{pA}	79 dB
Incertidumbre K_{pA}	3 dB
Nivel de potencia acústica L_{WA}	92 dB
Incertidumbre K_{WA}	3 dB

Valores característicos de vibración (vibración mano-brazo)

Vibración a_h	≤2,5 m/s²

Utilice protección auditiva.
El efecto del ruido puede causar pérdida auditiva.

Limite la generación de ruidos y la vibración al mínimo.
- Utilice únicamente aparatos en perfecto estado.
- Efectúe el mantenimiento del aparato y límpielo con regularidad.
- Adapte su forma de trabajo al aparato.
- No sobrecargue el aparato.
- En caso necesario, haga revisar el aparato.
- Desconecte el aparato si no lo utiliza.
- Para reducir la carga de vibraciones durante el empleo de la herramienta, se puede recurrir por ejemplo a guantes y limitar el tiempo de trabajo. Para ello, deben tenerse en cuenta todas las fracciones de los ciclos de funcionamiento (por ejemplo, tiempos en los que la herramienta eléctrica se encuentra desconectada, y tiempos en los que se encuentra conectada, pero funciona sin carga).

7. Desembalaje

- Abra el embalaje y extraiga el producto cuidadosamente.
- Retire el material de embalaje y los seguros de embalaje y transporte (si los hubiera).
- Compruebe la integridad del volumen de suministro.
- Compruebe que no haya daños de transporte en el producto y en los componentes de los accesorios. En caso de reclamación, esta deberá comunicarse de inmediato al transportista. Las reclamaciones realizadas posteriormente no serán atendidas.
- Conserve el embalaje por si fuera preciso hasta la extinción del período de garantía.
- Familiarícese con el producto antes de su uso con ayuda del manual de instrucciones.
- Emplee únicamente piezas originales para los accesorios, las piezas de desgaste y piezas de repuesto. Puede encargar las piezas de repuesto a su proveedor técnico.
- Indique en los pedidos nuestro número de artículo, el tipo de producto y su año de construcción.

⚠ ADVERTENCIA
El producto y el material de embalaje no son aptos como juguetes para niños. Los niños no deben jugar con bolsas de plástico, láminas o piezas pequeñas. Existe peligro de atragantamiento y asfixia.

8. Montaje

Antes de efectuar la conexión, cerciórese de que los datos en la placa de características coincidan con los datos de la red.
Desenchufe siempre la clavija de conexión de la red antes de efectuar ajustes en el aparato.
Quite la clavija de conexión de la red antes de realizar cualquier trabajo de montaje o mantenimiento.

- La máquina debe emplazarse de forma estable y segura, es decir, atornillándola a un banco de trabajo.
- Antes de la puesta en marcha, deben estar montadas todas las cubiertas y dispositivos de protección de forma correcta.
- Los discos de amolado deben poder circular libremente.
- Antes de conectar la máquina, asegúrese de que los datos de la placa de características coinciden con los datos de la red.

Indicación de seguridad No conecte el aparato hasta que se hayan completado todos los trabajos de montaje y ajuste y se hayan leído y comprendido el manual de instrucciones y las indicaciones de seguridad.

8.1 Soporte de herramienta (izquierda y derecha) (figs. 1, 2 y 2.1)

SM200L

1. Apriete el soporte de la herramienta (4) con el tornillo de cabeza redonda (M6 × 10) (a) y la tuerca de la empuñadura en estrella (b) en la protección de disco de amolado (6).
2. La distancia entre el disco de amolado (3) y el soporte de la herramienta (4) debe ajustarse a un máximo de 2 mm.

SM200AL

1. Apriete el soporte de la herramienta (4) con el tornillo de mariposa (a) y la arandela (b) en la protección de disco de amolado (6).

2. La distancia entre el disco de amolado (3) y el soporte de la herramienta (4) debe ajustarse a un máximo de 2 mm.

8.2 Protección frente a chispas con lámpara de trabajo LED (izquierda y derecha) (Fig. 1, 3)

1. Atornille la protección frente a chispas (2) con lámparas de trabajo LED (5) a la protección de disco de amolado (6) usando 2 tornillos de cabeza alomados M5 × 8 (c) cada uno.
2. La distancia al disco de amolado (3) debe ser de 2 mm como máximo. La distancia entre la protección frente a chispas (2) y el disco de amolado (3) se puede ajustar aflojando los dos tornillos alomados (c).
3. Apretar bien los tornillos.

8.3 Lámpara de trabajo LED (Fig. 1, 4, 4.1, 4.2)

1. La iluminación (5) se puede encender pulsando el interruptor (d) en la lámpara. Al volver a pulsarlo, se vuelve a apagar la iluminación.
2. Para insertar/cambiar las baterías (2x AAA R03 1,5 V), abra el compartimento de las baterías (Fig. 4.1).
3. Inserte las baterías (2 en cada lado) (fig. 4.2).
4. Si cambia las baterías, deséchelas correctamente.
5. Vuelva a colocar la tapa del compartimento de baterías en la dirección opuesta (fig. 4.1).

8.4 Vidrio protector (fig. 1, 5, 5.1)

1. Montar el vidrio protector (1) con el tornillo de cabeza redonda M5x55 (e) y el tornillo moleteado (f) en la lámpara de trabajo LED (5).
2. La protección dispone de un ajuste individual para que los ojos del usuario queden protegidos durante el proceso de amolado.

9. Manejo

⚠ Atención
Antes de la puesta en marcha del producto, es imprescindible montarlo por completo.

Conexión/desconexión

- Para el encendido, coloque el interruptor de conexión/desconexión (8) en la posición ON.
- Para el apagado, coloque el interruptor de conexión/desconexión (8) en la posición OFF.

No comience con el amolado hasta que el aparato haya alcanzado su número de revoluciones máximo.

Indicaciones de trabajo

- Tenga en cuenta que los mejores resultados se obtienen ejerciendo una ligera presión de la pieza de trabajo sobre el disco de amolado, pues de ese modo se trabaja a una velocidad constante.

Una presión demasiado fuerte sobre la pieza provoca el frenado del disco de amolado o incluso su parada, lo cual sobrecarga el motor y no acelera de ningún modo el procesado.
- Por su propia seguridad, asegure siempre las piezas pequeñas con un tornillo de banco o una prensa de tornillo.

Amolado
- Coloque la pieza de trabajo sobre el soporte de la pieza de trabajo (4) y muévala lentamente hacia el disco de amolado (3) en el ángulo deseado hasta que lo toque.
- Para lograr el mejor resultado de amolado posible y desgastar el disco de amolado (3) de manera uniforme, la pieza de trabajo debe moverse suavemente hacia adelante y hacia atrás en el disco de amolado (3).
- Deje que la pieza de trabajo se enfríe reiteradamente.

Atención
Si el disco se bloquea mientras está funcionando, retire la pieza de trabajo y espere hasta que el aparato haya vuelto a alcanzar su número de revoluciones máximo.

Cambio del disco de amolado
Atención: Para evitar lesiones provocadas por la puesta en marcha accidental del rectificador doble, el aparato siempre debe estar apagado (posición del interruptor en “0”) y, en todo momento, la clavija de conexión de la red debe estar desconectada de la toma de enchufe antes de cambiar el disco de amolado.
- Afloje la protección frente a chispas y el vidrio protector y extráigalos lo más lejos posible, pero no los desmonte.
- Afloje el soporte de la herramienta y extráigalo todo lo posible.
- Afloje los tornillos de la protección de disco de amolado (6) y retírelos.
- Retire la brida exterior y el disco de amolado antiguo, y coloque el disco de amolado nuevo.

Nota:
- No retire los discos de cartón adheridos a los lados del nuevo disco de amolado, ya que estos ayudan a sujetar firmemente las bridas contra el disco de amolado.
- Examine el nuevo disco de amolado por si tuviera grietas u otros daños visibles y deséchelo si es necesario.
- Vuelva a colocar la brida y la tuerca.
- No apriete demasiado la tuerca con una llave de tuercas; de lo contrario el disco de amolado puede romperse.
- Vuelva a colocar la protección de disco de amolado (6) en la dirección opuesta.
- Vuelva a ajustar el soporte de la herramienta, la protección frente a chispas y el vidrio protector de acuerdo con las instrucciones de montaje.

10. Limpieza y mantenimiento

Antes de realizar cualquier trabajo de limpieza, desenchufe la clavija de conexión de la red.

Limpieza
- Mantenga los dispositivos de protección, la ranura de aire y el cárter del motor libres de polvo y suciedad. Limpie el aparato con un paño limpio o sople aire comprimido a baja presión.
- Hay que limpiar el aparato directamente después del uso.
- Limpie regularmente el aparato con un paño húmedo y algo de jabón blando. No utilice ningún producto de limpieza ni disolventes; estos podrían deteriorar las piezas de plástico del aparato. Ponga cuidado para que no entre agua en el interior del aparato. La entrada de agua en el aparato eléctrico aumenta el riesgo de descarga eléctrica.

Mantenimiento
En el interior del aparato no existe ninguna pieza que necesite mantenimiento.

Información sobre el servicio técnico
Hay que tener en cuenta que los siguientes componentes de este producto están sometidos a desgaste natural o por el uso o que se requieren los siguientes materiales de consumo.
Piezas de desgaste*: Medio abrasivo

* No incluidas obligatoriamente en el volumen de suministro.
Encontrará las piezas de repuesto y los accesorios en nuestro centro de servicio. Para ello, escanee el código QR que aparece en la portada.

11. Conexión eléctrica

El motor eléctrico instalado está conectado listo para utilizarse. La conexión cumple las disposiciones VDE y DIN pertinentes. La conexión a la red por parte del cliente, así como el cable alargador utilizado deben cumplir estas normas.

Cables de conexión eléctrica deficientes
En las líneas de conexión eléctrica surgen a menudo daños de aislamiento.
Las causas para ello pueden ser:
- Puntos de presión al conducir las líneas de conexión a través de ventanas o puertas entreabiertas.
- Puntos de dobleces ocasionados por la fijación o el guiado incorrectos de la línea de conexión.
- Zonas de corte al sobrepasar la línea de conexión.
- Daños de aislamiento por tirar de la línea de conexión de la caja de enchufe mural.
- Grietas causadas por la obsolescencia del aislamiento.

Tales líneas de conexión eléctrica deficientes no deben utilizarse, pues suponen un riesgo para la vida debido a los daños de aislamiento.
Supervisar con regularidad las líneas de conexión eléctrica en busca de posibles daños. Durante la comprobación, preste atención a que la línea de conexión no cuelgue de la red eléctrica.

Las líneas de conexión eléctrica deben cumplir las pertinentes disposiciones VDE y DIN. Utilice solo líneas de conexión eléctrica con certificación H05VV-F. La impresión de la denominación del tipo en el cable de conexión es obligatoria.

Motor de corriente alterna
- La tensión de red debe ser de 230-240 V~.
- Los cables alargadores de hasta 25 m de longitud deben poseer una sección de 1,5 milímetros cuadrados.

Las conexiones y reparaciones del equipamiento eléctrico debe realizarlas solo un experto electricista.

En caso de posibles dudas, indique los siguientes datos:
- Tipo de corriente del motor
- Datos de la placa de características de la máquina
- Datos de la placa de características del motor

Tipo de conexión Y
Si fuera necesario sustituir el cable de conexión a la red, debe realizarlo el fabricante o su agente representante para evitar riesgos de seguridad.

12. Almacenamiento

Almacene el aparato y sus accesorios en un lugar oscuro, seco y sin riesgo de heladas, donde no esté al alcance de niños. La temperatura óptima de almacenamiento oscila entre los 5 °C y 30 °C. Conserve la herramienta eléctrica en su embalaje original.

13. Eliminación y reciclaje

Notas sobre el embalaje



Los materiales de embalaje son reciclables. Deseche los embalajes de forma respetuosa con el medio ambiente.

Notas sobre la Ley alemana de Aparatos Eléctricos y Electrónicos (ElektroG, por sus siglas en alemán)



Los residuos de equipos eléctricos y electrónicos no forman parte de la basura doméstica, sino que deben recogerse o eliminarse por separado.
- Antes de la entrega, deben retirarse, libres de daños, las baterías usadas o las baterías recargables que no vengan instaladas de manera permanente en el aparato usado. Su eliminación está regulada por la ley alemana de baterías.
- Los propietarios o usuarios de aparatos eléctricos y electrónicos están legalmente obligados a devolverlas después de su uso.
- El usuario final es responsable de eliminar sus datos personales en el aparato usado que se va a desechar.
- El símbolo del contenedor con ruedas tachado significa que los aparatos eléctricos y electrónicos no deben desecharse junto con la basura doméstica.
- Los residuos de aparatos eléctricos y electrónicos se pueden entregar de forma gratuita en los siguientes lugares:
  - Puntos públicos de eliminación o recogida (p. ej., obras públicas municipales).

- Puntos de venta de dispositivos electrónicos (físicos y en línea), siempre que los distribuidores comerciales estén obligados a retirarlos o los ofrezcan voluntariamente.
- Puede entregar hasta tres aparatos eléctricos usados por tipo de aparato, con una longitud máxima de canto de 25 centímetros, de forma gratuita sin necesidad de adquirir previamente un aparato nuevo del fabricante o bien llevarlos a otro punto de recogida autorizado en su zona.
- En el correspondiente servicio de atención al cliente podrá encontrar condiciones de devolución adicionales de los fabricantes y distribuidores.

• Si el fabricante entrega un aparato eléctrico nuevo a un domicilio particular, el fabricante puede encargarse de que el aparato eléctrico usado sea recogido de forma gratuita a petición del usuario final. Para ello, póngase en contacto con el servicio de atención al cliente del fabricante.
• Estas declaraciones solo se aplican a los aparatos instalados y vendidos en los países de la Unión Europea y sujetos a la Directiva Europea 2012/19/UE. En países fuera de la Unión Europea, se pueden aplicar diferentes regulaciones a la eliminación de residuos de equipos eléctricos y electrónicos.

Notas sobre la Ley alemana de Baterías (BattG)



Las baterías y los acumuladores usados no forman parte de la basura doméstica, sino que deben recogerse o eliminarse por separado.

• Para la extracción segura de baterías o pilas del aparato eléctrico y para obtener información sobre su modelo o sistema químico, tenga en cuenta la información adicional en las instrucciones de funcionamiento o de montaje.
• Los propietarios o usuarios de pilas y baterías están legalmente obligados a devolverlas después de su uso. La devolución se limita a la entrega de cantidades domésticas normales.
• Las baterías usadas pueden contener contaminantes o metales pesados que pueden dañar el medio ambiente y la salud humana. Reciclar baterías usadas y utilizar los recursos contenidos en ellas ayuda a proteger estos dos importantes bienes.
• El símbolo del contenedor con ruedas tachado significa que las pilas y las baterías no deben desecharse junto con la basura doméstica.
• Si los símbolos Hg, Cd o Pb también aparecen debajo del símbolo del cubo de basura, esto significa lo siguiente:
  - Hg: La batería contiene más del 0,0005 % de mercurio
  - Cd: La batería contiene más del 0,002 % de cadmio
  - Pb: La batería contiene más del 0,004 % de plomo
• Las baterías recargables y las pilas se pueden depositar de forma gratuita en los siguientes puntos:
  - Puntos públicos de eliminación o recogida (p. ej., obras públicas municipales)
  - Puntos de venta de pilas y baterías
  - Puntos de recogida común del sistema de recogida de baterías usadas de aparatos
  - Punto de devolución del fabricante (si no es miembro del sistema de recogida común)
• Estas declaraciones solo son válidas para baterías recargables y baterías de venta en los países de la Unión Europea y que están sujetas a la Directiva Europea 2006/66/CE.
• En países fuera de la Unión Europea, es posible que se apliquen diferentes regulaciones para la eliminación de pilas recargables y baterías.

14. Solución de averías

Problema	Causas posibles	Soluciones
El motor no arranca.	Motor, cable o clavija defectuosos, fusibles quemados.	Encargue a un profesional la revisión de la máquina. Nunca repare el motor usted mismo. Atención Revise los fusibles y reemplácelos si es necesario.
El motor arranca de manera lenta y no alcanza la velocidad de servicio.	Tensión demasiado baja, bobinas dañadas, condensador quemado.	Encargue a un proveedor de energía la comprobación de la tensión. Encargue a un profesional que compruebe el motor. Encargue a un profesional la sustitución del condensador.
El motor hace demasiado ruido.	Bobinas dañadas, motor averiado.	Encargue a un profesional que compruebe el motor.
El motor no alcanza su potencia máxima.	Circuitos eléctricos de la red sobrecargados (lámparas, otros motores, etc.).	No utilice otros aparatos o motores en el mismo circuito eléctrico.
El motor se sobrecalienta con facilidad.	Sobrecarga del motor, insuficiente refrigeración del motor.	Evite sobrecargar el motor durante el amolado y elimine el polvo del motor para asegurar un enfriamiento óptimo del mismo.

Explicação dos símbolos no produto

	**Aviso!** O incumprimento poderá causar perigo de vida, perigo de ferimentos ou danos na ferramenta!
	**Aviso -** Leia o manual de instruções para minimizar o risco de ferimentos!
	**Use proteção auditiva.** O ruído pode causar perda de audição.
	**Use uma máscara de proteção contra poeiras.** O tratamento de madeira e outros materiais pode gerar poeiras nocivas à saúde. Não é permitido processar material com amianto!
	**Utilize óculos de proteção.** Durante o trabalho, faíscas e lascas, aparas e pós ejetados pelo aparelho poderão provocar cegueira.
	**Atenção!** Antes da montagem, limpeza, alteração, manutenção, armazenamento e transporte, deve desligar o aparelho e desconectar a fonte de alimentação elétrica.
	O produto cumpre as diretivas europeias em vigor.
	O produto está em conformidade com as diretrizes sérvias aplicáveis.

Conteúdo: **Página:**

1. Introdução 80
2. Descrição do aparelho (fig. 1) 80
3. Âmbito de fornecimento / desembalagem 80
4. Utilização correta 80
5. Indicações de segurança gerais 81
6. Dados técnicos 84
7. Desembalar 85
8. Montagem 85
9. Operação 86
10. Limpeza e manutenção 87
11. Ligação elétrica 87
12. Armazenamento 88
13. Eliminação e reciclagem 88
14. Resolução de problemas 89
15. Declaração de conformidade 302

1. Introdução

Fabricante:
Scheppach GmbH
Günzburger Straße 69
D-89335 Ichenhausen, Alemanha

Estimado cliente,
Desejamos-lhe muita satisfação e sucesso ao trabalhar com o seu novo produto.

Nota:
De acordo com a legislação vigente relativa à responsabilidade pelos produtos, o fabricante deste produto não é responsável por danos que ocorram nele ou através dele nas seguintes situações:

- Manuseio incorreto
- Incumprimento do manual de instruções
- Reparações efetuadas por técnicos terceiros não autorizados
- Incorporação e substituição de peças sobresselentes que não sejam de origem
- Utilização incorreta
- Falhas da instalação elétrica em caso de não cumprimento dos regulamentos elétricos e disposições VDE 0100, DIN 57113/VDE 0113

Tenha em atenção:
O manual de operação faz parte do produto. Ele contém indicações importantes sobre como trabalhar com o produto de modo seguro, correto e económico, como evitar perigos, poupar em custos de reparação, reduzir períodos de paragem e aumentar a fiabilidade e vida útil do produto. Para além dos regulamentos de segurança deste manual de operação, deverá cumprir sempre as diretivas respeitantes à operação do produto vigentes no seu país.
Antes de utilizar o produto, familiarize-se com todas as indicações de segurança e operação. Opere o produto apenas conforme descrito e para as áreas de aplicação indicadas. Conserve corretamente o manual de operação e, em caso de cedência do produto a terceiros, entregue juntamente toda a documentação.

2. Descrição do aparelho (fig. 1)

Figuras semelhantes:
n.º de art. 5903109901, 5903110901, 5903109904

1. Vidro de proteção
2. Proteção contra faíscas
3. Discos abrasivos
4. Base de ferramenta
5. Luz de trabalho LED
6. Proteção do disco abrasivo
7. Orifício para montagem na bancada de trabalho
8. Interruptor principal (Ligar/Desligar)

3. Âmbito de fornecimento / desembalagem

Pos.	Quantidade	Designação
	1x	Lixadeira dupla
3		Discos abrasivos (granulação à direita: 60, à esquerda: 36) N.º de art. 5903109901; 5903109904
3		Discos abrasivos (granulação à direita: 100, à esquerda: 60) N.º de art. 5903110901
1	2x	Vidro de proteção
5	2x	Luz de trabalho LED
	4x	Pilhas tipo AAA
4	2x	Base de ferramenta
	1x	Material de montagem
	1x	Manual de operação

4. Utilização correta

A lixadeira dupla é um aparelho combinado para a retificação e polimento de metais, plásticos e outros materiais, utilizando os discos abrasivos adequados.

A máquina corresponde à atual Diretiva Máquinas CE em vigor.

- As instruções de segurança e de manutenção, os procedimentos de trabalho do fabricante, bem como as dimensões constantes nos dados técnicos devem ser observados.
- Os regulamentos de prevenção de acidentes aplicáveis e as restantes regras técnicas de segurança geralmente aceites devem ser observados.
- A máquina apenas pode ser utilizada por pessoas qualificadas, familiarizadas com a mesma e devidamente instruídas sobre os perigos associados. Quaisquer modificações não autorizadas na máquina isentam o fabricante de quaisquer responsabilidades pelos danos daí decorrentes.
- A máquina apenas pode ser utilizada com acessórios e ferramentas originais do fabricante.

- A máquina só deve ser utilizada para o seu propósito especificado. Qualquer outra utilização é considerada incorreta. Quaisquer danos ou ferimentos daí resultantes são da responsabilidade do utilizador/operador e não do fabricante.
- Tenha em atenção que, de acordo com a finalidade, os nossos aparelhos não foram desenvolvidos para utilização em ambientes comerciais, artesanais ou industriais. Não assumimos qualquer garantia, se o aparelho for utilizado em ambientes comerciais, artesanais, industriais ou equivalentes.

Riscos residuais
Mesmo que a máquina seja corretamente utilizada, não é possível excluir totalmente determinados riscos residuais. Consoante a construção e a montagem da máquina, poderão surgir os seguintes pontos:

- Contacto com o disco abrasivo na área desprotegida.
- Projeção de partes de discos abrasivos danificados.
- Projeção de peças e partes de peças.
- Danos auditivos em caso de não utilização da proteção dos ouvidos necessária.
- Podem surgir lesões pulmonares, se não for usada uma máscara de proteção contra poeiras adequada.
- Podem ocorrer danos para a saúde resultantes de vibrações transmitidas aos braços e mãos, se o aparelho for utilizado por um longo período de tempo ou não for devidamente conduzido e mantido.
- Perigo advindo da eletricidade em caso de utilização de cabos elétricos incorretos.
- Para além disso, poderão existir riscos residuais não evidentes, apesar de terem sido tomadas todas as medidas relevantes.
- Os riscos residuais podem ser minimizados, se forem observadas as indicações de segurança, a utilização correta e as instruções de operação na sua generalidade.

5. Indicações de segurança gerais

Indicações de segurança gerais para ferramentas elétricas

⚠ AVISO!
Leia todas as indicações de segurança, instruções, ilustrações e dados técnicos que vêm com esta ferramenta elétrica.

O incumprimento das instruções que se seguem poderá causar choques elétricos, incêndio e/ou ferimentos graves.

Guarde todas as indicações de segurança e instruções para uso futuro.
O termo "ferramenta elétrica" utilizado nas indicações de segurança refere-se a ferramentas elétricas alimentadas pela rede elétrica (com cabo de alimentação) e a ferramentas elétricas alimentadas por bateria (sem cabo de alimentação).

1. Segurança no posto de trabalho

a) **Mantenha a sua área de trabalho limpa e bem iluminada.** Desordem ou áreas de trabalho não iluminadas podem provocar acidentes.
b) **Não trabalhe com a ferramenta elétrica num ambiente potencialmente explosivo, no qual estejam presentes líquidos inflamáveis, gases ou poeiras.** As ferramentas elétricas geram faíscas, que podem inflamar a poeira ou os vapores.
c) **Mantenha as crianças e outras pessoas afastadas enquanto usa a ferramenta elétrica.** Em caso de distração, pode perder o controlo da ferramenta elétrica.

2. Segurança elétrica

a) **A ficha de ligação da ferramenta elétrica tem de caber na tomada. A ficha não deve ser modificada de forma alguma. Não utilize qualquer ficha de adaptador em conjunto com ferramentas elétricas com ligação à terra.** As fichas inalteradas e as tomadas adequadas diminuem o risco de um choque elétrico.
b) **Evite o contacto do corpo com superfícies ligadas à terra, como tubos, aquecedores, fogões e frigoríficos.** Existe um risco elevado de choque elétrico se o seu corpo estiver ligado à terra.
c) **Mantenha as suas ferramentas elétricas afastadas de chuva e humidade.** A penetração de água no aparelho elétrico aumenta o risco de um choque elétrico.
d) **Não use o cabo de ligação para transportar ou suspender a ferramenta elétrica ou para desligar a ficha da tomada. Mantenha o cabo de ligação afastado de calor, óleo, bordas afiadas ou peças móveis.** Cabos de ligação danificados ou enrolados aumentam o risco de um choque elétrico.

e) **Ao trabalhar com uma ferramenta elétrica ao ar livre, use apenas linhas de prolongamento que também sejam adequados para utilização no exterior.** A utilização de uma linha de prolongamento adequada para a área exterior diminui o risco de um choque elétrico.

f) **Se for inevitável a operação da ferramenta elétrica num ambiente húmido, use um disjuntor diferencial.** A utilização de um disjuntor diferencial diminui o risco de um choque elétrico.

3. Segurança das pessoas

a) **Mantenha-se atento, concentre-se no que está a fazer e proceda com sensatez ao trabalho com uma ferramenta elétrica. Não utilize qualquer ferramenta elétrica se estiver com sono ou sob a influência de álcool, drogas ou medicamentos.** Um instante de descuido durante a utilização da ferramenta elétrica pode provocar ferimentos graves.

b) **Utilize sempre equipamento de proteção individual e óculos de proteção.**
A utilização de equipamento de proteção individual, como máscara antipoeira, sapatos de segurança antiderrapantes, capacete de proteção ou proteção auditiva, dependendo do tipo e uso da ferramenta elétrica, reduz o risco de ferimentos.

c) **Evite uma colocação em funcionamento involuntária. Assegure-se de que a ferramenta elétrica está desligada antes de a ligar à fonte de alimentação e/ou à bateria, receber corrente ou transportá-la.** Se tiver o dedo no interruptor quando estiver a transportar a ferramenta elétrica ou se conetar a ferramenta elétrica à fonte de alimentação, isso pode causar um acidente.

d) **Remova as ferramentas de ajuste ou as chaves de caixa antes de ligar a ferramenta elétrica.** Uma ferramenta ou chave que se encontre numa peça rotativa da ferramenta elétrica pode causar ferimentos.

e) **Evite uma posição do corpo anormal. Certifique-se de que se coloca numa posição segura e mantenha sempre o equilíbrio.** Assim, controla melhor a ferramenta elétrica em situações inesperadas.

f) **Use vestuário adequado. Não use roupas largas ou joalharia. Mantenha o cabelo e a roupa afastados de peças móveis.** Roupa larga, joalharia ou cabelos longos podem ser capturados por peças móveis.

g) **Se puderem ser montados equipamentos de aspiração e recolha de pó, certifique-se de que estes estão ligados e são usados corretamente.** A utilização de um aspirador de poeiras pode reduzir a poeira.

h) **Não se sinta seguro e nunca transgrida as regras de segurança para ferramentas elétricas, mesmo se estiver familiarizado com a ferramenta elétrica após uso frequente.** A atuação descuidada pode provocar lesões graves, dentro em frações de segundos.

4. Utilização e manuseio da ferramenta elétrica

a) **Não sobrecarregue a ferramenta elétrica. Utilize a ferramenta elétrica adequada para o seu trabalho.** Com a ferramenta elétrica correta, trabalha melhor e de forma mais segura na gama de desempenho especificada.

b) **Não utilize qualquer ferramenta elétrica cujo interruptor esteja defeituoso.** Uma ferramenta elétrica que já não possa ser ligada ou desligada é perigosa e tem de ser reparada.

c) **Desconete a ficha da tomada e/ou remova a bateria antes de efetuar quaisquer ajustes no aparelho, trocar insertos da ferramenta ou guardar a ferramenta elétrica.** Esta medida de precaução impede o arranque involuntário da ferramenta elétrica.

d) **Guarde as ferramentas elétricas não utilizadas fora do alcance de crianças. Não permita a utilização desta ferramenta elétrica a pessoas que não estejam familiarizadas com ela ou não tenham lido estas instruções.** As ferramentas elétricas são perigosas se forem utilizadas por pessoas inexperientes.

e) **Trate as ferramentas elétricas e acessórios com cuidado. Verifique se as peças móveis funcionam na perfeição e não ficam presas, se peças estão partidas ou danificadas de forma a prejudicar a função da ferramenta elétrica. Mande reparar as peças danificadas antes de utilizar a ferramenta elétrica.** Muitos acidentes são causados por ferramentas elétricas com a manutenção mal realizada.

f) **Mantenha as suas ferramentas de corte afiadas e limpas.** Ferramentas de corte com arestas de corte afiadas tratadas com cuidado emperram menos e são mais fáceis de usar.

g) **Utilize as ferramentas elétricas, acessórios e ferramentas de colocação, etc. de acordo com estas instruções.**

Tome em consideração as condições de trabalho e a atividade a ser realizada. A utilização de ferramentas elétricas para aplicações que não sejam as previstas pode conduzir a situações perigosas.

h) **Mantenha as pegas e superfícies para segurar secas, limpas e livres de óleo e massa lubrificante.** Em situações imprevistas, pegas e superfícies para segurar escorregadias não permitem uma operação e controlo seguro da ferramenta elétrica.

5. Assistência

a) **A ferramenta elétrica só deve ser reparada por pessoal especializado, usando somente peças sobresselentes de origem.** Assim assegura-se que a segurança da ferramenta elétrica é mantida.

⚠ AVISO!

Esta ferramenta elétrica cria um campo eletromagnético durante o funcionamento. Esse campo poderá, sob determinadas circunstâncias, afetar implantes médicos ativos e passivos. Para reduzir o risco de ferimentos graves ou mortais, recomendamos às pessoas com implantes médicos que consultem o seu médico e o fabricante do implante antes de operarem a máquina.

Indicações de segurança para máquinas retificadoras de mesa

a) **Não use ferramentas de colocação danificadas. Antes de cada utilização, controle as ferramentas de colocação, por ex. discos abrasivos, quanto a lascamentos e fissuras. Quando tiver verificado e implementado a ferramenta de colocação, mantenha-se e as pessoas próximas fora do plano da ferramenta de inserção rotativa e deixe o aparelho funcionar à velocidade máxima durante 1 minuto.** As ferramentas de inserção danificadas geralmente partem durante este período de teste.

b) **A velocidade permitida da ferramenta de colocação deve ser pelo menos tão elevada como a velocidade máxima especificada na ferramenta elétrica.** Os acessórios que girem mais rápido do que o permitido poderão partir-se e ser projetados.

c) **Nunca retifique com as superfícies laterais do disco abrasivo.** A retificação com as superfícies laterais poderá fazer rebentar e projetar o disco abrasivo.

Indicações de segurança específicas para lixadeiras duplas

- Não toque no cabo de rede, se este for danificado ou cortado durante a operação. Retirar de imediato a ficha de rede da tomada e entregar o aparelho para reparação, a qual deverá ser realizada exclusivamente por pessoal especializado ou por um ponto de assistência técnica autorizado.
- Não opere o aparelho se ele estiver húmido ou em ambientes húmidos.
- Ao trabalhar ao ar livre, ligue o aparelho através de um disjuntor diferencial (FI) com, no máximo, 30 mA de corrente de disparo. Utilize apenas cabos de prolongamento autorizados para áreas exteriores.
- Em caso de perigo, retire de imediato a ficha de rede da tomada.
- Passe o cabo de alimentação sempre pela parte de trás do aparelho.
- Perigo de incêndio devido ao voo de faíscas! Durante a retificação de metais, são produzidas faíscas. Certifique-se sempre de que não se encontram pessoas em perigo nem materiais inflamáveis nas proximidades da área de trabalho.

Aviso! Vapores tóxicos!

O processamento de poeiras prejudiciais / tóxicas representa um perigo para a saúde dos operadores ou das pessoas que se encontrem na área envolvente.

- Use óculos de proteção, proteção auditiva, máscara anti-poeira e luvas de proteção.

Perigo de queimaduras!

Durante a retificação, a peça de trabalho fica quente. Nunca toque na zona afetada e deixar a peça arrefecer. Durante ciclos de retificação prolongados, interrompa sempre o processo para que a peça de trabalho possa arrefecer antes de prosseguir com os trabalhos de retificação. Não exceda 10 minutos de retificação em operação contínua.

- A máquina de retificação dupla foi projetada para o acabamento de superfícies a seco em superfícies metálicas. O aparelho destina-se exclusivamente para a retificação a seco.
- Não é permitido processar material com amianto. O amianto é classificado como carcinogéneo. Não usar discos abrasivos danificados.
- Utilize apenas discos abrasivos cujas características correspondam aos dados da placa de características da máquina. A velocidade de circulação tem de ser igual ou superior ao valor especificado.

- Execute o reajuste periódico da barreira protetora (proteção anti-faúlhas) e dos discos de proteção para compensar o desgaste dos discos abrasivos. Mantenha a distância o mais reduzida possível.
- Evite o contacto com o disco abrasivo em funcionamento.
- Nunca operar o aparelho sem vigilância.
- Nunca utilizar o aparelho em tarefas não abrangidas pela finalidade prevista do aparelho.
- Assegurar sempre de que o aparelho está desligado antes de retirar a ficha de rede da tomada.
- Ligue sempre primeiro o aparelho. Só depois coloque a peça de trabalho contra o disco abrasivo. Depois da retificação, levante a peça de trabalho e desligue o aparelho.
- Segure sempre a peça de trabalho firmemente com as duas mãos.
- Certifique-se de uma posição segura.
- Após a retificação de metais, espere até que o(s) disco(s) abrasivo(s) fique(m) totalmente imobilizado(s).
- Durante uma pausa nos trabalhos, antes de qualquer trabalho no aparelho e em períodos de não utilização retire sempre a ficha de rede da tomada.
- Utilize o aparelho com cuidado e atenção. O aparelho deve estar sempre limpo, seco e isento de óleos ou lubrificantes.
- O operador deve manter-se sempre alerta! Este deve estar sempre concentrado no que está a fazer e proceder sempre de forma refletida. Nunca utilize o aparelho, se não estiver concentrado ou se não se sentir confortável.
- Os discos abrasivos devem ser guardados de tal forma que não exista a possibilidade de serem danificados por cargas mecânicas ou por influências do meio-ambiente.
- Não utilize discos abrasivos danificados ou deformados.
- Controle frequentemente o ajuste da proteção contra faíscas e reajuste de acordo com o desgaste do disco abrasivo. Mantenha a menor distância possível entre a proteção contra faíscas e o disco abrasivo (não superior a 2mm).
- Controle frequentemente o ajuste da base de ferramenta e reajuste de acordo com o desgaste do disco abrasivo. Mantenha a menor distância possível entre a proteção contra faíscas e o disco abrasivo (não superior a 2mm).
- Utilizar apenas discos abrasivos cujo orifício se ajuste exatamente ao veio da lixadeira dupla. Não utilize discos abrasivos com um orifício demasiado pequeno.
- Não aperte a porca do disco em demasia.
- Não retifique com o disco abrasivo frio. Antes do início do trabalho, deixe o disco abrasivo funcionar em vazio durante um minuto.
- Não retifique com as superfícies laterais do disco abrasivo. Retifique apenas com a face frontal.
- Não aplique agente refrigerante diretamente no disco abrasivo. O agente refrigerante pode prejudicar a força de ligação do disco abrasivo e, assim, provocar a sua falha.
- As faíscas podem ser perigosas. Não retifique na proximidade de gases ou líquidos inflamáveis.
- Ao ligar o aparelho, posicione-se lateralmente ao disco abrasivo.
- Desempene o disco abrasivo apenas na face frontal. Devido à retificação nas superfícies laterais, o disco abrasivo pode ficar demasiado fino para uma utilização segura.
- A retificação produz calor. Pegue na peça somente quando esta tiver arrefecido o suficiente.
- Utilize apenas discos abrasivos que sejam dimensionados para uma utilização segura na lixadeira dupla. Não utilize discos abrasivos cuja velocidade periférica máxima seja inferior à velocidade de rotação do aparelho.

6. Dados técnicos

	SM200L	SM200AL
Motor	230-240 V~ / 50 Hz	
Potência de entrada	S1 250W S2 10 min 500 W	
Velocidade	2980 rpm	
Diâmetro do disco abrasivo	200 / 200 mm	
Diâmetro mínimo do disco abrasivo (após desgaste)	160 mm	
Diâmetro Orifício do disco abrasivo	15.88 mm	
Largura do disco esquerdo/direito	20 / 20 mm	20 / 40 mm
Luz de trabalho	LED com 2 baterias	
Peso	12 kg	13.5 kg

Tipo de bateria	R03
Capacidade nominal	2000 mAh
Tensão nominal	1.5 V
Tamanho	Micro AAA

Reservam-se alterações técnicas!

Ciclo de operação:
O ciclo de operação S2 10 min (operação de curta duração) determina que o motor só pode ser submetido continuamente a uma carga com a potência nominal (500 W) pelo período indicado na placa de características (10 min). De outro modo, aquecerá de forma inadmissível. Durante a pausa, o motor arrefece novamente até à temperatura inicial.

Ruído e vibração
Os valores de ruído e vibração foram determinados de acordo com a norma EN 62841-1.

Nível de pressão sonora L_{pA}	79 dB
Incerteza K_{pA}	3 dB
Nível de potência sonora L_{WA}	92 dB
Incerteza K_{WA}	3 dB

Valores característicos de vibração (balanço mão-braço)

Vibração a_h	≤ 2,5 m/s²

Use proteção auditiva.
O ruído pode causar perda de audição.

Limite a geração de ruído e a vibração a um mínimo!
- Utilize apenas aparelhos em perfeitas condições.
- Faça a manutenção e a limpeza do aparelho regularmente.
- Adapte sua forma de trabalho ao aparelho.
- Não sobrecarregue o aparelho.
- Se necessário, mande verificar o aparelho.
- Desligue o aparelho se este não estiver a ser utilizado.
- Exemplos de medidas para a redução da carga devido a vibrações são a utilização de luvas ao operar a ferramenta e a limitação do tempo de trabalho. Devem ser tidas em conta todas as partes do ciclo de funcionamento (por exemplo, tempos nos quais a ferramenta elétrica está desligada e nos quais está ligada, mas a funcionar sem carga).

7. Desembalar

- Abra a embalagem e retire cuidadosamente o produto.
- Remova o material de embalagem, assim como as fixações de embalagem/transporte (se presentes).
- Verifique se o âmbito de fornecimento está completo.
- Inspecione o produto e os acessórios quanto a danos de transporte. O fornecedor deve ser notificado imediatamente no caso de reclamações. Não são aceites reclamações tardias.
- Guarde a embalagem até ao fim do período de garantia, se possível.
- Antes da utilização, familiarize-se com o produto, recorrendo ao manual de instruções.
- Utilize apenas peças originais como acessórios e também como peças de desgaste e sobresselentes. Pode obter peças sobresselentes junto do seu revendedor especializado.
- No caso de encomendas, indique os números de referência, bem como o tipo e o ano de construção do produto.

⚠ AVISO!
O produto e o material de embalagem não são brinquedos! As crianças não devem brincar com sacos de plástico, películas e peças pequenas! Risco de ingestão e asfixia!

8. Montagem

Antes de ligar, verifique se os dados da placa de características correspondem aos dados efetivos da rede.
Retire sempre a ficha de rede antes de efetuar ajustes no aparelho.
Antes de quaisquer trabalhos de manutenção e de montagem retire sempre a ficha de rede da tomada.
- A máquina deve estar estável, ou seja, deverá fixar-se a uma bancada de trabalho ou semelhante.
- Antes da colocação em funcionamento, todas as coberturas e dispositivos de segurança devem estar instalados corretamente.
- Os discos abrasivos devem poder rodar livremente.
- Antes de ligar a máquina, verificar se os dados da placa de características correspondem aos dados efetivos da rede.

Indicação de segurança! Ligue o aparelho apenas quando todos os trabalhos de montagem e de ajuste tiverem sido executados e o manual de instruções e as indicações de segurança tiverem sido lidos e compreendidos.

8.1 Base de ferramenta (esquerda e direita) (fig. 1, 2, 2.1)

SM200L

1. Aparafusar bem a base de ferramenta (4) à proteção do disco abrasivo (6) com o parafuso de cabeça quadrada (M6x10) (a) e a porca de manípulo em estrela (b).
2. A distância entre o disco abrasivo (3) e a base de ferramenta (4) deve ser ajustada, no máximo, a 2 mm.

SM200AL

1. Aparafuse bem a base de ferramenta (4) à proteção do disco abrasivo (6) com o parafuso de orelhas (a) e a arruela (b).
2. A distância entre o disco abrasivo (3) e a base de ferramenta (4) deve ser ajustada, no máximo, a 2 mm.

8.2 Proteção contra faíscas com luz de trabalho LED (esquerda e direita) (Fig. 1, 3)

1. Aparafusar bem a proteção contra faíscas (2) com luzes de trabalho LED (5) à proteção do disco abrasivo (6) com 2 parafusos de cabeça oval M5x8 (c).
2. A distância para o disco abrasivo (3) deverá ser de, no máximo, 2 mm. A distância entre a proteção contra faíscas (2) e o disco abrasivo (3) pode ser ajustada, desapertando os dois parafusos de cabeça oval (c).
3. Apertar bem os parafusos.

8.3 Luz de trabalho LED (Fig. 1, 4, 4.1, 4.2)

1. A iluminação (5) pode ser ligada, premindo o interruptor (d) na lâmpada. Premindo novamente, a iluminação volta a ser desligada.
2. Para colocar/substituir as pilhas (2x AAA R03 1,5 V), abra o compartimento das mesmas (Fig. 4.1).
3. Insira as pilhas (2 x por lado) (Fig. 4.2).
4. Quando substituir as pilhas, elimine corretamente as pilhas usadas.
5. Aplique a tampa do compartimento das pilhas na direção contrária (Fig. 4.1).

8.4 Vidros de proteção (Fig. 1, 5, 5.1)

1. Montar o vidro de proteção (1) na luz de trabalho LED (5) com o parafuso de cabeça boleada M5x55 (e) e o parafuso de cabeça estriada (f).
2. A proteção é ajustável individualmente, pelo que os olhos do utilizador estão protegidos durante o processo de retificação.

9. Operação

⚠ Atenção!
É absolutamente necessário que o produto seja montado por completo antes da colocação em funcionamento!

Ligação/desconexão

- Para ligar, coloque o interruptor para ligar/desligar (8) na posição ON.
- Para desligar, coloque o interruptor para ligar/desligar (8) na posição OFF.

Comece a retificação apenas quando o aparelho alcançar a sua velocidade máxima.

Instruções de trabalho

- Tenha em atenção que são obtidos melhores resultados aplicando uma pressão reduzida da peça de trabalho no disco abrasivo, visto que o processamento é efetuado a uma velocidade de rotação constante. A aplicação de demasiada pressão na peça de trabalho trava o disco abrasivo ou causa a sua imobilização, sobrecarrega o motor e não conduz a uma aceleração do processo de trabalho.
- Para a própria segurança do operador, assegurar que as peças de trabalho pequenas são sempre fixadas a um torno de apertar ou a uma prensa de grampos.

Retificação

- Colocar a peça sobre a base de peça (4) e aproximá-la lentamente ao disco abrasivo (3) no ângulo desejado até que lhe toque.
- Para obter um ótimo resultado de retificação e desgastar uniformemente o disco abrasivo (3), a peça deverá ser movida levemente para a frente e para trás no disco abrasivo (3).
- Deixar sempre arrefecer a peça.

Atenção!

Caso, alguma vez, o disco bloqueie durante o trabalho, remova a peça e espere até que o aparelho alcance novamente a sua velocidade máxima.

Substituição do disco abrasivo

Atenção: para evitar ferimentos devido ao arranque acidental da lixadeira dupla, antes da substituição do

disco abrasivo, o aparelho deve ser sempre desligado (posição do interruptor em "0") e a ficha de rede retirada da tomada.

- Afrouxar a proteção contra faíscas e o vidro de proteção e puxá-los o mais possível para fora, mas sem os desmontar.
- Afrouxar a base de ferramenta e puxá-la o mais possível para fora.
- Desapertar os parafusos da proteção do disco abrasivo (6) e retirá-los.
- Retirar a flange exterior e o disco abrasivo usado, colocar o disco abrasivo novo.

Nota:

- Não remover os discos de cartão aplicados nos lados do disco abrasivo novo, dado que estes favorecem a aderência segura da flange contra o disco abrasivo.
- Examinar se o disco abrasivo novo apresenta fendas ou outros danos visíveis e eliminá-lo, dando-se o caso.
- Aplicar novamente a flange e a porca.
- Não apertar demasiado a porca com uma chave de caixa, de outro modo, o disco abrasivo pode partir.
- Montar novamente a proteção do disco abrasivo (6) na direção inversa.
- Ajustar de novo a base de ferramenta, a proteção contra faíscas e o vidro de proteção de acordo com as instruções de montagem.

10. Limpeza e manutenção

Retirar a ficha de rede antes de quaisquer trabalhos de limpeza.

Limpeza

- Mantenha os dispositivos de proteção, grelhas de ventilação e invólucro do motor livres de pó e sujidade. Limpe o aparelho com um pano limpo ou sopre-o com ar comprimido sob baixa pressão.
- Limpar o aparelho imediatamente após cada utilização.
- Limpe o aparelho regularmente com um pano húmido e sabão mole. Não utilize produtos de limpeza ou solventes; estes poderão ser agressivos para com as peças de plástico do aparelho. Certifique-se de que não penetra água no interior do aparelho. A penetração de água no aparelho elétrico aumenta o risco de um choque elétrico.

Manutenção

No interior do aparelho não existem quaisquer peças que necessitem de manutenção.

Informações de assistência

Deve-se ter em conta que as seguintes peças deste produto estão sujeitas a um desgaste consoante a utilização ou natural e que as peças seguintes são necessárias como consumíveis.
Peças de desgaste*: materiais abrasivos

* Não obrigatoriamente incluídas no âmbito de fornecimento!

Entre em contacto com o nosso centro de assistência para obter peças sobresselentes e acessórios. Para isso, utilize o código QR na capa.

11. Ligação elétrica

O motor elétrico instalado está ligado pronto a ser utilizado. A ligação cumpre as normas VDE e DIN relevantes. A conexão de rede por parte do cliente, assim como a linha de prolongamento utilizada, deverão corresponder a essas normas.

Cabo de ligação elétrica com defeito

Ocorrem muitas vezes danos de isolamento em cabos de ligação elétrica.
As causas para tal poderão ser:

- Pontos de pressão se os cabos forem conduzidos através de janelas ou portas.
- Pontos de dobragem devido a uma fixação ou condução incorreta do cabo de ligação.
- Pontos de corte devido a passagem de veículo por cima do cabo de ligação.
- Danos de isolamento devido a puxar com força da tomada.
- Fissuras devido ao envelhecimento do isolamento.

Tais cabos de ligação elétrica danificados não devem ser utilizados e representam perigo de vida devido aos danos no isolamento.
Inspecione regularmente os cabos de ligação elétrica quanto a danos. Durante a inspeção, certifique-se de que o cabo de ligação não está ligado à rede elétrica.

Os cabos de ligação elétrica devem corresponder às normas VDE e DIN relevantes. Utilize apenas cabos de ligação com a marcação H05VV-F.

É obrigatória uma impressão da designação do tipo no cabo de ligação.

Motor de corrente alternada
- A tensão de rede deve ser de 230-240 V~.
- Os cabos de extensão de até 25 m de comprimento devem ter uma secção transversal de 1,5 milímetros quadrados.

As ligações e reparações do equipamento elétrico só devem ser executadas por um eletricista.

Em caso de dúvidas, indique os seguintes dados:
- Tipo de corrente do motor
- Dados da placa de características da máquina
- Dados da placa de características do motor

Tipo de ligação Y
Se for necessária a substituição do cabo de ligação à rede, a mesma deverá ser efetuada pelo fabricante ou pelo seu representante, para evitar riscos de segurança.

12. Armazenamento

Armazene o aparelho e os seus acessórios num local escuro, seco, ao abrigo de temperaturas negativas e fora do alcance das crianças. A temperatura ideal de armazenamento situa-se entre 5 e 30 °C. Guarde a ferramenta elétrica na embalagem original.

13. Eliminação e reciclagem

Notas relativas à embalagem



Os materiais de embalagem são recicláveis. Elimine as embalagens de forma respeitadora do ambiente.

Notas relativas à legislação alemã sobre aparelhos elétricos e eletrónicos (ElektroG)



Os aparelhos elétricos e eletrónicos usados não pertencem no lixo doméstico, devendo ser alvo de uma recolha ou eliminação separadas!
- As baterias e pilhas usadas que não estejam montadas de modo fixo no aparelho usado devem ser retiradas sem as destruir antes da entrega do aparelho! A sua eliminação é regulada pela legislação relativa a baterias.
- Os proprietários ou utilizadores de aparelhos elétricos e eletrónicos são legalmente obrigados a devolver os mesmos após a sua utilização.
- O utilizador final tem a responsabilidade pela eliminação dos seus dados pessoais no aparelho usado a ser eliminado!
- O símbolo do caixote do lixo riscado significa que aparelhos usados elétricos ou eletrónicos não devem ser eliminados no lixo doméstico.
- Os aparelhos usados elétricos e eletrónicos podem ser entregues sem custos nos seguintes pontos:
  - Centros de recolha ou de eliminação públicos (p. ex., depósitos municipais).
  - Pontos de venda de aparelhos elétricos (lojas físicas e online), desde que o revendedor esteja obrigado a aceitar a devolução ou a aceite de livre vontade.
  - Pode entregar sem custos até três aparelhos elétricos usados com um comprimento de até 25 centímetros ao fabricante sem que tenha de comprar um aparelho novo ou a outro centro de recolha autorizado na sua vizinhança.
  - Para se informar acerca de condições de devolução adicionais dos fabricantes e distribuidores, queira entrar em contacto com o respetivo serviço de apoio ao cliente.
- Em caso de fornecimento de um aparelho elétrico novo por parte do fabricante a um domicílio, este pode efetuar a recolha sem custos do aparelho elétrico usado a pedido do utilizador final. Para tal, entre em contacto com o serviço de apoio ao cliente do fabricante.
- Estas declarações são apenas válidas para aparelhos que sejam instalados e vendidos nos países da União Europeia e que estejam sujeitos à Diretiva Europeia 2012/19/UE. Em países fora da União Europeia, a eliminação de aparelhos usados elétricos e eletrónicos poderá estar regulada por outra legislação divergente.

Notas relativas à lei alemã sobre baterias (BattG)



As baterias e pilhas usadas não pertencem no lixo doméstico, devendo ser alvo de uma recolha ou eliminação separadas!
- Para a remoção segura de baterias e pilhas do aparelho elétrico e para informações acerca do seu tipo ou sistema químico, tenha em atenção as indicações no manual de instruções ou de montagem.

- Os proprietários ou utilizadores de baterias e pilhas são legalmente obrigados a devolver as mesmas após a sua utilização. A devolução está limitada a quantidades comuns a domicílios.
- Baterias usadas podem conter poluentes ou metais pesados, que podem provocar danos para o ambiente e para a saúde. A reciclagem de baterias usadas e a utilização dos recursos nelas contidos contribui para a proteção do ambiente e da saúde.
- O símbolo do caixote do lixo riscado significa que baterias e pilhas usadas não devem ser eliminadas no lixo doméstico.
- Adicionalmente, se os carateres Hg, Cd ou Pb se encontrarem por baixo do símbolo do caixote de lixo, eles representam o seguinte:
  - Hg: a bateria contém mais de 0,0005 % de mercúrio
  - Cd: a bateria contém mais de 0,002 % de cádmio
  - Pb: a bateria contém mais de 0,004 % de chumbo
- As baterias e pilhas podem ser entregues sem custos nos seguintes pontos:
  - Centros de recolha ou de eliminação públicos (p. ex. depósitos municipais)
  - Pontos de venda de baterias e pilhas
  - Centros de recolha do sistema de recolha comum para baterias usadas de aparelhos
  - Centro de recolha do fabricante (caso ele não seja membro do sistema de recolha comum)
- Estas declarações são apenas válidas para baterias e pilhas que sejam vendidas nos países da União Europeia e que estejam sujeitas à Diretiva Europeia 2006/66/CE.
- Em países fora da União Europeia, a eliminação de baterias e pilhas poderá estar regulada por outra legislação divergente.

14. Resolução de problemas

Problema	Causas possíveis	Soluções
O motor não funciona.	Motor, cabo ou ficha com defeito, fusíveis queimados.	Mande inspecionar a máquina por um técnico. Nunca repare o motor por iniciativa própria. Atenção! Verifique os fusíveis e substitua-os, se necessário.
O motor funciona lentamente e não alcança as rotações de funcionamento.	Tensão demasiado baixa, enrolamentos danificados, condensador queimado.	Mande verificar a tensão pelo fornecedor de energia. Mande inspecionar o motor por um técnico. Mande substituir o condensador por um técnico.
O motor emite demasiado ruído.	Enrolamentos danificados, motor com defeito.	Mande inspecionar o motor por um técnico.
O motor não alcança a potência total.	Circuitos elétricos na rede sobrecarregados (lâmpadas, outros motores, etc.).	Não utilize outros aparelhos ou motores no mesmo circuito elétrico.
O motor sobreaquece facilmente.	Sobrecarga do motor, arrefecimento insuficiente do motor.	Evite a sobrecarga do motor durante a retificação e remova o pó do motor, para garantir o arrefecimento ideal do mesmo.

Vysvětlení symbolů na výrobku

	**Varování!** Při nedodržení možné nebezpečí ohrožení života, nebezpečí zranění nebo poškození nástroje!
	**Varování -** Přečtěte si pro snížení rizika zranění návod k obsluze!
	**Noste ochranu sluchu.** Působení hluku může vést ke ztrátě sluchu.
	**Používejte ochrannou masku proti prachu.** Při zpracovávání dřeva a dalších materiálů může vznikat zdraví škodlivý prach. Nesmí být zpracováván materiál obsahující azbest!
	**Používejte ochranné brýle.** Během práce vzniklé jiskry nebo z přístroje odlétávající třísky, hobliny a prachové částice mohou způsobit ztrátu zraku.
	**Pozor!** Před montáží, čištěním, přestavbou, technickou údržbou, skladováním a přepravou musíte přístroj vždy vypnout a odpojit od elektrické sítě.
	Výrobek odpovídá platným evropským směrnicím.
	Výrobek odpovídá platným srbským směrnicím.

Obsah: **Strana:**

1. Úvod ... 92
2. Popis přístroje (obr. 1) ... 92
3. Rozsah dodávky / vybalení ... 92
4. Použití v souladu s určením ... 92
5. Všeobecné bezpečnostní pokyny ... 93
6. Technické údaje ... 96
7. Rozbalení ... 97
8. Montáž ... 97
9. Obsluha ... 97
10. Čištění a údržba ... 98
11. Elektrické připojení ... 99
12. Skladování ... 99
13. Likvidace a recyklace ... 99
14. Řešení poruch ... 100
15. Prohlášení o shodě ... 302

1. Úvod

Výrobce:
Scheppach GmbH
Günzburger Straße 69
D-89335 Ichenhausen

Vážený zákazníku,
přejeme vám mnoho radosti a úspěchu při práci s novým výrobkem.

Upozornění:
Výrobce tohoto výrobku neručí podle platného zákona o odpovědnosti za vady výrobku za škody, které vzniknou na tomto výrobku nebo jeho prostřednictvím v případě:

- Neodborná manipulace
- Nedodržování návodu k obsluze
- Opravy třetí osobou, neoprávněnými odborníky
- Montáž a výměna neoriginálních náhradních dílů
- Použití, které není v souladu s určením
- Výpadky elektrického zařízení v případě nedodržení elektrických předpisů a ustanovení VDE 0100, DIN 57113 / VDE 0113

Mějte na paměti:
Návod k obsluze je součástí tohoto výrobku. Obsahuje důležité pokyny, jak s výrobkem bezpečně, odborně a hospodárně pracovat, jak zabránit nebezpečí, ušetřit náklady na opravy, snížit prostoje a zvýšit spolehlivost a životnost výrobku. Kromě bezpečnostních směrnic uvedených v tomto návodu k obsluze musíte striktně dodržovat předpisy platné pro provoz výrobku ve Vaší zemi.
Seznamte se před použitím výrobku se všemi pokyny pro obsluhu a bezpečnostními pokyny. Výrobek provozujte pouze v souladu s popisem a ve stanoveném rozsahu použití. Návod k obsluze uložte na vhodném místě a v případě předání výrobku třetím osobám předejte všechny podklady.

2. Popis přístroje (obr. 1)

Obrázky podobné:
Č. výr. 5903109901, 5903110901, 5903109904

1. Ochranná clona
2. Jiskrová ochrana
3. Brusné kotouče
4. Uložení nástroje
5. LED pracovní svítilna
6. Kryt brusného kotouče
7. Otvor pro montáž dílenského stolu
8. Hlavní vypínač (Zap/Vyp)

3. Rozsah dodávky / vybalení

Pol.	Počet	Označení
	1x	Dvoukotoučová bruska
3		Brusné kotouče (zrnitost vpravo: 60, vlevo: 36) Č. výr. 5903109901; 5903109904
3		Brusné kotouče (zrnitost vpravo: 100, vlevo: 60) Č. výr. 5903110901
1	2x	Ochranná clona
5	2x	LED pracovní svítilna
	4x	Baterie typ AAA
4	2x	Uložení nástroje
	1x	Montážní materiál
	1x	Provozní návod

4. Použití v souladu s určením

Dvoukotoučová bruska je kombinovaný přístroj k broušení a leštění kovů, plastů a dalších materiálů za použití odpovídajících brusných kotoučů.

Stroj odpovídá platné ES směrnici o strojních zařízeních.

- Je nutné dodržovat veškeré předpisy výrobce týkající se bezpečnosti, práce a údržby stroje, a také rozměry uvedené v technických datech.
- Je nutné dodržovat příslušné předpisy úrazové prevence a ostatní všeobecně uznávaná bezpečnostně technická pravidla.
- Stroj smějí používat, udržovat nebo opravovat jen odborné osoby, které jsou s ním obeznámeny a jsou informovány o nebezpečí. Svévolné změny stroje vylučují ručení výrobce za škody, které takto vzniknou.
- Stroj smí být používán jen s originálním příslušenstvím a originálními nástroji výrobce.
- Stroj se smí používat pouze v souladu s jeho určením. Jakékoliv jiné použití je v rozporu s určením. Za škody nebo zranění všeho druhu, které vzniknou na základě použití v rozporu s určením, zodpovídá uživatel/obsluhující osoba a ne výrobce.
- Respektujte prosím to, že naše přístroje nebyly v souladu s určením konstruovány pro komerční, řemeslné a průmyslové použití.

Nepřebíráme zodpovědnost v případě, když se přístroj použije v komerčních, řemeslných nebo průmyslových provozech, a při srovnatelných činnostech.

Zbytková rizika

I přes používání v souladu s určením nelze zcela zamezit určitým rizikovým faktorům. Na základě konstrukce a uspořádání stroje s mohou vyskytnout následující body:

- Kontakt s brusným kotoučem v nezakryté oblasti.
- Vymrštění částí z poškozených brusných kotoučů.
- Vymrštění obrobků a částí obrobků.
- Poškození sluchu, pokud se nepoužívá nezbytná ochrana sluchu.
- Poškození plic, pokud není používána vhodná protiprašná maska.
- Pokud se nářadí používá delší dobu nebo není řádně ovládáno nebo udržováno, může dojít k poškození zdraví, způsobenému vibracemi rukou a paží.
- Ohrožení proudem při použití elektrických přípojných vedení, která nebudou v pořádku.
- Navzdory všem přijatým preventivním opatřením mohou vzniknout zbytková rizika, která nejsou zjevná.
- Zbytková rizika mohou být minimalizována, budete-li zachovávat bezpečnostní pokyny a návod k použití, a budete-li stroj používat v souladu s jeho určením.

5. Všeobecné bezpečnostní pokyny

Obecné bezpečnostní pokyny pro elektrické nástroje

⚠ VAROVÁNÍ!

Přečtěte si všechny bezpečnostní pokyny, instrukce, ilustrace a technické údaje, kterými je tento elektrický nástroj opatřen.

Pokud zanedbáte dodržování následujících instrukcí, může to způsobit zásah elektrickým proudem, požár a/nebo těžká zranění.

Uschovejte si do budoucna veškeré bezpečnostní pokyny a instrukce.

Pojem „elektrický nástroj", který je uveden v bezpečnostních pokynech, se vztahuje na elektrický nástroj (se síťovým kabelem), poháněný proudem ze sítě a na elektrický nástroj poháněný akumulátorem (bez síťového kabelu).

1. Bezpečnost na pracovišti

a) Udržujte svou pracovní oblast čistou a dobře osvětlenou. Pracovní oblasti, ve kterých je nepořádek nebo nejsou osvětlené, mohou vést k nehodám.

b) Nepracujte s tímto elektrickým nástrojem v prostředí ohroženém výbuchem, ve kterém se nacházejí hořlavé kapaliny, plyny nebo prach. Elektrické nástroje vytvářejí jiskry, které by mohly zapálit prach nebo výpary.

c) Udržujte děti nebo jiné osoby během používání elektrického nástroje v patřičné vzdálenosti. Při nesoustředěnosti můžete ztratit kontrolu nad elektrickým nástrojem.

2. Elektrická bezpečnost

a) Přípojná zástrčka elektrického nástroje musí být vhodná pro danou zásuvku. Zástrčka se nesmí žádným způsobem měnit. V kombinaci s uzemněnými elektrickými nástroji nepoužívejte žádné zásuvkové adaptéry. Nezměněné zástrčky a vhodné zásuvky snižují riziko zasažení elektrickým proudem.

b) Zabraňte kontaktu těla s uzemněnými povrchy jako trubkami, topeními, sporáky a chladničkami. Je-li vaše tělo uzemněné, hrozí zvýšené riziko zasažení elektrickým proudem.

c) Elektrické nástroje chraňte před deštěm a vlhkem. Vniknutí vody do elektrického zařízení zvyšuje riziko úrazu elektrickým proudem.

d) Připojovací vedení nepoužívejte k přenášení a zavěšování elektrického nástroje nebo k vytažení zástrčky ze zásuvky. Připojovací vedení chraňte před horkem, olejem, ostrými hranami nebo pohyblivými díly. Poškozené nebo zamotané přípojné vedení zvyšuje riziko zasažení elektrickým proudem.

e) Používáte-li elektrický nástroj venku, používejte prodlužovací kabely vhodné i pro venkovní použití. Používání vhodného prodlužovacího vedení vhodného pro venkovní použití snižuje riziko zasažení elektrickým proudem.

f) Pokud není možno zabránit provozu elektrického nástroje ve vlhkém prostředí, používejte proudový chránič. Použití vložky pro proudový chránič zmírňuje riziko zasažení elektrickým proudem.

3. Bezpečnost osob

a) Při práci s elektrickým nástrojem buďte pozorní a neustále dávejte pozor na to, co děláte a postupujte vždy s rozumem. Nepoužívejte elektrický nástroj, jste-li unavení nebo pod vlivem drog, alkoholu nebo léků.

Okamžik nepozornosti při používání elektrického nástroje může vést k vážným zraněním.

b) **Používejte osobní ochranné pracovní prostředky a vždy ochranné brýle.** Použití ochranných pracovních prostředků jako je protiprachová maska, protiskluzová bezpečnostní obuv, ochranná helma nebo ochrana sluchu podle druhu a způsobu použití elektrických nástrojů zmenšuje riziko zranění.

c) **Zabraňte neúmyslnému uvedení do provozu. Než elektrický nástroj připojíte k napájení proudem a/nebo akumulátoru a než jej budete zvedat nebo nosit, ujistěte se, že je vypnutý.** Máte-li při přenášení elektrického nástroje prst na spínači nebo zapojíte-li elektrický nástroj do zásuvky zapnutý, může to vést nehodám.

d) **Před zapnutím elektrického nástroje odstraňte veškeré seřizovací nástroje nebo klíče na šrouby.** Nástroj nebo klíč, který se nachází v otáčejícím se dílu elektrického nástroje, může vést ke zraněním.

e) **Zabraňte nestabilnímu držení těla. Zajistěte bezpečný postoj a vždy udržujte rovnováhu.** Tak můžete elektrický nástroj v nečekaných situacích lépe udržet pod kontrolou.

f) **Noste vhodný oděv. Nenoste volný oděv nebo šperky. Udržujte vlasy a oděv v bezpečné vzdálenosti od pohybujících se dílů.** Volný oděv, šperky nebo dlouhé vlasy mohou být zachyceny rotujícími díly.

g) **Je-li možné namontovat zařízení pro odsávání a zachycování prachu, je třeba je namontovat a správně používat.** Používání odsávání prachu může snížit ohrožení prachem.

h) **Nenechte se ukolébat falešným pocitem bezpečí a nepřeskočte bezpečnostní pravidla pro elektrické nástroje, i když je po častém používání elektrického nástroje znáte.** Nedbalé chování může vést ve zlomku sekundy k těžkým zraněním.

4. Používání elektrického nástroje a zacházení s ním

a) **Nepřetěžujte elektrický nástroj. Pro svou práci používejte vhodný elektrický nástroj.** S vhodným elektrickým nástrojem budete pracovat lépe a bezpečněji v udávaném rozsahu výkonu.

b) **Nepoužívejte elektrický nástroj, jehož vypínač je vadný.** Elektrický nástroj, který již nelze zapnout nebo vypnout, je nebezpečný a musí být opraven.

c) **Než budete provádět nastavení nástroje, měnit díly vložného nástroje nebo elektrický nástroj odložíte, vytáhněte zástrčku ze zásuvky a/nebo vyjměte vyjímatelný akumulátor.** Tato preventivní bezpečnostní opatření brání neúmyslnému spuštění elektrického nástroje.

d) **Nepoužívané elektrické nástroje uchovávejte mimo dosah dětí. Nenechte elektrický nástroj používat osoby, které s ním nejsou seznámeny nebo si nepřečetly tento návod.** Elektrické nástroje představují nebezpečí, jsou-li používány nezkušenými osobami.

e) **O elektrické nástroje a příslušenství pečlivě pečujte. Kontrolujte, zda pohyblivé díly fungují bezvadně a nejdou vzpříčené, zda nejsou prasklé nebo tak poškozené, že je omezena funkčnost elektrického nástroje. Poškozené díly nechte před používáním elektrického nástroje opravit.** Příčinou mnoha nehod je špatně udržovaný elektrický nástroj.

f) **Udržujte řezné nástroje ostré a čisté.** Pečlivě udržované řezné nástroje s ostrými břity se méně příčí a lze je snadněji vést.

g) **Používejte elektrický nástroj, příslušenství a nástavec atd. v souladu s instrukcemi. Zohledněte přitom pracovní podmínky a prováděnou činnost.** Používání elektrických nástrojů pro jiné než určené aplikace může vést k nebezpečným situacím.

h) **Rukojeti a úchopné plochy udržujte suché, čisté a bez oleje a tuku.** Kluzké rukojeti a úchopné plochy neumožňují bezpečnou obsluhu a kontrolu elektrického nástroje v nepředvídatelných situacích.

5. Servis

a) **Nechte svůj elektrický nástroj opravovat pouze kvalifikovaný odborný personál a pouze za použití originálních náhradních dílů.** To zajistí, aby zůstala zachována bezpečnost elektrického nástroje.

⚠ VAROVÁNÍ!

Tento elektrický nástroj vytváří během provozu elektromagnetické pole. Toto pole může za určitých podmínek ovlivňovat aktivní nebo pasivní zdravotní implantáty. Pro snížení rizika vážných nebo smrtelných úrazů doporučujeme osobám se zdravotními implantáty, aby se před obsluhou tohoto stroje obrátily na svého lékaře nebo na výrobce zdravotního implantátu.

Bezpečnostní pokyny pro stolní brusky

a) **Nepoužívejte poškozené nástavce. Před každým použitím zkontrolujte nástavce jako brusné kotouče, zda nejsou polámané a nevykazují trhliny. Po kontrole a nasazení nástavce zůstaňte vy a další osoby v blízkosti mimo úroveň rotujícího nástavce a nechte přístroj 1 minutu běžet na maximální otáčky.** Poškozené nástavce se většinou v této zkušební době zlomí.

b) **Přípustné otáčky používaného nástroje musejí být minimálně tak vysoké jako maximální otáčky uvedené na elektrickém nástroji.** Příslušenství, které se otáčí rychleji, než je přípustné, se může zlomit a vylétnout.

c) **Nebruste nikdy na bočních plochách brusného kotouče.** Broušení na bočních plochách může způsobit prasknutí a rozpadnutí brusných kotoučů.

Bezpečnostní pokyny specifické pro dvoukotoučovou brusku

- Nedotýkejte se síťového kabelu, pokud během provozu dojde k jeho poškození nebo proříznutí. Vytáhněte okamžitě síťovou zástrčku a nechte následně přístroj opravit výhradně kvalifikovaným odborníkem nebo kompetentním servisním místem.
- Neprovozujte přístroj, pokud je vlhký, a rovněž ne ve vlhkém prostředí.
- Pokud pracujete ve venkovním prostředí, připojte přístroj přes ochranný spínač (FI) s maximálním spouštěcím proudem 30 mA. Používejte pouze prodlužovací kabel, schválený pro venkovní prostředí.
- V případě nebezpečí ihned odpojte síťovou zástrčku ze zásuvky.
- Veďte síťový kabel vždy od přístroje směrem dozadu.
- Nebezpečí požáru odlétávajícími jiskrami! Pokud brousíte kovy, tvoří se odlétávající jiskry. Dbejte proto bezpodmínečně na to, aby nebyly ohroženy osoby, a aby se v blízkosti pracovní oblasti nenacházely hořlavé materiály.

Varování! Jedovaté výpary!

Zpracování škodlivých / jedovatých druhů prachu představuje ohrožení zdraví obsluhujících osob nebo osob, které se zdržují v blízkosti.

- Noste ochranné brýle, ochranu sluchu, masku na ochranu před prachem a ochranné rukavice.

Nebezpečí popálení!

Obrobek se při broušení zahřívá. Nesahejte nikdy na obráběné místo a nechte je dostatečně vychladnout. Při déletrvajícím broušení pravidelně přerušujte obrábění a nechte před pokračováním broušení obrobek vychladnout. Doba nepřetržitého provozu by neměla překročit 10 minut.

- Dvoukotoučová bruska je dimenzována pro rovinné broušení kovových povrchů za sucha. Přístroj se smí používat pouze pro broušení za sucha.
- Nesmí být zpracováván materiál obsahující azbest. Azbest je považován za rakovinotvorný. Nepoužívejte poškozené brusné kotouče.
- Používejte pouze brusné kotouče, jejichž údaje jsou shodné s údaji na typovém štítku stroje. Rychlost oběhu by měla být stejná nebo větší než uvedené číslo.
- Upravujte periodicky nastavení ochranného držáku (protijiskrová ochrana) a ochranných desek tak, aby bylo vyrovnáno opotřebení brusných kotoučů. Udržujte vzdálenost co nejmenší.
- Vyvarujte se kontaktu s rotujícím brusným kotoučem.
- Neprovozujte přístroj bez dozoru.
- Nepoužívejte nikdy přístroj k jiným účelům.
- Dbejte vždy na to, aby byl přístroj vypnut předtím, než odpojíte síťovou zástrčku ze zásuvky.
- Vždy nejdříve zapněte přístroj a následně veďte obrobek proti brusnému kotouči. Po opracování obrobek zdvihněte, a poté vypněte přístroj.
- Držte obrobek vždy pevně oběma rukama.
- Zajistěte si stabilní postoj.
- Nechejte brusný kotouč/kotouče po opracování kovů zcela zastavit.
- Při přestávkách v práci, před prováděním veškerých prací na přístroji, a při nepoužívání vždy odpojte síťovou zástrčku ze zásuvky.
- Manipulujte s přístrojem opatrně a pečlivě. Přístroj musí být vždy čistý, suchý a bez oleje nebo maziv.
- Buďte vždy pozorní! Neustále dávejte pozor na to co děláte a postupujte vždy s rozvahou. V žádném případě přístroj nepoužívejte, pokud jste nesoustředění nebo se necítíte dobře.
- Brusné kotouče se musí skladovat takovým způsobem, aby nebyly vystaveny mechanickému poškození a škodlivým vlivům prostředí.
- Nepoužívejte poškozené nebo deformované brusné kotouče.
- Často kontrolujte nastavení jiskrové ochrany a upravujte jej podle opotřebení brusného kotouče. Vzdálenost mezi jiskrovou ochranou a brusným kotoučem udržujte co nejmenší (ne větší než 2 mm).

- Často kontrolujte nastavení uložení nástroje a upravujte jej podle opotřebení brusného kotouče. Vzdálenost mezi jiskrovou ochranou a brusným kotoučem udržujte co nejmenší (ne větší než 2 mm).
- Používejte pouze brusné kotouče, jejichž otvor přesně sedí na hřídel dvoukotoučové brusky. Nepoužívejte brusné kotouče s příliš malým otvorem.
- Matici kotouče nepřetáčejte.
- Nebruste studeným brusným kotoučem. Před zahájením práce nechte brusný kotouč jednu minutu běžet na volnoběh.
- Nebruste po stranách brusného kotouče. Bruste pouze na přední straně.
- Chladicí kapalinu nenanášejte přímo na brusný kotouč. Chladicí kapalina může ovlivnit pevnost spojení brusného kotouče a způsobit jeho výpadek.
- Jiskry mohou být nebezpečné. Nebruste v blízkosti hořlavých plynů nebo kapalin.
- Při zapínání stroje se postavte k brusnému kotouči z boku.
- Brusný kotouč obtahujte pouze na přední straně. Při broušení na bočních plochách může být brusný kotouč příliš tenký pro bezpečné použití.
- Broušením se produkuje teplo. Obrobku se nedotýkejte, dokud dostatečně nevychladne.
- Používejte pouze brusné kotouče, které jsou určeny pro bezpečné použití na dvoukotoučové brusce. Nepoužívejte brusný kotouč, jehož udávaná maximální rychlost otáčení je nižší než specifikace otáček stroje.

6. Technické údaje

	SM200L	SM200AL
Motor	230-240 V~ / 50 Hz	
Příkon	S1 250 W S2 10 min 500 W	
Otáčky	2980 min^{-1}	
Průměr brusného kotouče	200 / 200 mm	
Minimální průměr brusného kotouče (po opotřebení)	160 mm	
Průměr Otvor brusného kotouče	15,88 mm	
Šířka kotouče vlevo/vpravo	20 / 20 mm	20 / 40 mm

Pracovní svítilna		LED s 2x baterií
Hmotnost	12 kg	13,5 kg
Typ baterie	R03	
Jmenovitá kapacita	2000 mAh	
Jmenovité napětí	1,5 V	
Konstrukční velikost	Micro AAA	

Technické změny vyhrazeny!

Doba zapínání:
Doba zapínání S2 10 min (krátkodobý provoz) znamená, že motor smí být nepřetržitě zatěžován jmenovitým výkonem (500 W) pouze po dobu uvedenou na výrobním štítku (10 min). Jinak by se nepřípustně zahříval. Během pauzy se motor opět ochladí na původní teplotu.

Hluk a vibrace
Hodnoty hluku a vibrací byly stanoveny podle EN 62841-1.

Hladina akustického tlaku L_{pA}	79 dB
Kolísavost K_{pA}	3 dB
Hladina akustického výkonu L_{WA}	92 dB
Kolísavost K_{WA}	3 dB

Charakteristiky vibrací (vibrace rukou a paží)

Vibrace a_h	≤ 2,5 m/s^2

Noste ochranu sluchu.
Působení hluku může vést ke ztrátě sluchu.

Omezte hlučnost a vibrace na minimum!
- Používejte pouze bezvadné přístroje.
- Pravidelně provádějte údržbu a čištění přístroje.
- Přizpůsobte svůj styl práce přístroji.
- Přístroj nepřetěžujte.
- Případně nechte přístroj přezkoušet.
- Přístroj vypněte, když se nepoužívá.
- Opatřeními k omezení zatížení vibracemi jsou například nošení rukavic při používání nástroje a omezení pracovní doby.

Přitom je třeba zohlednit všechny části provozního cyklu (například doby, kdy je elektrický nástroj odpojen, a doby, kdy je sice zapojen, avšak běží naprázdno).

7. Rozbalení

- Otevřete obal a výrobek opatrně vyjměte.
- Odstraňte balicí materiál a obalové a přepravní pojistky (pokud je jimi výrobek opatřen).
- Zkontrolujte, zda je rozsah dodávky úplný.
- Zkontrolujte výrobek a díly příslušenství, zda nevykazují škody způsobené přepravou. V případě reklamací je třeba okamžitě uvědomit dodavatele. Pozdější reklamace nebudou uznány.
- Uchovejte obal dle možností až do uplynutí záruční doby.
- Před použitím se s výrobkem seznamte podle návodu k obsluze.
- Používejte u příslušenství a opotřebitelných a náhradních dílů pouze originální díly. Náhradní díly obdržíte u specializovaného prodejce.
- Uveďte při objednávání naše čísla výrobku a rovněž typ a rok výroby.

⚠ VAROVÁNÍ!
Výrobek a balicí materiál nejsou dětská hračka! S plastovými sáčky, fóliemi a drobným díly si nesmějí hrát děti! Hrozí nebezpečí spolknutí těchto věcí a udušení!

8. Montáž

Před připojením se přesvědčte, že údaje na typovém štítku se shodují s údaji sítě.
Než zahájíte nastavení přístroje, vždy vytáhněte síťovou zástrčku ze zásuvky.
Před prováděním všech údržbářských a montážních prací odpojte síťovou zástrčku.

- Stroj musí být standardně nainstalován, tzn. pevně přišroubován na dílenském stole apod.
- Před uvedením do provozu se musí řádně namontovat všechny kryty a bezpečnostní zařízení.
- Brusné kotouče musí mít volný chod.
- Před připojením stroje se přesvědčte, že jsou údaje na typovém štítku shodné s údaji sítě.

Bezpečnostní pokyn! Přístroj připojte až po dokončení všech montážních a seřizovacích prací a po přečtení a pochopení návodu k obsluze a bezpečnostních pokynů.

8.1 Uložení nástroje (vlevo a vpravo) (obr. 1, 2, 2.1)

SM200L

1. Uložení nástroje (4) přišroubujte pomocí šroubu s plochou kolovou hlavou (M6x10) (a) a matice upínacího šroubu (b) na chránič brusného kotouče (6).
2. Vzdálenost mezi brusným kotoučem (3) a uložením nástroje (4) musí být nastavena na max. 2 mm.

SM200AL

1. Uložení nástroje (4) přišroubujte pomocí křídlového šroubu (a) a podložky (b) na kryt brusného kotouče (6).
2. Vzdálenost mezi brusným kotoučem (3) a uložením nástroje (4) musí být nastavena na max. 2 mm.

8.2 Jiskrová ochrana s LED pracovní svítilnou (vlevo a vpravo) (obr. 1, 3)

1. Jiskrovou ochranu (2) s LED pracovními svítilnami (5) přišroubujte každou 2 šrouby s čočkovitou hlavou M5x8 (c) na kryt brusného kotouče (6).
2. Vzdálenost k brusnému kotouči (3) by měla být maximálně 2 mm. Vzdálenost mezi jiskrovou ochranou (2) a brusným kotoučem (3) lze nastavit povolením obou šroubů s čočkovitou hlavou (c).
3. Opět dobře šrouby.

8.3 LED pracovní svítilna (obr. 1, 4, 4.1, 4.2)

1. Osvětlení (5) lze zapnout stisknutím spínače (d) na svítilně. Opakovaným stisknutím se osvětlení opět vypne.
2. K vložení/výměně baterií (2x AAA R03 1,5 V) otevřete přihrádku baterií (obr. 4.1).
3. Vložte baterie (2x na každé straně) (obr. 4.2).
4. V případě výměny baterií použité baterie odborně zlikvidujte.
5. Nasaďte zpět kryt přihrádky baterií opačným směrem (obr. 4.1).

8.4 Ochranné clony (obr. 1, 5, 5.1)

1. Namontujte ochrannou clonu (1) pomocí šroubu s plochou kolovou hlavou M5x55 (e) a šroubem s rýhovanou hlavou (f) na LED pracovní svítilnu (5).
2. Clonu lze individuálně nastavit tak, aby byly oči uživatele během broušení chráněny.

9. Obsluha

⚠ Pozor!
Před uvedením do provozu výrobek bezpodmínečně kompletně smontujte!

Zapnutí/vypnutí
- Pro zapnutí nastavte spínač pro zapnutí/vypnutí (8) do polohy ON.
- Chcete-li přístroj vypnout, nastavte spínač pro zapnutí/vypnutí (() do polohy Off.

Broušení zahajte teprve tehdy, když přístroj dosáhne maximální otáčky.

Pracovní pokyny
- Pamatujte na to, že při nízkém tlaku obrobku na brusný kotouč se docílí nejlepších výsledků, protože poté probíhá práce s konstantními otáčkami. Příliš silný tlak na obrobek brzdí brusný kotouč nebo se zastaví, což přetěžuje motor a nevede ke zrychlení pracovního procesu.
- Pro vaši vlastní bezpečnost malé obrobky vždy zajistěte svěrákem nebo šroubovou svěrkou.

Broušení
- Uložte obrobek na uložení obrobků (4) a pomalu veďte v požadovaném úhlu k brusnému kotouči (3), až se ho dotkne.
- Pro udržení optimálního výsledku broušení a stejnoměrné opotřebování brusného kotouče (3) by se měl obrobek lehce pohybovat u brusného kotouče (3) sem a tam.
- Obrobek nechávejte v pravidelných přestávkách ochlazovat.

Pozor!
Pokud by při práci došlo k zablokování kotouče, odstraňte prosím obrobek, než přístroj opět dosáhne maximální otáčky.

Výměna brusného kotouče
Pozor: Pro zabránění zraněním způsobeným náhodným spuštěním dvoukotoučové brusky vždy přístroj před výměnou brusného kotouče vypněte (poloha spínače na „0“) a odpojte síťovou zástrčku ze zásuvky.
- Uvolněte jiskrovou ochranu a ochrannou clonu a vytáhněte je co nejdále, ale nedemontujte je.
- Uvolněte uložení nástroje a vytáhněte jej co nejdále.
- Povolte šrouby krytu brusného kotouče (6) a sejměte ho.
- Vyjměte vnější přírubu a starý brusný kotouč a nasaďte nový brusný kotouč.

Upozornění:
- Neodstraňujte kartonové podložky připevněné na bocích nového brusného kotouče, protože pomáhají přírubám bezpečně přilnout k brusnému kotouči.
- Zkontrolujte, zda na novém brusném kotouči nejsou praskliny nebo jiná viditelná poškození, a v případě potřeby jej vyhoďte.
- Znovu nasaďte přírubu a matici.
- Neutahujte matici klíčem na šrouby příliš silně, jinak by se brusný kotouč mohl zlomit.
- Namontujte opět kryt brusného kotouče (6) v opačném pořadí.
- Uložení nástroje, jiskrovou ochranu a ochrannou clonu znovu nastavte podle montážního návodu.

10. Čištění a údržba

Před prováděním veškerých čisticích prací odpojte síťovou zástrčku.

Čištění
- Udržujte ochranná zařízení, větrací štěrbiny a plášť motoru bez prachu a nečistot. Otřete přístroj čistým hadrem nebo jej ofoukněte stlačeným vzduchem s nízkým tlakem.
- Přístroj vyčistěte ihned po každém použití.
- Čistěte přístroj pravidelně vlhkým hadrem a trochou mazacího mýdla. Nepoužívejte žádné čisticí prostředky nebo rozpouštědla; mohly by poškodit plastové díly přístroje. Dbejte na to, aby se dovnitř přístroje nemohla dostat žádná voda. Vniknutí vody do elektrického zařízení zvyšuje riziko úrazu elektrickým proudem.

Údržba
Uvnitř nástroje se nenacházejí žádné díly, na kterých by bylo potřeba provádět údržbu.

Servisní informace
Je nutno dbát na to, že v případě tohoto výrobku následující díly podléhají opotřebení, které je dáno používáním nebo se tak děje přirozeně, příp. že na následující díly je pohlíženo jako na spotřební materiál.
Opotřebitelné díly*: Brusné prostředky

* není nutně zahrnuto v rozsahu dodávky!

Náhradní díly a příslušenství obdržíte v našem servisním středisku. Naskenujte k tomu QR kód na titulní straně.

11. Elektrické připojení

Instalovaný elektromotor je připojen v provozuschopném stavu. Přípojka musí odpovídat příslušným předpisům VDE a DIN. Těmto předpisům musí odpovídat síťová přípojka zákazníka i použité prodlužovací kabely.

Poškozené elektrické přípojné vedení
U elektrických přípojných vedení často dochází k poškození izolace.
Jeho příčinami mohou být:
- Otlačená místa, je-li přípojné vedení vedeno oknem nebo štěrbinou ve dveřích.
- Místa zlomu kvůli nevhodnému upevnění nebo vedení přípojného vedení.
- Zlomení kvůli přejíždění přes přívodní kabel.
- Poškození izolace kvůli vytržení z nástěnné zásuvky.
- Praskliny v důsledku stárnutí izolace.

Tyto vadná elektrická přípojná vedení nesmí být používána a kvůli poškození izolace jsou životu nebezpečná.
Pravidelně kontrolujte, zda elektrická přípojná vedení nejsou poškozená. Dávejte pozor, aby nebyl přívodní kabel při kontrole připojen do elektrické sítě.

Elektrické přívodní kabely musí odpovídat příslušným předpisům VDE a DIN. Používejte pouze přípojná vedení s označením H05VV-F.
Potisk typového označení na přívodním kabelu je povinný.

Motor na střídavý proud
- Síťové napětí musí být 230-240 V~.
- Prodlužovací vedení do délky 25 m musí mít průřez 1,5 čtverečního milimetru.

Připojení a opravy elektrické výbavy smí provádět pouze kvalifikovaný elektrikář.

Při zpětných dotazech uvádějte prosím tyto údaje:
- Typ proudu napájejícího motor
- Údaje z typového štítku stroje
- Údaje z typového štítku motoru

Typ připojení Y
Pokud je zapotřebí výměna vedení pro připojení na síť, musí to provést výrobce nebo jeho zástupce, aby se zabránilo bezpečnostním rizikům.

12. Skladování

Uložte přístroj a jeho příslušenství na tmavém, suchém místě, chráněném před mrazem a nedostupném pro děti. Optimální skladovací teplota je mezi 5 und 30 °C. Skladujte elektrický nástroj v originálním obalu.

13. Likvidace a recyklace

Upozornění k obalu



Balicí materiály jsou recyklovatelné. Obaly prosím likvidujte způsobem šetrným k životnímu prostředí.

Upozornění k zákonu o elektrických a elektronických zařízeních (ElektroG)



Odpadní elektrická a elektronická zařízení nepatří do domovního odpadu, ale musí se sbírat a likvidovat odděleně!
- Staré baterie nebo akumulátory, které nejsou napevno zabudované ve starém přístroji, musí být před odevzdáním bez poškození vyjmuty! Jejich likvidaci upravuje zákon o bateriích.
- Majitelé nebo uživatelé elektrických a elektronických zařízení jsou ze zákona povinni je po použití vrátit.
- Koncový uživatel je zodpovědný za vymazání svých osobních údajů ze starého zařízení určeného k likvidaci!
- Symbol přeškrtnuté popelnice znamená, že se odpadní elektrická a elektronická zařízení nesmí likvidovat společně s domovním odpadem.
- Elektrická a elektronická zařízení můžete bezplatně odevzdat na následujících místech:
  - Veřejné skládky nebo sběrná místa odpadů (např. obecní stavební dvory).
  - Prodejní místa elektrospotřebičů (stacionární a online), pokud jsou obchodníci povinni je odebírat nebo to nabízejí dobrovolně.
  - Až tři kusy elektroodpadu od jednoho typu spotřebiče s délkou hrany maximálně 25 cm lze bezplatně vrátit výrobci, aniž by bylo nutné předtím zakoupit nový spotřebič od výrobce nebo jej odevzdat na jiném autorizovaném sběrném místě ve vašem okolí.
  - Pro další doplňující podmínky zpětného odběru výrobců a distributorů se obraťte na příslušný zákaznický servis.

- V případě, že výrobce dodá nový elektrospotřebič do soukromé domácnosti, může na žádost koncového uživatele zajistit bezplatný sběr elektroodpadu. Za tímto účelem kontaktujte zákaznický servis výrobce.
- Tato prohlášení se vztahují pouze na přístroje instalované a prodávané v zemích Evropské unie a podléhající evropské směrnici 2012/19/EU. V zemích mimo Evropskou unii mohou pro likvidaci elektroodpadu platit jiné předpisy.

Upozornění k zákonu o bateriích (BattG)



Odpadní baterie a akumulátory nepatří do domovního odpadu, ale musí se sbírat a likvidovat odděleně!

- Informace o bezpečném vyjmutí baterií nebo akumulátorů z elektrického přístroje a informace o jejich typu nebo chemickém systému naleznete v dalších informacích v návodu k obsluze nebo montáži.
- Majitelé nebo uživatelé baterií a akumulátorů jsou ze zákona povinni je po použití vrátit. Vrácení je omezeno na množství běžná pro domácnost.
- Odpadní baterie mohou obsahovat škodlivé látky nebo těžké kovy, které mohou poškodit životní prostředí a zdraví. Recyklace odpadních baterií a využití zdrojů, které obsahují, pomáhá chránit tyto dva důležité statky.
- Symbol přeškrtnuté popelnice znamená, že se baterie a akumulátory nesmí likvidovat společně s domovním odpadem.
- Pokud jsou pod symbolem popelnice navíc umístěny značky Hg, Cd nebo Pb, znamená to následující:
  - Hg: Baterie obsahuje více než 0,0005 % rtuti
  - Cd: Baterie obsahuje více než 0,002 % kadmia
  - Pb: Baterie obsahuje více než 0,004 % olova
- Akumulátory a baterie můžete bezplatně odevzdat na následujících místech:
  - Veřejné skládky nebo sběrná místa odpadů (např. obecní stavební dvory)
  - Prodejní místa baterií a akumulátorů
  - Místa zpětného odběru společného systému sběru použitých přístrojových baterií
  - Místo zpětného odběru výrobce (pokud není členem společného systému zpětného odběru)
- Tato prohlášení se vztahují pouze na akumulátory a baterie prodávané v zemích Evropské unie a podléhající evropské směrnici 2006/66/ES.
- V zemích mimo Evropskou unii mohou pro likvidaci akumulátorů a baterií platit jiné předpisy.

14. Řešení poruch

Problém	Možné příčiny	Řešení
Motor neběží.	Motor, kabel nebo zástrčka jsou vadné, pojistky jsou spálené.	Nechte stroj zkontrolovat odborníkem. Nikdy neopravujte motor sami. Pozor! Zkontrolujte pojistky a případně je nahraďte.
Motor se rozbíhá pomalu a nedosahuje provozních otáček.	Napětí příliš nízké, vinutí poškozená, spálený kondenzátor.	Nechte zkontrolovat napětí dodavatelem elektřiny. Nechte motor zkontrolovat odborníkem. Nechte kondenzátor nahradit odborníkem.
Motor je příliš hlučný.	Poškozená vinutí, vadný motor.	Nechte motor zkontrolovat odborníkem.
Motor nedosahuje plného výkonu.	Proudové obvody v síti přetížené (lampy, jiné motory atd.).	Nepoužívejte žádné jiné přístroje ani motory na stejném proudovém obvodu.
Motor se lehce přehřívá.	Přetížení motoru, nedostatečné chlazení motoru.	Zabraňte přetěžování motoru během broušení a odstraňujte z motoru prach, aby bylo zaručeno optimální chlazení.

Vysvetlenie symbolov na výrobku

	**Varovanie!** Pri nedodržaní je možné nebezpečenstvo ohrozenia života, nebezpečenstvo poranenia alebo poškodenie prístroja!
	**Varovanie –** Prečítajte si návod na obsluhu, aby ste minimalizovali riziko poranenia!
	**Noste ochranu sluchu.** Vplyv hluku môže spôsobiť stratu sluchu.
	**Noste ochrannú masku proti prachu.** Pri opracovávaní dreva a iných materiálov môže vznikať zdraviu škodlivý prach. Materiál obsahujúci azbest sa nesmie opracovávať!
	**Noste ochranné okuliare.** Počas práce vznikajú iskry alebo z prístroja odletujú triesky, piliny a prach, ktoré môžu zapríčiniť stratu zraku.
	**Pozor!** Pred montážou, čistením, prestavbou, udržiavaním, skladovaním a prepravou musíte prístroj vypnúť a odpojiť od napájania.
	Výrobok zodpovedá platným európskym smerniciam.
	Výrobok zodpovedá platným srbským smerniciam.

Obsah: **Strana:**

1. Úvod ... 103
2. Popis prístroja (obr. 1) ... 103
3. Rozsah dodávky/vybalenie ... 103
4. Použitie v súlade s určením ... 103
5. Všeobecné bezpečnostné upozornenia ... 104
6. Technické údaje ... 107
7. Vybalenie ... 108
8. Montáž ... 108
9. Obsluha ... 109
10. Čistenie a údržba ... 109
11. Elektrická prípojka ... 110
12. Skladovanie ... 110
13. Likvidácia a recyklácia ... 110
14. Odstraňovanie porúch ... 112
15. Vyhlásenie o zhode ... 302

1. Úvod

Výrobca:
Scheppach GmbH
Günzburger Straße 69
D-89335 Ichenhausen

Vážený zákazník,
želáme Vám veľa zábavy a úspechov pri práci s Vaším novým výrobkom.

Upozornenie:
Výrobca tohto výrobku neručí podľa platného zákona o ručení za výrobok za škody, ktoré vzniknú na tomto výrobku alebo budú spôsobené týmto výrobkom pri:
- neodbornom zaobchádzaní,
- nedodržiavaní návodu na obsluhu,
- opravách tretími stranami, nie autorizovanými odborníkmi,
- montáži a výmene neoriginálnych náhradných dielov,
- používaní v rozpore s určením,
- výpadkoch elektrického zariadenia pri nedodržiavaní elektrických predpisov a ustanovení VDE 0100, DIN 57113 / VDE 0113.

Dodržiavajte:
Návod na obsluhu je súčasťou tohto výrobku. Obsahuje dôležité pokyny, ako máte s výrobkom pracovať bezpečne, odborne a ekonomicky, ako máte predchádzať nebezpečenstvám, ušetriť náklady na opravu, znížiť doby výpadkov a zvýšiť spoľahlivosť a životnosť výrobku. Okrem bezpečnostných ustanovení tohto návodu na obsluhu musíte bezpodmienečne dodržiavať predpisy svojej krajiny platné pre prevádzku výrobku.
Pred použitím výrobku sa oboznámte so všetkými pokynmi na obsluhu a bezpečnostnými upozorneniami. Výrobok prevádzkujte len tak, ako je popísané, a v uvedených oblastiach použitia. Uchovávajte návod na obsluhu na bezpečnom mieste a pri odovzdávaní výrobku tretím osobám odovzdajte všetky dokumenty.

2. Popis prístroja (obr. 1)

Obrázky sú podobné:
Č. výr. 5903109901, 5903110901, 5903109904
1. Ochranný kotúč
2. Ochrana proti iskrám
3. Brúsne kotúče
4. Dosadacia plocha nástroja
5. LED pracovná lampa
6. Ochrana brúsneho kotúča
7. Otvor na montáž na pracovný stôl
8. Hlavný vypínač (zap./vyp.)

3. Rozsah dodávky/vybalenie

Pol.	Počet	Označenie
	1x	Dvojitá brúska
3		Brúsne kotúče (zrnitosť vpravo: 60, vľavo: 36) Č. výr. 5903109901; 5903109904
3		Brúsne kotúče (zrnitosť vpravo: 100, vľavo: 60) Č. výr. 5903110901
1	2x	Ochranný kotúč
5	2x	LED pracovná lampa
	4x	Batérie typu AAA
4	2x	Dosadacia plocha nástroja
	1x	Montážny materiál
	1x	Návod na obsluhu

4. Použitie v súlade s určením

Dvojitá brúska je kombinovaný prístroj na brúsenie a leštenie kovov, plastov a iných materiálov s použitím príslušných brúsnych kotúčov.

Stroj zodpovedá platnej smernici ES o strojových zariadeniach.
- Musia sa dodržiavať bezpečnostné, pracovné predpisy a predpisy týkajúce sa údržby, ako aj rozmery uvedené v technických údajoch.
- Dodržiavajte príslušné predpisy BOZP a ostatné všeobecne prijaté bezpečnostnotechnické pravidlá.
- Stroj smú používať, udržiavať alebo opravovať iba odborníci, ktorí sú s ním oboznámení a poučení o nebezpečenstvách. Pri škodách vzniknutých v dôsledku svojvoľných zmien na stroji je vylúčená záruka výrobcu.
- Stroj sa smie používať iba spolu s originálnym príslušenstvom a originálnymi nástrojmi od výrobcu.
- Stroj sa môže používať iba v súlade so svojím určením. Každé iné použitie presahujúce určenie je považované za používanie v rozpore s určením. Za škody z neho vzniknuté alebo poranenia akéhokoľvek druhu ručí používateľ/obsluha, a nie výrobca.

- Dbajte, prosím, na to, že naše prístroje neboli v súlade s určením skonštruované na komerčné, remeselné ani priemyselné použitie. Ak sa prístroj používa v komerčných, remeselných alebo priemyselných podnikoch, ako aj na podobné činnosti, nepreberáme žiadnu záruku.

Zvyškové riziká

Napriek používaniu v súlade s určením nie je možné celkom vylúčiť určité faktory zostatkového rizika. Pri konštrukcii a výstavbe stroja sa môžu vyskytnúť nasledujúce prípady:

- Kontakt s brúsnym kotúčom v nezakrytej oblasti.
- Vyhodenie dielov z poškodených brúsnych kotúčov.
- Vyhodenie obrobkov a častí obrobkov.
- poškodenia sluchu pri nepoužívaní potrebnej ochrany sluchu.
- Poškodenia pľúc, ak sa nepoužíva žiadna vhodná ochranná maska proti prachu.
- Poškodenia zdravia, ktoré vznikajú na základe vibrácií ruky – ramena, ak sa prístroj používa dlhší čas alebo ak sa obsluhuje v rozpore s určením, alebo sa vykonáva údržba v rozpore s predpismi.
- Ohrozenie prúdom pri použití elektrických prípojných vedení v rozpore s určením.
- Napriek všetkým prijatým opatreniam môžu pretrvávať zvyškové riziká, ktoré nie sú očividné.
- Zvyškové riziká je možné minimalizovať, ak sa dodržiavajú „bezpečnostné upozornenia“, „použitie v súlade s určením“, ako aj návod na obsluhu.

5. Všeobecné bezpečnostné upozornenia

Všeobecné bezpečnostné upozornenia pre elektrické náradia

⚠ VAROVANIE!

Prečítajte si všetky bezpečnostné upozornenia, pokyny, ilustrácie a technické údaje, ktorými je opatrené toto elektrické náradie.

Zanedbania pri dodržiavaní nasledujúcich pokynov môžu spôsobiť zásah elektrickým prúdom, požiar a/alebo ťažké poranenia.

Všetky bezpečnostné upozornenia a pokyny uschovajte pre prípad neskoršieho použitia.

Pojem „elektrické náradie“ použitý v bezpečnostných upozorneniach sa vzťahuje na elektrické náradie napájané zo siete (so sieťovým káblom) alebo na elektrické náradie napájané z akumulátora (bez sieťového vedenia).

1. Bezpečnosť pracoviska

a) **Pracovný priestor udržiavajte čistý a dobre osvetlený.** Neporiadok a neosvetlené pracovné priestory môžu viesť k úrazom.

b) **S elektrickým náradím nepracujte v prostredí ohrozenom výbuchom, v ktorom sa nachádzajú horľavé kvapaliny, plyny alebo prach.** Elektrické náradia vytvárajú iskry, ktoré môžu zapáliť prach alebo výpary.

c) **Deti a iné osoby držte v dostatočnej vzdialenosti od elektrického náradia počas jeho používania.** Pri nepozornosti môžete stratiť kontrolu nad elektrickým náradím.

2. Elektrická bezpečnosť

a) **Pripojovacia zástrčka elektrického náradia musí pasovať do zásuvky. Zástrčka sa nesmie nijako upravovať. Nepoužívajte adaptérové zástrčky spolu s uzemnenými elektrickými náradiami.** Neupravované zástrčky a vhodné zásuvky znižujú riziko zásahu elektrickým prúdom.

b) **Vyhýbajte sa telesnému kontaktu s uzemnenými plochami, ako napríklad rúry, vykurovacie zariadenia, sporáky a chladničky.** Keď je vaše telo uzemnené, hrozí zvýšené riziko zásahu elektrickým prúdom.

c) **Chráňte vaše elektrické náradie pred dažďom alebo vlhkosťou.** Vniknutie vody do elektrického prístroja zvyšuje riziko zásahu elektrickým prúdom.

d) **Nepoužívajte prípojné vedenie na nosenie či zavesenie elektrického náradia, ani na vytiahnutie zástrčky zo zásuvky. Chráňte prípojné vedenie pred vysokými teplotami, olejom, ostrými hranami alebo pohybujúcimi sa časťami.** Poškodené alebo zamotané prípojné vedenia zvyšujú riziko zásahu elektrickým prúdom.

e) **Ak s elektrickým náradím pracujete vonku, používajte iba predlžovacie vedenia, ktoré sú vhodné aj pre exteriér.** Používanie predlžovacieho vedenia vhodného pre exteriér znižuje riziko zásahu elektrickým prúdom.

f) **Ak sa nedá vyhnúť prevádzke elektrického náradia vo vlhkom prostredí, používajte prúdový chránič.** Používanie prúdového chrániča znižuje riziko zásahu elektrickým prúdom.

3. Bezpečnosť osôb

a) **Buďte pozorní, dávajte pozor na to, čo robíte, a s elektrickým náradím pracujte rozumne. Elektrické náradie nepoužívajte, ak ste unavení alebo ste pod vplyvom drog, alkoholu či liekov.**

Chvíľka nepozornosti pri používaní elektrického náradia môže viesť k vážnym zraneniam.

b) **Noste osobné ochranné prostriedky a vždy používajte ochranné okuliare.**
Nosenie osobných ochranných prostriedkov, ako napríklad protiprachová maska, protišmyková bezpečnostná obuv, ochranná prilba alebo ochrana sluchu, v závislosti od druhu a použitia elektrického náradia, znižuje riziko zranení.

c) **Zabráňte neúmyselnému uvedeniu do prevádzky. Pred zdvihnutím alebo nosením sa uistite, že je elektrické náradie vypnuté, predtým ako ho pripojíte k napájaniu prúdom a/alebo ku akumulátoru.** Ak máte pri prenášaní elektrického náradia prst na vypínači, alebo ak zapnuté elektrické náradie pripojíte k napájaniu prúdom, môže dôjsť k úrazom.

d) **Pred zapnutím elektrického náradia odstráňte nastavovacie nástroje alebo kľúče na skrutky.** Nástroj alebo kľúč, ktorý sa nachádza v otáčajúcej sa časti elektrického náradia, môže viesť k poraneniam.

e) **Vyhýbajte sa abnormálnemu držaniu tela. Zaujmite bezpečný postoj a vždy udržiavajte rovnováhu.** Vďaka tomu budete môcť elektrické náradie lepšie kontrolovať pri neočakávaných situáciách.

f) **Noste vhodný odev. Nenoste voľný odev ani šperky. Udržiavajte vlasy a odev mimo dosahu pohybujúcich sa dielov.** Voľný odev, šperky či dlhé vlasy sa môžu zachytiť do pohybujúcich sa dielov.

g) **Ak je možné namontovať zariadenia na odsávanie a zachytávanie prachu, musia sa tieto pripojiť a správne používať.** Použitie zariadenia na odsávanie prachu znižuje riziká spôsobené prachom.

h) **Nenechajte sa ukolísať falošnou bezpečnosťou a dbajte na bezpečnostné pravidlá pre elektrické náradie, aj keď ste vďaka mnohonásobnému použitiu oboznámení s elektrickým náradím.** Ľahkovážne konanie môže v okamihu viesť k ťažkým poraneniam.

4. Používanie elektrického náradia a zaobchádzanie s ním

a) **Elektrické náradie nepreťažujte. Pri práci používajte elektrické náradie určené na daný účel.** Je lepšie a bezpečnejšie pracovať s vhodným elektrickým náradím v udávanom rozsahu výkonu.

b) **Nepoužívajte elektrické náradie s chybným spínačom.** Elektrické náradie, ktoré sa nedá zapnúť alebo vypnúť, je nebezpečné a musí sa opraviť.

c) **Skôr ako vykonáte nastavenia prístroja, vymeníte časti vloženého nástroja alebo elektrické náradia odložíte, vytiahnite zástrčku zo zásuvky a/alebo odoberte odnímateľný akumulátor.** Toto bezpečnostné opatrenie zabráni neúmyselnému spusteniu elektrického prístroja.

d) **Nepoužívané elektrické náradie uchovávajte mimo dosahu detí. Elektrické náradie nedovoľte používať osobám, ktoré s ním nie sú oboznámené alebo si neprečítali tieto inštrukcie.** Elektrické náradia sú nebezpečné, ak ich používajú neskúsené osoby.

e) **O svoje elektrické náradie a príslušenstvo sa dôkladne starajte. Kontrolujte, či pohybujúce sa časti fungujú bezchybne a či sa nezasekávajú, či diely nie sú zlomené alebo poškodené tak, že to negatívne ovplyvňuje funkciu elektrického náradia. Pred použitím elektrického náradia dajte poškodené diely opraviť.** Príčinou mnohých úrazov je nesprávna údržba elektrických náradí.

f) **Rezné nástroje udržiavajte ostré a čisté.** Starostlivo udržiavané rezné nástroje s ostrými reznými hranami sa menej zasekávajú a ľahšie sa vedú.

g) **Používajte elektrické náradie, príslušenstvo a vložený nástroj atď. podľa týchto pokynov. Zohľadnite pritom pracovné podmienky a vykonávanú činnosť.** Používanie elektrického náradia na iné ako predpísané používania môže viesť k nebezpečným situáciám.

h) **Rukoväti a uchopovacie plochy rukovätí udržiavajte vždy suché, čisté a bez oleja a tuku.** Klzké rukoväti a uchopovacie plochy rukovätí neumožňujú bezpečnú obsluhu a kontrolu elektrického náradia v nepredvídateľných situáciách.

5. Servis

a) **Vaše elektrické náradie nechajte opravovať len kvalifikovaným odborným personálom a len s originálnymi náhradnými dielmi.** Tým sa zabezpečí zachovanie bezpečnosti elektrického prístroja.

⚠ VAROVANIE!

Tento elektrický prístroj vytvára počas prevádzky elektromagnetické pole. Toto pole môže za určitých okolností ovplyvniť aktívne alebo pasívne implantáty. Na zníženie nebezpečenstva závažných alebo smrteľných poranení odporúčame osobám s implantátmi prekonzultovať situáciu so svojím lekárom a výrobcom implantátu ešte predtým, ako začnú obsluhovať stroj.

Bezpečnostné upozornenia pre stolové brúsky

a) **Nepoužívajte poškodené vložené nástroje. Pred každým použitím vložených nástrojov skontrolujte na brúsnych kotúčoch odlupovanie a trhliny. Ak ste vložený nástroj skontrolovali a nasadili, zdržiavajte sa vy i osoby nachádzajúce sa v blízkosti mimo oblasti rotujúceho vloženého nástroja a prístroj nechajte jednu minútu bežať s najvyššími otáčkami.** Poškodené vložené nástroje sa najčastejšie zlomia práve v čase testovania.

b) **Povolené otáčky vloženého nástroja musia byť minimálne tak vysoké ako najvyššie otáčky uvedené na elektrickom náradí.** Príslušenstvo, ktoré sa otáča rýchlejšie, ako je povolené, sa môže zlomiť a odletieť.

c) **Nikdy nebrúste na bočných plochách brúsneho kotúča.** Brúsenie na bočných plochách môže spôsobiť prasknutie a rozletenia sa brúsneho kotúča.

Bezpečnostné pokyny pre dvojitú brúsku špecifické pre prístroj

- Nedotýkajte sa sieťového kábla , ak sa počas prevádzky poškodí alebo oddelí. Okamžite vytiahnite sieťovú zástrčku a následne nechajte prístroj opraviť len odborníkovi alebo na príslušnom servisnom mieste.
- Prístroj neprevádzkujte, ak je vlhký alebo sa nachádza vo vlhkom prostredí.
- Ak pracujete vo vonkajšom prostredí, pripojte prístroj cez prúdový chránič (FI) s maximálnym vypínacím prúdom 30 mA. Používajte iba predlžovací kábel vhodný do vonkajšieho prostredia.
- Pri nebezpečenstve okamžite vytiahnite sieťovú zástrčku zo zásuvky.
- Sieťový kábel veďte vždy smerom dozadu od prístroja.
- Nebezpečenstvo požiaru v dôsledku odletujúcich iskier! Keď sa brúsia kovy, vylietajú iskry. Dávajte preto bezpodmienečne pozor na to, aby neboli ohrozené žiadne osoby a aby sa v blízkosti pracovnej oblasti nenachádzali žiadne horľavé materiály.

Varovanie! Jedovaté výpary!

Spracovanie škodlivých/jedovatých prachov predstavuje ohrozenie zdravia pre obsluhujúce osoby alebo pre osoby nachádzajúce sa v blízkosti.

- Noste ochranné okuliare, ochranu sluchu, masku proti prachu a ochranné rukavice.

Nebezpečenstvo popálenia!

Obrobok je pri brúsení horúci. Nikdy sa nedotýkajte obrábaného miesta a nechajte ho dostatočne vychladnúť. Hlavne pri dlhších brúsiacich prácach obrábanie prerušujte a nechajte obrobok vychladnúť, kým budete pokračovať v ďalšom brúsení. Nepretržitá prevádzka by nemala trvať dlhšie ako 10 minút.

- Dvojitá brúska je určená pre suché brúsenie povrchov kovov. Prístroj sa smie používať iba na suché brúsenie.
- Materiál obsahujúci azbest sa nesmie opracovávať. Azbest je rakovinotvorný. Nepoužívajte poškodené brúsne kotúče.
- Používajte iba brúsne kotúče, ktorých údaje sa zhodujú s údajmi na typovom štítku stroja. Obehová rýchlosť musí byť rovnaká alebo väčšia ako uvedené číslo.
- Ochranný držiak (usmerňovač iskier) a ochranné kryty pravidelne dodatočne nastavujte tak, aby sa vyrovnávalo opotrebovanie brúsnych kotúčov. Vzdialenosť by mala byť čo najmenšia.
- Zabráňte kontaktu s obiehajúcim brúsnym kotúčom.
- Prístroj neprevádzkujte bez dozoru.
- Prístroj nikdy nepoužívajte v rozpore s určením.
- Vždy dbajte o to, aby bol prístroj vypnutý , keď zasuniete sieťovú zástrčku do zásuvky.
- Vždy najskôr zapnite prístroj a potom veďte obrobok proti brúsnemu kotúču. Po obrobení obrobok vyberte a prístroj vypnite.
- Obrobok vždy držte pevne oboma rukami.
- Zaujmite bezpečný postoj.
- Po opracovaní kovov nechajte brúsny/e kotúč/e úplne zastaviť.
- Pri prestávkach v práci, pred všetkými prácami na prístroji a pri nepoužívaní vždy vytiahnite sieťovú zástrčku zo zásuvky.
- S prístrojom manipulujte obozretne a opatrne. Prístroj musí byť vždy čistý, suchý a bez oleja alebo mazív.
- Buďte neustále opatrní! Vždy dávajte pozor na to, čo robíte a pracujte s rozvahou. Prístroj v žiadnom prípade nepoužívajte, ak sa nesústredíte alebo ak sa necítite dobre.
- Brúsne kotúče skladujte tak, aby neboli vystavené žiadnym mechanickým poškodeniam a poškodzujúcim vplyvom životného prostredia.
- Nepoužívajte poškodené alebo zdeformované brúsne kotúče.
- Často kontrolujte nastavenie ochrany proti iskrám a nastavte ju zodpovedajúc opotrebovaniu brúsneho kotúča.

Vzdialenosť medzi ochranou proti iskrám a brúsnym kotúčom udržiavajte čo najmenšiu (nie väčšiu ako 2 mm).

- Často kontrolujte nastavenie dosadacej plochy nástroja a nastavte ju zodpovedajúc opotrebovaniu brúsneho kotúča. Vzdialenosť medzi ochranou proti iskrám a brúsnym kotúčom udržiavajte čo najmenšiu (nie väčšiu ako 2 mm).
- Používajte iba brúsne kotúče, ktorých otvor presne zodpovedá hriadeľu dvojitej brúsky. Nepoužívajte brúsne kotúče s príliš malým otvorom.
- Nepretáčajte maticu kotúča.
- Nebrúste studeným brúsnym kotúčom. Brúsny kotúč nechajte pred začiatkom práce otáčať jednu minútu na voľnobehu.
- Nebrúste na bočných plochách brúsneho kotúča. Brúste iba na čelnej ploche.
- Nenanášajte chladiacu kvapalinu priamo na brúsny kotúč. Chladivo môže negatívne ovplyvniť pevnosť väzby brúsneho kotúča a môže tak viesť k jeho výpadku.
- Iskry môžu byť nebezpečné. Nebrúste v blízkosti horľavých plynov alebo kvapalín.
- Pri zapínaní pristroja stojte na boku brúsneho kotúča.
- Brúsny kotúč zrovnávajte iba na čelnej strane. Vplyvom brúsenia na bočných plochách sa brúsny kotúč môže stať príliš tenkým pre bezpečné použitie.
- Brúsenie vytvára teplo. Obrobku sa chyťte až vtedy, keď dostatočne vychladol.
- Používajte iba také brúsne kotúče, ktoré sú určené pre bezpečné používanie na dvojitej brúske. Nepoužívajte brúsny kotúč, ktorý je určený na nižšie otáčky, než sú otáčky prístroja.

6. Technické údaje

	SM200L	SM200AL
Motor	230 – 240 V~ / 50 Hz	
Príkon	S1 250 W S2 10 min 500 W	
Otáčky	2980 min^{-1}	
Priemer brúsneho kotúča:	200/200 mm	
Minimálny priemer brúsneho kotúča:(po opotrebovaní)	160 mm	
Priemer Otvor brúsneho kotúča	15,88 mm	
Šírka kotúča vľavo/vpravo	20/20 mm	20/40 mm
Pracovné svetlo	LED svetlo s 2x batériou	
Hmotnosť	12 kg	13,5 kg
Druh batérie	R03	
Menovitá kapacita	2000 mAh	
Menovité napätie	1,5 V	
Konštrukčná veľkosť	Mikrotužkové AAA	

Technické zmeny vyhradené!

Doba zapnutia:
Doba zapnutia S2 10 min (krátkodobá prevádzka) znamená, že motor s menovitým výkonom (500 W) smie byť nepretržite zaťažovaný len po dobu uvedenú na typovom štítku (10 min). V opačnom prípade by sa motor prehrial. Počas prestávky sa motor opäť ochladí na východiskovú teplotu.

Hluk a vibrácie
Hodnoty hluku a vibrácií boli stanovené v súlade s normou EN 62841-1.

Hladina akustického tlaku L_{pA}	79 dB
Neistota K_{pA}	3 dB
Hladina akustického výkonu L_{WA}	92 dB
Neistota K_{WA}	3 dB

Parametre vibrácií (vibrácia ruka-rameno)

Vibrácia a_h	≤ 2,5 m/s^2

Noste ochranu sluchu.
Vplyv hluku môže spôsobiť stratu sluchu.

Vznik hluku a vibrácií obmedzte na minimum!

- Používajte iba bezchybné stroje.
- Prístroj pravidelne čistite a vykonávajte jeho údržbu.
- Váš spôsob práce prispôsobte prístroju.
- Nepreťažujte prístroj.

- Prístroj nechajte v prípade potreby prekontrolovať.
- Ak sa prístroj nepoužíva, vypnite ho.
- Opatreniami na zníženie zaťaženia vibráciami sú napríklad nosenie rukavíc pri používaní náradia a obmedzenie pracovného času. Pritom sa musia zohľadniť všetky časti prevádzkového cyklu (napríklad časy, keď je elektrický prístroj vypnutý, a časy, počas ktorých je síce zapnutý, no beží bez zaťaženia).

7. Vybalenie

- Otvorte balenie a opatrne vyberte výrobok.
- Odstráňte baliaci materiál, ako aj obalové a prepravné poistky (ak sú použité).
- Skontrolujte, či je rozsah dodávky kompletný.
- Skontrolujte výrobok a diely príslušenstva, či nedošlo k škodám pri preprave. V prípade reklamácií ihneď informujte dodávateľa. Neskoršie reklamácie nebudú uznané.
- Obal podľa možnosti uschovajte až do uplynutia záručnej doby.
- Pred použitím sa oboznámte s výrobkom na základe návodu na obsluhu.
- Pri príslušenstve, ako aj pri dieloch podliehajúcich opotrebovaniu a náhradných dieloch, používajte iba originálne diely. Náhradné diely získate u svojho špecializovaného predajcu.
- Pri objednávkach uvádzajte naše čísla výrobkov, ako aj typ a rok výroby výrobku.

⚠ VAROVANIE!
Výrobok a baliaci materiál nie sú hračkami pre deti! Deti sa nesmú hrať s plastovými vreckami, fóliami a malými dielmi! Hrozí nebezpečenstvo prehltnutia a zadusenia!

8. Montáž

Pred pripojením sa presvedčte, či sa údaje na typovom štítku zhodujú s parametrami elektrickej siete.
Pred vykonaním nastavení na prístroji vždy najprv vytiahnite sieťovú zástrčku.
Pred všetkými údržbovými a montážnymi prácami vytiahnite sieťovú zástrčku.

- Stroj musí byť umiestnený stabilne, t. z., musí byť priskrutkovaný na pracovný stôl alebo pod.
- Pred uvedením do prevádzky je nutné namontovať všetky kryty a bezpečnostné zariadenia v súlade s predpismi.
- Brúsne kotúče sa musia pohybovať voľne.
- Pred pripojením stroja sa presvedčte, či sa údaje na typovom štítku zhodujú so sieťovými údajmi.

Bezpečnostné upozornenie! Prístroj pripojte až vtedy, keď sú ukončené všetky montážne a nastavovacie práce a keď ste si prečítali návod na obsluhu a bezpečnostné upozornenia a porozumeli ste im.

8.1 Dosadacia plocha nástroja (vľavo a vpravo) (obr. 1, 2, 2.1)

SM200L

1. Dosadaciu plochu nástroja (4) pevne priskrutkujte skrutkou s plochou okrúhlou hlavou (M6 x 10) (a) a maticou s hviezdicovou rukoväťou (b) na ochranu brúsneho kotúča (6).
2. Vzdialenosť medzi brúsnym kotúčom (3) a dosadacou plochou nástroja (4) sa musí nastaviť na max. 2 mm.

SM200AL

1. Dosadaciu plochu nástroja (4) pevne priskrutkujte krídlovou skrutkou (a) a podložkou (b) na ochranu brúsneho kotúča (6).
2. Vzdialenosť medzi brúsnym kotúčom (3) a dosadacou plochou nástroja (4) sa musí nastaviť na max. 2 mm.

8.2 Ochrana proti iskrám s LED pracovnou lampou (vľavo a vpravo) (obr. 1, 3)

1. Ochranu proti iskrám (2) s LED pracovnými lampami (5) pevne priskrutkujte vždy 2 skrutkami so šošovkovitou hlavou M5 x 8 (c) na ochranu brúsneho kotúča (6).
2. Vzdialenosť od brúsneho kotúča (3) by mala byť maximálne 2 mm. Vzdialenosť medzi ochranou proti iskreniu (2) a brúsnym kotúčom (3) sa dá nastaviť uvoľnením oboch skrutiek so šošovkovitou hlavou (c).
3. Pevne utiahnite skrutky.

8.3 LED pracovná lampa (obr. 1, 4, 4.1, 4.2)

1. Osvetlenie (5) je možné zapnúť stlačením spínača (d) na lampe. Opätovným stlačením sa osvetlenie znova vypne.
2. Pre vloženie/výmenu batérií (2 x AAA R03 1,5 V) otvorte priehradku na batérie (obr. 4.1).
3. Vložte batérie (2x na každú stranu) (obr. 4.2).
4. V prípade výmeny batérií vybité batérie riadne zlikvidujte.
5. Veko priehradky na batérie opäť nasaďte opačným smerom (obr. 4.1).

8.4 Ochranné kotúče (obr. 1, 5, 5.1)

1. Ochranný kotúč (1) namontujte skrutkou s plochou okrúhlou hlavou M5 x 55 (e) a skrutkou s ryhovanou hlavou (f) na LED pracovnú lampu (5).
2. Ochrana je individuálne nastaviteľná, aby boli oči používateľa chránené počas brúsenia.

9. Obsluha

⚠ Pozor!
Pred uvedením do prevádzky je nevyhnutné výrobok úplne zmontovať!

Zapnutie/vypnutie

- Pre zapnutie prepnite zapínač/vypínač (8) do polohy ON (ZAP).
- Pre vypnutie prepnite zapínač/vypínač (8) do polohy OFF (VYP).

S brúsením začnite až vtedy, keď prístroj dosiahol svoje maximálne otáčky.

Pracovné pokyny

- Zapamätajte si, že pri nízkom tlaku obrobku na brúsny kotúč sa dosiahnu najlepšie výsledky, pretože vtedy sa pracuje s konštantnými otáčkami. Príliš silný tlak na obrobok brúsny kotúč brzdí alebo ho zastaví, čo preťažuje motor a nevedie k urýchleniu pracovného procesu.
- Pre svoju vlastnú bezpečnosť zaistite malé obrobky vždy pomocou zveráka alebo skrutkového zvieradla.

Brúsenie

- Obrobok položte na podložku pod obrobok (4) a pomaly ho v požadovanom uhle veďte až ku brúsnemu kotúču (3), až kým sa ho nebude dotýkať.
- Pre získanie optimálneho výsledku brúsenia a rovnomerného opotrebovania brúsneho kotúča (3) sa musí obrobok zľahka pohybovať sem a tam na brúsnom kotúči (3).
- Obrobok nechajte vždy vychladiť.

Pozor!
Ak by sa pri práci kotúč zablokoval, odstráňte obrobok a počkajte, kým prístroj znovu dosiahne svoje maximálne otáčky.

Výmena brúsneho kotúča
Pozor: Prístroj sa na zabránenie poraneniam spôsobeným náhodným spustením dvojitej brúsky musí pred výmenou brúsneho kotúča vždy vypnúť (poloha spínača „0“) a sieťová zástrčka sa musí vytiahnuť zo zásuvky.

- Uvoľnite ochranu proti iskrám a ochranný kotúč a vytiahnite ich čo najďalej, ale neodmontujte ich.
- Uvoľnite dosadaciu plochu nástroja a vytiahnite ju čo najďalej.
- Uvoľnite skrutky na ochrane brúsneho kotúča (6) a odnímte ochranu.
- Odoberte vonkajšiu prírubu a starý brúsny kotúč a nasaďte nový brúsny kotúč.

Upozornenie:

- Kartónové kotúče umiestnené na novom brúsnom kotúči neodstraňujte, pretože tieto podporujú bezpečné uchytenie prírub o brúsny kotúč.
- Skontrolujte, či nový brúsny kotúč nemá praskliny alebo iné viditeľné poškodenia a prípadne ho zlikvidujte.
- Nasaďte späť prírubu a maticu.
- Maticu neuťahujte kľúčom na skrutky až príliš, inak sa môže brúsny kotúč zlomiť.
- Ochranu brúsneho kotúča (6) opäť namontujte v opačnom poradí.
- Podľa návodu na montáž opäť nastavte dosadaciu plochu nástroja, ochranu proti iskrám a ochranný kotúč.

10. Čistenie a údržba

Pred všetkými čistiacimi prácami vytiahnite sieťovú zástrčku.

Čistenie

- Ochranné zariadenia, vzduchové štrbiny a teleso motora udržiavajte bez prachu a nečistôt. Prístroj vydrhnite čistou handričkou alebo vyfúkajte stlačeným vzduchom pri nízkom tlaku.
- Prístroj vyčistite hneď po každom použití.
- Prístroj pravidelne čistite vlhkou handrou a malým množstvom mazľavého mydla. Nepoužívajte čistiace prostriedky ani rozpúšťadlá, mohli by poškodiť plastové diely prístroja. Dbajte na to, aby sa do vnútra stroja nedostala žiadna voda. Vniknutie vody do elektrického prístroja zvyšuje riziko zásahu elektrickým prúdom.

Údržba
Vnútri prístroja sa nenachádzajú žiadne ďalšie diely, na ktorých by sa mala vykonávať údržba.

Servisné informácie
Je potrebné dbať na to, že pri tomto výrobku podliehajú nasledujúce diely použitiu primeranému alebo prirodzenému opotrebovaniu, resp.

nasledujúce diely sú potrebné ako spotrebné materiály.
Diely podliehajúce opotrebovaniu*: brusivo.

* nie nevyhnutne obsiahnuté v rozsahu dodávky!

Náhradné diely a príslušenstvo získate v našom servisnom centre. Za týmto účelom naskenujte QR kód na titulnej strane.

11. Elektrická prípojka

Nainštalovaný elektromotor je pripojený a pripravený na prevádzku. Pripojenie zodpovedá príslušným ustanoveniam VDE a DIN. Sieťová prípojka na strane zákazníka, ako aj predlžovacie vedenie, musia zodpovedať týmto predpisom.

Poškodené elektrické prípojné vedenie
Na elektrických prípojných vedeniach často vznikajú škody na izolácii.
Príčinami môžu byť:
- Stlačené miesta, keď sa prípojné vedenia vedú cez okno alebo medzeru medzi dverami.
- Miesta zalomenia v dôsledku neodborného upevnenia alebo vedenia prípojného vedenia.
- Rozrezané miesta vzniknuté pri prejazde cez prípojné vedenie.
- Poškodenie izolácie pri vytrhnutí zo zásuvky v stene.
- Trhliny v dôsledku starnutia izolácie.

Takéto poškodené elektrické prípojné vedenia sa nesmú používať a z dôvodu poškodenia izolácie sú životunebezpečné.

Elektrické prípojné vedenia pravidelne kontrolujte ohľadom poškodení. Dávajte pozor na to, aby pri kontrole prípojného vedenia nebolo vedenie pripojené k elektrickej sieti.

Elektrické prípojné vedenia musia zodpovedať príslušným ustanoveniam VDE a DIN. Používajte iba prípojné vedenia s označením H05VV-F.
Vytlačenie označenia typu na prípojnom káble je predpis.

Motor na striedavý prúd
- Sieťové napätie musí byť 230 – 240 V~.
- Predlžovacie vedenia do dĺžky 25 m musia vykazovať prierez 1,5 mm².

Prípojky a opravy elektrického vybavenia smie vykonávať iba kvalifikovaný elektrikár.

V prípade otázok uveďte nasledujúce údaje:
- druh prúdu motora,
- údaje z typového štítka stroja,
- údaje o motore z typového štítka.

Druh pripojenia Y
Ak je potrebná výmena sieťového prívodu, tak ju musí vykonať výrobca alebo jeho zástupca, aby sa zabránilo bezpečnostným ohrozeniam.

12. Skladovanie

Prístroj a jeho príslušenstvo skladujte na tmavom, suchom a nezamŕzajúcom mieste neprístupnom pre deti. Optimálny rozsah skladovacej teploty je od 5 do 30 °C. Elektrické náradie skladujte v originálnom obale.

13. Likvidácia a recyklácia

Upozornenia k baleniu



Baliace materiály sa dajú recyklovať. Prosím, likvidujte balenia ekologicky.

Upozornenia k zákonu o elektrických a elektronických zariadeniach (ElektroG)



Staré elektrické a elektronické zariadenia nepatria do domového odpadu, ale sa musia odviezť na triedený zber, resp. likvidáciu!
- Staré batérie alebo akumulátory, ktoré nie sú pevne zabudované v starom prístroji, sa musia vybrať bez porušenia! Ich likvidácia je regulovaná zákonom o batériách.
- Vlastníci alebo používatelia elektrických a elektronických zariadení sú zo zákona povinní ich po použití vrátiť.
- Koncový užívateľ je zodpovedný za vymazanie svojich osobných údajov na starom zariadení, ktoré má byť zlikvidované!
- Symbol prečiarknutého odpadkového koša na kolieskach znamená, že staré elektrické a elektronické zariadenia sa nesmú likvidovať s domovým odpadom.

- Elektrické a elektronické zariadenia je možné bezplatne odovzdať na týchto miestach:
  - Verejná likvidácia alebo zberné miesta (napr. obecné stavebné dvory).
  - Predajné miesta elektronických zariadení (stacionárne a online), ak sú predajcovia povinní ich prevziať späť alebo ich dobrovoľne ponúknuť.
  - Až tri staré elektrické zariadenia jedného typu s maximálnou dĺžkou hrany 25 centimetrov môžete bezplatne odovzdať bez toho, aby ste si najprv zakúpili nové zariadenie od výrobcu, alebo ich odovzdajte na inom autorizovanom zbernom mieste vo vašom okolí.
  - Viac doplňujúcich podmienok spätného odberu výrobcov a distribútorov sa dozviete v príslušnom zákaznícke servise.
- V prípade dodania nového elektrického zariadenia výrobcom do domácnosti môže výrobca na požiadanie koncového užívateľa zabezpečiť bezplatný odvoz starého elektrického zariadenia. Za týmto účelom kontaktujte zákaznícky servis výrobcu.
- Tieto vyhlásenia sa vzťahujú iba na zariadenia inštalované a predávané v krajinách Európskej únie a podliehajúce európskej smernici 2012/19/EÚ. V krajinách mimo Európskej únie môžu na likvidáciu elektrických a elektronických zariadení platiť odlišné predpisy.

Upozornenia týkajúce sa zákona o batériach (BattG)



Staré batérie a akumulátory nepatria do domového odpadu, ale musia sa zbierať, resp. likvidovať oddelene!

- Pre bezpečné vybratie batérií alebo akumulátorov z elektrického zariadenia a pre informácie o ich type alebo chemickom systéme dodržiavajte ďalšie informácie v návode na obsluhu alebo montáž.
- Vlastníci, resp. užívatelia batérií a akumulátorov sú zo zákona povinní ich po použití vrátiť. Vrátenie je obmedzené na dodávku bežných množstiev pre domácnosť.
- Staré batérie môžu obsahovať škodlivé látky alebo ťažké kovy, ktoré môžu poškodiť životné prostredie a ľudské zdravie. Recyklácia starých batérií a využívanie zdrojov, ktoré obsahujú, pomáha chrániť tieto dva dôležité zdroje.
- Symbol prečiarknutého odpadkového koša na kolieskach znamená, že batérie a akumulátory sa nesmú likvidovať s domovým odpadom.
- Ak sú pod symbolom smetnej nádoby aj znaky Hg, Cd alebo Pb, znamená to nasledovné:
  - Hg: batéria obsahuje viac ako 0,0005 % ortuti.
  - Cd: batéria obsahuje viac ako 0,002 % kadmia.
  - Pb: batéria obsahuje viac ako 0,004 % olova.
- Akumulátory a batérie je možné bezplatne odovzdať na týchto miestach:
  - Verejná likvidácia alebo zberné miesta (napr. obecné stavebné dvory).
  - Predajné miesta batérií a akumulátorov.
  - Miesta spätného odberu spoločného systému spätného odberu starých batérií zariadení.
  - Miesto spätného odberu výrobcu (ak nie je členom spoločného systému spätného odberu).
- Tieto vyhlásenia sa vzťahujú iba na akumulátory a batérie predávané v krajinách Európskej únie a podliehajúce európskej smernici 2006/66/ES.
- V krajinách mimo Európskej únie môžu na likvidáciu akumulátorov a batérií platiť odlišné predpisy.

14. Odstraňovanie porúch

Problém	Možná príčina	Nápravy
Motor nebeží.	Motor, kábel alebo zásuvka sú chybné, poistky spálené.	Nechajte opraviť stroj odborníkom. Nikdy neopravujte motor sami. Pozor! Skontrolujte poistky a v prípade potreby ich vymeňte.
Motor beží pomaly a nedosahuje prevádzkové otáčky.	Napätie je príliš nízke, vinutia poškodené, kondenzátor spálený.	Nechajte skontrolovať napätie poskytovateľom dodávok energie. Nechajte motor skontrolovať odborníkom. Kondenzátor nechajte vymeniť odborníkom.
Motor je príliš hlučný.	Poškodené vinutia, chybný motor.	Nechajte motor skontrolovať odborníkom.
Motor nedosahuje plný výkon.	Prúdové obvody v sieti preťažené (kontrolky, iné motory atď.).	Nepoužívajte žiadne iné prístroje ani motory na rovnakom prúdovom obvode.
Motor sa ľahko prehrieva.	Preťaženie motora, nedostatočné chladenie motora.	Zabráňte preťaženiu motora počas brúsenia a odstráňte prach z motora, aby ste zaručili optimálne chladenie motora.

A terméken található szimbólumok magyarázata

	**Figyelmeztetés!** Be nem tartása esetén életveszély, sérülésveszély vagy a szerszám károsodásának veszélye fordulhat elő!
	**Figyelmeztetés -** A sérülések kockázatának csökkentése érdekében olvassa el a kezelési útmutatót!
	**Viseljen hallásvédőt.** A zaj hatására halláskárosodást szenvedhet.
	**Viseljen porvédő maszkot.** Fa és más anyagok megmunkálásakor egészségre káros por keletkezhet. Azbeszttartalmú anyag megmunkálása tilos!
	**Viseljen védőszemüveget.** A munka közben keletkező szikrák vagy a készülékből kikerülő szilánkok, forgács és por látásvesztést okozhat.
	**Figyelem!** Szerelés, tisztítás, átépítés, karbantartás, tárolás és szállítás előtt a készüléket ki kell kapcsolni és le kell választani az áramellátásról.
	A termék megfelel a hatályos európai irányelveknek.
	A termék megfelel a vonatkozó szerbiai irányelveknek.

Tartalomjegyzék: **Oldal:**

1. Bevezetés 115
2. A készülék leírása (1. ábra) 115
3. Szállított elemek / Kipakolás..... 115
4. Rendeltetésszerű használat 115
5. Általános biztonsági utasítások..... 116
6. Műszaki adatok..... 119
7. Kicsomagolás 120
8. Összeszerelés 120
9. Kezelés 121
10. Tisztítás és karbantartás 122
11. Elektromos csatlakozás..... 122
12. Tárolás 123
13. Ártalmatlanítás és újrahasznosítás 123
14. Hibaelhárítás..... 124
15. Megfelelőségi nyilatkozat 302

1. Bevezetés

Gyártó:
Scheppach GmbH
Günzburger Straße 69
D-89335 Ichenhausen

Kedves Ügyfelünk!
Sok örömet és sikert kívánunk új terméke használatához.

Megjegyzés:
A termék gyártója a hatályos termékfelelősségi törvény szerint nem felelős a terméken esett vagy a termék által okozott károkért a következő esetekben:

- Szakszerűtlen kezelés
- A kezelési útmutató be nem tartása
- Illetéktelen szakember, harmadik fél által végzett javítás
- Nem eredeti pótalkatrészek beépítése és cseréje
- Nem rendeltetésszerű használat
- A villamos berendezés működésképtelensége a villamos előírások és a VDE 0100, valamint a DIN 57113 / VDE 0113 előírásainak be nem tartása esetén

Vegye figyelembe a következőket:
Az üzemeltetési útmutató a termék részét képezi. Fontos megjegyzéseket tartalmaz arról, hogyan dolgozhat a termékkel biztonságosan, szakszerűen és gazdaságosan, hogyan kerülheti el a veszélyeket, csökkentheti a javítási költségeket és az időkieséseket, és növelheti a termék megbízhatóságát és élettartamát. A jelen üzemeltetési útmutató biztonsági rendelkezésein túl feltétlenül tartsa be az országában a termék üzemeltetésével kapcsolatosan érvényes előírásokat is.
A termék használata előtt ismerkedjen meg az összes kezelési és biztonsági utasítással. A terméket csak a leírtaknak megfelelően, a megadott alkalmazási területen üzemeltesse. Őrizze meg jól az üzemeltetési útmutatót, és ha a terméket továbbadja harmadik személynek, adja át vele együtt az összes dokumentumot is.

2. A készülék leírása (1. ábra)

Hasonló ábrák:
Cikkszám: 5903109901, 5903110901, 5903109904

1. Védőlap
2. Szikravédő
3. Csiszolótárcsák
4. Szerszámtartó
5. LED munkalámpa
6. Köszörűkorong-védő
7. Furat a munkapadhoz rögzítéshez
8. Főkapcsoló (Be/ki)

3. Szállított elemek / Kipakolás

Tétel	Darabszám	Megnevezés
	1x	Kettős köszörű
3		Csiszolótárcsa (jobb oldali szemcseméret: 60, bal oldali: 36) Cikksz. 5903109901; 5903109904
3		Csiszolótárcsa (jobb oldali szemcseméret: 100, bal oldali: 60) Cikksz. 5903110901
1	2x	Védőlap
5	2x	LED munkalámpa
	4x	Akkumulátor, AAA típus
4	2x	Szerszámtartó
	1x	Szerelőanyag
	1x	Üzemeltetési útmutató

4. Rendeltetésszerű használat

A kettős köszörű olyan kombinált szerszám, mely a megfelelő köszörűkorong használatával egyaránt alkalmas fém, műanyag és egyéb anyagból készült tárgyak csiszolására és polírozására.

A gép megfelel a gépekről szóló EK irányelv hatályos kiadásának.

- Tartsa be a gyártó biztonsági, munkavégzési és karbantartási előírásait, valamint a műszaki adatok között megadott méretkorlátokat.
- Tartsa be a vonatkozó baleset-megelőzési előírásokat és a többi általánosan elfogadott biztonságtechnikai szabályt.
- A gépet csak olyan személy üzemeltetheti, tarthatja karban és javíthatja, akit ezzel megbíztak és a veszélyekkel kapcsolatban kioktattak. Ha a gépen önkényes változtatást hajt végre, az ebből eredő károkért a gyártó nem vállal felelősséget.
- A gépet kizárólag a gyártó eredeti tartozékaival és eredeti szerszámaival szabad használni.
- A gépet csak rendeltetésszerűen szabad használni. Minden ettől eltérő használat nem rendeltetésszerűnek minősül.

Az ebből fakadó minden kárért és sérülésért nem a gyártó, hanem a felhasználó/kezelő viseli a felelősséget.
- Kérjük, vegye figyelembe, hogy készülékeinket rendeltetésük szerint nem professzionális, hivatásszerű vagy ipari használatra tervezték. A készülékre semmilyen garanciát nem vállalunk, ha kisipari, kéziipari vagy ipari, valamint ezekkel egyenértékű tevékenységekhez használja.

Fennmaradó kockázatok
A rendeltetésszerű használat ellenére bizonyos kockázatok teljes egészében nem küszöbölhetők ki. A gép szerkezetének és felépítésének függvényében a következők fordulhatnak elő:
- Hozzáérhet a köszörűkoronghoz a fedetlen területeken.
- A sérült köszörűkorong részei kirepülhetnek.
- A munkadarabok és a munkadarabok darabjainak kirepülése.
- Halláskárosodás, ha nem használja a szükséges hallásvédőt.
- A tüdő károsodására kerül sor, ha nem visel megfelelő porvédő maszkot.
- A kéz-kar rezgések miatt károsodhat az egészsége, ha hosszabb ideig használja a készüléket, vagy ha nem megfelelően végzi az irányítást és a karbantartást.
- Nem előírásszerű villamos csatlakozóvezetékek használatakor áramütés veszélye áll fenn.
- A nem nyilvánvaló maradék kockázatok minden elővigyázatosság ellenére sem szüntethetők meg.
- A fennmaradó kockázatok azzal csökkenthetők minimálisra, ha betartja a biztonsági utasításokat és a rendeltetésszerű használatra vonatkozó utasításokat, és a kezelési utasításban foglalt összes tudnivalót.

5. Általános biztonsági utasítások

Az elektromos szerszámokra vonatkozó általános biztonsági utasítások

⚠ FIGYELMEZTETÉS!
Olvassa el az összes biztonsági utasítást, egyéb utasítást, ábrát és műszaki adatot, melyet az elektromos szerszámhoz mellékeltek.

A következő útmutatások betartásának elmulasztása áramütést, tüzet és/vagy súlyos sérüléseket okozhat.

Az összes biztonsági utasítást és útmutatót őrizze meg későbbi használat céljából.
A biztonsági utasításokban használt „elektromos szerszám" fogalom a hálózatról üzemeltetett elektromos szerszámokra (hálózati vezetékkel) és az akkumulátorról üzemeltetett elektromos szerszámokra (hálózati vezeték nélkül) vonatkozik.

1. A munkahely biztonsága
a) **Gondoskodjon a munkahely tisztaságáról és megfelelő megvilágításáról.** A rendetlenség, illetve a megvilágítatlan munkaterületek balesetekhez vezethetnek.
b) **Ne dolgozzon az elektromos szerszámmal olyan robbanásveszélyes környezetben, ahol éghető folyadékok, gázok vagy porok találhatók.** Az elektromos szerszámok szikráznak, és a szikrák meggyújthatják a port és a gőzöket.
c) **Az elektromos szerszám használata során tartsa távol a gyermekeket és más személyeket.** A figyelem elterelése miatt elveszítheti uralmát az elektromos szerszám felett.

2. Elektromos biztonság
a) **Az elektromos szerszám csatlakozódugójának illenie kell a csatlakozóaljzatba. A dugós csatlakozót semmilyen módon nem szabad módosítani. A védőföldeléssel ellátott elektromos szerszámokkal együtt ne használjon adapteres csatlakozót.** A változatlan dugós csatlakozók és a hozzájuk illő csatlakozóaljzatok csökkentik az áramütés kockázatát.
b) **Kerülje el a teste földelt felületekkel, például csövekkel, fűtésekkel, tűzhelyekkel és hűtőszekrényekkel való érintkezését.** Megnő az áramütés kockázata, ha a teste földelve van.
c) **Az elektromos szerszámokat tartsa távol estől és nedvességtől.** Az elektromos készülékbe hatoló víz növeli az áramütés kockázatát.
d) **Ne használja a csatlakozó vezetéket a rendeltetésétől eltérő módon, például az elektromos szerszám szállításához, felakasztásához vagy a csatlakozóaljzatból való kihúzásához. Tartsa távol a csatlakozó vezetéket hőtől, olajtól, éles élektől és a mozgó alkatrészeitől.** A sérült vagy összegubancolódott csatlakozó vezeték növeli az áramütés kockázatát.
e) **Ha a szabadban dolgozik az elektromos szerszámmal, akkor csak olyan hosszabbító vezetékeket alkalmazzon, amelyek kültéri használatra is alkalmasak.**

A kültéri használatra alkalmas hosszabbító vezeték használata csökkenti az áramütés kockázatát.

f) **Ha elkerülhetetlen, hogy nedves környezetben használja az elektromos szerszámot, akkor használjon hibaáram-védőkapcsolót.** A hibaáram-védőkapcsoló használata csökkenti az áramütés kockázatát.

3. Személyi biztonság

a) **Legyen figyelmes, ügyeljen arra, amit csinál, és az elektromos szerszám használata során józan ésszel cselekedjen. Ne használja az elektromos szerszámot, ha fáradt, vagy ha drogok, alkohol vagy gyógyszerek befolyása alatt áll.** Az elektromos szerszám használata során egy pillanatnyi figyelmetlenség is súlyos sérüléseket okozhat.

b) **Viseljen személyi védőfelszerelést, és mindig használjon védőszemüveget.**
Az elektromos szerszám típusától és használatától függően alkalmazott személyi védőfelszerelések, például porvédő maszk, csúszásbiztos munkavédelmi cipő, munkavédelmi sisak vagy hallásvédő viselése csökkenti a sérülések kockázatát.

c) **Kerülje el az akaratlan üzembe helyezést. A szerszám áramellátásra és/vagy akkumulátorra való csatlakoztatása, felvétele vagy szállítása előtt bizonyosodjon meg arról, hogy ki van-e kapcsolva az elektromos szerszám.** Ha az elektromos szerszám szállítása közben a kapcsolón tartja az ujját, vagy a készüléket bekapcsolva csatlakoztatja az áramellátásra, az balesetet okozhat.

d) **Az elektromos szerszám bekapcsolása előtt távolítsa el a beállító szerszámokat vagy a csavarkulcsokat.** Az elektromos szerszám forgó részében maradt szerszám vagy kulcs sérüléseket okozhat.

e) **Kerülje a rendellenes testtartást. Álljon stabilan a lábán, és mindig őrizze meg egyensúlyát.** Így váratlan helyzetekben is jobban irányíthatja az elektromos szerszámot.

f) **Megfelelő ruházatot viseljen. Ne viseljen túl bő ruházatot vagy ékszereket. Haját és ruházatát tartsa távol a maguktól mozgó alkatrészektől.** A mozgó alkatrészek elkaphatják a laza ruházatot, az ékszereket vagy a hosszú hajat.

g) **Ha lehetséges a porelszívó és -gyűjtő berendezések felszerelése, azokat csatlakoztatni és megfelelően használni kell.** Por elszívásának alkalmazásával csökkenthetők a por által okozott veszélyek.

h) **Ne keltsen hamis biztonságérzetet és ne szegje meg az elektromos szerszámra vonatkozó biztonsági szabályokat még abban az esetben sem, ha az elektromos szerszámot többszöri használat után ismerni véli.** A másodperc törtrésze alatt bekövetkező súlyos sérülések lehetnek a következményei annak, ha a szerszámot gondatlanul kezeli.

4. Az elektromos szerszám használata és kezelése

a) **Ne terhelje túl az elektromos szerszámot. A munkájához mindig az arra megfelelő elektromos szerszámot használja.** A megfelelő elektromos szerszámmal jobban és biztonságosabban dolgozhat a megadott teljesítménytartományban.

b) **Ne használjon olyan elektromos szerszámot, amelynek hibás a kapcsolója.** Az az elektromos szerszám, amelyet nem lehet be- vagy kikapcsolni, veszélyesnek számít, és meg kell javítani.

c) **Húzza ki a csatlakozódugót a csatlakozóaljzatból, és/vagy vegye ki a kivehető akkumulátort, mielőtt beállításokat végez a készüléken, cserélhető szerszámokat cserél ki vagy félreteszi az elektromos szerszámot.** Ez az elővigyázatossági intézkedés megakadályozza az elektromos szerszám véletlen beindítását.

d) **A nem használt elektromos szerszámokat gyermekektől távol tárolja. Ne hagyja, hogy az elektromos szerszámot olyan személyek használják, akik nem ismerik azt vagy nem olvasták el a jelen utasításokat.** Az elektromos szerszámok veszélyesek, ha tapasztalatlan személyek használják őket.

e) **Gondosan ápolja az elektromos szerszámokat és a tartozékokat. Ellenőrizze, hogy a mozgó alkatrészek kifogástalanul működnek és nem szorulnak-e, illetve nincsenek-e törött vagy sérült alkatrészek, amelyek negatív hatással lennének az elektromos szerszám működésére. Az elektromos szerszám használata előtt javíttassa meg a sérült alkatrészeket.** Sok balesetet a rosszul karbantartott elektromos szerszámok okoznak.

f) **Tartsa élesen és tisztán a vágószerszámokat.** A gondosan ápolt, éles vágóélekkel rendelkező vágószerszámok kevésbé szorulnak be, és könnyebben vezethetők.

g) **Az elektromos szerszámot, tartozékokat, cserélhető szerszámokat stb. a jelen utasításoknak megfelelően használja. Közben vegye figyelembe a munkafeltételeket és a végrehajtandó feladatot is.**

Az elektromos szerszámoknak a tervezett alkalmazásoktól eltérő használata veszélyes helyzetekhez vezethet.

h) **A fogantyúkat és a megfogási felületeket mindig száraz, tiszta, valamint olajtól és zsírtól mentes állapotban kell tartani.** A csúszós fogantyú és megfogási felületek nem teszik lehetővé az elektromos szerszám biztonságos üzemeltetését, illetve hogy megőrizze fölötte az uralmát előre nem látható helyzetekben.

5. Szerviz

a) **Csak képzett szakszemélyzettel és csak eredeti pótalkatrészek használatával javíttassa az elektromos szerszámot.** Ezáltal biztosítható az elektromos szerszám biztonságának megőrzése.

⚠ FIGYELMEZTETÉS!

Ez az elektromos szerszám üzem közben elektromágneses mezőt hoz létre. Ez a mező bizonyos körülmények között negatív hatással lehet az aktív vagy passzív orvosi implantátumokra. A súlyos és halálos sérülések kockázatának elkerülése érdekében javasoljuk, hogy az orvosi implantátummal rendelkező személyek a gép használata előtt kérjék ki orvosuk és az implantátum gyártójának tanácsát.

Asztali csiszológépekre vonatkozó biztonsági utasítások

a) **Ne használjon sérült használati szerszámokat. Minden használat előtt ellenőrizze a cserélhető szerszámokat, például a köszörűkorongot, hogy nem észlelhető-e rajta leválás vagy repedés. Ha ellenőrizte és behelyezte a cserélhető szerszámot, akkor Ön és a többiek is tartózkodjanak a forgó cserélhető szerszám síkján kívül, és járassa a készüléket 1 percig a legnagyobb fordulatszámon.** A sérült használati szerszámok többnyire eltörnek ebben a tesztidőszakban.

b) **A cserélhető szerszámmegengedett fordulatszáma legalább akkora kell legyen, mint az elektromos szerszámon megadott legnagyobb fordulatszám.** A megengedettnél gyorsabban forgó tartozék széttörhet és szétszóródhat.

c) **Soha ne végezzen csiszolást a köszörűkorong oldalain.** Ha a köszörűkorongok oldalán végez csiszolást, a köszörűkorong elrepedhet és szétrobbanhat.

A kettős köszörűre vonatkozó készülékspecifikus biztonsági utasítások

- Ne érintse meg a készülék használata során megsérült vagy elszakadt hálózati kábelt. Haladéktalanul húzza ki a hálózati csatlakozót, és szakemberrel vagy szakszervizzel javíttassa meg.
- Ne használja a készüléket, ha az, illetve a környezete nedves.
- Szabadtéri használat esetén csatlakoztassa a készüléket egy legfeljebb 30 mA kioldó áramra kalibrált hibaáram (FI) védőkapcsolóhoz. Kizárólag kültéri használatra készült hosszabbítókábelt használjon.
- Veszély esetén haladéktalanul húzza ki a készülék hálózati csatlakozóját a csatlakozóaljzatból.
- A hálózati kábelt minden esetben a készülék mögött vezesse.
- Tűzveszély szikrázás miatt! Fém köszörülése esetén szikra képződik. Ügyeljen arra, hogy ne okozzon személyi sérülést, illetve a munkavégzés helye közelében ne legyenek éghető anyagok.

Figyelmeztetés! Mérgező gőzök!

A munkavégzés során képződő káros / mérgező porok veszélyeztetik a kezelő és a közelben tartózkodó személyek egészségét.

- Viseljen védőszemüveget, hallásvédőt, pormaszkot és védőkesztyűt.

Égési sérülések veszélye!

Köszörülés közben a munkadarab felforrósodik. Soha ne fogja meg a megmunkálás helyén és minden esetben hagyja lehűlni. Hosszabb ideig tartó köszörülési munkálatok esetén tartson szünetet, és a megmunkálás folytatása előtt várja meg, amíg a munkadarab lehűl. A folyamatos üzemeltetés időtartama nem haladhatja meg a 10 percet.

- A kettős köszörű a fémfelületek száraz köszörülésére készült. A készülék kizárólag száraz köszörülésre használható.
- Azbeszttartalmú anyag megmunkálása tilos. Az azbeszt rákkeltő. Ne használjon sérült köszörűkorongokat.
- Kizárólag a gép adattábláján feltüntetett adatoknak megfelelő köszörűkorongot használjon. A forgási sebesség a megadott értékkel azonos, vagy annál nagyobb lehet.
- A köszörűkorong kopásának megfelelően rendszeresen állítsa be a védőtartót (szikraterelőt) és a védőlemezt. Tartsa a lehető legkisebb távolságot.

- Ne érintse meg a forgó köszörűkorongot.
- Ne hagyja a működő berendezést felügyelet nélkül.
- Kizárólag rendeltetésszerűen használja a készüléket.
- Mielőtt kihúzná a hálózati csatlakozót az aljzatból, győződjön meg arról, hogy a készülék kikapcsolt állapotban van.
- Először kapcsolja be a berendezést és csak ezután vezesse a munkadarabot a köszörűkoronghoz. A megmunkálás után vegye el a munkadarabot és csak ezután kapcsolja ki a készüléket.
- A munkadarabot minden esetben két kézzel fogja.
- Ügyeljen a biztos állásra.
- A fémek megmunkálása után hagyja a köszörűkorongo(ka)t teljesen leállni.
- A munkaszünet idejére, a berendezésen végzett munkálatok előtt, illetve ha használja a készüléket, húzza ki a hálózati csatlakozót.
- Óvatosan és gondosan kezelje a készüléket. A berendezést tartsa tisztán, szárazon és az olaj- és kenőzsír-maradékoktól mentesen.
- Mindig legyen óvatos! Figyeljen arra, amit csinál, és cselekedjen megfontoltan. Ne használja a készüléket, ha nem képes koncentrálni, illetve nem érzi jól magát.
- A köszörűkorongokat a mechanikai sérülésektől és a káros környezeti hatásoktól védve tárolja.
- A hibás vagy deformálódott köszörűkorongok használata tilos.
- Rendszeresen ellenőrizze a szikravédő beállítását és a köszörűkorong kopásának megfelelően állítsa után. A szikravédő és a köszörűkorong között lehetőség szerint tartson kis távolságot (legfeljebb 2 mm).
- Rendszeresen ellenőrizze a szerszámtartó beállítását, és a köszörűkorong kopásának megfelelően állítsa után. A szikravédő és a köszörűkorong között lehetőség szerint tartson kis távolságot (legfeljebb 2 mm).
- Csak olyan köszörűkorongot használjon, amelynek furata pontosan illeszkedik a kettős köszörű tengelyére. Kisebb furattal rendelkező köszörűkorongot használni tilos.
- Ne tekerje túl a tárcsát rögzítő anyát.
- Kizárólag hideg köszörűkoronggal köszörüljön. A munka megkezdése előtt egy percig járassa a köszörűkorongot üresjáratban.
- A köszörűkorongnak ne az oldalfelületével csiszoljon. Kizárólag a homlokfelülettel köszörüljön.
- A hűtőanyagot közvetlenül a köszörűkorongra felvinni tilos. A hűtőanyag ronthatja a köszörűkorong kötését, és ennek eredményeképpen az kieshet.
- A szikra veszélyes. Gyúlékony gázok és folyadékok közelében köszörülni tilos.
- A berendezés bekapcsolásakor oldalt álljon a köszörűkoronghoz képest.
- A köszörűkorongnak kizárólag a homlokfelületét illessze a munkadarabhoz. Ha a köszörűkorong oldalát használja, az veszélyesen elvékonyodhat.
- A csiszolás hőképződéssel jár. Csak akkor fogja meg a munkadarabot, ha az lehűlt.
- Csak olyan köszörűkorongot használjon, amelyet a kettős köszörű biztonságos használatára terveztek. Ne használjon olyan köszörűkorongot, amelynek a megadott legnagyobb fordulatszáma kisebb, mint a készülék fordulatszáma.

6. Műszaki adatok

	SM200L	SM200AL
Motor	230-240 V~ / 50 Hz	
Felvett teljesítmény	S1 250 W S2 10 perc, 500 W	
Fordulatszám	2980 perc^{-1}	
Köszörűkorong átmérője:	200 / 200 mm	
A köszörűkorong minimális átmérője (elhasználódás után)	160 mm	
Átmérő Köszörűkorong furatok	15,88 mm	
Bal/jobb korongszélesség	20 / 20 mm	20 / 40 mm
Munkalámpa	LED 2 db elemmel	
Tömeg	12 kg	13,5 kg
Akkumulátor típusa	R03	
Névleges teljesítmény	2000 mAh	
Névleges feszültség	1,5 V	
Méretek	Micro AAA	

A műszaki változtatás jogát fenntartjuk!

Bekapcsolási időtartam:
Az S2 10 perces (rövid üzemidős) bekapcsolási időtartam azt jelenti, hogy a motor a névleges teljesítménynyel (500 W) csak az adattáblán megadott ideig (10 percig) terhelhető folyamatosan. Ellenkező esetben túlságosan felmelegszik. A szünet alatt a motor lehűl a kiindulási hőmérsékletére.

Zaj és vibráció
A zaj és a vibráció értékeinek megállapítása az EN 62841-1 szabvány alapján történt.

L_{pA} hangnyomásszint	79 dB
K_{pA} bizonytalanság	3 dB
L_{WA} hangteljesítményszint	92 dB
K_{WA} bizonytalanság	3 dB

Rezgésjellemzők (kéz-kar rezgés)

Rezgés a_h	≤ 2,5 m/s²

Viseljen hallásvédőt.
A zaj hatására halláskárosodást szenvedhet.

Csökkentse minimális szintre a zajképződést és a vibrációt!
- Csak kifogástalan állapotban lévő eszközöket használjon.
- Rendszeresen végezze el a készülék karbantartását és tisztítását.
- Munkamódszerét igazítsa a készülékhez.
- Ne terhelje túl a készüléket.
- Szükség szerint ellenőriztesse a készüléket.
- Kapcsolja ki a készüléket, ha nem használja.
- A rezgésterhelés csökkentését szolgáló intézkedés lehet például kesztyű viselése a szerszám használata közben és a munkaidő korlátozása. Eközben az üzemelési ciklus összes részét vegye figyelembe (például azokat az időket, amikor ki van kapcsolva az elektromos szerszám, valamint azokat is, amikor be van ugyan kapcsolva, de terhelés nélkül működik).

7. Kicsomagolás

- Nyissa ki a csomagolást, és óvatosan vegye ki a terméket.
- Távolítsa el a csomagolóanyagot, valamint a csomagolási/szállítási biztosítékokat (ha vannak).
- Ellenőrizze a szállított elemek hiánytalanságát.
- Ellenőrizze, nem szenvedett-e a termék és a tartozékok szállítási sérüléseket. Reklamáció esetén azonnal értesítse a beszállítót. Utólagos reklamációkat nem fogadunk el.
- Lehetőleg a jótállási idő lejártáig őrizze meg a csomagolást.
- A használatba vétel előtt ismerkedjen meg a termékkel a kezelési útmutató alapján.
- Tartozékként, valamint kopó- és pótalkatrészként csak eredeti alkatrészeket használjon. Pótalkatrészeket szakkereskedőjénél vásárolhat.
- Rendelésnél adja meg a cikkszámot, valamint a termék típusát és gyártási évét.

⚠ FIGYELMEZTETÉS!
A termék és a csomagolóanyag nem játékszer! Ne engedje, hogy a gyermekek a műanyag zacskókkal, fóliákkal és apró részekkel játsszanak! Lenyelés és fulladás veszélye áll fenn!

8. Összeszerelés

A csatlakoztatás előtt győződjön meg arról, hogy a típustáblán szereplő adatok egyeznek a hálózati adatokkal.
Minden esetben húzza ki a hálózati csatlakozót, mielőtt beállításokat végezne a készüléken.
Minden karbantartási és szerelési munkálat előtt húzza ki a hálózati csatlakozót.
- A gépet stabilan, pl. munkapadra felcsavarozva rögzítse.
- Az üzembe helyezés előtt szerelje fel az összes védelmi és biztonsági berendezést.
- A köszörűkorong mozogjon szabadon.
- A gép csatlakoztatása előtt győződjön meg arról, hogy az adattábla és a hálózat adatai megegyeznek.

Biztonsági előírás! Csak abban az esetben csatlakoztassa a készüléket, ha a szerelési és beállítási munkálatokat befejezte, illetve a kezelési útmutatót és a biztonsági utasításokat elolvasta és megértette.

8.1 Szerszámtartó (bal és jobb) (1., 2. és 2.1. ábra)
SM200L

1. Rögzítse a (4) szerszámtartót a (6) csiszolótárcsa-védőre az (a) (M6x10) félgömbfejű csavarral és a (b) csillaganyával.
2. A köszörűkorong (3) és a szerszámtartó (4) közötti legnagyobb távolság 2 mm lehet.

SM200AL

1. Rögzítse a (4) szerszámtartót a (6) köszörűkorong-védőre az (a) szárnyas csavarral és a (b) alátéttel.
2. A köszörűkorong (3) és a szerszámtartó (4) közötti legnagyobb távolság 2 mm lehet.

8.2 LED-es munkalámpával felszerelt szikravédő (bal és jobb) (1, 3. ábra)

1. Rögzítse a LED-es munkalámpákkal (5) felszerelt szikravédőt (2) a köszörűkorong-védőre (6) a 2 db M5x8 lencsefejű csavarral (c).
2. A köszörűkorongtól (3) mért távolsága legfeljebb 2 mm lehet. A (2) szikravédő és a (3) köszörűkorong közötti távolság a két (c) lencsecsavar meglazításával szabályozható.
3. Jól húzza meg a csavarokat.

8.3 LED-es munkalámpa (1, 4, 4.1, 4.2. ábra)

1. Az (5) világítást a lámpán található (d) kapcsoló megnyomásával kapcsolhatja be. Újbóli megnyomásra a világítás kikapcsol.
2. Az elemek (2 db AAA R03 típusú 1,5 V) behelyezéséhez/cseréjéhez nyissa ki az elem tartórekeszét (4.1. ábra).
3. Helyezze be az elemeket (oldalanként 2 db) (4.2. ábra).
4. Az elemek cseréje esetén kezelje szakszerűen a használt elemeket.
5. Fordított sorrendben szerelje fel az elemtartó fedelét (4.1. ábra).

8.4 Védőlap (1., 5., 5,1. ábra)

1. Szerelje fel a védőlapot (1) a LED-es munkalámpára (5) az M5x55 méretű kapupánt csavarral (e) és a recézett fejű csavarral (f).
2. A védelem egyedileg állítható be, hogy a gépet használó személy szeme védve legyen a köszörülés közben.

9. Kezelés

⚠ Figyelem!
Mielőtt üzembe helyezné a terméket, feltétlenül szerelje össze teljesen!

Be-/kikapcsolás

- A bekapcsoláshoz állítsa a (8) kapcsolót BE állásba.
- A kikapcsoláshoz állítsa a (8) kapcsolót KI állásba.

A köszörülés megkezdése előtt várja meg, hogy a készülék elérje teljes fordulatszámát.

Munkavégzési utasítások

- Ügyeljen arra, hogy a legjobb eredményhez csak enyhén nyomja a munkadarabot a köszörűkorong-hoz, mert csak így biztosítható az állandó fordulatszám. A munkadarabra gyakorolt túl erős nyomás fékezi, illetve leállítja a köszörűkorongot és túlterheli a motort, de nem gyorsítja meg a munkavégzést.
- A saját biztonsága érdekében a kisebb munkadarabokat satuval, illetve csavaros szorítóval rögzítse.

Csiszolás

- Helyezze a munkadarabot a munkadarab-támasztóra (4), majd lassan vezesse rá a köszörűkorongot (3) a kívánt szögben, amíg hozzá nem ér.
- A megfelelő eredmény és a köszörűkorong (3) egyenletes kopása érdekében a munkadarabot érdemes kissé ide-oda mozgatni a köszörűkorongon (3).
- Hagyja a munkadarabot mindig lehűlni.

Figyelem!
Ha a tárcsa a munka során elakad, vegye el a munkadarabot és várja meg, amíg a berendezés ismét eléri a legnagyobb fordulatszámát.

A köszörűkorong cseréje
Figyelem: A kettős köszörű véletlen elindításából eredő sérülések elkerüléséhez a köszörűkorong cseréje előtt kapcsolja ki a készüléket („0“ kapcsolóállás) és húzza ki a hálózati csatlakozót.

- Lazítsa meg a szikravédőt és a védőlapot, majd húzza el a lehető legnagyobb távolságra, de ne szerelje le.
- Lazítsa meg a szerszámtartót és húzza ki a lehető legnagyobb távolságra.
- Lazítsa meg a (6) csiszolótárcsa-védő csavarjait, majd szerelje ki.
- Vegye le a külső peremet és a régi köszörűkorongot, majd helyezze fel az új köszörűkorongot.

Megjegyzés:
- Ne szerelje le az új köszörűkorong oldalain található kartonlemezeket, mivel azok biztosítják a perem és a köszörűkorong biztos egymáshoz rögzítését.
- Ellenőrizze az új köszörűkorong állapotát, és ha repedéseket vagy egyéb sérüléseket talál, kezelje hulladékként.
- Helyezze vissza a peremet és az anyát.
- Ne húzza az anyát túl szorosra a csavarkulccsal, mert a köszörűkorong eltörhet.
- Fordított sorrendben szerelje vissza a (6) köszörűkorong-védőt.
- A szerelési utasításban foglaltak szerint ismét állítsa be a szerszámtartót, a szikravédőt és a védőlapot.

10. Tisztítás és karbantartás

Tisztítás előtt húzza ki a hálózati csatlakozót.

Tisztítás
- A védőszerkezeteket, a szellőzőnyílásokat és a motorházat tartsa portól és szennyeződéstől mentesen. A készüléket törölje le tiszta ronggyal, vagy fúvassa ki alacsony nyomású sűrített levegővel.
- A készüléket minden használat után közvetlenül tisztítsa meg.
- Rendszeresen tisztítsa meg a készüléket egy nedves ruhával és egy kis kenőszappannal. Ne használjon tisztító- vagy oldószereket, mivel ezek kikezdhetik a készülék műanyag alkatrészeit. Ügyeljen arra, hogy ne juthasson víz a készülék belsejébe. Az elektromos készülékbe hatoló víz növeli az áramütés kockázatát.

Karbantartás
A készülék belsejében nincs más olyan alkatrész, amelyet karban kellene tartani.

Szervizinformációk
Vegye figyelembe, hogy ennél a terméknél a következő alkatrészek használati vagy természetes kopásnak kitett elemek, illetve a következő alkatrészekre használati anyagokként van szükség.
Kopóalkatrészek*: Csiszolóanyag

* nem feltétlenül tartoznak a szállított elemek közé!

Pótalkatrészeket és tartozékokat szervizközpontunktól vásárolhat. Ehhez szkennelje be a címlapon található QR-kódot.

11. Elektromos csatlakozás

A telepített villanymotor üzemkész állapotban van csatlakoztatva. A csatlakozás megfelel a vonatkozó VDE és DIN előírásoknak. Az ügyfél által biztosított hálózati csatlakozásnak, valamint az alkalmazott hosszabbító vezetéknek meg kell felelnie ezen előírásoknak.

Sérült elektromos csatlakozóvezetékek
Az elektromos csatlakozóvezetékek szigetelései gyakran sérülnek.
Ennek okai a következők:
- Megnyomódások, ha a csatlakozóvezetékeket ablak- vagy ajtónyílásokon vezeti át.
- Törések a csatlakozóvezeték szakszerűtlen rögzítése vagy vezetése miatt.
- Nyíródások a csatlakozóvezetéken való áthaladás miatt.
- A szigetelés sérülései, amikor a vezetéket kirántják a konnektorból.
- Repedések a szigetelés öregedése miatt.

Az ilyen sérült elektromos csatlakozóvezetékek nem használhatók, és a szigetelés sérülései miatt életveszélyesek.
Rendszeresen ellenőrizze, nem sérültek-e az elektromos csatlakozóvezetékek. Ügyeljen arra, hogy a csatlakozóvezeték az ellenőrzéskor ne legyen a villamos hálózatra csatlakoztatva.

Az elektromos csatlakozóvezetékeknek meg kell felelniük a vonatkozó VDE- és DIN-előírásoknak. Csak H05VV-F jelölésű csatlakozóvezetékeket használjon. A csatlakozókábelen kötelező a nyomtatott típusmegnevezés megléte.

Váltóáramú motor
- A hálózati feszültség értéke 230-240 V~ legyen.
- A hosszabbító vezeték legfeljebb 25 m hosszú lehet, és legalább 1,5 négyzetmilliméter keresztmetszettel kell rendelkezzen.

Az elektromos szerelvények csatlakoztatását és javítását csak villamossági szakember végezheti.

Ha kérdése van, kérjük, adja meg az alábbi adatokat:
- A motor áramneme
- A gép adattábláján feltüntetett adatok
- A motor típustáblájának adatai

Y csatlakoztatási mód
Ha le kell cserélni a hálózati csatlakozóvezetéket, a biztonsági kockázatok elkerülése érdekében ezt a gyártóval vagy annak képviselőjével kell elvégeztetni.

12. Tárolás

A készüléket és tartozékait sötét, száraz és fagymentes helyen, gyermektől elzárva tárolja. Az optimális tárolási hőmérséklet 5 és 30°C között van. Az elektromos szerszámot az eredeti csomagolásában tárolja.

13. Ártalmatlanítás és újrahasznosítás

A csomagolásra vonatkozó megjegyzések



A csomagolóanyagok újrahasznosíthatók. Kérjük, ártalmatlanítsa a csomagolásokat környezetbarát módon.

Megjegyzések az elektromos és elektronikai berendezések ártalmatlanításáról (törvényi rendelkezések)



A leselejtezett elektromos és elektronikai berendezések nem minősülnek kommunális hulladéknak, hanem szelektíven gyűjtendők, illetve le kell adni őket ártalmatlanításra!

- A leselejtezett akkumulátorokat és elemeket, melyek nincsenek rögzített módon telepítve a készülékbe, leadás előtt roncsolásmentesen el kell távolítani! Ezek ártalmatlanítását az akkumulátorok hulladékkezelésére vonatkozó törvény szabályozza.
- Az elektromos és elektronikai berendezések tulajdonosát, illetve használóját törvény kötelezi a berendezések leadására az élettartamuk lejártával.
- A végfelhasználó saját maga viseli a felelősséget adatainak törléséért az ártalmatlanítandó készülékről!
- Az áthúzott kuka ikonja arra utal, hogy a leselejtezett elektromos és elektronikai berendezések nem minősülnek kommunális hulladéknak, és külön kell őket ártalmatlanítani.
- A leselejtezett elektromos és elektronikai berendezéseket az alábbi átvevőhelyeken lehet díjmentesen leadni újrahasznosításra:
  - Önkormányzati hulladékszigetek és gyűjtőhelyek (kerületi, illetve települési hulladékudvarok).
  - Az elektronikai berendezés vásárlásának helyszíne (telephellyel rendelkező vagy online forgalmazó), amennyiben a kereskedő kötelezhető a visszavételre, vagy önkéntesen vállalja azt.
  - Készülékfajtánként legfeljebb három darab, 25 cm-t élhosszúságot meg nem haladó leselejtezett berendezést anélkül lehet térítésmentesen visszavinni a gyártónak, hogy előtte új készüléket vásárolt volna nála, illetve ugyanígy leadhatja őket az Ön közelében található illetékes gyűjtőhelyen is.
  - A gyártók és forgalmazók további, kiegészítő visszavételi rendelkezéseiről az adott szolgáltató ügyfélszolgálatán tájékozódhat.
- Ha magánháztartásába kiszállítással rendelt új elektronikai berendezést a gyártótól, akkor végfelhasználóként a gyártótól kérheti a régi berendezés díjtalan elszállítását. Ennek érdekében vegye fel a kapcsolatot a gyártó ügyfélszolgálatával.
- A fentebb közöltek csak azokra a berendezésekre vonatkoznak, melyeket az Európai Unióban telepítettek és értékesítettek, és így a 2012/19/EU európai irányelv hatálya alá tartoznak. Az Európai Unión kívüli országban a fentiektől eltérő rendelkezések vonatkozhatnak a leselejtezett elektromos és elektronikai berendezések ártalmatlanítására.

Az akkumulátorok ártalmatlanítására vonatkozó megjegyzések (törvényi rendelkezések)



A leselejtezett akkumulátorok és elemek nem minősülnek kommunális hulladéknak, hanem szelektíven gyűjtendők, illetve le kell adni őket ártalmatlanításra!

- Az akkumulátorok és elemek elektromos készülékből való biztonságos kiszerelésére vonatkozó tudnivalókért, illetve a típusukkal és vegyi összetételükkel kapcsolatos információkért forduljon a készülék kezelési és szerelési útmutatójában foglalt részletes ismertetőhöz.
- Az akkumulátorok és elemek tulajdonosát, illetve használóját törvény kötelezi a leadásukra az élettartamuk lejártával. A visszaadási lehetőség a háztartásban szokványos mennyiségre korlátozódik.
- A leselejtezett akkumulátorok és elemek káros anyagokat és nehézfémeket tartalmazhatnak, melyek károsak lehetnek a környezetre és az egészségre. A leselejtezett akkumulátorok és elemek újrahasznosítása és a bennük található nyersanyagok felhasználása jelentősen hozzájárul ezek védelméhez.

- Az áthúzott kuka ikonja arra utal, hogy az akkumulátorok és elemek nem minősülnek kommunális hulladéknak, és külön kell őket ártalmatlanítani.
- Ha az áthúzott kuka ikonja alatt megtalálható a Hg, Cd vagy Pb felirat is, akkor ezek az alábbiakra vonatkoznak:
  - Hg: az akkumulátor több mint 0,0005% higanyt tartalmaz
  - Cd: az akkumulátor több mint 0,002% kadmiumot tartalmaz
  - Pb: az akkumulátor több mint 0,004 % ólmot tartalmaz
- Az akkumulátorokat és elemeket az alábbi átvevőhelyeken lehet díjmentesen leadni újrahasznosításra:
  - Önkormányzati hulladékszigetek és gyűjtőhelyek (kerületi, illetve települési hulladékudvarok)
  - Az akkumulátorok és elemek értékesítési helyén
  - A készülékek leselejtezett akkumulátorainak országos visszavételi rendszerének átvételi pontjai
  - A gyártó kijelölt átvételi pontja (ha nem tagja az országos visszavételi hálózatnak)
- A fentebb közöltek csak azokra az akkumulátorokra és elemekre, melyeket az Európai Unióban értékesítettek, és így a 2006/66/EK európai irányelv hatálya alá tartoznak.
- Az Európai Unión kívüli országban a fentiektől eltérő rendelkezések vonatkozhatnak a leselejtezett akkumulátorok és elemek ártalmatlanítására.

14. Hibaelhárítás

Probléma	Lehetséges okok	Megoldások
Nem jár a motor.	A motor, a kábel vagy a dugós csatlakozó meghibásodott, kiégtek a biztosítékok.	Szakemberrel ellenőriztesse a gépet. Soha ne végezze önállóan a motor javítását. Figyelem! Ellenőrizze és szükség esetén cserélje ki a biztosítékokat.
A motor lassan indul, és nem éri el az üzemi fordulatszámot.	A feszültség túl alacsony, a tekercselések megsérültek, a kondenzátor leégett.	Szakemberrel ellenőriztesse az energiaellátás feszültségét. Szakemberrel ellenőriztesse a motort. Szakemberrel cseréltesse ki a kondenzátort.
A motor túl zajos.	A tekercselések megsérültek, a motor meghibásodott.	Szakemberrel ellenőriztesse a motort.
A motor nem éri el a teljes teljesítményt.	A hálózat áramkörei túl vannak terhelve (lámpák, egyéb motorok stb.).	Ne használjon más készülékeket vagy motorokat ugyanazon az áramkörön.
A motor könnyen túlmelegszik.	A motor túl van terhelve, a motor hűtése nem elegendő.	Csiszolás közben kerülje el a motor túlterhelését, és a motor optimális hűtésének biztosítása érdekében távolítsa el a port a motortól.

Objaśnienie symboli na produkcie

	**Ostrzeżenie!** W przypadku nieprzestrzegania występuje zagrożenie życia, niebezpieczeństwo odniesienia obrażeń lub uszkodzenia narzędzia!
	**Ostrzeżenie -** W celu zmniejszenia ryzyka obrażeń należy przeczytać instrukcję obsługi!
	**Nosić nauszniki ochronne.** Hałas może powodować utratę słuchu.
	**Nosić maskę przeciwpyłową.** Podczas obróbki drewna oraz innych materiałów może powstawać pył szkodliwy dla zdrowia. Nie wolno poddawać obróbce materiałów zawierających azbest!
	**Stosować okulary ochronne.** Powstające w trakcie pracy iskry lub wyrzucane przez urządzenie odłamki, wióry i pyły mogą się przyczynić do utraty widoczności.
	**Uwaga!** Przed rozpoczęciem czynności związanych z montażem, czyszczeniem, przebudową, serwisowaniem, składowaniem lub transportem należy wyłączyć urządzenie i odłączyć je od źródła zasilania.
	Produkt jest zgodny z obowiązującymi europejskimi dyrektywami.
	Produkt jest zgodny z obowiązującymi serbskimi dyrektywami.

Spis treści: **Strona:**

1. Wprowadzenie 127
2. Opis urządzenia (rys. 1) 127
3. Zakres dostawy / rozpakowanie 127
4. Użytkowanie zgodne z przeznaczeniem 127
5. Ogólne wskazówki dotyczące bezpieczeństwa 128
6. Dane techniczne 131
7. Rozpakowanie 132
8. Montaż 133
9. Obsługa 133
10. Czyszczenie i konserwacja 134
11. Przyłącze elektryczne 134
12. Przechowywanie 135
13. Utylizacja i ponowne wykorzystanie 135
14. Pomoc dotycząca usterek 137
15. Deklaracja zgodności 303

1. Wprowadzenie

Producent:
Scheppach GmbH
Günzburger Straße 69
D-89335 Ichenhausen

Szanowny Kliencie,
Życzymy dużo satysfakcji i powodzenia podczas pracy z nowym produktem.

Wskazówka:
Zgodnie z obowiązującą ustawą o odpowiedzialności cywilnej za produkt, producent nie odpowiada za szkody powstałe przy tym produkcie lub przez ten produkt w przypadku:

- Nieprawidłowej obróbki
- Nieprzestrzeganie instrukcji obsługi
- Napraw przeprowadzanych przez osoby trzecie, nieautoryzowanych specjalistów
- montażu i wymiany na nieoryginalne części zamienne
- zastosowania niezgodnego z przeznaczeniem
- Awarie instalacji elektrycznej w przypadku nieprzestrzegania przepisów elektrycznych oraz postanowień VDE 0100, DIN 57113 / VDE 0113

Przestrzegać:
Instrukcja eksploatacji jest częścią niniejszego produktu. Zawiera ona ważne wskazówki dotyczące bezpiecznej, fachowej i ekonomicznej pracy z niniejszym produktem, sposobu unikania zagrożeń, oszczędności kosztów napraw, redukcji czasów przestoju i zwiększenia niezawodności i żywotności produktu. Oprócz przepisów bezpieczeństwa zawartych w niniejszej instrukcji eksploatacji należy bezwzględnie przestrzegać przepisów obowiązujących w danym kraju, które dotyczą eksploatacji produktu.
Przed użyciem produktu zapoznać się ze wszystkimi wskazówkami dotyczącymi obsługi i bezpieczeństwa. Eksploatować produkt tylko zgodnie z opisem i dla podanych obszarów zastosowania. Instrukcję eksploatacji należy przechowywać w bezpiecznym miejscu, a w przypadku przekazywania produktu osobom trzecim należy przekazać wszystkie dokumenty.

2. Opis urządzenia (rys. 1)

Rysunki poglądowe:
nr art. 5903109901, 5903110901, 5903109904

1. Szyba ochronna
2. Ochrona przeciwiskrowa
3. Tarcze szlifierskie
4. Powierzchnia mocowania narzędzia
5. Lampa robocza LED
6. Osłona tarczy szlifierskiej
7. Otwór do montażu na stole warsztatowym
8. Wyłącznik główny (wł./wył.)

3. Zakres dostawy / rozpakowanie

Poz.	Liczba	Oznaczenie
	1x	Szlifierka podwójna
3		Tarcza szlifierska (ziarnistość prawa: 60, lewa: 36) nr art. 5903109901; 5903109904
3		Tarcza szlifierska (ziarnistość prawa: 100, lewa: 60) nr art. 5903110901
1	2x	Szyba ochronna
5	2x	Lampa robocza LED
	4x	Baterie typu AAA
4	2x	Powierzchnia mocowania narzędzia
	1x	Materiały montażowe
	1x	Instrukcja eksploatacji

4. Użytkowanie zgodne z przeznaczeniem

Szlifierka podwójna to urządzenie wielofunkcyjne do szlifowania i polerowania metali, tworzyw sztucznych i innych materiałów przy użyciu odpowiednich tarcz.

Maszyna odpowiada obowiązującej dyrektywie maszynowej WE.

- Przestrzegać wskazówek producenta dotyczących bezpieczeństwa, pracy i konserwacji oraz wymiarów podanych w rozdziale Dane techniczne.
- Przestrzegać odnośnych przepisów bezpieczeństwa pracy oraz pozostałych, ogólnie uznanych zasad bezpieczeństwa technicznego.
- Użytkowanie, konserwacja i naprawa maszyny są dozwolone wyłącznie dla osób, które zostały wykwalifikowane w tym zakresie i poinformowane o zagrożeniach. Samowolne zmiany na maszynie wykluczają odpowiedzialność producenta za wynikające stąd szkody.

- Maszynę wolno użytkować wyłącznie z oryginalnym wyposażeniem i narzędziami producenta.
- Maszynę wolno użytkować wyłącznie zgodnie z jej przeznaczeniem. Każde użycie wykraczające poza to jest niezgodne z przeznaczeniem. Za wynikające z tego szkody i obrażenia wszelkiego rodzaju odpowiada użytkownik/operator, a nie producent.
- Należy pamiętać, że zgodnie z przeznaczeniem nasze urządzenia nie zostały skonstruowane do użytku komercyjnego, rzemieślniczego lub przemysłowego. Nie ponosimy odpowiedzialności w przypadku, gdy urządzenie jest stosowane w zakładach komercyjnych, rzemieślniczych i przemysłowych oraz do podobnych działalności.

Ryzyka szczątkowe
Mimo używania w sposób zgodny z przeznaczeniem nie można całkowicie uniknąć czynników ryzyka szczątkowego. Ze względu na konstrukcję i budowę maszyny mogą występować następujące punkty:

- Kontakt z tarczą szlifierską w obszarze nieosłoniętym.
- Wyrzucanie części z uszkodzonych tarcz szlifierskich.
- Wyrzucanie przedmiotów obrabianych i elementów obrabianych.
- Uszkodzenie słuchu w przypadku braku zastosowania wymaganych nauszników ochronnych.
- Obrażenia dróg oddechowych w przypadku niestosowania odpowiedniej maski przeciwpyłowej.
- Uszczerbek na zdrowiu spowodowany drganiem rąk i ramion w razie stosowania urządzenia przez dłuższy czas lub prowadzenia czy też konserwowania go w sposób nieprawidłowy.
- Zagrożenie spowodowane prądem w przypadku stosowania nieprawidłowych elektrycznych przewodów przyłączeniowych.
- Ponadto, pomimo wszelkich podjętych kroków, mogą się pojawić ukryte ryzyka szczątkowe.
- Ryzyka szczątkowe można zminimalizować przestrzegając rozdziału „Wskazówki dotyczące bezpieczeństwa" oraz „Użytkowanie zgodne z przeznaczeniem", jak i całej instrukcji obsługi.

5. Ogólne wskazówki dotyczące bezpieczeństwa

Ogólne wskazówki dotyczące bezpieczeństwa dla elektronarzędzi

⚠ OSTRZEŻENIE!
Należy przeczytać wszystkie wskazówki dotyczące bezpieczeństwa i instrukcje oraz przestudiować wszystkie ilustracje i parametry techniczne dostarczone wraz z niniejszym narzędziem elektrycznym.
Nieprzestrzeganie poniższych wskazówek bezpieczeństwa i instrukcji może doprowadzić do porażenia prądem, pożaru i/lub poważnych obrażeń.

Przechowywać na przyszłość wszystkie wskazówki dotyczące bezpieczeństwa i instrukcje.
Używany we wskazówkach dotyczących bezpieczeństwa termin „narzędzie elektryczne" odnosi się do narzędzi elektrycznych zasilanych z sieci (z przewodem sieciowym) lub do narzędzi elektrycznych zasilanych za pomocą akumulatora (bez przewodu sieciowego).

1. Bezpieczeństwo w miejscu pracy

a) **Utrzymywać obszar roboczy w czystości i zapewnić dobre oświetlenie.** Nieporządek lub brak oświetlenia obszaru roboczego może prowadzić do wypadków.
b) **Nie pracować z narzędziem elektrycznym w otoczeniu zagrożonym wybuchem, w którym znajdują się palne płyny, gazy lub pyły.** Narzędzia elektryczne wytwarzają iskry, które mogą spowodować zapłon pyłu lub oparów.
c) **Nie dopuszczać, by dzieci i inne osoby zbliżały się podczas używania narzędzia elektrycznego.** Podczas odchylania można łatwo stracić kontrolę nad narzędziem elektrycznym.

2. Bezpieczeństwo elektryczne

a) **Wtyczka przyłączeniowa narzędzia elektrycznego musi pasować do gniazda. Wtyczki nie wolno w żaden sposób modyfikować. Nie używać żadnych przejściówek z uziemionymi narzędziami elektrycznymi.** Niemodyfikowane wtyczki i odpowiednie gniazda zmniejszają ryzyko porażenia prądem.
b) **Unikać kontaktu fizycznego z uziemionymi powierzchniami, takimi jak rury, grzejniki, piece i lodówki.** Ryzyko porażenia prądem zwiększa się, jeśli ciało użytkownika jest uziemione.
c) **Nie wystawiać narzędzi elektrycznych na deszcz i wilgoć.** Przedostanie się wody do urządzenia elektrycznego zwiększa ryzyko porażenia prądem.

d) **Nie wykorzystywać przewodu przyłączeniowego niezgodnie z przeznaczeniem w celu przenoszenia, zawieszania elektronarzędzia lub w celu wyjęcia wtyczki z gniazda. Przewód przyłączeniowy przechowywać z dala od gorąca, oleju, ostrych krawędzi lub ruchomych części urządzeń.** Uszkodzone lub splątane przewody przełączeniowe zwiększają ryzyko porażenia prądem.

e) **W przypadku pracy z narzędziem elektrycznym na wolnym powietrzu, używać wyłącznie przedłużaczy przeznaczonych również do pracy w warunkach zewnętrznych.** Zastosowanie przedłużacza przystosowanego do warunków zewnętrznych zmniejsza ryzyko porażenia prądem.

f) **Jeżeli użycie narzędzia elektrycznego w wilgotnym otoczeniu jest nieuniknione, używać wyłącznika ochronnego różnicowo prądowego.** Zastosowanie wyłącznika ochronnego różnicowo-prądowego zmniejsza ryzyko porażenia prądem.

3. Bezpieczeństwo osób

a) **Podczas pracy z narzędziem elektrycznym należy być ostrożnym, zwracać uwagę na wykonywane czynności i zachowywać zdrowy rozsądek. Nie używać narzędzia elektrycznego w stanie zmęczenia lub też będąc pod wpływem narkotyków, alkoholu lub leków.** Chwila nieuwagi podczas używania narzędzia elektrycznego może spowodować poważne obrażenia.

b) **Stosować indywidualne wyposażenie ochronne i nosić zawsze okulary ochronne.** Stosowanie wyposażenia ochronnego, jak maska przeciwpyłowa, antypoślizgowe obuwie ochronne, kask lub nauszniki ochronne, w zależności od rodzaju i zastosowania elektronarzędzia, zmniejsza ryzyko odniesienia obrażeń.

c) **Nie dopuszczać do niezamierzonego uruchomienia. Przed podłączeniem do zasilania i/lub akumulatora, podnoszeniem lub przenoszeniem upewnić się, że narzędzie elektryczne jest wyłączone.** Trzymanie palca na włączniku podczas przenoszenia narzędzia elektrycznego lub podłączanie włączonego narzędzia elektrycznego do zasilania może prowadzić do wypadków.

d) **Przed włączeniem elektronarzędzia usunąć narzędzia nastawcze lub klucze maszynowe płaskie.** Narzędzie lub klucz znajdujące się w obracającej się części elektronarzędzia może spowodować obrażenia ciała.

e) **Unikać nietypowej pozycji ciała. Zadbać o stabilną pozycję i zachowanie równowagi w każdej chwili.** Pozwala to na lepszą kontrolę narzędzia elektrycznego w niespodziewanych sytuacjach.

f) **Nosić odpowiednią odzież. Podczas pracy nie nosić luźnej odzieży i biżuterii. Włosy i odzież trzymać z dala od części ruchomych.** Luźna odzież, biżuteria lub długie włosy mogą zostać pochwycone przez części ruchome.

g) **Jeżeli istnieje możliwość zamontowania urządzeń odsysających i odpylających, należy je podłączyć i prawidłowo używać.** Zastosowanie odsysania pyłu może zmniejszyć zagrożenia spowodowane przez pył.

h) **Przestrzegamy przed złudnym poczuciem bezpieczeństwa i ignorowaniem zasad bezpieczeństwa dla narzędzi elektrycznych, również gdy użytkownik w wyniku wielokrotnego użycia jest zaznajomiony z obsługą elektronarzędzia.** Brak czujności może w ułamku sekundy doprowadzić do powstania ciężkich obrażeń.

4. Zastosowanie i obsługa elektronarzędzia

a) **Nie przeciążać narzędzia elektrycznego. Używać narzędzia elektrycznego przeznaczonego do danej pracy.** Odpowiednie narzędzie elektryczne umożliwia lepszą i bezpieczniejszą pracę w podanym zakresie mocy.

b) **Nie używać narzędzia elektrycznego, którego włącznik jest uszkodzony.** Narzędzie elektryczne, którego nie da się już włączać lub wyłączać, jest niebezpieczne i musi zostać naprawione.

c) **Przed rozpoczęciem ustawień, wymianą osprzętu lub odłożeniem elektronarzędzia należy wyjąć wtyczkę z gniazda i/lub usunąć wyjmowany akumulator.** Ten środek ostrożności ogranicza ryzyko niezamierzonego uruchomienia narzędzia elektrycznego.

d) **Nieużywane elektronarzędzia przechowywać poza zasięgiem dzieci. Nie zezwalać na używanie narzędzia elektrycznego osobom, które nie są z nim obeznane lub nie przeczytały niniejszych instrukcji.** Narzędzia elektryczne stanowią zagrożenie, jeśli są używane przez niedoświadczone osoby.

e) **Należy starannie dbać o elektronarzędzia i osprzęt. Kontrolować, czy części ruchome działają prawidłowo i nie zacinają się,czy części nie są pęknięte lub uszkodzone w sposób wpływający negatywnie na działanie narzędzia elektrycznego.**

Przed zastosowaniem narzędzia elektrycznego zapewnić naprawę uszkodzonych części. Wiele wypadków jest spowodowanych nieprawidłową konserwacją narzędzi elektrycznych.

f) **Narzędzia tnące muszą być ostre i utrzymywane w stanie czystości.** Starannie konserwowane narzędzia tnące z krawędziami tnącymi rzadziej się zacinają i są łatwiejsze w obsłudze.

g) **Używać narzędzi elektrycznych, akcesoriów, narzędzi roboczych itd. zgodnie z niniejszymi instrukcjami. Uwzględnić warunki pracy i wykonywane czynności.** Używanie narzędzia elektrycznego do zastosowań innych, niż przewidziane, może prowadzić do niebezpiecznych sytuacji.

h) **Uchwyty i powierzchnie uchwytu utrzymywać w stanie suchym, czystym i wolnym od oleju i smaru.** Śliskie uchwyty i powierzchnie uchwytu nie pozwalają na bezpieczne trzymanie elektronarzędzia i kontrolę nad nim w nieoczekiwanych sytuacjach.

5. Serwis

a) **Naprawę narzędzia elektrycznego może wykonywać wyłącznie wykwalifikowany personel i tylko przy użyciu oryginalnych części zamiennych.** Zapewnia to bezpieczeństwo dalszej pracy narzędzia elektrycznego.

⚠ OSTRZEŻENIE!

Niniejsze narzędzie elektryczne wytwarza podczas pracy pole elektromagnetyczne. Pole to może w pewnych okolicznościach wpływać negatywnie na aktywne lub pasywne implanty medyczne. W celu zmniejszenia ryzyka poważnych lub śmiertelnych obrażeń osobom z implantami medycznymi przed użyciem maszyny zalecamy konsultację z lekarzem i producentem.

Wskazówki dotyczące bezpieczeństwa dla szlifierek stołowych

a) **Nie stosować uszkodzonych narzędzi roboczych. Przed każdym zastosowaniem narzędzi roboczych, takich jak tarcze szlifierskie, należy sprawdzić je pod kątem odprysków i rys. Po sprawdzeniu i zastosowaniu narzędzia roboczego należy włączyć urządzenie przez 1 minutę z maksymalną prędkością obrotową, zwracając przy tym uwagę, by osoba obsługująca i osoby postronne znajdujące się w pobliżu znalazły się poza strefą obracającego się narzędzia.** Uszkodzone narzędzia robocze łamią się zazwyczaj w tym czasie próbnym.

b) **Dopuszczalna prędkość obrotowa narzędzia roboczego musi być co najmniej równa maksymalnej prędkości obrotowej podanej na narzędziu elektrycznym.** Akcesoria obracające się z prędkością większą niż dopuszczalna mogą się złamać lub zostać wyrzucone.

c) **Nigdy nie szlifować boczną powierzchnią tarczy szlifierskiej.** Szlifowanie powierzchniami bocznymi może spowodować pęknięcie i rozerwanie tarczy szlifierskiej.

Wskazówki dotyczące bezpiecznej obsługi szlifierki podwójnej

- Nie dotykać przewodu zasilania, jeśli podczas pracy zostanie on uszkodzony lub przerwany. W takim przypadku natychmiast odłączyć wtyczkę sieciową z gniazda i zlecić naprawę wyłącznie wykwalifikowanemu pracownikowi lub właściwemu serwisowi.
- Nie korzystać z urządzenia, gdy jest wilgotne lub gdy znajduje się w wilgotnym otoczeniu.
- Na czas pracy na powietrzu przyłączyć urządzenie do zasilania z wykorzystaniem wyłącznika różnicowo-prądowego o natężeniu prądu wyzwalającego maks. 30 mA. Używać wyłącznie przedłużacza przeznaczonego do zastosowań zewnętrznych.
- W razie niebezpieczeństwa natychmiast odłączyć wtyczkę sieciową od gniazda zasilania.
- Przewód zasilania zawsze prowadzić z tyłu urządzenia.
- Zagrożenie pożarem wywołanym wyrzucaniem iskier! Podczas szlifowania metali powstają iskry. Dlatego trzeba koniecznie uważać, aby nie stworzyć zagrożenia dla innych osób oraz aby w pobliżu obszaru roboczego nie znajdowały się materiały palne.

Ostrzeżenie! Trujące opary!

Praca z pyłami szkodliwymi / toksycznymi stanowi zagrożenie dla zdrowia operatorów lub osób znajdujących się w pobliżu.

- Nosić okulary, nauszniki i rękawice ochronne oraz maskę przeciwpyłową.

Ryzyko poparzenia!

Podczas obróbki szlifowany przedmiot się nagrzewa. Nigdy nie dotykać miejsca poddawanego obróbce, zanim wystarczająco nie ostygnie. Podczas dłuższego szlifowania przerywać obróbkę, aby obrabiany przedmiot ostygł przed dalszą pracą. Praca ciągła nie powinna trwać dłużej niż 10 minut.

- Szlifierka podwójna jest przeznaczona do szlifowania suchego powierzchni metalowych. Urządzenie wolno stosować tylko do szlifowania na sucho.
- Nie wolno poddawać obróbce materiałów zawierających azbest, ponieważ jest on uważany za substancję rakotwórczą. Nie stosować uszkodzonych tarcz szlifierskich.
- Korzystać tylko z tarcz, których parametry są zgodne z danymi na tabliczce znamionowej maszyny. Prędkość obrotowa powinna wynosić nie mniej od podanej wartości.
- Regularnie przestawiać uchwyty zabezpieczające (ekrany przeciwiskrowe) i tarcze szlifierskie, aby wyrównać zużycie tarcz. Zachowywać jak najmniejszy odstęp.
- Unikać kontaktu z obracającą się tarczą szlifierską.
- Nie obsługiwać urządzenia bez nadzoru.
- Nigdy nie używać urządzenia do zastosowań niezgodnych z przeznaczeniem.
- Przed przyłączeniem wtyczki sieciowej do gniazdka zasilania koniecznie sprawdzić, czy urządzenie jest wyłączone.
- Najpierw zawsze włączyć urządzenie, a dopiero w drugiej kolejności przykładać obrabiany przedmiot do tarczy szlifierskiej. Po zakończeniu obróbki odłożyć obrobiony przedmiot, a następnie wyłączyć urządzenie.
- Obrabiany przedmiot trzymać zawsze oburącz.
- Zadbać o stabilność.
- Po zakończeniu obróbki metali poczekać, aż tarcze szlifierskie całkowicie się zatrzymają.
- Na czas przerw w pracy, wszelkich czynności przy urządzeniu oraz postoju zawsze odłączać wtyczkę sieciową od gniazda zasilania.
- Starannie i ostrożnie konserwować urządzenie. Musi być ono zawsze czyste, suche i wolne od smarów i olejów.
- Stale zachowywać ostrożność! Zawsze zachowywać ostrożność i postępować z rozmysłem. Z urządzenia nie wolno w żadnym wypadku korzystać operatorowi, który jest zdekoncentrowany lub źle się czuje.
- Tarcze szlifierskie przechowywać tak, aby nie były narażone na uszkodzenia mechaniczne ani na szkodliwe czynniki otoczenia.
- Nie należy używać uszkodzonych lub zdeformowanych tarcz szlifierskich.
- Należy często sprawdzać ustawienie osłony przeciwiskrowej i regulować ją w zależności od zużycia tarczy szlifierskiej. Odległość pomiędzy ochroną przeciwiskrową a tarczą szlifierską powinna być jak najmniejsza (nie większa niż 2 mm).
- Należy często sprawdzać ustawienie powierzchni mocowania narzędzia i regulować ją w zależności od zużycia tarczy szlifierskiej. Odległość pomiędzy ochroną przeciwiskrową a tarczą szlifierską powinna być jak najmniejsza (nie większa niż 2 mm).
- Stosować wyłącznie tarcze szlifierskie, których otwór pasuje dokładnie do wału szlifierki podwójnej. Nie należy używać tarcz szlifierskich o zbyt małym otworze.
- Nie dociągać nakrętki tarczy.
- Nie szlifować zimną tarczą szlifierską. Przed rozpoczęciem pracy należy pozostawić tarczę szlifierską na minutę na biegu jałowym.
- Nie szlifować na powierzchniach bocznych tarczy szlifierskiej. Zeszlifować tylko przednią stronę.
- Nie należy stosować chłodziwa bezpośrednio na tarczę szlifierską. Płyn chłodzący może osłabić siłę wiązania tarczy szlifierskiej, a tym samym doprowadzić do jej uszkodzenia.
- Iskry mogą być niebezpieczne. Nie szlifować w pobliżu łatwopalnych gazów lub cieczy.
- Podczas włączania urządzenia należy stać z boku tarczy szlifierskiej.
- Tarczę szlifierską należy obciągać tylko po stronie czołowej. Szlifowanie na powierzchniach bocznych może spowodować, że tarcza szlifierska będzie zbyt cienka do bezpiecznego stosowania.
- Szlifowanie wytwarza ciepło. Nie należy dotykać przedmiotu obrabianego, dopóki nie ostygnie on dostatecznie mocno.
- Należy używać tylko tych tarcz szlifierskich, które są przeznaczone do bezpiecznego stosowania na szlifierce podwójnej. Nie należy używać tarczy szlifierskiej, której określona maksymalna prędkość obrotowa jest mniejsza od prędkości określonej dla danego urządzenia.

6. Dane techniczne

	SM200L SM200AL
Silnik	230-240 V~ / 50 Hz
Pobór mocy	S1 250 W S2 10 min 500 W
Prędkość obrotowa	2980 rpm
Średnica tarczy szlifierskiej	200 / 200 mm

Minimalna średnica tarczy szlifierskiej (po zużyciu)	160 mm	
Średnica Otwór w tarczy szlifierskiej	15.88 mm	
Szerokość tarczy lewo/prawo	20 / 20 mm	20 / 40 mm
Lampa robocza	Lampka LED z 2x bateriami	
Ciężar	12 kg	13.5 kg
Typ akumulatora	R03	
Pojemność znamionowa	2000 mAh	
Napięcie znamionowe	1.5 V	
Rozmiar	Micro AAA	

Zmiany techniczne zastrzeżone!

Czas włączenia:
Czas włączenia S2 10 min (praca krótkotrwała) oznacza, że silnik może być stale obciążany tylko mocą znamionową (500W) przez czas (10 min) podany na tabliczce znamionowej. Inaczej nagrzałaby się niedopuszczalnie. W czasie przerwy silnik ponownie schładza się do temperatury początkowej.

Hałas i drgania
Wartości hałasu i drgań zostały ustalone zgodnie z EN 62841-1.

Poziom ciśnienia akustycznego L_{pA}	79 dB
Niepewność K_{pA}	3 dB
Poziom mocy akustycznej L_{WA}	92 dB
Niepewność K_{WA}	3 dB

Parametry drgań (drgania ramienia ręcznego)

Drgania a_h	≤ 2,5 m/s^2

Nosić nauszniki ochronne.
Hałas może powodować utratę słuchu.

Ograniczyć wytwarzanie hałasu i wibracje do minimum!
- Stosować wyłącznie sprawne urządzenia.
- Urządzenie poddawać regularnej konserwacji i czyszczeniu.
- Dostosować metodę pracy do urządzenia.
- Nie przeciążać urządzenia.
- W razie potrzeby oddać urządzenie do przeglądu.
- Gdy urządzenie nie jest używane, powinno być wyłączone.
- Przykładowe działania prowadzące do zmniejszenia obciążenia wibracjami to noszenie rękawic ochronnych podczas stosowania narzędzia oraz ograniczenie czasu pracy. Przy tym należy uwzględnić wszystkie części cyklu eksploatacyjnego (np. czas, w którym narzędzie elektryczne jest wyłączone, oraz czas, w którym narzędzie jest włączone, ale pracuje bez obciążenia).

7. Rozpakowanie

- Otworzyć opakowanie i wyjąć ostrożnie produkt.
- Usunąć materiał opakowaniowy oraz zabezpieczenia opakowania/transportowe (jeśli występują).
- Sprawdzić, czy zakres dostawy jest kompletny.
- Sprawdzić produkt i elementy wyposażenia pod kątem uszkodzeń w trakcie transportu. W przypadku reklamacji natychmiast poinformować o tym dostawcę. Późniejsze reklamacje nie będą uznawane.
- W miarę możliwości zachować opakowanie do zakończenia okresu gwarancyjnego.
- Przed zastosowaniem produktu zapoznać się z nim na podstawie instrukcji obsługi.
- W przypadku akcesoriów i części zużywalnych i zamiennych stosować wyłącznie oryginalne części. Części zamienne można nabyć u swojego dystrybutora.
- Przy zamówieniach podawać nasze numery artykułów oraz typ i rok produkcji produktu.

⚠ OSTRZEŻENIE!
Produkti materiały opakowaniowe nie mogą służyć jako zabawka dla dzieci! Dzieciom nie wolno bawić się workami z tworzywa sztucznego, foliami i drobnymi elementami! Istnieje niebezpieczeństwo połknięcia i uduszenia!

8. Montaż

Przed podłączeniem do sieci upewnić się, że dane na tabliczce znamionowej są zgodne z parametrami sieci.
Przed przystąpieniem do wykonywania ustawień przy urządzeniu zawsze wyciągać wtyczkę sieciową.
Przed wszelkimi pracami konserwacyjnymi i montażowymi odłączyć wtyczkę sieciową od zasilania.

- Maszyna musi być zamontowana w stabilnej pozycji, tzn. przykręcona do stołu roboczego lub podobnego.
- Przed uruchomieniem należy prawidłowo zamontować wszystkie osłony i zabezpieczenia.
- Tarcze szlifierskie muszą mieć możliwość swobodnego biegu.
- Przed podłączeniem maszyny upewnić się, że dane na tabliczce znamionowej są zgodne z parametrami sieci.

Wskazówka dotycząca bezpieczeństwa! Urządzenie należy podłączyć dopiero po zakończeniu wszystkich prac montażowych i regulacyjnych oraz po przeczytaniu i zrozumieniu instrukcji obsługi i wskazówek dotyczących bezpieczeństwa.

8.1 Powierzchnia mocowania narzędzia (strona lewa i prawa) (rys. 1, 2, 2.1)

SM200L

1. Przymocować powierzchnię mocowania narzędzia (4) do osłony tarczy szlifierskiej (6) za pomocą śruby z łbem grzybkowym (M6x10) (a) i nakrętki gwiazdkowej (b).
2. Odległość pomiędzy tarczą szlifierską (3) a powierzchnią mocowania narzędzia (4) musi być ustawiona na maks. 2 mm.

SM200AL

1. Powierzchnię mocowania narzędzia przymocować (4) za pomocą śruby skrzydełkowej (a) i podkładki (b) do osłony tarczy szlifierskiej (6).
2. Odległość pomiędzy tarczą szlifierską (3) a powierzchnią mocowania narzędzia (4) musi być ustawiona na maks. 2 mm.

8.2 Ochrona przeciwiskrowa z lampką LED (z lewej i prawej strony) (rys. 1, 3)

1. Przymocować ochronę przeciwiskrową (2) z lampkami LED (5) do osłony tarczy szlifierskiej (6) za pomocą 2 śrub soczewkowych M5x8 (c).
2. Odległość od tarczy szlifierskiej (3) powinna wynosić maksymalnie 2 mm.
   Odstęp między ochroną przeciwiskrową (2) i tarczą szlifierską (3) można ustawić poprzez poluzowanie śrub soczewkowych (c).
3. Dobrze dokręcić śruby.

8.3 Lampka LED (rys. 1, 4, 4.1, 4.2)

1. Oświetlenie (5) można włączyć poprzez naciśnięcie przełącznika (d) na lampie. Ponowne naciśnięcie powoduje ponowne wyłączenie oświetlenia.
2. W celu umieszczenia/wymiany baterii (2xAAA R03 1,5 V) otworzyć komorę baterii (rys. 4.1).
3. Umieścić baterie (2x na stronę) (rys. 4.2).
4. Przy wymianie baterii zutylizować prawidłowo zużyte baterie.
5. Ponownie zamocować pokrywę komory baterii w odwrotnym kierunku (rys. 4.1).

8.4 Szyby ochronne (rys. 1, 5, 5.1)

1. Zamocować szybę ochronną (1) za pomocą śruby z łbem grzybkowym M5x55 (e) i śruby radełkowej (f) na lampce LED (5).
2. Ochrona jest indywidualnie regulowana, dzięki czemu oczy użytkownika są chronione podczas procesu szlifowania.

9. Obsługa

⚠ Uwaga!
Przed uruchomieniem produkt należy całkowicie zmontować!

Włączanie / wyłączanie

- Aby włączyć, należy ustawić przełącznik włączania/wyłączania (8) w pozycji WŁ.
- Aby wyłączyć, należy ustawić przełącznik wł./wył. (() w pozycji WYŁ.

Szlifowanie należy rozpocząć dopiero po osiągnięciu przez urządzenie maksymalnej prędkości obrotowej.

Wskazówki dotyczące pracy

- Należy pamiętać, że najlepsze efekty uzyskuje się przy niewielkim nacisku obrabianego przedmiotu na tarczę szlifierską, ponieważ gwarantuje to pracę przy stałej prędkości obrotowej.
  Zbyt silny nacisk na obrabiany przedmiot spowalnia lub zatrzymuje tarczę szlifierską, co powoduje przeciążenie silnika i nie przyspiesza pracy.
- Dla własnego bezpieczeństwa małe przedmioty zamocować imadłem lub ściskiem stolarskim.

Szlifowanie
- Umieścić przedmiot obrabiany na podporze przedmiotu obrabianego (4) i powoli przesuwać go w kierunku tarczy szlifierskiej (3) pod żądanym kątem, aż dotknie on tarczy.
- W celu uzyskania optymalnego rezultatu szlifowania i równomiernego zużycia tarczy szlifierskiej (3), należy lekko przesunąć przedmiot obrabiany na tarczy szlifierskiej (3) w przód i w tył.
- Pozostawić przedmiot obrabiany do ponownego schłodzenia.

Uwaga!
Jeśli podczas pracy podkładka kiedykolwiek się zakleszczy, należy zdjąć przedmiot obrabiany i odczekać, aż urządzenie ponownie osiągnie maksymalną prędkość obrotową.

Wymiana tarczy szlifierskiej
Uwaga: Aby uniknąć obrażeń spowodowanych przypadkowym uruchomieniem szlifierki podwójnej, przed wymianą tarczy szlifierskiej należy zawsze wyłączyć urządzenie (pozycja przełącznika na „0") i wyciągnąć wtyczkę sieciową z gniazda.
- Poluzować ochronę przeciwiskrową i szybę ochronną i wyciągnąć je jak najdalej, ale nie zdejmować.
- Poluzować powierzchnię mocowania narzędzia i wyciągnąć ją jak najdalej.
- Odkręcić śruby osłony tarczy szlifierskiej (6) i zdjąć ją.
- Zdjąć kołnierz zewnętrzny i starą tarczę szlifierską i założyć nową.

Wskazówka:
- Nie należy zdejmować tarcz szlifierskich przymocowanych do boków nowej tarczy papierowej, ponieważ zapewniają one pewny uchwyt kołnierzy w stosunku do tarczy szlifierskiej.
- Sprawdzić nową tarczę szlifierską pod kątem pęknięć lub innych widocznych uszkodzeń i w razie potrzeby usunąć ją.
- Wymienić kołnierz i nakrętkę.
- Nie dociągać nakrętki kluczem maszynowym płaskim, w przeciwnym razie może dojść do pęknięcia tarczy szlifierskiej.
- Ponownie zamontować osłonę tarczy szlifierskiej (6) w odwrotnym kierunku.
- Powierzchnię mocowania narzędzia, ochronę przeciwiskrową i szybę ochronną należy wyregulować zgodnie z instrukcją montażu.

10. Czyszczenie i konserwacja

Przed przystąpieniem do wszystkich prac związanych z czyszczeniem należy wyciągnąć wtyczkę sieciową.

Czyszczenie
- Osłony, szczeliny wentylacyjne i obudowę silnika powinny być wolne od pyłu i zanieczyszczeń. Urządzenie czyścić czystą ściereczką lub przedmuchiwać sprężonym powietrzem pod niskim ciśnieniem.
- Urządzenie należy czyścić natychmiast po każdym użyciu.
- Urządzenie powinno się regularnie czyścić wilgotną szmatką i niewielką ilością mydła szarego. Nie stosować detergentów ani rozpuszczalników, które mogłyby uszkodzić elementy urządzenia wykonane z tworzyw sztucznych. Zwracać uwagę, aby do wnętrza urządzenia nie dostała się woda. Przedostanie się wody do urządzenia elektrycznego zwiększa ryzyko porażenia prądem.

Konserwacja
We wnętrzu urządzenia nie ma elementów wymagających konserwacji.

Informacje serwisowe
Należy pamiętać, że w przypadku tego produktu poniższe części podlegają naturalnemu zużyciu lub zużyciu uwarunkowanemu użytkowaniem, bądź są potrzebne jako materiały zużywalne.
Części zużywalne*: Materiał ścierny

* opcjonalnie w zakresie dostawy!

Części zamienne i wyposażenie można zamówić w naszym punkcie serwisowym. W tym celu zeskanować kod QR znajdujący się na stronie tytułowej.

11. Przyłącze elektryczne

Zainstalowany silnik elektryczny jest gotowy do eksploatacji. Przyłącze odpowiada odnośnym przepisom VDE (Związek Elektryków Niemieckich) oraz normom DIN. Przyłącze sieciowe zapewniane przez klienta oraz zastosowany przewód przedłużający muszą odpowiadać tym przepisom.

Uszkodzony elektryczny przewód przyłączeniowy
Na przewodach elektrycznych powstają często uszkodzenia izolacji.

Przyczyną może być:
- Ściskanie, w przypadku gdy przewody są prowadzone przez okna lub szczeliny w drzwiach.
- Zagięcia, w przypadku nieprawidłowego zamocowania lub prowadzenia przewodów.
- Przecięcia, w przypadku najeżdżania na przewody.
- Uszkodzenia izolacji, w przypadku wyrywania z gniazdka naściennego.
- pęknięcia, spowodowane starzeniem się izolacji.

Uszkodzonych przewodów elektrycznych nie wolno używać - ze względu na uszkodzenie izolacji zagrażają życiu.
Przewody elektryczne należy regularnie kontrolować pod kątem uszkodzeń. Pamiętać, by podczas sprawdzania przewodu przyłączeniowego, nie był on podłączony do sieci prądowej.

Przewody elektryczne muszą odpowiadać właściwym przepisom VDE (Związek Elektryków Niemieckich) oraz normom DIN. Stosować wyłącznie przewody przyłączeniowe z oznaczeniem H05VV-F.
Z zasady należy umieścić nadruk oznaczenia typu na przewodzie.

Silnik prądu przemiennego
- Napięcie sieciowe musi wynosić 230-240 V~.
- Przedłużacze o długości 25 m muszą posiadać przekrój wynoszący 1,5 milimetra kwadratowego.

Podłączanie oraz naprawy wyposażenia elektrycznego mogą być przeprowadzane przez wykwalifikowanego elektryka.

W przypadku pytań proszę o podanie następujących danych:
- Rodzaj prądu silnika
- Dane z tabliczki identyfikacyjnej maszyny
- Dane z tabliczki identyfikacyjnej silnika

Rodzaj przyłącza Y
Jeżeli wymagana jest wymiana przewodu przyłączeniowego do sieci, należy zlecić jego wymianę przez producenta lub jego przedstawiciela, aby uniknąć zagrożeń dla bezpieczeństwa.

12. Przechowywanie

Urządzenie i jego wyposażenie przechowywać w miejscu zaciemnionym, suchym i zabezpieczonym przed mrozem oraz niedostępnym dla dzieci.

Optymalna temperatura składowania wynosi od 5 do 30˚C. Elektronarzędzie przechowywać w oryginalnym opakowaniu.

13. Utylizacja i ponowne wykorzystanie

Wskazówki dotyczące opakowania



Materiały opakowaniowe nadają się do recyklingu. Opakowania należy utylizować w sposób przyjazny dla środowiska.

Wskazówki dotyczące ustawy o urządzeniach elektrycznych i elektronicznych (ElektroG)



Zużyte urządzenia elektryczne i elektroniczne nie wchodzą w skład odpadów domowych, lecz muszą być zbierane i usuwane oddzielnie!
- Zużyty sprzęt może mieć szkodliwy wpływ na środowisko i zdrowie ludzi z uwagi na potencjalną zawartość niebezpiecznych substancji, mieszanin oraz części składowych. Gospodarstwo domowe spełnia ważną rolę w przyczynianiu się do ponownego użycia i odzysku surowców wtórnych, w tym recyklingu zużytego sprzętu. Na tym etapie kształtuje się postawy, które wpływają na zachowanie wspólnego dobra jakim jest czyste środowisko naturalne.
- Stare baterie lub akumulatory, które nie są na stałe zainstalowane w starym urządzeniu, należy usunąć przed oddaniem go do serwisu nie powodując zniszczenia! Ich utylizacja jest regulowana ustawą o bateriach.
- Właściciele lub użytkownicy urządzeń elektrycznych i elektronicznych są prawnie zobowiązani do ich zwrotu po zakończeniu użytkowania.
- Użytkownik końcowy jest odpowiedzialny za usunięcie swoich danych osobowych ze starego urządzenia przeznaczonego do utylizacji!
- Symbol przekreślonego kosza na śmieci oznacza, że zużytego urządzenia elektrycznego i elektronicznego nie wolno wyrzucać razem z odpadami domowymi.
- Zużyte urządzenia elektryczne i elektroniczne można bezpłatnie oddawać w następujących miejscach:
  - Publiczne punkty utylizacji lub zbiórki (np. podwórza budynków komunalnych)
  - Punkty sprzedaży urządzeń elektrycznych (stacjonarne i internetowe), o ile sprzedawcy są zobowiązani do ich odbioru lub oferują je dobrowolnie.

- Do trzech sztuk urządzeń elektrycznych i elektronicznych każdego typu, o długości krawędzi nie większej niż 25 centymetrów, można bezpłatnie zwrócić do producenta bez konieczności wcześniejszego zakupu nowego urządzenia od producenta lub można je oddać do innego autoryzowanego punktu zbiórki w swojej okolicy.
- W celu uzyskania informacji na temat dodatkowych warunków przyjmowania zwrotów przez producentów i dystrybutorów należy skontaktować się z odpowiednim działem obsługi klienta.

• W przypadku dostarczenia przez producenta nowego urządzenia elektrycznego do prywatnego gospodarstwa domowego, może ono zorganizować bezpłatną zbiórkę zużytych urządzeń elektrycznych i elektronicznych na wniosek użytkownika końcowego. W tym celu należy skontaktować się z działem obsługi klienta producenta.
• Niniejsze oświadczenia dotyczą wyłącznie urządzeń zainstalowanych i sprzedawanych w krajach Unii Europejskiej i podlegają Dyrektywie Europejskiej 2012/19/UE. W krajach spoza Unii Europejskiej mogą obowiązywać inne przepisy dotyczące utylizacji zużytych urządzeń elektrycznych i elektronicznych.

Wskazówki dotyczące ustawy o bateriach (BattG)



Stare baterie i akumulatory nie wchodzą w skład odpadów domowych, lecz muszą być zbierane i usuwane oddzielnie!

• Aby bezpiecznie usunąć baterie lub akumulatory z urządzenia elektrycznego oraz uzyskać informacje o ich typie lub układzie chemicznym, należy zapoznać się z innymi informacjami zawartymi w instrukcji obsługi lub instalacji.
• Właściciele lub użytkownicy baterii i akumulatorów są prawnie zobowiązani do ich zwrotu po zakończeniu użytkowania. Zwrot jest ograniczony do dostawy zwykłej ilości towaru do gospodarstwa domowego.
• Zużyte baterie mogą zawierać zanieczyszczenia lub metale ciężkie, które mogą być szkodliwe dla środowiska i zdrowia. Recykling zużytych baterii i wykorzystanie zawartych w nich zasobów pomaga chronić te dwa ważne dobra.
• Symbol przekreślonego kosza na śmieci oznacza, że baterii i akumulatorów nie wolno wyrzucać razem z odpadami domowymi.
• Jeśli dodatkowo pod symbolem kosza na śmieci znajdują się oznaczenia Hg, Cd lub Pb, oznacza to, co następuje:
  - Hg: Bateria zawiera więcej niż 0,0005% rtęci
  - Cd: Bateria zawiera więcej niż 0,002 % kadmu
  - Pb: Bateria zawiera więcej niż 0,004% ołowiu
• Akumulatory i baterie można bezpłatnie zwrócić w następujących miejscach:
  - Publiczne punkty utylizacji lub zbiórki odpadów (np. place przy budynkach komunalnych)
  - Punkty sprzedaży baterii i akumulatorów
  - Punkty zbioru w ramach wspólnego systemu zbierania zużytych baterii przenośnych
  - Punkt zbioru producenta (jeśli nie należy do wspólnego systemu zbierania)
• Niniejsze oświadczenia dotyczą akumulatorów i baterii sprzedawanych w krajach Unii Europejskiej i podlegają Dyrektywie Europejskiej 2006/66/WE.
• W krajach spoza Unii Europejskiej mogą obowiązywać inne przepisy dotyczące utylizacji akumulatorów i baterii.

14. Pomoc dotycząca usterek

Problem	Możliwe przyczyny	Środki zaradcze
Silnik nie pracuje.	Silnik, kabel lub wtyczka uszkodzone, przepalone bezpieczniki.	Zlecić kontrolę maszyny przez specjalistę. Nigdy nie naprawiać samodzielnie silnika. Uwaga! Sprawdzić bezpieczniki i w razie potrzeby wymienić.
Silnik uruchamia się powoli i nie osiąga prędkości roboczej.	Napięcie zbyt niskie, zwoje uszkodzone. Kondensator przepalony.	Zlecić kontrolę napięcia przez dostawcę energii. Zlecić kontrolę silnika przez specjalistę. Zlecić wymianę kondensatora przez specjalistę.
Silnik emituje zbyt duży hałas.	Zwoje uszkodzone, silnik uszkodzony.	Zlecić kontrolę silnika przez specjalistę.
Silnika nie osiąga pełnej mocy.	Obwody prądowe w sieci przeciążone (lampy, inne silniki, itp.).	Nie stosować innych urządzeń lub silników w tym samym obwodzie prądowym.
Silnik łatwo się przegrzewa.	Przeciążenie silnika, niewystarczające chłodzenie silnika.	Unikać przeciążania silnika podczas szlifowania i usuwać pył z silnika, aby zapewnić jego optymalne chłodzenie.

Objašnjenje simbola na proizvodu

	**Upozorenje!** U slučaju nepridržavanja uputa postoji životna opasnost, opasnost od ozljeda ili opasnost od oštećenja alata!
	**Upozorenje –** radi smanjivanja rizika od ozljeda pročitajte priručnik za uporabu!
	**Nosite štitnik sluha.** Djelovanje buke može uzrokovati gubitak sluha.
	**Nosite masku protiv prašine.** Pri obrađivanju drva i drugih materijala može nastati štetna prašina. Nije dopušteno obrađivanje materijala koji sadrži azbest!
	**Nosite zaštitne naočale.** Iskre koje nastanu tijekom rada ili iverje, strugotine i prašina koje izađe iz uređaja mogu uzrokovati gubitak vida.
	**Pozor!** Prije montaže, čišćenja, prepravljanja, servisiranja, skladištenja i transporta morate isključiti uređaj i odvojiti ga od opskrbe elektroenergijom.
	Proizvod udovoljava važećim europskim direktivama.
	Proizvod je u skladu sa važećim srpskim smernicama.

Sadržaj: **Stranica:**

1. Uvod ... 140
2. Opis uređaja (sl. 1) ... 140
3. Opseg isporuke / raspakiravanje ... 140
4. Namjenska uporaba ... 140
5. Opće sigurnosne napomene ... 141
6. Tehnički podatci ... 144
7. Raspakiravanje ... 144
8. Montaža ... 145
9. Rukovanje ... 145
10. Čišćenje i održavanje ... 146
11. Priključivanje na električnu mrežu ... 146
12. Skladištenje ... 147
13. Zbrinjavanje i recikliranje ... 147
14. Otklanjanje neispravnosti ... 148
15. Izjava o sukladnosti ... 303

1. Uvod

Proizvođač:
Scheppach GmbH
Günzburger Straße 69
D-89335 Ichenhausen

Poštovani kupci,
želimo vam mnogo zadovoljstva i uspjeha pri radu s novim proizvodom.

Napomena:
Prema važećem njemačkom Zakonu o odgovornosti za proizvode, proizvođač ovog proizvoda ne odgovara za štete koje nastanu na ovom proizvodu ili koje ovaj proizvod uzrokuje u slučaju:
- neispravnog rukovanja
- nepridržavanja priručnika za uporabu
- popravaka koje obave drugi, neovlašteni stručnjaci
- montaže i zamjene neoriginalnih rezervnih dijelova
- nenamjenske uporabe
- kvarova električnog sustava zbog nepoštivanja električnih propisa i VDE propisa 0100, DIN 57113 / VDE 0113

Vodite računa o sljedećem:
Priručnik za uporabu sastavni je dio ovog proizvoda. On sadržava važne napomene za siguran, propisan i ekonomičan rad s proizvodom te za izbjegavanje opasnosti, smanjivanje troškova popravaka i prekida rada te povećavanje pouzdanosti i vijeka trajanja proizvoda. Osim sigurnosnih propisa iz ovog priručnika za uporabu svakako se pridržavajte i nacionalnih propisa koji se odnose na rad ovog proizvoda.
Prije uporabe proizvoda upoznajte se sa svim napomenama za rukovanje i sigurnosnim napomenama. Rabite proizvod samo prema opisu i za navedena područja primjene. Sačuvajte priručnik za uporabu, a u slučaju predaje proizvoda drugoj osobi svakako predajte i sve dokumente.

2. Opis uređaja (sl. 1)

Slično kao na slikama:
Br. art. 5903109901, 5903110901, 5903109904
1. Zaštitno staklo
2. Štitnik od iskrenja
3. Brusni diskovi
4. Oslonac alata
5. LED radna svjetiljka
6. Štitnik brusnog diska
7. Provrt za montažu na radnu klupu
8. Glavna sklopka (uključivanje/isključivanje)

3. Opseg isporuke / raspakiravanje

Poz.	Količina	Naziv
	1x	Dvostruka brusilica
3		Brusni diskovi (granulacija desno: 60, lijevo: 36) Br. art. 5903109901; 5903109904
3		Brusni diskovi (granulacija desno: 100, lijevo: 60) Br. art. 5903110901
1	2x	Zaštitno staklo
5	2x	LED radna svjetiljka
	4x	Baterije tipa AAA
4	2x	Oslonac alata
	1x	Montažni materijal
	1x	Priručnik za uporabu

4. Namjenska uporaba

Dvostruka brusilica kombinirani je uređaj za brušenje i poliranje metala, plastike i ostalih materijala s pomoću odgovarajućih brusnih diskova.

Stroj udovoljava važećoj Direktivi EZ-a o strojevima.
- Valja se pridržavati proizvođačkih propisa o sigurnosti, radu i održavanju te dimenzija navedenih u tehničkim podatcima.
- Potrebno je pridržavanje odgovarajućih propisa o zaštiti na radu i drugih, općeprihvaćenih pravila o tehničkoj sigurnosti.
- Stroj smiju rabiti, održavati ili popravljati samo stručnjaci koji su upoznati s njime i podučeni o opasnostima. Proizvođač ne odgovara za štete uzrokovane neovlaštenim izmjenama stroja.
- Stroj je dopušteno rabiti samo s originalnim priborom i alatima proizvođača.
- Stroj je dopušteno rabiti samo namjenski. Svaka druga uporaba smatra se nenamjenskom. Za štete ili ozljede uzrokovane takvom uporabom odgovoran je korisnik/rukovatelj, a ne proizvođač.
- Imajte na umu da naši uređaji namjenski nisu konstruirani za komercijalnu, obrtničku ili industrijsku uporabu. Ne preuzimamo odgovornost ako se uređaj rabi u komercijalnim, obrtničkim ili industrijskim pogonima te za srodne postupke.

Potencijalni rizici
Unatoč namjenskoj uporabi nije moguće potpuno isključiti određene faktore potencijalnih rizika. Zbog konstrukcije i montaže stroja moguće je sljedeće:

- Dodirivanje brusnog diska na nezaštićenom području.
- Izbacivanje dijelova iz oštećenih brusnih diskova.
- Izbacivanje izradaka i dijelova izradaka.
- Oštećenja sluha zbog neuporabe potrebne zaštite za sluh.
- Oštećenje pluća ako se ne nosi prikladna maska protiv prašine.
- Zdravstvene poteškoće uzrokovane vibracijama šaka i ruku ako se uređaj rabi tijekom duljeg razdoblja, ako se njime neispravno rukuje ili ako ga se neispravno održava.
- Opasnost od električne energije u slučaju uporabe neispravnih električnih kabela.
- Osim toga, unatoč svim poduzetim pripremnim mjerama mogu postojati neočiti potencijalni rizici.
- Potencijalne rizike moguće je smanjiti na minimum ako se pridržavate sigurnosnih napomena i namjenske uporabe te cijelog priručnika za uporabu.

5. Opće sigurnosne napomene

Opće sigurnosne napomene za električne alate

⚠ UPOZORENJE!
Pročitajte sve sigurnosne napomene, upute, crteže i tehničke podatke isporučene s ovim električnim alatom.
Nepridržavanje sljedećih uputa može uzrokovati električni udar, požar i/ili teške ozljede.

Sačuvajte sve sigurnosne napomene i upute za buduće potrebe.
Pojam „električni alat“ koji se rabi u sigurnosnim napomenama odnosi se na električne alate s napajanjem iz električne mreže (s mrežnim kabelom) i na električne alate s akumulatorskim napajanjem (bez električnog kabela).

1. Sigurnost na radnom mjestu

a) **Radno mjesto mora biti čisto i dobro osvijetljeno.** Nered ili neosvijetljeni radni prostori mogu uzrokovati nezgode.
b) **Ne radite s električnim alatom u potencijalno eksplozivnoj atmosferi u kojoj su prisutne zapaljive tekućine, plinovi ili prašina.** Električni alati proizvode iskre koje mogu zapaliti prašinu ili pare.
c) **Udaljite djecu i druge osobe tijekom uporabe električnog alata.** U slučaju odvraćanja pozornosti možete izgubiti kontrolu nad električnim alatom.

2. Električna sigurnost

a) **Utikač električnog alata mora odgovarati utičnici. Utikač nije dopušteno ni na koji način izmijeniti. Ne rabite adapterske utikače zajedno s uzemljenim električnim alatima.** Originalni utikači i odgovarajuće utičnice smanjuju rizik od električnog udara.
b) **Izbjegavajte dodir tijela s uzemljenim površinama kao što su cijevi, radijatori, štednjaci i hladnjaci.** Postoji povećan rizik od električnog udara ako je vaše tijelo uzemljeno.
c) **Ne izlažite svoje električne alate kiši ili vlazi.** Prodiranje vode u električni uređaj povećava rizik od električnog udara.
d) **Ne rabite električni kabel za nošenje ili vješanje električnog alata ili za izvlačenje utikača iz utičnice. Držite električni kabel dalje od izvora topline, ulja, oštrih rubova ili pokretnih dijelova.** Oštećeni ili zapleteni električni kabeli povećavaju rizik od električnog udara.
e) **Prilikom rada s električnim alatom na otvorenom rabite samo produžne kabele koji su prikladni i za vanjsku uporabu.** Uporaba produžnog kabela koji je prikladan za vanjski prostor smanjuje rizik od električnog udara.
f) **Ako ne možete izbjeći rad električnog alata u vlažnoj okolini, uporabite zaštitnu strujnu sklopku.** Uporaba zaštitne strujne sklopke smanjuje rizik od električnog udara.

3. Sigurnost ljudi

a) **Budite pozorni, pazite na ono što radite i postupajte razumno prilikom rada s električnim alatom. Ne rabite električni alat ako ste umorni ili pod utjecajem droge, alkohola ili lijekova.** Trenutak nepozornosti prilikom uporabe električnog alata može uzrokovati najteže ozljede.
b) **Nosite osobnu zaštitnu opremu i uvijek nosite zaštitne naočale.**
Nošenje osobne zaštitne opreme kao što su maska protiv prašine, neklizajuće zaštitne cipele, zaštitna kaciga ili zaštita za sluh, ovisno o vrsti i uporabi električnog alata, smanjuje rizik od ozljeda.

c) **Izbjegavajte nenamjerno stavljanje u pogon. Provjerite je li električni alat isključen prije nego što ga priključite na električnu mrežu i/ili akumulator, prije podizanja ili nošenja.** Nošenje električnog alata s prstom na sklopki ili priključivanje uključenog električnog alata na električnu mrežu može uzrokovati nezgode.

d) **Prije uključivanja električnog alata uklonite alate za namještanje ili ključ za vijke.** Alat ili ključ koji se nalazi na okretnom dijelu električnog alata može uzrokovati ozljede.

e) **Izbjegavajte neobičan položaj tijela. Zauzmite siguran položaj tijela i uvijek održavajte ravnotežu.** Na taj način možete bolje kontrolirati električni alat u neočekivanim situacijama.

f) **Nosite odgovarajuću odjeću. Ne nosite široku odjeću ili nakit. Maknite kosu i odjeću dalje od pokretnih dijelova.** Pokretni dijelovi mogu zahvatiti labavu odjeću, nakit ili dugu kosu.

g) **Ako je moguće montiranje naprava za usisavanje i prikupljanje prašine, njih valja priključiti i ispravno rabiti.** Uporaba sustava za usisavanje prašine može smanjiti opasnosti uzrokovane prašinom.

h) **Ne uljuljajte se u lažni osjećaj sigurnosti i ne kršite sigurnosna pravila za električne alate, čak i ako ste nakon dugotrajne uporabe upoznati s električnim alatom.** Nemarno postupanje može u djeliću sekunde uzrokovati teške ozljede.

4. Uporaba i održavanje električnog alata

a) **Ne preopterećujte električni alat. Rabite prikladan električni alat za svoj zadatak.** Prikladnim električnim alatom radit ćete bolje i sigurnije snagom za koju je on namijenjen.

b) **Ne rabite električni alat ako je sklopka oštećena.** Električni alat koji se ne može više uključiti ili isključiti opasan je i mora se popraviti.

c) **Izvucite utikač iz utičnice i/ili izvadite prenosivi akumulator prije obavljanja namještanja uređaja, mijenjanja radnih alata ili polaganja električnog alata.** Tom mjerom opreza sprječava se nenamjerno pokretanje električnog alata.

d) **Spremite električne alate koje ne rabite izvan dosega djece. Ne dopustite da električni alat rabe osobe koje nisu upoznate s njim ili koje nisu pročitale ove upute.** Električni alati su opasni ako ih rabe neiskusne osobe.

e) **Pozorno njegujte električne alate i pribor. Provjerite funkcioniraju li pokretni dijelovi ispravno i da ne zapinju, jesu li dijelovi slomljeni ili toliko oštećeni toliko da onemogućavaju funkcioniranje električnog alata. Prije uporabe električnog alata zatražite popravak oštećenih dijelova.** Mnoge nezgode uzrokovane su upravo lošim održavanjem električnih alata.

f) **Održavajte rezne alate oštrima i čistima.** Pozorno održavani alati za rezanje s oštrim reznim rubovima manje će zapinjati i lakše ih je kontrolirati.

g) **Rabite električni alat, pribor i radni alat itd. u skladu s ovim uputama. Pritom vodite računa o radnim uvjetima i zadatku koji valja obaviti.** Uporaba električnih alata za primjene za koje on nije predviđen može uzrokovati opasne situacije.

h) **Ručke i prihvatne površine moraju biti suhe, čiste i očišćene od ulja i masnoće.** Skliske ručke i prihvatne površine ne omogućavaju sigurno rukovanje i nadzor nad električnim alatom u nepredviđenim situacijama.

5. Servisiranje

a) **Električni alat smije popravljati samo kvalificirani stručnjak i to samo s originalnim rezervnim dijelovima.** Tako ćete biti sigurni da je električni alat i dalje siguran.

⚠ UPOZORENJE!

Ovaj električni alat tijekom rada proizvodi elektromagnetsko polje. To polje može u određenim okolnostima ometati aktivne ili pasivne medicinske implantate. Kako bi se smanjila opasnost od teških ili smrtonosnih ozljeda, osobama s medicinskim implantatima preporučujemo da se prije rukovanja strojem savjetuju sa svojim liječnikom i proizvođačem medicinskog implantata.

Sigurnosne napomene za stolne brusilice

a) **Ne rabite oštećene radne alate. Prije svake uporabe provjerite postoje li cijepanja i pukotine na radnim alatima kao što su brusni diskovi. Nakon što pregledate i montirate radni alat, vi i sve osobe u neposrednoj blizini udaljite se od rotirajućeg radnog alata i pustite uređaj da radi 1 minutu s maksimalnom brzinom vrtnje.** Većina oštećenih radnih alata slomit će se tijekom tog ispitnog razdoblja.

b) **Dopuštena brzina vrtnje radnog alata mora biti najmanje jednaka maksimalnoj brzini vrtnje navedenoj na električnom alatu.** Pribor koji se vrti brže od preporuke može se slomiti i razletjeti.

c) **Nikada ne brusite po bočnim površinama brusnog diska.** Brušenje po bočnim površinama može slomiti i rascijepiti brusne diskove.

Sigurnosne napomene specifične za dvostruku brusilicu

- Ne dodirujte mrežni kabel ako je oštećen ili prerezan tijekom rada. Odmah izvucite mrežni utikač i nakon toga popravak uređaja prepustite isključivo stručnjaku ili ovlaštenom servisu.
- Ne rabite uređaj ako je vlažan niti ga rabite u vlažnom okruženju.
- Kada radite na otvorenom, priključite uređaj preko zaštitne strujne (FI) sklopke s maksimalnom okidnom strujom od 30 mA. Rabite samo produžni kabel koji je odobren za vanjski prostor.
- U slučaju opasnosti mrežni utikač odmah izvucite iz utičnice.
- Mrežni kabel uvijek pomičite prema natrag dalje od uređaja.
- Opasnost od požara zbog letećih iskri! Pri brušenju metala nastaju leteće iskre. Stoga obvezno obratite pozornost na to da osobe nisu ugrožene i da u blizini radnog područja nema zapaljivih materijala.

Upozorenje! Otrovne pare!
Obrada štetnih/otrovnih prašina predstavlja opasnost za zdravlje za rukovatelja ili osobe u neposrednoj blizini.
- Nosite zaštitne naočale, štitnik sluha, masku protiv prašine i zaštitne rukavice.

Opasnost od opeklina!
Izradak postaje vruć prilikom brušenja. Nikad ga ne dodirujte na mjestu koje se obrađuje i ostavite ga da se dostatno ohladi. Tijekom duljih brušenja svako malo prekinite obradu i ostavite izradak da se ohladi prije nego što nastavite brušenje. Nije dopušteno prekoračiti trajni rad od 10 minuta.
- Dvostruka brusilica konstruirana je za suho plošno brušenje metalnih površina. Uređaj je dopušteno rabiti samo za suho brušenje.
- Nije dopušteno obrađivanje materijala koji sadrži azbest. Azbest je kancerogen. Ne rabite oštećene brusne diskove.
- Rabite samo brusne diskove čiji se podatci podudaraju s podatcima navedenima na označnoj pločici stroja. Obodna brzina trebala bi biti jednaka ili veća od navedenog broja.
- Povremeno namjestite zaštitni držač (blokadu iskrenja) i zaštitna stakla kako biste izjednačili trošenje brusnih diskova. Pazite na to da razmak bude što manji.
- Izbjegavajte kontakt s brusnim diskom koji se vrti.
- Uređaj nikada ne ostavljajte bez nadzora.
- Nikada ne zlorabite uređaj.
- Prije priključivanja mrežnog utikača u utičnicu uvijek provjerite je li uređaj isključen.
- Uvijek najprije uključite uređaj pa zatim izradak pomaknite prema brusnom disku. Nakon obrade podignite izradak i zatim isključite uređaj.
- Izradak uvijek čvrsto držite objema rukama.
- Zauzmite siguran položaj tijela.
- Ostavite da se brusni disk(ovi) nakon obrade metala potpuno zaustave.
- Tijekom svih stanki u radu, prije svih radova na uređaju i pri neuporabi uvijek izvucite mrežni utikač iz utičnice.
- Oprezno i pažljivo rukujte uređajem. Uređaj mora uvijek biti čist, suh i bez ulja ili mazivih masti.
- Budite uvijek pozorni! Uvijek pazite na to što radite i postupajte razumno. Nipošto nemojte rabiti uređaj ako ste dekoncentrirani ili ako se osjećate loše.
- Brusne diskove valja uskladištiti tako da nisu izloženi nikakvim mehaničkim oštećenjima i štetnim vremenskim utjecajima.
- Ne rabite neispravne ili deformirane brusne diskove.
- Često provjeravajte namještanje štitnika od iskrenja i dodatno ga namjestite u skladu s trošenjem brusnog diska. Razmak između štitnika od iskrenja i brusnog diska trebao bi biti što manji (nipošto veći od 2 mm).
- Često provjeravajte namještanje oslonca alata i dodatno ga namjestite u skladu s trošenjem brusnog diska. Razmak između štitnika od iskrenja i brusnog diska trebao bi biti što manji (nipošto veći od 2 mm).
- Rabite samo brusne diskove čiji provrt točno pristaje na vratilo dvostruke brusilice. Ne rabite brusne diskove s premalim provrtom.
- Nemojte prejako zategnuti matice s podloškom.
- Ne brusite hladnim brusnim diskom. Prije početka rada ostavite brusni disk da radi jednu minutu u praznom hodu.
- Ne brusite po bočnim površinama brusnog diska. Brusite samo na čeonoj strani.
- Rashladno sredstvo nemojte nanositi izravno na brusni disk. Rashladno sredstvo može negativno utjecati na veznu čvrstoću brusnog diska i tako dovesti do njegova kvara.

- Iskre mogu biti opasne. Ne brusite u blizini zapaljivih plinova ili tekućina.
- Pri uključivanju uređaja stojite bočno od brusnog diska.
- Brusni disk obrađujte samo na čeonoj strani. Zbog brušenja po bočnim površinama brusni disk može postati previše tanak za sigurnu uporabu.
- Brušenje proizvodu toplinu. Izradak dodirnite tek nakon što se dostatno ohladio.
- Rabite samo brusne diskove koji su dizajnirani za sigurnu uporabu na dvostrukoj brusilici. Ne rabite brusne diskove čija je navedena maksimalna obodna brzina niža od brzine vrtnje uređaja.

6. Tehnički podatci

	SM200L	SM200AL
Motor	230-240 V~ / 50 Hz	
Ulazna snaga	S1 250W S2 10 min 500 W	
Brzina vrtnje	2980 min^{-1}	
Promjer brusnog diska	200 / 200 mm	
Minimalni promjer brusnog diska (prema istrošenosti)	160 mm	
Promjer Provrt brusnog diska	15,88 mm	
Širina diska lijevo/desno	20 / 20 mm	20 / 40 mm
Radna svjetiljka	LED sa 2x baterije	
Masa	12 kg	13,5 kg
Vrsta baterije	R03	
Nazivni kapacitet	2000 mAh	
Nazivni napon	1,5 V	
Izvedbena veličina	Mikro AAA	

Pridržavamo pravo na tehničke izmjene!

Trajanje aktivnosti:
Trajanje aktivnosti S2 10 min (kratkotrajni rad) označava da se motor s nazivnom snagom (500 W) smije trajno opteretiti samo u trajanju (10 min) navedenom na pločici s podatcima. U suprotnom bi se nedopušteno zagrijao. Tijekom stanke motor se ponovno hladi na svoju početnu temperaturu.

Buka i vibracije
Vrijednosti zvuka i vibracija utvrđene su u skladu s EN 62841-1.

Razina zvučnog tlaka L_{pA}	79 dB
Nesigurnost K_{pA}	3 dB
Razina zvučne snage L_{WA}	92 dB
Nesigurnost K_{WA}	3 dB

Karakteristične vrijednosti vibracija (vibriranje šaka-ruka)

Vibracija a_h	≤ 2,5 m/s^2

Nosite štitnik sluha.
Djelovanje buke može uzrokovati gubitak sluha.

Ograničite razinu buke i vibracije na minimum!
- Rabite samo ispravne uređaje.
- Redovito održavajte i čistite uređaj.
- Prilagodite način rada uređaju.
- Ne preopterećujte uređaj.
- Po potrebi zatražite provjeru uređaja.
- Isključite uređaj kada nije u uporabi.
- Primjer mjera za smanjivanje vibracijskog opterećenja nošenje je rukavica pri uporabi alata i ograničavanje vremena rada. Pritom valja uzeti u obzir sve dijelove radnog ciklusa (npr. vremena u kojima je električni alat isključen i vremena u kojima je on uključen, ali radi bez opterećenja).

7. Raspakiravanje

- Otvorite pakiranje i oprezno izvadite proizvod.
- Uklonite ambalažni materijal te ambalažne i transportne osigurače (ako postoje).
- Provjerite je li opseg isporuke potpun.
- Provjerite postoje li na proizvodu i priboru štete kod transporta. U slučaju reklamacija potrebno je odmah obavijestiti otpremnika. Naknadne reklamacije neće se uvažiti.

- Sačuvajte pakiranje po mogućnosti do isteka jamstvenog razdoblja.
- Prije uporabe upoznajte se s proizvodom na temelju priručnika za uporabu.
- Kao pribor te potrošne i rezervne dijelove rabite samo originalne dijelove. Rezervne dijelove možete nabaviti od ovlaštenog distributera.
- Prilikom naručivanja navedite naše brojeve artikala te tip i godinu proizvodnje proizvoda.

⚠ UPOZORENJE!
Proizvod i ambalažni materijali nisu dječja igračka! Djeca se ne smiju igrati plastičnim vrećicama, folijama i malim dijelovima! Postoji opasnost od gutanja i gušenja!

8. Montaža

Prije priključivanja provjerite podudaraju li se podatci na označnoj pločici s vrijednostima električne mreže.
Prije obavljanja namještanja na uređaju uvijek izvucite mrežni utikač.
Prije svih radova održavanja i montaže izvucite mrežni utikač.

- Stroj je potrebno postaviti stabilno, tj. stegnuti na radni stol ili slično.
- Prije stavljanja u pogon moraju biti ispravno montirani svi pokrovi i sve sigurnosne naprave.
- Brusni diskovi moraju se moći slobodno kretati.
- Prije priključivanja stroja provjerite podudaraju li se podatci na označnoj pločici s vrijednostima električne mreže.

Sigurnosna napomena! Uređaj priključite tek nakon što su završeni svi radovi montaže i namještanja te nakon što se s razumijevanjem pročitaju priručnik za uporabu i sigurnosne napomene.

8.1 Oslonac alata (lijevo i desno) (sl. 1, 2, 2.1)

SM200L

1. Oslonac alata (4) učvrstite s pomoću vijka sa zaobljenom glavom (M6x10) (a) i matice sa zvjezdastom ručkom (b) na štitnik brusnog diska (6).
2. Razmak između brusnog diska (3) i oslonca alata (4) valja namjestiti na maks. 2 mm.

SM200AL

1. Oslonac alata (4) učvrstite s pomoću vijka s krilatom glavom (a) i pločice (b) na štitnik brusnog diska (6).
2. Razmak između brusnog diska (3) i oslonca alata (4) valja namjestiti na maks. 2 mm.

8.2 Štitnik od iskrenja s LED radnom svjetiljkom (lijevo i desno) (sl. 1, 3)

1. Štitnik od iskrenja (2) s LED radnim svjetiljkama (5) učvrstite s pomoću 2 vijka s lećastom glavom M5x8 (c) na štitnik brusnog diska (6).
2. Razmak od brusnog diska (3) trebao bi iznositi najviše 2 mm. Razmak između štitnika od iskrenja (2) i brusnog diska (3) moguće je namjestiti otpuštanjem obaju vijaka s lećastom glavom (c).
3. Čvrsto zategnite vijke.

8.3 LED radna svjetiljka (sl. 1, 4, 4.1, 4.2)

1. Rasvjeta (5) se može uključiti pritiskom na prekidač (d) na svjetiljci. Ponovnim pritiskom na prekidač rasvjeta se isključuje.
2. Radi umetanja/zamjene baterija (2x AAA R03 1,5 V) otvorite baterijski pretinac (sl. 4.1).
3. Umetnite baterije (po 2x na svakoj strani) (sl. 4.2).
4. U slučaju zamjene baterija odložite istrošene baterije propisno u otpad.
5. Poklopac baterijskog pretinca ponovno umetnite obratnim redoslijedom (sl. 4.1).

8.4 Zaštitna stakla (sl. 1, 5, 5.1)

1. Zaštitno staklo (1) montirajte s pomoću vijka sa zaobljenom glavom M5x55 (e) i nazubljenog vijka (f) na LED radnu svjetiljku (5).
2. Štitnik se može individualno namjestiti tako da su oči korisnika zaštićene tijekom brušenja.

9. Rukovanje

⚠ Pozor!
Prije stavljanja u pogon svakako kompletno montirajte proizvod!

Uključivanje/isključivanje

- Za uključivanje postavite sklopku za uključivanje/isključivanje (8) u položaj ON.
- Za isključivanje postavite sklopku za uključivanje/isključivanje (8) u položaj OFF.

Počnite s brušenjem tek kada uređaj postigne maksimalnu brzinu vrtnje.

Napomene za rad

- Imajte na umu da se malim pritiskom izratka na brusni disk postižu najbolji rezultati jer se u tom slučaju radi stalnom brzinom vrtnje. Prejak pritisak na izradak uzrokuje usporavanje ili zaustavljanje brusnog diska, to preopterećuje motor i ne dovodi do ubrzavanja radnog postupka.

- Radi vlastite sigurnosti, male izratke uvijek osigurajte škripcem ili navojnom stegom.

Brušenje
- Izradak postavite na oslonac izratka (4) i polako pomičite pod željenim kutom prema brusnom disku (3) sve dok ga ne dodirne.
- Radi zadržavanja optimalnog rezultata brušenja i jednolikog trošenja brusnog diska (3) izradak bi trebalo lagano pomicati naprijed-natrag po brusnom disku (3).
- Svako malo pustite da se izradak ohladi.

Pozor!
Ako se prilikom rada disk blokira, uklonite izradak i pričekajte dok uređaj ponovno ne postigne maksimalnu brzinu vrtnje.

Zamjena brusnog diska
Pozor: Radi sprječavanja ozljeda zbog nenamjernog pokretanja dvostruke brusilice prije zamjene brusnog diska uređaj je uvijek potrebno isključiti (položaj sklopke „0“), a mrežni utikač izvući iz utičnice.
- Otpustite štitnik od iskrenja i zaštitno staklo te ih izvucite što više možete, ali ih nemojte demontirati.
- Otpustite oslonac alata i izvucite ga što više možete.
- Otpustite i uklonite vijke štitnika brusnog diska (6).
- Skinite vanjsku prirubnicu i stari brusni disk, postavite novi brusni disk.

Napomena:
- Ne uklanjajte kartonske diskove postavljene na bočnim stranama novog brusnog diska jer oni osiguravaju čvrsto držanje prirubnice na brusnom disku.
- Pregledajte ima li na novom brusnom disku pukotina ili drugih vidljivih oštećenja te ga po potrebi odložite u otpad.
- Ponovno postavite prirubnicu i maticu.
- Maticu nemojte prejako zategnuti ključem za vijke jer bi u suprotnom mogao puknuti brusni disk.
- Štitnik brusnog diska (6) ponovno montirajte obratnim redoslijedom.
- Oslonac alata, štitnik od iskrenja i zaštitno staklo ponovno namjestite u skladu s uputama za montažu.

10. Čišćenje i održavanje

Prije svih radova čišćenja izvucite mrežni utikač.

Čišćenje
- Zaštitne naprave, ventilacijske proreze i kućište motora čistite od prašine i prljavštine. Obrišite uređaj čistom krpom ili ga ispušite niskotlačnim komprimiranim zrakom.
- Očistite uređaj neposredno nakon svake uporabe.
- Uređaj redovito čistite vlažnom krpom s malo mazivog sapuna. Ne rabite sredstva za čišćenje ili otapala jer bi ona mogla nagristi plastične dijelove uređaja. Pobrinite se za to da voda ne može prodrijeti u unutrašnjost uređaja. Prodiranje vode u električni uređaj povećava rizik od električnog udara.

Održavanje
U unutrašnjosti uređaja nema dijelova koje je potrebno održavati.

Servisne informacije
Valja voditi računa o tome da kod ovog proizvoda sljedeći dijelovi podliježu trošenju zbog uporabe ili prirodnom trošenju, odnosno da su sljedeći dijelovi potrebni kao potrošni materijali.
Potrošni dijelovi*: Brusno sredstvo

* Nisu nužno sadržani u opsegu isporuke!

Rezervne dijelove i pribor možete nabaviti preko našeg servisnog centra. U tu svrhu skenirajte QR kod na naslovnici.

11. Priključivanje na električnu mrežu

Montirani elektromotor priključen je spreman za rad. Priključak udovoljava primjenjivim propisima VDE i DIN. Korisnički montiran mrežni priključak i korišteni produžni kabel moraju udovoljavati tim propisima.

Oštećen električni priključni vod
Na električnim priključnim vodovima često nastaju oštećenja izolacije.
Uzroci toga mogu biti sljedeći:
- Utisnuća, ako se priključni vodovi provode kroz prozore ili procjepe u vratima.
- Pregibi zbog neispravnog učvršćenja ili provođenja priključnog voda.
- Posjekotine zbog gaženja priključnog voda.

- Oštećenja izolacije zbog čupanja iz zidne utičnice.
- Pukotine zbog starenja izolacije.

Takvi oštećeni priključni vodovi ne smiju se rabiti i zbog oštećenja izolacije opasni su za život.
Redovito provjeravajte oštećenost električnih priključnih vodova. Prilikom provjere pobrinite se za to da priključni vod nije priključen na električnu mrežu.

Električni kabeli moraju udovoljavati važećim propisima VDE i DIN. Rabite samo priključne vodove s oznakom H05VV-F.
Na priključnom kabelu mora obvezno biti otisnut tip kabela.

Izmjenični motor

- Mrežni napon mora biti 230-240 V~.
- Produžni kabeli duljine do 25 m moraju imati poprečni presjek od 1,5 mm2.

Priključivanja i popravke električne opreme smije obaviti samo elektrotehnički stručnjak.

Imate li pitanja, navedite sljedeće podatke:

- Vrsta struje motora
- Podatci s označne pločice stroja
- Podatci s označne pločice motora

Način priključivanja Y
Kada je potrebna zamjena mrežnog priključnog kabela, to mora obaviti proizvođač ili njegov distributer kako bi se izbjegli sigurnosni problemi.

12. Skladištenje

Uređaj i njegov pribor uskladištite na tamnom, suhom mjestu koje je zaštićeno od zamrzavanja i nepristupačno za djecu. Optimalna skladišna temperatura je između 5 °C i 30 °C. Čuvajte električni alat u originalnoj ambalaži.

13. Zbrinjavanje i recikliranje

Napomene o ambalaži



Ambalažni materijali mogu se reciklirati. Molimo zbrinite ambalažu na ekološki način.

Napomene o Zakonu o električnim i elektroničkim uređajima (ElektroG)



Otpadni električni i elektronički uređaji ne spadaju u kućanski otpad, nego ih valja odnijeti na odvojeno mjesto prikupljanja i zbrinjavanja!

- Stare baterije ili akumulatore koji nisu fiksno ugrađeni u otpadni uređaj potrebno je prije predaje izvaditi tako da se ne unište! Njihovo zbrinjavanje regulirano je zakonom o baterijama.
- Vlasnici i korisnici električnih i elektroničkih uređaja zakonom su obvezni vratiti ih nakon uporabe.
- Krajnji korisnik isključivo je odgovoran za brisanje osobnih podataka na otpadnom uređaju koji treba zbrinuti!
- Simbol prekrižene kante za otpad znači da otpadne električne i elektroničke uređaje nije dopušteno zbrinjavati u kućni otpad.
- Otpadne električne i elektroničke uređaje moguće je besplatno predati na sljedeća mjesta:
  - Javno-pravna mjesta za zbrinjavanje i prikupljanje (npr. komunalna dvorišta).
  - Mjesta prodaje električnih uređaja (stacionarna i internetska), ako su trgovci obvezni preuzeti ih ili ako besplatno nude tu uslugu.
  - Do tri otpadna električna uređaja po svakoj vrsti uređaja, s duljinom rubova od maksimalno 25 centimetara, možete bez prethodne nabave novog uređaja besplatno predati proizvođaču ili nekom drugom obližnjem ovlaštenom sabiralištu.
  - Dodatne dopunske uvjete povrata od proizvođača i distributera možete saznati od servisne službe.
- U slučaju isporuke novog električnog uređaja od proizvođača privatnom kućanstvu on može omogućiti besplatno preuzimanje otpadnog električnog uređaja na zahtjev krajnjeg korisnika. U vezi s tim obratite se servisnoj službi proizvođača.
- Ove izjave vrijede samo za uređaje koji se montiraju i prodaju u državama Europske unije i koji podliježu Europskoj direktivi 2012/19/EU. U državama izvan Europske unije mogu vrijediti drukčiji propisi za zbrinjavanje otpadnih električnih i elektroničkih uređaja.

Napomene o zakonu o baterijama



Stare baterije i akumulatori ne spadaju u kućni otpad, nego ih valja odnijeti na odvojeno mjesto prikupljanja i zbrinjavanja!

- Radi sigurnog vađenja baterija ili akumulatora iz električnog uređaja i za informacije o njihovom tipu i kemijskom sastavu pogledajte dodatne informacije u priručniku za rukovanje i montažu.
- Vlasnici i korisnici baterija i akumulatora zakonom su obvezni vratiti ih nakon uporabe. Povrat je ograničen na predaju uobičajenih kućanskih količina.
- Stare baterije mogu sadržavati štetne tvari ili teške metale koji mogu uzrokovati onečišćenje okoline i zdravstvene štete. Recikliranje starih baterija i uporaba resursa sadržanih u njima doprinosi zaštiti od tih dvaju važnih tvari.
- Simbol prekrižene kante za otpad znači da baterije i akumulatore nije dopušteno zbrinjavati u kućni otpad.
- Ako se, osim toga, ispod simbola kante za otpad nalaze znakovi Hg, Cd ili Pb, to znači sljedeće:
  - Hg: Baterija sadržava više od 0,0005 % žive
  - Cd: Baterija sadržava više od 0,002 % kadmija
  - Pb: Baterija sadržava više od 0,004 % olova
- Akumulatore i baterije moguće je besplatno predati na sljedeća mjesta:
  - Javno-pravna mjesta za zbrinjavanje i prikupljanje (npr. komunalna dvorišta)
  - Mjesta prodaje baterija i akumulatora
  - Mjesta povrata zajedničkog sustava za povrat otpadnih uređaja i starih baterija
  - Mjesto povrata proizvođača (ako on nije član zajedničkog sustava za povrat)
- Ove izjave vrijede samo za akumulatore i baterije koje se prodaju u državama Europske unije i koji podliježu Europskoj direktivi 2006/66/EZ.
- U državama izvan Europske unije mogu vrijediti drukčiji propisi za zbrinjavanje akumulatora i baterija.

14. Otklanjanje neispravnosti

Problem	Mogući uzroci	Rješenja
Motor ne radi.	Neispravan motor, kabel ili utikač, pregorjeli osigurači.	Zatražite od stručnjaka da provjeri stroj. Nikada ne popravljajte motor sati. Pozor! Provjerite osigurače i po potrebi ih zamijenite.
Motor se sporo pokreće i ne postiže radnu brzinu vrtnje.	Prenizak napon, oštećeni namotaji, pregorio kondenzator.	Zatražite od elektrodistributera da provjeri napon. Zatražite od stručnjaka da provjeri motor. Zatražite od stručnjaka da zamijeni kondenzator.
Motor stvara preveliku buku.	Namoti su oštećeni, motor je neispravan.	Zatražite od stručnjaka da provjeri motor.
Motor ne postiže punu snagu.	Strujni krugovi u mreži su preopterećeni (svjetiljke, drugi motori itd.).	Ne rabite druge uređaje ili motore na istom strujnom krugu.
Motor se lagano pregrijava.	Preopterećenje motora, nedovoljno hlađenje motora.	Izbjegavajte preopterećivanje motora tijekom brušenja i uklonite prašinu s motora kako bi se zajamčilo njegovo optimalno hlađenje.

Razlaga simbolov na izdelku

	**Opozorilo!** Ob neupoštevanju možnost življenjske nevarnosti, nevarnosti telesnih poškodb ali poškodb orodja!
	**Opozorilo –** za zmanjšanje tveganja telesnih poškodb preberite navodila za uporabo!
	**Nosite zaščito za sluh.** Zaradi vpliva hrupa lahko oglušite.
	**Nosite masko za zaščito pred prahom.** Pri delu z lesom in drugimi materiali lahko nastane zdravju škodljiv prah. Materiala, ki vsebuje azbest, ni dovoljeno obdelovati!
	**Nosite zaščitna očala.** Med delom nastajajo iskre ali drobci, trske in prah, ki jih izvrže iz naprave, ki lahko povzročijo izgubo vida.
	**Pozor!** Pred montažo, čiščenjem, predelavo, vzdrževanjem, skladiščenjem in transportom morate napravo izklopiti in odklopiti od električnega napajanja.
	Izdelek ustreza veljavnim evropskim direktivam.
	Izdelek ustreza veljavnim srbskimi direktivam.

Kazalo: **Stran:**

1. Uvod ... 151
2. Opis naprave (sl. 1) ... 151
3. Obseg dostave/odstranjevanje embalaže ... 151
4. Namenska uporaba ... 151
5. Splošni varnostni napotki ... 152
6. Tehnični podatki ... 155
7. Razpakiranje ... 155
8. Montaža ... 156
9. UPRAVLJANJE ... 156
10. Čiščenje in vzdrževanje ... 157
11. Električni priključek ... 157
12. Skladiščenje ... 158
13. Odlaganje med odpadke in reciklaža ... 158
14. Pomoč pri motnjah ... 159
15. Izjava o skladnosti ... 303

1. Uvod

Proizvajalec:
Scheppach GmbH
Günzburger Straße 69
D-89335 Ichenhausen

Spoštovani kupec,
želimo vam veliko veselja in uspeha pri delu z vašim novim izdelkom.

Napotek:
Proizvajalec tega izdelka skladno z veljavnim zakonom o odgovornosti za izdelke ne jamči za poškodbe na tem izdelku ali poškodbe s tem izdelkom, do katerih pride pri:

- nepravilnem ravnanju,
- neupoštevanju navodil za uporabo,
- popravilih, ki jih izvedejo tretje osebe, nepooblaščeni strokovnjaki,
- vgradnji neoriginalnih nadomestnih delov in zamenjava z njimi,
- nenamenski uporabi,
- Izpadi električne naprave zaradi neupoštevanja električnih predpisov in določil VDE 0100, DIN 57113/ VDE 0113

Upoštevajte naslednje:
Navodila za uporabo so sestavni del tega izdelka. Navodila vsebujejo pomembne napotke o varnem, strokovnem in ekonomičnem delu z izdelkom, o preprečevanju nevarnosti, prihranku stroškov za popravila, zmanjšanju časov izpada in povečanju zanesljivosti ter življenjske dobe izdelka. Poleg varnostnih določil v teh navodilih za uporabo morate nujno upoštevati predpise svoje države, ki veljajo za uporabo izdelka.
Pred uporabo izdelka se seznanite z vsemi napotki za uporabo in varnost. Izdelek uporabljajte samo na način, ki je opisan, in za navedena področja uporabe. Navodila za uporabo dobro shranite, pri prenosu izdelka na tretjo osebo pa morate priložite vse dokumente.

2. Opis naprave (sl. 1)

Podobne slike:
Št. art. 5903109901, 5903110901, 5903109904

1. Zaščitno steklo
2. Zaščita pred iskrami
3. Brusilni koluti
4. Ležišče za orodje
5. Delovna luč LED
6. Zaščita brusilnega koluta
7. Luknja za montažo delovnega pulta
8. Glavno stikalo (vklop/izklop)

3. Obseg dostave/odstranjevanje embalaže

Poz.	Število	Opis
	1x	Dvojni brusilnik
3		Brusilni koluti (zrnatost desno: 60, levo: 36) Št. art. 5903109901; 5903109904
3		Brusilni koluti (zrnatost desno: 100, levo: 60) Št. art. 5903110901
1	2x	Zaščitno steklo
5	2x	Delovna luč LED
	4x	Baterije tip AAA
4	2x	Ležišče za orodje
	1x	Montažni material
	1x	Navodila za uporabo

4. Namenska uporaba

Dvojni brusilnik je kombinirana naprava za brušenje in poliranje kovin, umetnih mas in drugih materialov z uporabo ustreznih brusilnih kolutov.

Stroj je skladen z veljavno direktivo ES o strojih.

- Upoštevati morate proizvajalčeve predpise glede varnosti, dela in vzdrževanja ter meritve iz tehničnih podatkov.
- Upoštevati morate zadevne predpise za preprečevanje nezgod in ostala, splošno priznana varnostno-tehnična pravila.
- Stroj lahko uporabljajo, vzdržujejo ali popravljajo samo strokovnjaki, ki se na to spoznajo in so poučeni o nevarnostih. Lastnoročne spremembe na stroju izključujejo garancijo proizvajalca za poškodbe, do katerih pride kot posledica.
- Stroj se lahko uporablja samo z originalnim priborom in originalnimi orodji proizvajalca.
- Stroj se sme uporabljati samo v skladu s predvidenim namenom. Vsaka druga uporaba, ki presega to, ni v skladu z namenom. Za škodo ali telesne poškodbe vseh vrst, ki izhajajo iz tega, je odgovoren uporabnik/upravljavec in ne proizvajalec.

- Prosimo, upoštevajte, da naše naprave namensko niso konstruirane za gospodarsko, obrtno ali industrijsko uporabo. Ne prevzemamo nobene odgovornosti, če napravo uporabljate v gospodarskih, obrtnih ali industrijskih obratih ter enakih dejavnostih.

Preostala tveganja

Kljub namenski uporabi ni mogoče v celoti odpraviti določenih dejavnikov preostalih tveganj. Pogojene s konstrukcijo stroja lahko nastopijo naslednje točke:

- Stik z brusilnim kolutom na nepokritem predelu.
- Izmet delov poškodovanih brusilnih kolutov.
- Izmet obdelovancev in delov obdelovancev.
- Poškodbe sluha zaradi neuporabe potrebne zaščite za sluh.
- Poškodbe pljuč, če ne nosite primerne maske za zaščito pred prahom.
- Škoda na zdravju, ki nastopi zaradi vibracij na spodnjem in zgornjem delu roke, če napravo uporabljate dalj časa ali če je ne upravljate in vzdržujete ustrezno.
- Nevarnost zaradi toka, če ne uporabljate ustreznih električnih priključnih vodov.
- Poleg tega so lahko kljub vsem zadevnim preventivnim ukrepom prisotna preostala tveganja, ki niso očitna.
- Preostala tveganja lahko minimizirate, če skupaj upoštevate varnostne napotke in namensko uporabo ter navodila za uporabo v celoti.

5. Splošni varnostni napotki

Splošni varnostni napotki za električna orodja

⚠ OPOZORILO!

Preberite vse varnostne napotke, navodila, slike in tehnične podatke, ki so priloženi temu električnemu orodju.

Zaradi neupoštevanja sledečih navodil lahko pride do električnega udara, požara in/ali hudih telesnih poškodb.

Hranite vse varnostne napotke in navodila za prihodnjo rabo.

V varnostnih napotkih uporabljen pojem »električno orodje« se nanaša na omrežno gnana električna orodja (z električnim kablom) in na akumulatorsko gnana električna orodja (brez električnega kabla).

1. Varnost na delovnem mestu

a) **Vaše delovno mesto mora biti vedno čisto in dobro osvetljeno.** Nered ali neosvetljena delovna območja lahko vodijo do nesreč.

b) **Z električnim orodjem ne delajte v eksplozijsko ogroženem okolju, v katerem se nahajajo gorljive tekočine, plini ali prah.** Električna orodja ustvarjajo iskre, ki lahko vnamejo prah ali hlape.

c) **Otroci in druge osebe se vam ne smejo približevati, medtem ko uporabljate električno orodje.** Če vas zamotijo, lahko izgubite nadzor nad električnim orodjem.

2. Električna varnost

a) **Priključni vtič električnega orodja se mora prilegati v vtičnico. Vtiča ni dovoljeno na noben način spreminjati. Adapterskih vtičev ne uporabljajte z električnimi orodji, ki so zaščitno ozemljena.** Nespremenjeni vtiči in prilegajoče se vtičnice zmanjšajo tveganje električnega udara.

b) **Izogibajte se telesnemu stiku z ozemljenimi površinami cevi, gretij, štedilnikov in hladilnikov.** Če je vaše telo ozemljeno, obstaja večje tveganje električnega udara.

c) **Električna orodja zaščitite pred dežjem ali vlago.** Vdor vode v električno napravo poveča tveganje električnega udara.

d) **Priključnega voda ne uporabljajte za nošenje ali obešanje električnega orodja ali za vlečenje vtiča iz vtičnice. Priključnega voda ne približujte vročini, olju, ostrim robovom ali premikajočim se delom.** Poškodovani ali zamotani priključni vodi povečujejo tveganje električnega udara.

e) **Če z električnim orodjem delate na prostem, uporabljajte samo takšne podaljševalne vode, ki so primerni za zunanje območje.** Uporaba podaljševalnega voda, ki je primeren za zunanje območje, zmanjša tveganje električnega udara.

f) **Če se ni mogoče izogniti uporabi električnega orodja v vlažnem okolju, uporabite zaščitno stikalo na okvarni tok.** Uporaba zaščitnega stikala na okvarni tok zmanjša tveganje električnega udara.

3. Varnost oseb

a) **Bodite pozorni, pazite, kaj delate, in k delu z električnim orodjem pristopite z razumom. Ne uporabljajte električnega orodja, če ste utrujeni ali pod vplivom drog, alkohola ali zdravil.** Trenutek nepozornosti pri uporabi električnega orodja lahko vodi do resnih telesnih poškodb.

b) **Nosite osebno zaščitno opremo in vedno zaščitna očala.** Nošenje osebne zaščitne opreme, kot je maska za prah, nedrseči varnostni čevlji, zaščitna čelada ali zaščita za sluh, odvisno od vrste in uporabe električnega orodja, zmanjša tveganje telesnih poškodb.

c) **Preprečite nenameren zagon. Zagotovite, da je električno orodje izklopljeno, preden ga boste priklopili na tokovno napajanje in/ali priključili akumulator, ga pobrali ali nosili.** Če imate pri nošenju električnega orodja prst na stikalu ali električno orodje vklopljeno priključite na tokovno napajanje, lahko to privede do nesreč.

d) **Preden boste vklopili električno orodje, odstranite orodja za nastavitev ali vijačni ključ.** Orodje ali ključ, ki se nahaja v vrtečem se delu električnega orodja, lahko privede do telesnih poškodb.

e) **Izogibajte se nenaravni telesni drži. Pazite, da stojite varno in da vedno ohranjate ravnotežje.** Tako lahko električno orodje v nepričakovanih situacijah bolje kontrolirate.

f) **Nosite primerna oblačila. Ne nosite širokih oblačil ali nakita. Las in oblačil ne približujte premikajočim se delom.** Premikajoči se deli lahko zagrabijo ohlapna oblačila, nakit ali dolge lase.

g) **Če je mogoče namestiti naprave za odsesavanje in lovljenje prahu, jih morate priključiti in pravilno uporabiti.** Uporaba odsesavanja prahu lahko zmanjša nevarnosti, ki nastanejo zaradi prahu.

h) **Ne bodite prepričani, da se vam nič ne more zgoditi in nikar ne prezrite varnostnih pravil za električna orodja, tudi če ste po večkratni uporabi električnega orodja popolnoma samozavestni pri njegovi uporabi.** Nepazljiva uporaba lahko v delčku sekunde privede do hudih poškodb.

4. Uporaba in ravnanje z električnim orodjem

a) **Ne preobremenjujte električnega orodja. Za svoje delo uporabite temu namenjeno električno orodje.** Z ustreznim električnim orodjem lahko v podanem območju moči delate boljše in varneje.

b) **Ne uporabljajte električnega orodja, ki ima okvarjeno stikalo.** Električno orodje, ki ga ni več mogoče vklopiti ali izklopiti, je nevarno in ga je treba popraviti.

c) **Izvlecite vtič iz vtičnice in/ali odstranite snemljiv akumulator, preden boste nastavili napravo, zamenjali dodatno opremo ali shranili električno orodje.** S tem previdnostnim ukrepom preprečite nenamerni zagon električnega orodja.

d) **Nerabljena električna orodja hranite izven dosega otrok. Osebam, ki niso seznanjene z napravo ali niso prebrali teh navodil, ne pustite uporabljati električnega orodja.** Električna orodja so nevarna, če jih uporabljajo neizkušene osebe.

e) **Električna orodja in pribor negujte s skrbnostjo. Preverite, če gibljivi deli brezhibno delujejo in se ne zatikajo, če so deli zlomljeni ali tako poškodovani, da je delovanje električnega orodja omejeno. Pred uporabo električnega orodja je treba popraviti poškodovane dele.** Veliko nesreč se zgodi zaradi slabo vzdrževanih električnih orodij.

f) **Rezalna orodja morajo biti ostra in čista.** Skrbno negovana rezalna orodja z ostrimi rezalnimi robovi se manj zatikajo in jih je mogoče lažje voditi.

g) **Električno orodje, pribor, vstavitveno orodje itd. uporabljajte v skladu s temi navodili. Pri tem upoštevajte delovne pogoje in opravilo, ki ga je treba izvršiti.** Uporaba električnega orodja v namene, za katere ni predvideno, lahko vodi do nevarnih situacij.

h) **Ročaji in prijemalne površine morajo biti suhe, čiste in brez olja in masti.** Spolzki ročaji in spolzke prijemalne površine ne omogočajo varnega upravljanja in nadzor električnega orodja v nepredvidljivih situacijah.

5. Servis

a) **Vaše električno orodje sme popravljati samo kvalificirano strokovno osebje in samo z originalnimi nadomestnimi deli.** Tako je zagotovljeno, da električno orodje ostane varno.

⚠ OPOZORILO!

To električno orodje med delovanjem ustvarja elektromagnetno polje. To polje lahko v določenih okoliščinah vpliva na aktivne ali pasivne medicinske vsadke. Osebam z medicinskimi vsadki zaradi zmanjšanja nevarnosti resnih ali smrtnih poškodb priporočamo, da se pred uporabo stroja posvetujejo s svojim zdravnikom ali proizvajalcem medicinskega vsadka.

Varnostni napotki za namizne brusilne stroje

a) **Ne uporabljajte poškodovanih vstavitvenih orodij. Vstavitvena orodja, kot so brusilni koluti, pred vsako uporabo preglejte, ali so odkrušena in razpokana. Ko vstavitveno orodje pregledate in vstavite, se vi sami in osebe, ki se nahajajo v bližini, ne zadržujte v dosegu vrtečega se vstavitvenega orodja in pustite,**

da naprava 1 minuto deluje z najvišjim številom vrtljajev. Poškodovana vložna orodja se v tem času ponavadi zlomijo.

b) **Dovoljeno število vrtljajev vstavitvenega orodja mora biti najmanj tako visoko, kot je najvišje število vrtljajev, ki je navedeno na električnem orodju.** Pribor, ki se ne vrti hitreje, kot je dovoljeno, se lahko zlomi in odleti vstran.

c) **Nikoli ne brusite s stranskimi površinami brusilnega koluta.** Če brusite na stranskih površinah, se lahko brusilni kolut razpoči in razpade.

Za napravo specifični varnostni napotki za dvojni brusilnik

- Ne dotikajte se električnega kabla, če se ta med delovanjem poškoduje ali pretrga. Takoj izvlecite omrežni vtič in nato predajte napravo strokovnjaku ali pooblaščenemu servisu, da jo popravi.
- Naprave ne uporabljajte, če je vlažna in tudi ne v vlažnem okolju.
- Če delate na prostem, priklopite napravo preko zaščitnega stikala (FI) za okvarni tok z največ 30 mA sprožilnega toka. Uporabite samo takšen kabelski podaljšek, ki je dovoljen za zunanje območje.
- Ob nevarnosti takoj izvlecite omrežni vtič iz vtičnice.
- Električni kabel vedno speljite nazaj stran od naprave.
- Nevarnost požara zaradi iskrenja! Ko brusite kovine, nastajajo iskre. Zato obvezno pazite, da ne ogrozite nobenih oseb in da v bližini delovnega območja ni nobenih gorljivih materialov.

Opozorilo! Strupeni hlapi!

Obdelovanje škodljivega/strupenega prahu predstavlja nevarnost za zdravje upravljavcev ali oseb, ki se nahajajo v bližini.

- Nosite zaščitna očala, zaščito za sluh, masko za zaščito pred prahom in zaščitne rokavice.

Nevarnost opeklin!

Obdelovanec med brušenjem postane vroč. Nikoli ga ne prijemajte na obdelovanem mestu in počakajte, da se dovolj ohladi. Prav pri daljših brušenjih vedno znova prekinite z obdelovanjem in počakajte, da se obdelovanec ohladi, preden nadaljujete z brušenjem. Ne prekoračite 10 minut neprekinjenega delovanja.

- Dvojni brusilni stroj je konstruiran za suho površinsko brušenje površin materialov. Napravo je dovoljeno uporabljati samo za suho brušenje.
- Materiala, ki vsebuje azbest, ni dovoljeno obdelovati. Azbest velja kot rakotvoren. Ne uporabljajte poškodovanih brusilnih kolutov.
- Uporabljajte samo takšne brusilne plošče, katerih podatki se ujemajo s podatki na tipski ploščici stroja. Obodna hitrost mora biti enaka ali večja od navedene.
- Nosilec ščitnika (ščitnik pred iskrami) in zaščitne kolute periodično ponastavite, da izravnate obrabljenost brusilnih kolutov. Razmak naj bo čim manjši.
- Izogibajte se stiku z vrtečim se brusilnim kolutom.
- Naprave ne uporabljajte brez nadzora.
- Naprave nikoli ne uporabljajte nenamensko.
- Vedno pazite, da je naprava izklopljena, preden boste omrežni vtič vtaknili v vtičnico.
- Vedno najprej vklopite napravo in nato pomaknite obdelovanec proti brusilnemu kolutu. Po obdelavi snemite obdelovanec in nato izklopite napravo.
- Obdelovanec vedno držite trdno z obema rokama.
- Poskrbite za stabilen položaj.
- Počakajte, da se brusilni kolut/koluti po obdelavi kovin popolnoma ustavi/ustavijo.
- Pri vseh odmorih, pred vsemi deli na napravi in ob neuporabi vedno izvlecite omrežni vtič iz vtičnice.
- Z napravo ravnajte previdno in skrbno. Naprava mora biti vedno čista, suha in na njej ne sme biti olja ali mazalnih masti.
- Vedno bodite pozorni! Vedno bodite pozorni na to kaj delate in vedno ravnajte razumno. V nobenem primeru ne uporabljajte naprave, če niste osredotočeni ali se ne počutite dobro.
- Brusilne kolute hranite tako, da niso izpostavljeni mehanskim poškodbam in škodljivim vplivom iz okolja.
- Ne uporabljajte okvarjenih ali deformiranih brusilnih kolutov.
- Nastavitev zaščite pred iskrami preverjajte pogosto in jo prilagodite obrabi brusilnega koluta. Razdaljo med zaščito pred iskrami in brusilnim kolutom ohranjajte čim manjšo (ne večjo od 2 mm).
- Nastavitev ležišča za orodje preverjajte pogosto in ga prilagodite obrabi brusilnega koluta. Razdaljo med zaščito pred iskrami in brusilnim kolutom ohranjajte čim manjšo (ne večjo od 2 mm).
- Uporabljajte samo brusilne kolute, katerih luknja popolnoma ustreza gredi dvojnega brusilnika. Ne uporabljajte brusilnih kolutov s premajhno luknjo.
- Prirobnične matice ne zategnite preveč.
- Brušenja ne izvajajte s hladnim brusilnim kolutom. Pred začetkom dela pustite brusilni kolut eno minuto delovati v prostem teku.

- Brušenja ne izvajajte s stranskimi površinami brusilnega koluta. Brušenje izvajajte samo na čelni strani.
- Hladilnega sredstva ne nanašajte naravnost na brusilni kolut. Hladilno sredstvo lahko vpliva na moč vezanja brusilnega koluta in tako povzroči njegov izpad.
- Iskre so lahko nevarne. Brušenja ne izvajajte v bližini vnetljivih plinov ali tekočin.
- Pri vklopu naprave stojite ob strani brusilnega koluta.
- Brusilni kolut naravnavajte samo na čelni strani. Z brušenjem na stranskih površinah lahko postane brusilni kolut pretanek za varno uporabo.
- Pri brušenju nastaja toplota. Obdelovanec primite šele, ko se dovolj ohladi.
- Uporabljajte samo take brusilne kolute, ki so primerni za varno uporabo dvojnega brusilnika. Ne uporabljajte brusilnih kolutov, ki imajo nižjo najvišjo hitrost kroženja kot znaša podatek o številu vrtljajev naprave.

6. Tehnični podatki

	SM200L	SM200AL
Motor	230-240 V~ / 50 Hz	
Vhodna moč	S1 250 W S2 10 min 500 W	
Število vrtljajev	2980 min^{-1}	
Premer brusilnih kolut	200/200 mm	
Najmanjši premer brusilni kolut (po obrabi)	160 mm	
Premer Luknja brusilnega koluta	15,88 mm	
Širina koluta levo/ desno	20/20 mm	20/40 mm
Delovna luč	LED z 2x baterijama	
Teža	12 kg	13,5 kg
Tip baterije	R03	
Nazivna zmogljivost	2000 mAh	
Nazivna napetost	1,5 V	

Mere	Micro AAA

Pridržujemo si pravico do tehničnih sprememb!

Trajanje vklopa:
Trajanje vklopa S2 10 min (kratkočasno obratovanje) pomeni, da je lahko motor z nazivno močjo (500 W) trajno obremenjen samo za čas (10 min), naveden na podatkovni tablici. Sicer bi se nedovoljeno segrel. Med premorom se motor znova ohladi na svojo izhodiščno temperaturo.

Hrup in vibracije
Vrednosti hrupa in tresljajev so bile ugotovljene v skladu s standardom EN 62841-1.

Raven hrupa L_{pA}	79 dB
Nezanesljivost K_{pA}	3 dB
Nivo moči zvoka L_{WA}	92 dB
Negotovost K_{WA}	3 dB

Vrednosti tresljajev (nihanja dlan-roka)

Vibracije a_h	≤ 2,5 m/s^2

Nosite zaščito za sluh.
Zaradi vpliva hrupa lahko oglušite.

Hrupnost in vibracij omejite na minimum!
- Uporabljajte samo brezhibne naprave.
- Redno vzdržujte in čistite napravo.
- Svoj način dela prilagodite napravi.
- Ne preobremenite naprave.
- Po potrebi predajte napravo v pregled.
- Izklopite napravo, ko je ne uporabljate.
- Značilni ukrepi za zmanjšanje obremenitve zaradi vibracij so nošenje rokavic pri uporabi orodja ter omejitev delovnega časa. Pri tem je treba upoštevati vse faze delovnega cikla (na primer čase, ko je orodje izklopljeno, in takšne, ko je sicer vklopljeno, ampak deluje brez obremenitve).

7. Razpakiranje

- Odprite embalažo in previdno vzemite ven izdelek.
- Odstranite embalažni material ter ovojna in transportna varovala (če obstajajo).
- Preverite, ali je obseg dostave celovit.

- Preverite, ali so se izdelek in deli pribora poškodovali med transportom. V primeru reklamacij morate takoj obvestiti prevoznika. Kasnejših reklamacij ne bomo priznali.
- Po možnosti embalažo shranite do preteka garancijskega časa.
- Pred uporabo morate s pomočjo navodil za uporabo spoznati izdelek.
- Kot pribor, obrabne in nadomestne dele uporabljajte samo originalne dele. Nadomestne dele dobite pri svojem specializiranem trgovcu.
- Pri naročanju navedite našo številko artikla in tip ter leto izdelave izdelka.

⚠ OPOZORILO!
Izdelek in embalažni material nista otroški igrači! Otroci se ne smejo igrati s plastičnimi vrečkami, folijami in majhnimi deli! Obstaja nevarnost, da jih pogoltnejo in se z njimi zadušijo!

8. Montaža

Pred priključitvijo se prepričajte, da se podatki na tipski ploščici ujemajo s podatki o električnem omrežju. Pred nastavljanjem naprave vedno izvlecite omrežni vtič.
Pri vseh vzdrževalnih in montažnih delih izvlecite omrežni vtič.
- Stroj mora biti postavljen stabilno, tj. privit na delovni pult ali podobno.
- Pred zagonom je treba ustrezno namestiti pokrove in varnostne naprave.
- Brusilna koluta morata prosto teči.
- Pred priključitvijo stroja se prepričajte, da se podatki na tipski ploščici ujemajo s podatki o električnem omrežju.

Varnostni napotek! Napravo priključite šele, ko izvedete vsa montažna in nastavljalna dela ter ste prebrali in razumeli navodila za uporabo ter varnostne napotke.

8.1 Ležišče za orodje (levo in desno) (sl. 1, 2, 2.1)
SM200L
1. Ležišče za orodje (4) s ploskim okroglim vijakom (M6x10) (a) in zvezdasto matico (b) privijte na zaščito brusilnega koluta (6).
2. Razmak med brusilno ploščo (3) in ležiščem za orodje (4) morate nastaviti na največ 2 mm.

SM200AL
1. Ležišče za orodje (4) s krilnim vijakom (a) in zvezdasto matico (b) privijte na zaščito brusilnega koluta (6).
2. Razmak med brusilno ploščo (3) in ležiščem za orodje (4) morate nastaviti na največ 2 mm.

8.2 Zaščita pred iskrami z delovno lučjo LED (levo in desno) (sl. 1, 3)
1. Zaščito pred iskrami (2) z delovnima lučema LED (5) privijte s po 2 vijakoma z lečasto glavo M5x8 (c) na zaščito brusilnega koluta (6).
2. Razdalja do brusilnega koluta (3) mora biti največ 2 mm. Razdaljo med zaščito pred iskrami (2) in brusilnim kolutom (3) lahko nastavljate z odvijanjem obeh vijakov z lečasto glavo (c).
3. Vijake dobro zategnite.

8.3 Delovna luč LED (sl. 1, 4, 4.1, 4.2)
1. Osvetlitev (5) lahko vklopite s pritiskom stikala (d) na luči. S ponovnim pritiskom osvetlitev izklopite.
2. Za namestitev/zamenjavo baterij (2x AAA R03 1,5 V) odprite prostor za baterije (sl. 4.1).
3. Namestite baterije (2x na vsaki strani) (sl. 4.2).
4. V primeru zamenjave baterij morate rabljene baterije odvreči na pravilen način.
5. Pokrov prostora za baterijo namestite v obratnem vrstnem redu (sl. 4.1).

8.4 Zaščitno steklo (sl. 1, 5, 5.1)
1. Zaščitno steklo (1) montirajte s ploskim okroglim vijakom M5x55 (e) in narebričenim vijakom (f) na delovno luč LED (5).
2. Zaščito se lahko nastavlja individualno, tako da so oči uporabnika med postopkom brušenja zaščitene.

9. UPRAVLJANJE

⚠ Pozor!
Pred zagonom morate izdelek obvezno montirati v celoti!

Vklop/izklop
- Če želite napravo vklopiti, preklopite stikalo za vklop/izklop (8) v položaj »ON«.
- Če želite napravo izklopiti, preklopite stikalo za vklop/izklop (() v položaj »Off«.

Z brušenjem začnite šele, ko naprava doseže svoje najvišje število vrtljajev.

Delovna navodila
- Upoštevajte, da boste z rahlim pritiskanjem obdelovanca na brusilni kolut dobili najboljše rezultate, ker takrat naprava deluje s konstantnim številom vrtljajev. Premočno pritiskanje na obdelovanec za-

vira brusilni kolut ali pa ga ustavi, to preobremeni motor in ne pospeši delovnega postopka.
- Majhne obdelovance zaradi lastne varnosti vedno zavarujte z vpenjalno pripravo ali z ročnim primežem.

Brušenje
- Obdelovanec položite na podlago za obdelovanec (4) in ga počasi pod želenim kotom približajte brusilnemu kolutu (3), tako da se stakneta.
- Za optimalen rezultat brušenjem in enakomerno obrabo brusilnega koluta (3) je treba obdelovanec po brusilnem kolutu (3) premikati rahlo sem ter tja.
- Obdelovanec pustite vedno znova, da se ohladi.

Pozor!
Če se med delom zatakne kolut, odstranite obdelovanec in počakajte, da naprava ponovno doseže najvišje število vrtljajev.

Zamenjava brusilnega koluta
Pozor: Da bi preprečili poškodbe zaradi nenamernega zagona dvojnega brusilnika, morate pred zamenjavo brusilnega koluta vedno izklopiti napravo (položaj stikala »0«) in omrežni vtič izvleči iz vtičnice.
- Zrahljajte zaščito pred iskrami in zaščitno steklo ter ju izvlecite čim bolj, ne da bi ju odstranili.
- Ležišče za orodje zrahljajte in čim bolj izvlecite.
- Odvijte vijake zaščite brusilnega koluta (6) in snemite kolut.
- Snemite zunanjo prirobnico in brusilni kolut ter namestite nov brusilni kolut.

Napotek:
- Ne odstranite kartonskih kolutov, ki sta nameščena na straneh novega brusilnega koluta, ker skrbita za varen oprijem prirobnice na brusilni kolut.
- Preglejte, ali ima nov brusilni kolut razpoke oziroma druge vidne poškodbe in ga po potrebi odvrzite.
- Prirobnico in matice namestite nazaj.
- Matice z vijačnim ključem ne privijte preveč, ker se drugače brusilni kolut lahko zlomi.
- Zaščito brusilnega koluta (6) montirajte nazaj v obratnem vrstnem redu.
- Ležišče za orodje, zaščito pred iskrami in zaščitno steklo zopet prilagodite skladno z navodili za montažo.

10. Čiščenje in vzdrževanje

Pred vsakim čiščenjem izključite omrežni vtič.

Čiščenje
- Na zaščitnih pripravah, prezračevalnih režah in ohišju motorja ne sme biti prahu in umazanije. Zdrgnite napravo s čisto krpo ali jo izpihajte s stisnjenim zrakom pod nizkim tlakom.
- Napravo očistite neposredno po vsaki uporabi.
- Napravo redno čistite z vlažno krpo in malo mazalnega mila. Ne uporabljajte čistil ali topil, ker lahko poškodujejo plastične dele naprave. Pazite, da v notranjost naprave ne vdre voda. Vdor vode v električno napravo poveča tveganje električnega udara.

Vzdrževanje
V notranjosti naprave ni nobenih drugih delov, ki bi potrebovali vzdrževanje.

Informacije o servisu
Upoštevajte, da so pri tem izdelku sledeči deli podvrženi obrabi, ki izhaja iz uporabe, ali naravni obrabi oz. so sledeči deli potrebni kot potrošni material.
Obrabni deli*: brusilno sredstvo

* ni nujno v obsegu dostave!

Nadomestne dele in pribor dobite v našem servisnem centru. **V ta namen odčitajte QR-kodo na naslovni strani.**

11. Električni priključek

Nameščeni elektromotor je priključen, tako da je pripravljen za uporabo. Priključek ustreza zadevnim standardom VDE in DIN. Omrežni priključek in uporabljen podaljševalni vod na strani kupca morata ustrezati predpisom.

Poškodovani električni priključni vodnik
Na električnih priključnih vodih pogosto nastanejo poškodbe izolacije.
Vzroki za to so lahko:
- Otiščanci, če priključne vode speljete skozi okna ali reže vrat.
- Pregibi zaradi nepravilne pritrditve ali vodenja priključnih vodov.
- Rezi zaradi vožnje preko priključnih vodov.
- Poškodbe izolacije zaradi iztrganja iz stenske vtičnice.
- Pretrgana mesta zaradi staranja izolacije.

Takih poškodovanih električnih priključnih vodov ne smete uporabljati, ker so zaradi poškodb izolacije smrtno nevarni.

Redno preverjajte, če so električni priključni vodi poškodovani. Pri tem pazite, da priključni vod pri preverjanju ne bo visel na napajalnem omrežju.

Električni priključni vodi morajo ustrezati zadevnim določilom VDE in DIN. Uporabljajte samo priključne vode z oznako H05VV-F.
Po predpisih mora biti oznaka tipa priključnega voda natisnjena na njem.

Motor na izmenični tok
- Omrežna napetost mora znašati 230-240 V~.
- Podaljševalni vodi do dolžine 25 m morajo imeti prečni prerez 1,5 kvadratnega milimetra.

Priključevanje in popravila električne opreme lahko izvajajo samo električarji.

V primeru povpraševanja morate navesti spodnje podatke:
- Vrsta toka, ki napaja motor
- Podatki tipske ploščice stroja
- Podatki tipske ploščice motorja

Način priključitve Y
Če je treba zamenjati omrežni priključni vod, mora to izvesti proizvajalec ali njegov zastopnik, da se prepreči tveganja za varnost.

12. Skladiščenje

Napravo in njen pribor skladiščite v temnem, suhem prostoru, ki je zaščiten pred zmrzaljo in izven dosega otrok. Optimalna temperatura skladiščenja je med 5 in 30 °C. Električno orodje shranite v originalni embalaži.

13. Odlaganje med odpadke in recikliranje

Napotki za embalažo



Embalažne materiale je mogoče reciklirati. Embalažo zavrzite okolju prijazno.

Napotki glede zakona o električnih in elektronskih napravah



Stare električne in elektronske naprave ne sodijo med gospodinjske, pač pa jih morate zavreči oz. oddati na zbirno mesto ločeno!
- Stare baterije in akumulatorje, ki niso fiksno vgrajeni v staro napravo, je treba pred oddajo na zbirno mesto odstraniti brez uničenja komponent! Navodila za njihovo odstranjevanje ureja zakon o baterijah.
- Lastnik oz. uporabnik električnih in elektronskih naprav je zakonsko zavezan, da stare naprave po njihovi uporabi odda.
- Končni uporabnik nosi odgovornost za brisanje svojih osebnih podatkov na stari napravi, ki jo želi zavreči!
- Simbol prečrtanega smetnjaka pomeni, da električnih in elektronskih naprav ne smete odlagati med gospodinjske odpadke.
- Električne in elektronske naprave lahko brezplačno oddate na naslednjih mestih:
  - Javno-pravna mesta za odstranjevanje odpadkov oz. zbirna mesta (npr. komunalna podjetja).
  - Prodajna mesta električnih naprav (stacionarna in spletna), če so trgovci zavezani k prevzemanju starih naprav ali to ponujajo brezplačno.
  - Do tri stare električne naprave na vrsto naprave, z dolžino stranice največ 25 centimetrov, lahko brez predhodnega nakupa nove naprave od proizvajalca oddate pri njem ali na drugem pooblaščenem zbirnem mestu v vaši bližini.
  - Ostale proizvajalčeve in trgovčeve dodatne pogoje za prevzem najdete pri posamezni servisni službi.
- Če proizvajalec dostavi novo električno napravo v zasebno gospodinjstvo, lahko končni uporabnik na zahtevo naroči brezplačen prevzem stare električne naprave. Povežite se s servisno službo proizvajalca.
- Te izjave veljajo le za naprave, ki so nameščene in prodane v državah Evropske unije in so predmet evropske direktive 2012/19/EU. V državah izven območja Evropske unije lahko veljajo drugačna določila za odstranjevanje starih električnih in elektronskih naprav med odpadke.

Napotki glede zakona o baterijah



Stare baterije in akumulatorji ne sodijo med gospodinjske, pač pa jih morate zavreči oz. oddati na zbirno mesto ločeno!

- Za varno odstranjevanje baterij ali akumulatorjev iz električne naprave in za informacije o njihovem tipu oz. kemičnem sistemu upoštevajte nadaljnje podatke v navodilih za uporabo oz. montažo.
- Lastnik oz. uporabnik baterij in akumulatorjev je zakonsko zavezan, da stare naprave po njihovi uporabi odda. Vračilo je omejeno na oddajo običajnih količin za gospodinjstvo.
- Stare baterije lahko vsebujejo škodljive snovi ali težke kovine, ki so lahko okolju in zdravju škodljive. Ponovna uporaba starih baterij in uporaba virov iz njih prispeva k ohranjanju teh dveh vrednot.
- Simbol prečrtanega smetnjaka pomeni, da baterij in akumulatorjev ne smete odlagati med gospodinjske odpadke.
- Če so pod simbolom smetnjaka še znaki Hg, Cd ali Pb, to pomeni naslednje:
  - Hg: Akumulator vsebuje več kot 0,0005 % živega srebra
  - Cd: Akumulator vsebuje več kot 0,002 % kadmija
  - Pb: Akumulator vsebuje več kot 0,004 % svinca
- Akumulatorje in baterije lahko brezplačno oddate na naslednjih mestih:
  - Javno-pravna mesta za odstranjevanje odpadkov oz. zbirna mesta (npr. komunalna podjetja)
  - Prodajna mesta baterij in akumulatorjev
  - Prevzemna mesta za vračilo skupnega sistema za vračila za stare baterije naprav
  - Prevzemna mesta proizvajalca (če ni član skupnega sistema za vračila)
- Te izjave veljajo le za akumulatorje in baterije, ki so prodane v državah Evropske unije in so predmet evropske direktive 2006/66/ES.
- V državah izven območja Evropske unije lahko veljajo drugačna določila za odstranjevanje starih akumulatorjev in baterij med odpadke.

14. Pomoč pri motnjah

Težava	Mogoči vzroki	Ukrepi
Motor ne deluje.	Motor, kabel ali vtič so okvarjeni, varovalke so pregorele.	Stroj naj pregleda strokovnjak. Motorja nikoli ne poskušajte popraviti sami. Pozor! Preverite varovalke in jih po potrebi zamenjajte.
Motor deluje počasi in ne doseže delovnega števila vrtljajev.	Prenizka napetost, poškodovane tuljave, kondenzator je pregorel.	Napetost naj preveri distributer električne energije. Motor naj pregleda strokovnjak. Kondenzator naj zamenja strokovnjak.
Motor je prehrupen.	Poškodovane tuljave, okvarjen motor.	Motor naj pregleda strokovnjak.
Motor ne razvije polne moči.	Preobremenitev tokokrogov v omrežju (luči, drugi motorji itd.).	V istem tokokrogu ne uporabljajte drugih naprav ali motorjev.
Motor se hitro pregreje.	Preobremenitev motorja, neustrezno hlajenje motorja.	Izogibajte se preobremenitvam motorja med brušenjem in očistite prah iz motorja, da zagotovite optimalno hlajenje motorja.

Tootel olevate sümbolite selgitus

	**Hoiatus!** Eiramise korral võimalik oht elule, vigastusoht või tööriista kahjustamise oht!
	**Hoiatus -** lugege vigastusriski vähendamiseks käsitsusjuhendit!
	**Kandke kuulmekaitset.** Müra toime võib põhjustada kuulmiskadu.
	**Kandke tolmukaitsemaski.** Puidu ja muude materjalide töötlemisel võib tekkida tervistkahjustav tolm. Asbestisisaldusega materjali ei tohi töödelda!
	**Kandke kaitseprille.** Töö ajal tekkivad sädemed või seadmest väljatungivad killud, laastud ja tolmud võivad nägemiskadu põhjustada.
	**Tähelepanu!** Lülitage seade enne montaaži, puhastamist, ümberehitust, korrashoidu, ladustamist ja transportimist välja ning lahutage vooluvarustusest.
	Toode vastab kehtivatele Euroopa direktiividele.
	Toode vastab kehtivatele Serbia direktiividele.

Sisukord: **Lk:**

1. Sissejuhatus 162
2. Seadme kirjeldus (joon. 1) 162
3. Tarnekomplekt / lahtipakkimine 162
4. Sihtotstarbekohane kasutus 162
5. Üldised ohutusjuhised 163
6. Tehnilised andmed 166
7. Lahtipakkimine 166
8. Montaaž 167
9. Käsitsemine 167
10. Puhastamine ja hooldus 168
11. Elektriühendus 168
12. Ladustamine 169
13. Utiliseerimine ja taaskäitlus 169
14. Rikete kõrvaldamine 170
15. Vastavusdeklaratsioon 303

1. Sissejuhatus

Tootja:
Scheppach GmbH
Günzburger Straße 69
D-89335 Ichenhausen

Austatud klient!
Soovime Teile uue toote meeldivat ja edukat kasutamist.

Juhis:
Selle toote tootja ei vastuta kehtiva tootevastutuse seaduse järgi kahjude eest, mis tekivad tootel või toote tõttu alljärgnevatel juhtudel:

- Asjatundmatu käsitsemine
- Käsitsusjuhendi eiramine
- Remondid kolmandate isikute, volitamata spetsialistide poolt
- Mitte-originaalosade paigaldamine ja nendega väljavahetamine
- Mitte sihtotstarbekohane kasutus
- Elektrisüsteemi rivist väljalangemine elektrialaeeskirjade ning VDE nõuete 0100, DIN 57113 / VDE 0113 eiramisel

Pidage silmas:
Käitusjuhend on toote koostisosa. See sisaldab tähtsaid juhiseid, kuidas saate tootega ohutult, asjatundlikult ning ökonoomselt töötada, kuidas saate vältida ohte, hoida kokku remondikulusid, lühendada seisakuaegu ning suurendada tarviku töökindlust ja eluiga. Lisaks käesolevas käitusjuhendisesitatud ohutusnõuetele peate tingimata järgima oma riigis toote käitamise kohta kehtivaid eeskirju.
Tutvuge enne toote kasutamist kõigi käsitsus- ja ohutusjuhistega. Käitage toodet ainult kirjeldatud viisil ja mainitud kasutusvaldkondades. Säilitage käitusjuhendit hästi ja andke kõik dokumendid toote edasiandmisel kolmandatele isikutele kaasa.

2. Seadme kirjeldus (joon. 1)

Joonised sarnased:
art-nr 5903109901, 5903110901, 5903109904

1. Kaitseklaas
2. Sädemekaitse
3. Lihvkettaid
4. Tööriista-alus
5. LED-töölamp
6. Lihvketta kaitse
7. Ava tööpingile monteerimiseks
8. Pealüliti (Sisse/Välja)

3. Tarnekomplekt / lahtipakkimine

Pos	Arv	Nimetus
	1x	Topeltkäi
3		Lihvkettad (fraktsioon paremal: 60, vasakul: 36) Art-nr 5903109901; 5903109904
3		Lihvkettad (fraktsioon paremal: 100, vasakul: 60) Art-nr 5903110901
1	2x	Kaitseklaas
5	2x	LED-töölamp
	4x	Patarei tüüp AAA
4	2x	Tööriista-alus
	1x	Montaažimaterjal
	1x	Käitusjuhend

4. Sihtotstarbekohane kasutus

Topeltkäi on kombiseade metallide, plastide ja muude materjalide lihvimiseks ning poleerimiseks vastavaid lihvkettaid kasutades.

Masin vastab kehtivale EÜ masinadirektiivile.

- Tuleb pidada kinni tootja ohutus-, töö- ja hoolduseeskirjadest ning tehnilistes andmetes esitatud mõõtmetest.
- Tuleb järgida asjakohaseid õnnetuste ennetamise eeskirju ja muid üldtunnustatud ohutustehnilisi reegleid.
- Masinat tohivad kasutada, hooldada ja remontida ainult asjatundlikud isikud, kes seda tunnevad ja keda on ohtude osas instrueeritud. Tootja ei vastuta masinal omavolilistest muudatustest põhjustatud kahjude eest.
- Masinat tohib kasutada ainult tootja originaaltarvikutega ja originaaltööriistadega.
- Masinat tohib kasutada ainult vastavalt selle otstarbele. Igasugune ulatuslikum kasutus pole sihtotstarbekohane. Sellest põhjustatud kahjude või iga liiki vigastuste eest vastutab kasutaja/operaator ja mitte tootja.
- Palun pidage silmas, et meie seadmed pole konstrueeritud kommerts-, käsitööndus- või tööstuskasutuse jaoks.

Me ei võta üle pretensiooniõiguskohustust, kui seadet kasutatakse kommerts-, käsitööndus- või tööstusettevõtetes ning samaväärsetel tegevustel.

Jääkriskid

Sihtotstarbekohasest kasutusest hoolimata pole võimalik teatud riskitegureid täielikult välistada. Masina konstruktsioonist ja ülesehitusest tingitult võib esineda järgnevaid punkte:

- Lihvketta puudutamine katmata piirkonnas.
- Osade väljapaiskumine kahjustatud lihvketastest.
- Töödetailide ja töödetaili osade väljapaiskumine.
- Kuulmekahjustused nõutava kuulmekaitsme mittekasutuse korral.
- Kopsukahjustused, kui ei kanta sobivat tolmukaitsemaski.
- Tervisekahjustused, mis tulenevad käe-käsivarre võngetest, kui seadet kasutatakse pikema ajavahemiku vältel või juhitakse ja hooldatakse asjatundmatult.
- Oht voolu tõttu nõuetele mittevastavate elektriühendusjuhtmete kasutamisel.
- Peale selle võivad kõigist tarvitusele võetud abinõudest hoolimata valitseda mitteilmsed jääkriskid.
- Jääkriske saab minimeerida, kui järgitakse ohutusjuhiseid ja sihtotstarbekohast kasutust ning käsitsuskorraldust tervikuna.

5. Üldised ohutusjuhised

Üldised ohutusjuhised elektritööriistade kohta

⚠ HOIATUS!

Lugege kõiki ohutusjuhiseid, korraldusi, illustratsioone ja tehnilisi andmeid, millega see elektritööriist on varustatud.

Hooletused alljärgnevatest korraldustest kinnipidamisel võivad põhjustada elektrilööki, tulekahju ja/või raskeid vigastusi.

Hoidke kõiki ohutusjuhiseid ja korraldusi tulevikuks alal.

Ohutusjuhistes kasutatav mõiste „elektritööriist“ kehtib võrgukäitusega elektritööriistade (võrgujuhtmega) ja akukäitusega elektritööriistade (võrgujuhtmeta) kohta.

1. Ohutus töökohal

a) **Hoidke oma tööpiirkond puhas ja hästi valgustatud.** Korratud või valgustamata tööpiirkonnad võivad põhjustada õnnetusi.

b) **Ärge töötage elektritööriistaga plahvatusohtlikus ümbruskonnas, milles leidub süttimisohtlikke vedelikke, gaase või tolme.** Elektritööriistad tekitavad sädemeid, mis võivad tolmud või aurud põlema süüdata.

c) **Hoidke lapsed ja teised isikud elektritööriista kasutamise ajal eemal.** Tähelepanu kõrvalekaldumisel võite elektritööriista üle kontrolli kaotada.

2. Elektrialane ohutus

a) **Elektritööriista ühenduspistik peab pistikupessa sobima. Pistikut ei tohi ühelgi viisil muuta. Ärge kasutage adapterpistikuid koos kaitsemaandusega elektritööriistadega.** Muutmata pistikud ja sobivad pistikupesad vähendavad elektrilöögi riski.

b) **Vältige kehalist kontakti torude, küttesüsteemide, pliitide, külmkappide jms maandatud pindadega.** Kui Teie keha on maandatud, siis valitseb kõrgendatud elektrilöögi risk.

c) **Kaitske elektritööriista vihma ja märja eest.** Vee tungimine elektriseadmesse suurendab elektrilöögi riski.

d) **Ärge kasutage ühendusjuhet valel otstarbel nagu elektritööriista kandmiseks, üles riputamiseks või pistikupesast pistiku väljatõmbamiseks. Kaitske ühendusjuhet kuumuse, õli, teravate servade ning liikuvate osade eest.** Kahjustatud või sasitud ühendusjuhtmed suurendavad elektrilöögi riski.

e) **Kui töötate elektritööriistaga õues, siis kasutage üksnes välitingimustesse sobivaid pikendusjuhtmeid.** Välitingimustesse sobiva pikendusjuhtme kasutamine vähendab elektrilöögi riski.

f) **Kui elektritööriista käitamist pole võimalik niiskes ümbruskonnas vältida, siis kasutage rikkevoolu-kaitselülitit.** Rikkevoolu-kaitselüliti kasutamine vähendab elektrilöögi riski.

3. Inimeste ohutus

a) **Olge tähelepanelik, pidage oma tegevust silmas ja käige töötamisel elektritööriistaga mõistlikult ümber. Ärge kasutage elektritööriista, kui olete väsinud või uimastite, alkoholi või ravimite mõju all.** Hetkeline tähelepanematus võib põhjustada elektritööriista kasutamisel tõsiseid vigastusi.

b) **Kandke isiklikku kaitsevarustust ja alati kaitseprille.** Isikliku kaitsevarustuse nagu tolmumaski, libisemiskindlate turvajalatsite, kaitsekiivri või kuulmekaitsme kandmine, vastavalt elektritööriista liigile ning kasutusele, vähendab vigastuste riski.

c) **Vältige ettekavatsematut käikuvõtmist. Veenduge, et elektritööriist on enne voolutoite ja/või aku külgeühendamist, ülesvõtmist või kandmist välja lülitatud.** Kui hoiate elektritööriista kandmisel sõrme lülitil või ühendate sisselülitatud elektritööriista vooluvarustusega, siis võib see õnnetusi põhjustada.

d) **Eemaldage enne elektritööriista sisselülitamist seadistustööriistad ja mutrivõtmed.** Pöörleva elektritööriista sisemuses paiknev tööriist või võti võib vigastusi põhjustada.

e) **Vältige ebaharilikku kehahoiakut. Hoolitsege stabiilse seisu eest ja säilitage alati tasakaal.** Sedasi suudate elektritööriista ootamatutes olukordades paremini kontrollida.

f) **Kandke sobivat riietust. Ärge kandke avarat riietust ega ehteid. Hoidke juuksed ja riietus pöörlevatest osadest eemale.** Avar riietus, ehted või pikad juuksed võidakse liikuvate osade poolt kaasa haarata.

g) **Kui saab monteerida tolmuimu- ja -püüdeseadiseid, siis tuleb need külge ühendada ning neid õigesti kasutada.** Tolmuimusüsteemi kasutamine võib vähendada tolmust tingitud ohte.

h) **Ärge uskuge pimesi ohutusse ega eirake elektritööriista ohutusreegleid ka siis, kui olete paljukordse kasutuse tõttu elektritööriistaga tuttav.** Tähelepanematu tegutsemine võib põhjustada sekundi murdosa jooksul raskeid vigastusi.

4. Elektritööriista kasutamine ja käsitsemine

a) **Ärge koormake elektritööriista üle. Kasutage töötamisel selleks tööks ettenähtud elektritööriista.** Sobiva elektritööriistaga töötate paremini ja ohutumalt ettenähtud võimsusvahemiku piires.

b) **Ärge kasutage elektritööriista, mille lüliti on defektne.** Elektritööriist, mida ei saa enam sisse või välja lülitada, on ohtlik ning tuleb remontida.

c) **Tõmmake pistik pistikupesast välja ja/või eemaldage äravõetav aku enne seadme seadistamist, rakendustööriistade vahetamist või elektritööriista ärapanemist.** See ettevaatusmeede vähendab elektritööriista ettekavatsematu käivitumise ohtu.

d) **Ladustage mittekasutatavaid elektritööriistu lastele kättesaamatult. Ärge laske elektritööriista kasutada isikutel, kes seda ei tunne või pole käesolevaid korraldusi lugenud.** Elektritööriistad on ohtlikud, kui neid kasutavad kogenematud isikud.

e) **Hoolitsege elektritööriistade ja tarvikute eest hästi. Kontrollige, kas liikuvad osad talitlevad laitmatult ega kiilu kinni, kas esineb murdunud või kahjustatud osi nii, et elektritööriista talitlus on halvendatud. Laske kahjustatud osad enne elektritööriista kasutamist remontida.** Paljude õnnetuste põhjus peitub halvasti hooldatud elektritööriistades.

f) **Hoidke lõiketööriistad teravad ja puhtad.** Hästi hoolitsetud teravate lõikeservadega lõiketööriistad kiiluvad vähem kinni ja neid on lihtsam juhtida.

g) **Kasutage elektritööriista, tarvikuid, rakendustööriista jms vastavalt käesolevatele korraldustele. Arvestage seejuures töötingimustega ja teostatava tegevuse iseloomuga.** Elektritööriistade kasutamine muudeks kui ettenähtud rakendusteks võib põhjustada ohtlikke olukordi.

h) **Hoidke käepidemed ja hoidepinnad kuivad, puhtad ja õli- ning määrdevabad.** Libedad käepidemed ja hoidepinnad ei võimalda elektritööriista ettenägematutes olukordades kindlalt käsitseda ning kontrollida.

5. Teenindus

a) **Laske elektritööriista remontida ainult kvalifitseeritud erialapersonalil ja ainult originaalvaruosadega.** Sellega tagatakse elektritööriista ohutuse säilimine.

⚠ HOIATUS!

See elektritööriist tekitab käitamise ajal elektromagnetilise välja. Kõnealune väli võib teatud tingimustel aktiivsete või passiivsete meditsiiniliste implantaatide talitlust halvendada. Vähendamaks tõsiste või surmavate vigastuste ohtu, soovitame me meditsiiniliste implantaatidega isikutel arsti ja meditsiinilise implantaadi tootjaga konsulteerida enne, kui masinat käsitsetakse.

Laudlihvmasinate ohutusjuhised

a) **Ärge kasutage kahjustunud rakendustööriistu. Kontrollige rakendustööriistu nagu lihvkettaid iga kord enne kasutamist eraldunud kildude ja pragude suhtes. Kui olete rakendustööriista üle kontrollinud ja paigaldanud, siis hoidke ennast ja läheduses viibivad inimesed väljaspool pöörleva rakendustööriista tasandit ning laske seadmel 1 minut suurimatel pööretel töötada.** Kahjustatud rakendustööriistad murduvad enamasti selle testimisaja jooksul.

b) **Rakendustööriistale lubatud pöörded peavad olema vähemalt nii kõrged nagu elektritööriistal esitatud suurim pöördearv.** Tarvik, mis pöörleb lubatust kiiremini, võib puruneda ja tükid eemale paiskuda.
c) **Ärge lihvige kunagi lihvketta külgpindadega.** Külgpindadega lihvimisel võib lihvketas puruneda ja tükid laiali paiskuda.

Seadmespetsiifilised ohutusjuhised topeltkäiadele

- Ärge puudutage võrgukaablit, kui see saab käituse ajal kahjustada või lõigatakse läbi. Tõmmake kohe võrgupistik välja ja laske seade seejärel eranditult spetsialistil või pädevas teeninduspunktis remontida.
- Ärge käitage seadet, kui see on niiske, samuti mitte niiskes ümbruses.
- Kui töötate õues, siis ühendage seade külge maksimaalselt 30 mA vallandusvooluga rikkevoolu-kaitselüliti (FI) kaudu. Kasutage ainult väliskeskkonna jaoks heaks kiidetud pikenduskaablit.
- Tõmmake võrgupistik ohu korral kohe pistikupesast välja.
- Juhtige võrgukaabel alati tahapoole seadmest eemale.
- Tulekahju oht sädemelennu tõttu! Metallide lihvimisel tekivad lendavad sädemed. Pöörake seetõttu tingimata tähelepanu sellele, et ei ohustata inimesi ja tööpiirkonna läheduses ei asu põlemisvõimelisi materjale.

Hoiatus! Mürgised aurud!
Kokkupuude kahjulike / mürgiste tolmudega kujutab ohtu operaatoritele või läheduses viibivatele isikutele.
- Kandke kaitseprille, kuulmekaitset, tolmukaitsemaski ja kaitsekindaid.

Põletusoht!
Töödetail läheb lihvimisel kuumaks. Ärge haarake sellest kunagi töödeldavast kohast kinni ja laske sellel piisavalt maha jahtuda. Katkestage just pikemate lihvimistööde korral aeg-ajalt töötlemine ja laske töödetailil enne lihvimise jätkamist maha jahtuda. Ei tohiks ületada 10-minutilist kestevrežiimi.
- Topeltlihvmasin on ette nähtud metallide pealispindade kuivaks pindlihvimiseks. Seadet tohib kasutada ainult kuivlihvimiseks.
- Asbestisisaldusega materjali ei tohi töödelda. Asbest kehtib vähki tekitavana. Ärge kasutage kahjustunud lihvkettaid.
- Kasutage ainult lihvkettaid, mille andmed ühtivad masina tüübisildi omadega. Joonkiirus peaks olema suurem või võrdne esitatud arvuga.
- Seadke kaitsehoidikut (sädemesuunaja) ja kaitsekettaid perioodiliselt peale nii, et kompenseeritakse lihvketaste kulumist. Hoidke vahekaugus nii väike kui võimalik.
- Vältige kokkupuudet töötava lihvkettaga.
- Ärge käitage jätke järelevalveta.
- Ärge kasutage seadet kunagi väärotstarbeliselt.
- Pöörake alati tähelepanu sellele, et seade on välja lülitatud, enne kui võrgupistiku pistikupessa pistate.
- Lülitage alati esmalt seade sisse ja juhtige siis töödetail vastu lihvketast. Tõstke töödetail pärast töötlemist eemale ja lülitage siis seade välja.
- Hoidke töödetaili alati tugevasti mõlema käega kinni.
- Hoolitsege turvalise seisu eest.
- Laske lihvkettal / lihvketastel pärast metallide töötlemist täielikult seiskuda.
- Tõmmake enne tööpause, enne kõiki töid seadme kallal ja mittekasutuse korral alati võrgupistik pistikupesast välja.
- Käige seadmega ettevaatlikult ja hoolikalt ümber. Seade peab olema alati puhas, kuiv ja õli- ning määrdeainevaba.
- Olge alati tähelepanelik! Pidage oma tegevust alati silmas ja toimige alati mõistlikult. Ärge kasutage mitte mingil juhul seadet, kui olete hajevil või tunnete ennast halvasti.
- Lihvkettaid tuleb ladustada nii, et need pole allutatud mehaanilistele kahjustustele ega keskkonnamõjudele.
- Ärge kasutage defektseid või deformeerunud lihvkettaid.
- Kontrollige sageli sädemekaitsme seadistust ja seadke lihvketta ärakulumise korral vastavalt peale. Hoidke sädemekaitsme ja lihvketta vahekaugus võimalikult väike (mitte suurem kui 2 mm).
- Kontrollige sageli tööriista-aluse seadistust ja seadke lihvketta ärakulumise korral vastavalt peale. Hoidke sädemekaitsme ja lihvketta vahekaugus võimalikult väike (mitte suurem kui 2 mm).
- Kasutage ainult lihvkettaid, mille ava sobib täpselt topeltkäia võllile. Ärge kasutage liiga väikese avaga lihvkettaid.
- Ärge keerake ketaste mutreid üle.
- Ärge lihvige külma lihvkettaga. Laske lihvkettal enne töö algust üks minut tühikäigul töötada.
- Ärge lihvige lihvketta külgpindadega. Lihvige ainult laupkülje vastas.

- Ärge kandke jahutusvedelikku vahetult lihvkettale. Jahutusvedelik võib lihvketta sidumisvõimet halvendada ja nii selle rivist väljalangemist põhjustada.
- Sädemed võivad olla ohtlikud. Ärge lihvige süttimisvõimeliste gaaside või vedelike läheduses.
- Seiske seadme sisselülitamisel lihvketta küljel.
- Rihtige lihvketast ainult laupküljelt. Külgpindade vastas lihvimise tõttu või lihvketas turvaliseks kasutamiseks liiga õhukeseks muutuda.
- Lihvimine tekitab kuumust. Haarake töödetailist kinni alles siis, kui see on piisavalt maha jahtunud.
- Kasutage ainult selliseid lihvkettaid, mis on topeltkäial turvaliseks kasutamiseks ette nähtud. Ärge kasutage lihvketast, mille esitatud suurim joonkiirus on väiksem kui seadme pöördearvu andmed.

6. Tehnilised andmed

	SM200L	SM200AL
Mootor	230-240 V~ / 50 Hz	
Tarbevõimsus	S1 250 W S2 10 min 500 W	
Pöördearv	2980 min^{-1}	
Lihvketta läbimõõt	200 / 200 mm	
Lihvketta miinimumläbimõõt (pärast ärakulumist)	160 mm	
Läbimõõt Lihvketta ava	15,88 mm	
Ketta laius vasakul/paremal	20 / 20 mm	20 / 40 mm
Töölamp	LED 2x patareiga	
Kaal	12 kg	13,5 kg
Aku tüüp	R03	
Nimimahutavus	2000 mAh	
Nimipinge	1,5 V	
Koostesuurus	Micro AAA	

Õigus tehnilisteks muudatusteks reserveeritud!

Sisselülituskestus:
Sisselülituskestus S2 10 min (lühiajarežiim) tähendab, et mootorit tohib nimivõimsusega (500W) püsivalt koormata ainult andmesildil esitatud aja (10 min) vältel. Vastasel juhul soojeneks see lubamatult. Pausi ajal jahtub mootor jälle lähtetemperatuurile maha.

Müra ja vibratsioon
Müra- ja vibratsiooniväärtused määrati vastavalt EN 62841-1.

Helirõhutase L_{pA}	79 dB
Määramatus K_{pA}	3 dB
Helivõimsustase L_{WA}	92 dB
Määramatus K_{WA}	3 dB

Vibratsiooni tunnusväärtused (käsivarre õõtsumine)

Vibratsioon a_h	≤ 2,5 m/s^2

Kandke kuulmekaitset.
Müra toime võib põhjustada kuulmiskadu.

Piirake müra teke ja vibratsioon miinimumile!
- Kasutage ainult laitmatuid seadmeid.
- Hooldage ja puhastage seadet regulaarselt.
- Kohandage oma töötamisviis seadmele.
- Ärge koormake seadet üle.
- Laske seade vajaduse korral üle kontrollida.
- Lülitage seade välja, kui seda ei kasutata.
- Vibratsioonikoormuse vähendamise näitlikeks meetmeteks on kinnaste kandmine tööriista kasutamisel ja tööaja piiramine. Seejuures tuleb arvesse võtta käitustsükli kõiki osi (näiteks aegu, mil elektritööriist on välja lülitatud, ning neid aegu, mil elektritööriist on küll sisse lülitatud, kuid töötab koormuseta).

7. Lahtipakkimine

- Avage pakend ja võtke toode ettevaatlikult välja.
- Eemaldage pakendusmaterjal ja pakendus- ning transpordikindlustused (kui olemas).
- Kontrollige üle, kas tarnekomplekt on terviklik.
- Kontrollige toodet ja tarvikuosi transpordikahjustuste suhtes. Puuduste korral tuleb kohe kohaletoojat teavitada. Hilisemaid pretensioone ei tunnustata.

- Hoidke pakendit võimaluse korral kuni garantiiaja möödumiseni alal.
- Tutvuge enne kasutamist käsitsusjuhendi alusel tootega.
- Kasutage tarvikute ja kulu- ning varuosade puhul ainult originaalosi. Varuosi saate esindusest.
- Edastage tellimuste korral meie artiklinumbrid ja toote tüüp ning ehitusaasta.

⚠ HOIATUS!
Toode ja pakendusmaterjal pole laste mänguasjad! Lapsed ei tohi kilekottide, kilede ja väikeosadega mängida! Valitseb allaneelamis- ja lämbumisoht!

8. Montaaž

Veenduge enne külgeühendamist, et tüübisildil esitatud andmed ühtivad elektrivõrgu andmetega.
Tõmmake enne seadmel seadete teostamist võrgupistik välja.
Tõmmake enne kõiki hooldus- ja montaažitöid võrgupistik välja.
- Masin tuleb seisustabiilselt üles panna, st kruvige tööpingile vms kinni.
- Enne käikuvõtmist peavad olema kõik katted ja ohutusseadised nõuetekohaselt monteeritud.
- Lihvkettad peavad saama vabalt liikuda.
- Veenduge enne masina külgeühendamist, et tüübisildil esitatud andmed ühtivad elektrivõrgu andmetega.

Ohutusjuhis! Ühendage seade külge alles siis, kui kõik montaaži- ja häälestustööd on teostatud ning käsitsusjuhend ja ohutusjuhised on läbi loetud ning neist aru saadud.

8.1 Tööriista-alus (vasakul ja paremal) (joon. 1, 2, 2.1)

SM200L

1. Kruvige tööriista-alus (4) lapikpeakruvi (M6x10) (a) ja tähtkäepidemutriga (b) lihvketta kaitsme (6) külge.
2. Lihvketta (3) ja tööriista-aluse (4) vahekaugus tuleb seadistada max 2 mm peale.

SM200AL

1. Kruvige tööriista-alus (4) tiibpoldi (a) ja seibiga (b) lihvketta kaitsme (6) külge.
2. Lihvketta (3) ja tööriista-aluse (4) vahekaugus tuleb seadistada max 2 mm peale.

8.2 LED-töölambiga sädemekaitse (vasakul ja paremal) (joon. 1, 3)

1. Kruvige LED-töölampidega (5) sädemekaitse (2) vastavalt 2 läätspeakruviga M5x8 (c) lihvketta kaitsme (6) külge.
2. Kaugus peaks olema lihvkettast (3) maksimaalselt 2mm. Sädemekaitsme (2) ja lihvketta (3) vahekaugust saab mõlema läätspeakruvi (c) vabastamisega seadistada.
3. Pingutage kruvid korralikult kinni.

8.3 LED-töölamp (joon. 1, 4, 4.1, 4.2)

1. Valgustuse (5) saab lambil asuva lüliti (d) vajutamisega sisse lülitada. Uuesti vajutamisel lülitatakse valgustus jälle välja.
2. Avage patareide (2x AAA R03 1,5 V) sissepanemiseks/vahetamiseks patareilaegas (joon. 4.1).
3. Pange patareid (2x külje kohta) sisse (joon. 4.2).
4. Patareide vahetuse korral utiliseerige tarvitatud patareid asjatundlikult.
5. Pange patareilaeka kaas vastupidises järjekorras taas sisse (joon. 4.1).

8.4 Kaitseklaasid (joon. 1, 5, 5.1)

1. Monteerige kaitseklaas (1) lapikpeakruviga M5x55 (e) ja rihvelpoldiga (f) LED-töölambi (5) külge.
2. Kaitset saab individuaalselt seadistada nii, et kasutaja silmad on lihvimisprotseduuri ajal kaitstud.

9. Käsitsemine

⚠ Tähelepanu!
Monteerige toode enne käikuvõtmist tingimata terviklikult!

Sisse-/väljalülitamine

- Sisselülitamiseks seadke sisse-/väljalüliti (8) positsiooni ON.
- Väljalülitamiseks seadke sisse-/väljalüliti (8) positsiooni Off.

Alustage lihvimist alles siis, kui seade on saavutanud oma maksimaalsed pöörded.

Tööjuhised

- Pidage silmas, et parimad tulemused saavutatakse töödetaili kerge survega vastu lihvketast, sest siis töötatakse konstantse pöördearvuga. Liiga tugev surve töödetailile pidurdab lihvketast või see seiskub, see koormab mootori üle ega too kaasa tööprotseduuri kiirenemist.

- Kinnitage väikesed töödetailid isikliku ohutuse tagamiseks alati kruustangidesse või pitskruvisse.

Lihvimine
- Pange töödetail töödetaili alusele (4) ja juhtige aeglaselt soovitud nurga alla lihvketta (3) juurde, kuni see seda puudutab.
- Optimaalse lihvimistulemuse saavutamiseks ja lihvketta (3) ühtlaseks ärakulutamiseks tuleks töödetaili lihvketta (3) vastas kergelt edasi-tagasi liigutada.
- Laske töödetailil alati aeg-ajalt maha jahtuda.

Tähelepanu!
Kui ketas peaks töötamisel kord blokeeruma, siis palun eemaldage töödetail ja oodake, kuni seade on saavutatud taas oma maksimaalsed pöörded.

Lihvketta vahetamine
Tähelepanu: Vältimaks topeltkäia kogemata käivitamist, tuleb enne lihvketta vahetamist seade alati välja lülitada (lüliti asend „0“) ja võrgupistik pistikupesast välja tõmmata.
- Lõdvendage sädemekaitset ja kaitseklaasi ning tõmmake võimalikult kaugele välja, kuid ärge demonteerige.
- Lõdvendage tööriista-alust ja tõmmake võimalikult kaugele välja.
- Vabastage lihvketta kaitsme (6) kruvid ja võtke see maha.
- Võtke välimine äärik ja vana lihvketas maha, pange uus lihvketas peale.

Juhis:
- Ärge eemaldage uue lihvketta külgedele paigaldatud kartongseibe, sest need toetavad äärikute kindlat haardumist lihvkettaga.
- Uurige uut lihvketast pragude ja teiste nähtavate kahjustuste suhtes ning utiliseerige vajaduse korral.
- Pange äärik ja mutrid taas peale.
- Ärge pingutage mutrit mutrivõtmega liiga tugevasti kinni, sest vastasel juhul võib lihvketas murduda.
- Monteerige lihvketta kaitse (6) vastupidises järjekorras tagasi.
- Häälestage tööriista-alus, sädemekaitse ja kaitseklaas vastavalt montaažijuhendile.

10. Puhastamine ja hooldus

Tõmmake enne kõiki puhastustöid võrgupistik välja.

Puhastamine
- Hoidke kaitseseadised, õhupilud ja mootori korpus tolmu- ning mustusevabad. Hõõruge seade puhta lapiga üle või puhuge madala rõhuga suruõhuga puhtaks.
- Puhastage seadet vahetult pärast igakordset kasutamist.
- Puhastage seadet regulaarselt niiske lapi ja vähese määrdeseebiga. Ärge kasutage puhastusvahendeid või lahusteid; need võivad seadme plastosi rikkuda. Pöörake tähelepanu sellele, et vesi ei pääseks seadme sisemusse. Vee tungimine elektriseadmesse suurendab elektrilöögi riski.

Hooldus
Seadme sisemuses ei leidu edasisi hooldatavaid osi.

Teenindus-informatsioon
Tuleb silmas pidada, et selle toote puhul vajatakse kasutusalasele või loomulikule kulumisele alluvaid või kulumaterjalidena järgnevaid osi.
Kuluosad*: Lihvimisvahendid

* ei sisaldu tingimata tarnekomplektis!

Varuosi ja tarvikuid saate meie teeninduskeskusest. Skannige selleks tiitellehel olev QR-kood.

11. Elektriühendus

Installeeritud elektrimootor on käitusvalmis kujul külge ühendatud. Ühendus vastab asjaomastele VDE ja DIN nõuetele. Kliendipoolne võrguühendus ja kasutatav pikendusjuhe peavad vastama nendele eeskirjadele.

Kahjustatud elektriühendusjuhe
Elektriühendusjuhtmetel tekivad sageli isolatsioonikahjustused.
Nende põhjusteks võivad olla:
- Survekohad, kui ühendusjuhtmed veetakse läbi akende või uksevahede.
- Murdekohad ühendusjuhtme asjatundmatu kinnitamise või vedamise tõttu.
- Sisselõikekohad ühendusjuhtmest ülesõitmise tõttu.

- Isolatsioonikahjustused seinapistikupesast väljarebimise tõttu.
- Praod isolatsiooni vananemise tõttu.

Selliselt kahjustunud elektriühendusjuhtmeid ei tohi kasutada ja need on isolatsioonikahjustuste tõttu eluohtlikud.
Kontrollige elektriühendusjuhtmeid regulaarselt kahjustuste suhtes. Pöörake tähelepanu sellele, et ülekontrollimisel pole ühendusjuhe vooluvõrku ühendatud.

Elektriühendusjuhtmed vastavad asjaomastele VDE ja DIN nõuetele. Kasutage ainult tähisega H05VV-F ühendusjuhtmeid.
Ühenduskaablile trükitud tüübitähis on eeskirjaga kohustuslik.

Vahelduvvoolumootor
- Võrgupinge peab olema 230-240 V~.
- Kuni 25 m pikkused pikendusjuhtmed peavad olema ristlõikega 1,5 ruutmillimeetrit.

Elektrialase varustuse ühendamist ja remonti tohib teostada ainult elektrispetsialist.

Küsimuste korra esitage palun järgnevad andmed:
- Mootori vooluliik
- Masina tüübisildi andmed
- Mootori tüübisildi andmed

Ühendusliik Y
Kui osutub vajalikuks võrguühendusjuhe asendada, siis peab seda teostama tootja või tema esindaja, et vältida ohutusega seonduvaid ohte.

12. Ladustamine

Ladustage seadet ja tarvikuid pimedas, kuivas, külmumiskindlas ning lastele kättesaamatus kohas. Optimaalne ladustamistemperatuur on vahemikus 5 kuni 30 °C. Säilitage elektritööriista originaalpakendis.

13. Utiliseerimine ja taaskäitlus

Juhised pakendi kohta



Pakendusmaterjalid on taaskäideldavad. Palun utiliseerige pakendid keskkonnasõbralikult.

Juhised elektri- ja elektroonikaseadmete seaduse (ElektroG) kohta



Elektri- ja elektroonikaseadmed ei kuulu olmeprügisse, vaid tuleb suunata eraldi kogumisse või utiliseerimisse!
- Vanad patareid või akud, mis pole püsivalt vanaseadmesse paigaldatud, tuleb enne äraandmist purustamata välja võtta! Nende utiliseerimist reguleeritakse patareiseadusega.
- Elektri- ja elektroonikaseadmete omanikud või kasutajad on seadusega kohustatud need kasutuse lõpus tagastama.
- Lõppkasutaja kannab omavastutust utiliseeritava vanaseadmel isikupõhiste andmete kustutamise eest!
- Läbikriipsutatud prügikonteineri sümbol tähendab, et vanu elektri- ja elektroonikaseadmeid ei tohi utiliseerida olmeprügi kaudu.
- Vanad elektri- ja elektroonikaseadmed saab järgnevates kohtades tasuta ära anda:
  - Avalik-õiguslikud utiliseerimis- või kogumispunktid (nt kommunaalsed toormejaamad).
  - Elektriseadmete müügipunktid (statsionaarsed ja online), kui edasimüüjad on tagasivõtmiseks kohustatud või pakuvad seda vabatahtlikult.
  - Kuni kolm vana elektriseadet seadmeliigi kohta maksimaalselt 25-sentimeetrise servapikkusega saate ilma tootjalt uut seadet soetamata talle tasuta ära anda või enda läheduses teise volitatud kogumispunkti suunata.
  - Tootja ja levitaja edasised täiendavad tagasivõtmistingimused saate teada vastavast klienditeenindusest.
- Tootja poolt eramajapidamisse uue elektriseadme kohaletarnimise korral võib see anda lõppkasutaja järelepärimisel korralduse vana elektriseade tasuta ära viia. Võtke selleks ühendust tootja klienditeenindusega.
- Need ütlused kehtivad ainult seadmete kohta, mis installeeritakse ja müüakse Euroopa Liidu liikmesriikides ning alluvad Euroopa direktiivile 2012/19/EL. Riikides väljaspool Euroopa Liitu võivad kehtida vanade elektri- ja elektroonikaseadmete utiliseerimise kohta kõrvalekalduvad nõuded.

Juhised patareiseaduse (BattG) kohta



Vanad patareid ja akud ei kuulu olmeprügisse, vaid tuleb suunata eraldi kogumisse või utiliseerimisse!

- Järgige patareide või akude turvaliseks väljavõtmiseks elektriseadmest ja informatsiooni saamiseks nende tüübi või keemilise süsteemi kohta edasisi andmeid käsitsus- või montaažijuhendis.
- Patareide ja akude omanikud või kasutajad on seadusega kohustatud need kasutuse lõpus tagastama. Tagastamine piirdub majapidamisele omaste levinud koguste äraandmisega.
- Vanad patareid võivad sisaldada saasteaineid või raskemetalle, mis võivad keskkonda ja tervist kahjustada. Vanade patareide käitlemine ja neis sisalduvate ressursside kasutamine panustab mõlema tähtsa vara kaitsesse.
- Läbikriipsutatud prügikonteineri sümbol tähendab, et vanu patareisid ja akusid ei tohi utiliseerida olmeprügi kaudu.
- Kui lisaks asuvad prügikonteineri sümboli all märgid Hg, Cd või Pb, siis tähistab see järgnevat:
  - Hg: patarei sisaldab rohkem kui 0,0005 % elavhõbedat
  - Cd: patarei sisaldab rohkem kui 0,002 % kaadmiumi
  - Pb: patarei sisaldab rohkem kui 0,004 % pliid
- Akud ja patareid saab järgnevates kohtades tasuta ära anda:
  - Avalik-õiguslikud utiliseerimis- või kogumispunktid (nt kommunaalsed toormejaamad)
  - Patareide ja akude müügipunktid
  - Ühise tagastussüsteemi vanade seadmepatareide tagastuspunktid
  - Tootja tagastuspunkt (kui pole ühise tagastussüsteemi liige)
- Need ütlused kehtivad ainult akude ja patareide kohta, mis müüakse Euroopa Liidu liikmesriikides ja alluvad Euroopa direktiivile 2006/66/EÜ.
- Riikides väljaspool Euroopa Liitu võivad kehtida akude ja patareide utiliseerimise kohta kõrvalekalduvad nõuded.

14. Rikete kõrvaldamine

Probleem	Võimalikud põhjused	Abinõud
Mootor ei tööta.	Mootor, kaabel või pistik defektne, kaitsmed läbi põlenud.	Laske masin spetsialistil üle kontrollida. Ärge remontige mootorit kunagi ise. Tähelepanu! Kontrollige kaitsmed üle ja asendage need vajaduse korral.
Mootor töötab aeglaselt ega saavuta käituspöördeid.	Pinge liiga madal, mähised kahjustatud, kondensaator läbi põlenud.	Laske energiavarustusettevõttel pinget kontrollida. Laske mootor spetsialistil üle kontrollida. Laske kondensaator spetsialistil asendada.
Mootor teeb liiga palju müra.	Mähised kahjustatud, mootor defektne.	Laske mootor spetsialistil üle kontrollida.
Mootor ei saavuta täit võimsust.	Vooluahelad võrgus üle koormatud (lambid, teised mootorid jms).	Ärge kasutage samas vooluahelas teisi seadmeid või mootoreid.
Mootor kuumeneb kergesti üle.	Mootori ülekoormamine, mootori ebapiisav jahutus.	Vältige lõikamise ajal mootori ülekoormamist ja eemaldage mootorilt tolm, et tagada mootori optimaalne jahutus.

Ant gaminio esančių simbolių aiškinimas

	**Įspėjimas!** nesilaikant nurodymų, kyla pavojus gyvybei, pavojus susižaloti arba apgadinti įrankį!
	**Įspėjimas –** kad sumažėtų rizika susižaloti, perskaitykite naudojimo instrukciją!
	**Naudokite klausos apsaugą.** Dėl triukšmo galima prarasti klausą.
	**Užsidėkite apsauginę kaukę nuo dulkių.** Apdirbant medieną ir kitas medžiagas, gali susidaryti sveikatai kenksmingų dulkių. Draudžiama apdirbti medžiagas, kurių sudėtyje yra asbesto!
	**Užsidėkite apsauginius akinius.** Dėl dirbant susidarančių kibirkščių arba iš įrenginio pasišalinančių atplaišų, pjuvenų arba dulkių, galima netekti regėjimo.
	**Dėmesio!** Prieš montuodami, valydami, permontuodami, atlikdami einamąją priežiūrą, laikydami ir transportuodami, išjunkite įrenginį ir atjunkite jį nuo elektros srovės tinklo.
	Gaminys atitinka galiojančias Europos direktyvas.
	Gaminys atitinka galiojančias Serbijos gaires.

Turinys: **Puslapis:**

1. Įvadas ... 173
2. Įrenginio aprašymas (1 pav.) ... 173
3. Komplektacija / išpakavimas ... 173
4. Naudojimas pagal paskirtį ... 173
5. Bendrieji saugos nurodymai ... 174
6. Techniniai duomenys ... 177
7. Išpakavimas ... 178
8. Montavimas ... 178
9. Valdymas ... 178
10. Valymas ir techninė priežiūra ... 179
11. Elektros prijungimas ... 179
12. Laikymas ... 180
13. Utilizavimas ir pakartotinis atgavimas ... 180
14. Sutrikimų šalinimas ... 181
15. Atitikties deklaracija ... 303

1. Įvadas

Gamintojas:
Scheppach GmbH
Günzburger Straße 69
D-89335 Ichenhausen

Gerbiamas kliente,
Mes linkime Jums daug džiaugsmo ir didelės sėkmės dirbant su nauju gaminiu.

Nuoroda:
pagal galiojantį Atsakomybės už gaminį įstatymą šio gaminio gamintojas neatsako už žalą, kuri atsiranda šiame gaminyje arba dėl jo:

- netinkamai naudojant,
- nesilaikant naudojimo instrukcijos,
- remontuojant tretiesiems asmenims, neįgaliotiems specialistams,
- montuojant ir keičiant neoriginalias atsargines dalis,
- naudojant ne pagal paskirtį,
- Sugedus elektros įrangai, nesilaikant elektrai keliamai reikalavimų ir VDE nuostatų 0100, DIN 57113 / VDE 0113

Atkreipkite dėmesį:
Eksploatavimo instrukcija yra šio gaminio dalis. Joje pateikiamos svarbios nuorodos, kaip su gaminiu dirbti saugiai, tinkamai ir ekonomiškai bei kaip išvengti pavojų, sutaupyti remonto išlaidų, sutrumpinti gaminio prastovos laikus bei padidinti patikimumą ir pailginti eksploatavimo trukmę. Be šioje eksploatavimo instrukcijoje pateiktų saugos nuostatų, būtinai privalote laikytis gaminio eksploatavimui galiojančių taisyklių.
Prieš naudodami gaminį, susipažinkite su visomis gaminio naudojimo ir saugos nuorodomis. Eksploatuokite gaminį tik, kaip aprašyta, ir nurodytoms naudojimo sritims. Laikykite eksploatavimo instrukciją saugioje vietoje ir, perduodami gaminį tretiesiems asmenims, kartu perduokite ir visą dokumentaciją.

2. Įrenginio aprašymas (1 pav.)

Panašūs paveikslėliai:
gam. Nr. 5903109901, 5903110901, 5903109904

1. Apsauginis stiklas
2. Apsauga nuo kibirkščių
3. Šlifavimo diskai
4. Įrankio atrama
5. Šviesos diodų darbinė lempa
6. Šlifavimo disko apsauga
7. Kiaurymė darbastaliui montuoti
8. Pagrindinis jungiklis (įj./išj.)

3. Komplektacija / išpakavimas

Poz.	Kiekis	Pavadinimas
	1x	Dvigubas šlifuoklis
3		Šlifavimo diskai (grūdėtumas dešinėje: 60, kairėje: 36) gam. Nr. 5903109901; 5903109904
3		Šlifavimo diskai (grūdėtumas dešinėje: 100, kairėje: 60) gam. Nr. 5903110901
1	2x	Apsauginis stiklas
5	2x	Šviesos diodų darbinė lempa
	4x	AAA tipo baterijos
4	2x	Įrankio atrama
	1x	Montavimo medžiaga
	1x	Eksploatavimo instrukcija

4. Naudojimas pagal paskirtį

Dvigubas šlifuoklis – tai kombinuotasis prietaisas, skirtas metalams, plastikams ir kitoms medžiagoms šlifuoti bei poliruoti, naudojant atitinkamus šlifavimo diskus.

Mašina atitinka galiojančią EB Mašinų direktyvą.

- Laikykitės gamintojo saugos darbo ir techninės priežiūros reikalavimų bei techniniuose duomenyse nurodytų matmenų.
- Būtinai laikykitės galiojančių nelaimingų atsitikimų prevencijos taisyklių ir kitų, visuotinai pripažintų saugumo technikos taisyklių.
- Mašiną leidžiama techniškai prižiūrėti arba remontuoti tik kvalifikuotiems asmenims, kurie yra su tuo susipažinę ir informuoti apie pavojus. Atlikus savavališkas mašinos modifikacijas, už su tuo susijusią žalą gamintojas neatsako.
- Mašiną leidžiama naudoti tik su originaliais gamintojo priedais ir įrankiais.
- Mašiną leidžiama naudoti tik pagal paskirtį. Bet koks kitoks naudojimas laikomas ne pagal paskirtį. Už su tuo susijusią žalą arba patirtus bet kokius sužalojimus atsako naudotojas / operatorius, o ne gamintojas.

- Atkreipkite dėmesį į tai, kad mūsų įrenginiai nėra skirti naudoti komerciniams, amatiniams arba pramoniniams tikslams. Mes neteikiame garantijos, kai aparatas naudojamas komercinėse, amatininkų arba pramoninėse įmonėse arba panašiems darbams.

Liekamosios rizikos

Nors ir naudojant pagal paskirtį, galimi tam tikri liekamosios rizikos veiksniai. Dėl mašinos konstrukcijos ir struktūros galimi tolesni punktai:

- Šlifavimo disko palietimas neuždengtoje srityje.
- Dalių išsviedimas iš pažeistų šlifavimo diskų.
- Ruošinių ir ruošinių dalių išsviedimas.
- klausos sutrikdymas nenaudojant reikalingos klausos apsaugos;
- Plaučių pažeidimas, jei nebus naudojama tinkama apsauginė kaukė nuo dulkių.
- Sveikatos sutrikdymas dėl rankas veikiančios vibracijos, jei prietaisas bus naudojamas ilgesnį laiką arba nebus tinkamai kreipiamas ir techniškai prižiūrimas.
- Pavojus dėl elektros srovės, naudojant netinkamus elektros prijungimo laidus.
- Be to, nepaisant visų priemonių, kurių buvo imtasi, galima neakivaizdi liekamoji rizika.
- Liekamąsias rizikas galima sumažinti, jei bus laikomasi saugos nurodymų, naudojama pagal paskirtį ir laikomasi visų naudojimo nurodymų.

5. Bendrieji saugos nurodymai

Bendrieji saugos nurodymai dėl elektrinių įrankių

⚠ ĮSPĖJIMAS!

Perskaitykite visas šiam elektriniam įrankiui taikomus saugos nurodymus, instrukcijas, iliustracijas ir techninius duomenis.

Netinkamai laikantis saugos nuorodų ir nurodymų, galima patirti elektros smūgį, gali kilti gaisras ir (arba) galima sunkiai susižaloti.

Išsaugokite visus saugos nurodymus ir instrukcijas ateičiai.

Saugos nuorodose naudojama sąvoka „Elektrinis įrankis“ susijusi su iš tinklo veikiančiais elektriniais įrankiais (su tinklo laidu) ir akumuliatoriniais elektriniais įrankiais (be tinklo laido).

1. Sauga darbo vietoje

a) **Jūsų darbo zona turi būti švari ir gerai apšviesta.** Jei darbo zonos netvarkingos ir neapšviestos, gali įvykti nelaimingų atsitikimų.

b) **Nedirbkite su elektriniu įrankiu potencialiai sprogioje atmosferoje, kurioje yra degių skysčių, dujų arba dulkių.** Elektriniai įrankiai skleidžia kibirkštis, kurios gali uždegti dulkes arba garus.

c) **Naudodami elektrinį įrankį, paprašykite, kad vaikai ir kiti asmenys, laikytųsi atstumo.** Nukreipus dėmesį, elektrinis įrankis gali tapti nevaldomas.

2. Elektros įrangos sauga

a) **Elektrinio įrankio prijungimo kištukas turi tilpti į kištukinį lizdą. Jokiu būdu kištuko nemodifikuokite. Nenaudokite adapterių kištukų su įžemintais elektriniais įrankiais.** Esant nemodifikuotiems kištukams ir tinkamiems kištukiniams lizdams, mažėja elektros smūgio pavojus.

b) **Venkite kūno sąlyčio su įžemintais paviršiais, pvz., vamzdžiais, šildytuvais, viryklėmis ir šaldytuvais.** Kai Jūsų kūnas įžemintas, kyla didesnis elektros šoko pavojus.

c) **Saugokite savo elektrinius įrankius nuo lietaus arba drėgmės.** Patekus į elektrinį įrenginį vandens, didėja elektros smūgio pavojus.

d) **Nenaudokite jungiamojo laido, norėdami už jo nešti ar pakabinti elektrinį įrankį arba iš kištukinio lizdo ištraukti kištuką. Saugokite jungiamąjį laidą nuo karščio, alyvos, aštrių briaunų arba judančių dalių.** Dėl pažeistų arba susipynusių jungiamųjų laidų kyla didesnis elektros smūgio pavojus.

e) **Kai su elektriniu įrankiu dirbate lauke, naudokite tik išorinei sričiai skirtus ilginamuosius laidus.** Naudojant išorinei sričiai tinkamą ilginamąjį laidą, sumažėja elektros smūgio rizika.

f) **Jeigu elektrinio įrankio eksploatavimas drėgnoje aplinkoje yra neišvengiamas, naudokite apsauginį nebalanso srovės jungiklį.** Naudojant apsauginį nebalanso srovės jungiklį, mažėja elektros smūgio pavojus.

3. Asmenų sauga

a) **Dirbdami su elektriniu įrankiu, būkite atidūs ir galvokite apie tai, ką darote. Nenaudokite elektrinio įrankio, kai esate pavargę arba veikiami narkotinių medžiagų, alkoholio arba medikamentų.** Jei naudodami elektrinį įrankį būsite neatidūs, galite rimtai susižaloti.

b) **Naudokite asmenines apsaugines priemones ir visada užsidėkite apsauginius akinius.** Naudojant asmenines apsaugines priemones, pvz., kaukę nuo dulkių, neslidžius apsauginius batus, apsauginį šalmą arba klausos apsaugą,

priklausomai nuo elektrinio įrankio tipo ir naudojimo būdo, mažėja rizika susižaloti.

c) **Stenkitės nepradėti eksploatuoti neplanuotai. Prieš prijungdami elektros srovės tiekimą ir (arba) akumuliatorių, įsitikinkite, kad elektrinis įrankis išjungtas.** Jei nešdami elektrinį įrankį laikote pirštą ant elektrinio įrankio arba prie elektros srovės tinklo jungiate įjungtą elektrinį įrankį, gali įvykti nelaimingų atsitikimų.

d) **Prieš įjungdami elektrinį įrankį, pašalinkite nustatymo įrankius arba veržliaraktį.** Įrankis arba raktas, kuris yra besisukančioje elektrinio įrankio dalyje, gali sužaloti.

e) **Venkite nestandartinės kūno laikysenos. Stovėkite stabiliai ir visada išlaikykite pusiausvyrą.** Taip elektrinį įrankį galėsite geriau kontroliuoti netikėtose situacijose.

f) **Vilkėkite tinkamus drabužius. Nevilkėkite plačių drabužių ir nusiimkite papuošalus. Saugokite, kad plaukai ir drabužiai nepatektų arti judančių dalių.** Laisvus drabužius, papuošalus arba ilgus plaukus gali pagriebti dalys.

g) **Jei galima sumontuoti dulkių nusiurbimo ir surinkimo įtaisus, juos reikia prijungti ir tinkamai naudoti.** Naudojant dulkių nusiurbimo įtaisą, galima sumažinti dulkių keliamus pavojus.

h) **Net po daugkartinio naudojimosi elektriniu įrankiu negalvokite, kad esate visiškai saugūs, ir atsižvelkite į elektriniams įrankiams galiojančias saugos taisykles.** Dėl nedėmesingų veiksmų galima sunkiai susižaloti per sekundės dalis.

4. Elektrinio įrankio naudojimas ir elgsena su juo

a) **Neperkraukite elektrinio įrankio. Savo darbui naudokite tam skirtą elektrinį įrankį.** Su tinkamu elektriniu įrankiu nurodytame galios diapazone dirbsite geriau ir saugiau.

b) **Nenaudokite elektrinio įrankio, kurio jungiklis sugedęs.** Elektrinis įrankis, kuris nebeįsijungia arba nebeišsijungia, yra pavojingas ir jį reikia sutaisyti.

c) **Prieš nustatydami prietaisą, keisdami įstatomo įrankio dalis arba prieš padėdami elektrinį įrankį į šalį, ištraukite kištuką iš kištukinio lizdo ir (arba) pašalinkite išimamą akumuliatorių.** Ši atsargumo priemonė saugo nuo neplanuoto elektrinio įrankio paleidimo.

d) **Laikykite nenaudojamus elektrinius įrankius vaikams nepasiekiamoje vietoje. Neleiskite elektriniu įrankiu naudotis asmenims, kurie su šiuo įrenginiu nėra susipažinę arba neperskaitė šių nurodymų.** Elektriniai įrankiai yra pavojingi, kai juos naudoja nepatyrę asmenys.

e) **Kruopščiai prižiūrėkite elektrinius įrankius ir priedus. Patikrinkite, ar judančios dalys nepriekaištingai veikia ir nestringa, ar dalys nelūžusios ir nepažeistos, kad būtų neigiamai veikiamas elektrinio įrankio veikimas. Prieš naudodami elektrinį įrankį, pažeistas dalis patikėkite suremontuoti.** Daug nelaimingų atsitikimų įvyksta dėl blogai techniškai prižiūrimų elektrinių įrankių.

f) **Stebėkite, kad pjaustytuvai būtų aštrūs ir švarūs.** Kruopščiai prižiūrėti pjaustytuvai su aštriomis pjovimo briaunomis mažiau stringa ir juos lengviau valdyti.

g) **Elektrinį įrankį, priedus, įstatomą įrankį ir t. t. naudokite pagal šiuos nurodymus. Tuo metu atsižvelkite į darbo sąlygas ir darbus, kuriuos reikia atlikti.** Naudojant elektrinius įrankius kitiems, o ne numatytiems tikslams, galimos pavojingos situacijos.

h) **Rankenos ir suėmimo paviršiai turi būti sausi, švarūs ir ant jų neturi būti alyvos bei tepalo.** Jei rankenos ir suėmimo paviršiai slidūs, elektrinio įrankio nenumatytose situacijose nebus galima saugiai valdyti bei kontroliuoti.

5. Servisas

a) **Elektrinio įrankio remontą patikėkite tik kvalifikuotam personalui ir tik naudojant originalias atsargines dalis.** Taip užtikrinsite elektrinio įrankio saugą.

⚠ ĮSPĖJIMAS!

Eksploatuojant šis elektrinis įrankis sudaro elektromagnetinį lauką. Tam tikromis aplinkybėmis šis laukas gali veikti aktyvius arba pasyvius medicininius implantus. Norint sumažinti rimtų arba mirtinų sužalojimų pavojų, prieš naudojant mašiną, asmenims su medicininiais implantais rekomenduojame pasikonsultuoti su savo gydytoju arba medicininių implantų gamintoju.

Saugos nurodymai dėl stalinių šlifavimo staklių

a) **Nenaudokite pažeistų įstatomų įrankių. Prieš naudodami kaskart patikrinkite įstatomus įrankius, pvz., šlifavimo diskus, ar nėra atplaišų ir įtrūkimų. Jei įstatomą įrankį patikrinote ir įstatėte, Jūs ir šalia esantys asmenys turi būti už besisukančio įstatomo įrankio plokštumos ribų. Leiskite įrenginiui 1 min. veikti didžiausiuoju sūkių skaičiumi.** Pažeisti elektriniai įrankiai dažniausiai lūžta šiuo bandomuoju laikotarpiu.

b) **Leistinas įstatomo įrankio sūkių skaičius turi atitikti ant elektrinio įrankio nurodytą didžiausiąjį sūkių skaičių.** Priedai, kurie sukasi greičiau nei leidžiama, gali lūžti ir skrieti aplinkui.
c) **Niekada nešlifuokite šlifavimo disko šoninių paviršių.** Šlifuojant šoninius paviršius, šlifavimo diskas gali sprogti ir jų dalys gali pasklisti į šonus.

Įrenginiui būdingi saugos nurodymai dvigubiems šlifuokliams

- Nelieskite tinklo kabelio, jei eksploatavimo metu jis pažeidžiamas arba perpjaunamas. Iš karto ištraukite tinklo kištuką ir po to paveskite įrenginį remontuoti tik kvalifikuotam specialistui arba kompetentingai techninės priežiūros tarnybai.
- Neeksploatuokite įrenginio, kai jis drėgnas, taip pat drėgnoje aplinkoje.
- Kai dirbate lauke, prijunkite įrenginį prie apsaugos nuo nuotėkio srovės jungiklio (FI) su maks. 30 mA grįžimo srove. Naudokite tik išorinei sričiai leidžiamą ilginamąjį kabelį.
- Kilus pavojui, nedelsdami ištraukite tinklo kištuką iš kištukinio lizdo.
- Tinklo kabelį visada nutieskite į galą, tolyn nuo įrenginio.
- Gaisro pavojus dėl kibirkščiavimo! Kai šlifuojate metalus, susidaro kibirkštys. Todėl būtinai atkreipkite dėmesį į tai, kad nekiltų pavojaus asmenims ir šalia darbo zonos nebūtų degių medžiagų.

Įspėjimas! Nuodingi garai!
Apdirbant kenksmingas / nuodingas dulkes, kyla pavojus operatorių arbašalia esančių asmenų sveikatai.
- Užsidėkite apsauginius akinius, respiratorių, naudokite klausos apsaugą ir užsimaukite apsaugines pirštines.

Pavojus nudegti!
Šlifuojant ruošinys įkaista. Niekada nesilieskite prie apdirbamos vietos ir palaukite, kol ji pakankamai atvės. Atlikdami ilgesnius šlifavimo darbus, vis nutraukite apdirbimą ir prieš tęsdami šlifavimą palaukite, kol ruošinys atvės. Nereikėtų viršyti 10 minučių ilgalaikės apkrovos režimo.
- Dvigubojo šlifavimo mašina skirta metaliniams paviršiams sausai šlifuoti. Įrenginį leidžiama naudoti tik sausajam šlifavimui.
- Draudžiama apdirbti medžiagas, kurių sudėtyje yra asbesto. Asbestas sukelia vėžį. Nenaudokite pažeistų šlifavimo diskų.
- Naudokite tik šlifavimo diskus, kurių duomenys sutampa su mašinos specifikacijų lentelėje pateiktais duomenimis. Apskritiminis greitis turėtų būti lygus arba didesnis už nurodytą skaičių.
- Periodiškai sureguliuokite apsauginį laikiklį (kibirkščių nukreipimo įtaisą), kad būtų subalansuotas šlifavimo diskų susidėvėjimas. Intervalas turėtų būti kuo mažesnis.
- Venkite sąlyčio su besisukančiu šlifavimo disku.
- Neeksploatuokite įrenginio be priežiūros.
- Niekada nenaudokite įrenginio ne pagal paskirtį.
- Prieš kišdami tinklo kištuką į kištukinį lizdą, visada atkreipkite dėmesį į tai, kad įrenginys būtų išjungtas.
- Visada iš pradžių įjunkite įrenginį ir tik tada kreipkite ruošinį šlifavimo disku. Po apdirbimo nukelkite ruošinį ir išjunkite įrenginį.
- Visada laikykite ruošinį tvirtai abiem rankomis.
- Stovėkite stabiliai.
- Baigę apdirbti metalus, palaukite, kol šlifavimo diskas (-ai) visiškai sustos.
- Per darbo pertraukas, prieš visus darbus prie įrenginio ir kai nenaudojate įrenginio visada ištraukite tinklo kištuką iš kištukinio lizdo.
- Elkitės su įrenginiu atsargiai ir atidžiai. Įrenginys visada turi būti švarus ir ant jo neturi būti alyvos bei tepalo.
- Visada būkite atidūs! Visada atkreipkite dėmesį į tai, ką darote ir visada elkitės protingai. Jokiu būdu nenaudokite įrenginio, jei esate nesukoncentravę arba blogai jaučiatės.
- Šlifavimo diskus laikykite taip, kad jie būtų apsaugoti nuo mechaninių pažeidimų ir kenksmingo aplinkos poveikio.
- Nenaudokite pažeistų arba deformuotų šlifavimo diskų.
- Dažnai patikrinkite, kaip nustatyta apsauga nuo kibirkščių, ir atitinkamai sureguliuokite pagal šlifavimo disko nusidėvėjimą. Atstumas tarp apsaugos nuo kibirkščių ir šlifavimo disko turi būti kuo mažesnis (ne didesnis nei 2 mm).
- Dažnai patikrinkite, kaip nustatyta įrankių atrama, ir atitinkamai sureguliuokite pagal šlifavimo disko nusidėvėjimą. Atstumas tarp apsaugos nuo kibirkščių ir šlifavimo disko turi būti kuo mažesnis (ne didesnis nei 2 mm).
- Naudokite tik šlifavimo diskus, kurių kiaurymė tiksliai tinka ant dvigubo šlifuoklio veleno. Nenaudokite šlifavimo diskų su per maža kiauryme.
- Nepriveržkite per stipriai disko veržlės.

- Nešlifuokite su šaltu šlifavimo disku. Prieš darbų pradžią palikite šlifavimo diską vieną minutę veikti tuščiąja eiga.
- Nešlifuokite prie šoninių šlifavimo disko paviršių. Šlifuokite tik priekinėje pusėje.
- Nepilkite aušinimo skysčio tiesiai ant šlifavimo disko. Aušinimo skystis gali neigiamai paveikti šlifavimo disko tvirtinimo stiprį ir taip diską sugadinti.
- Kibirkštys gali būti pavojingos. Nešlifuokite šalia degių dujų arba skysčių.
- Įjungdami įrenginį, stovėkite šlifavimo disko šone.
- Šlifavimo diską tiesinkite tik už priekinės pusės. Šlifuojant ant šoninių paviršių, šlifavimo diskas gali tapti per plonas saugiam naudojimui.
- Šlifuojant susidaro karštis. Lieskite ruošinį tik tada, kai jis pakankamai atvės.
- Naudokite tik tokius šlifavimo diskus, kurie numatyti saugiai naudoti ant dvigubo šlifuoklio. Nenaudokite šlifavimo disko, kurio nurodytas didžiausiasis apskritiminis greitis yra mažesnis už nurodytą įrenginio sūkių skaičių.

6. Techniniai duomenys

	SM200L	SM200AL
Variklis	230–240 V~ / 50 Hz	
Imamoji galia	S1 250 W S2 10 min. 500 W	
Sūkių skaičius	2980 $min.^{-1}$	
Šlifavimo disko skersmuo	200 / 200 mm	
Mažiausiasis šlifavimo disko skersmuo (po nusidėvėjimo)	160 mm	
Skersmuo Šlifavimo disko kiaurymė	15,88 mm	
Disko plotis kairėje / dešinėje	20 / 20 mm	20 / 40 mm
Darbinė lempa		Šviesos diodas su 2x baterijomis
Svoris	12 kg	13,5 kg
Akumuliatorių baterijos tipas	R03	

Vardinė talpa	2000 mAh
Vardinė įtampa	1,5 V
Konstrukcinis dydis	Mikro AAA

Pasiliekame teisę atlikti techninius pakeitimus!

Įjungimo trukmė:
Įjungimo trukmė S2 10 min. (trumpalaikės apkrovos režimas) rodo, kad variklį vardine galia (500 W) nuolat galima apkrauti tik duomenų lentelėje nurodytą laiką (10 min.). Priešingu atveju jis neleistinai įkaistų. Pertraukos metu variklis vėl atvėsta iki savo pradinės temperatūros.

Triukšmas ir vibracija
Triukšmo ir vibracijos vertės buvo nustatytos pagal EN 62841-1.

Garso slėgio lygis L_{pA}	79 dB
Neapibrėžtis K_{pA}	3 dB
Garso galios lygis L_{WA}	92 dB
Neapibrėžtis K_{WA}	3 dB

Vibracijos parametrai (svyravimas rankomis)

Vibracija a_h	≤ 2,5 m/s^2

Naudokite klausos apsaugą.
Dėl triukšmo galima prarasti klausą.
Apribokite susidarantį triukšmą ir vibraciją iki minimumo!

- Naudokite tik nepriekaištingus įrenginius.
- Įrenginį reguliariai techniškai prižiūrėkite ir valykite.
- Pritaikykite savo darbo būdą įrenginiui.
- Neperkraukite įrenginio.
- Prireikus paveskite įrenginį patikrinti.
- Kai įrenginys nenaudojamas, jį išjunkite.
- Priemonių, skirtų vibracinei apkrovai mažinti, pavyzdys yra pirštinių mūvėjimas naudojant įrankį ir darbo laiko apribojimas. Čia reikia atsižvelgti į visas darbinio ciklo dalis (pavyzdžiui, į laiką, kurį elektrinis įrankis buvo išjungtas, ir į tokį laiką, kada jis nors ir yra įjungtas, tačiau veikia be apkrovos).

7. Išpakavimas

- Atidarykite pakuotę ir atsargiai išimkite gaminį.
- Nuimkite pakavimo medžiagą ir ištraukite pakavimo / transportavimo fiksatorius (jei yra).
- Patikrinkite, ar komplektacijoje viskas yra.
- Patikrinkite gaminį ir priedus, ar transportuojant jie nebuvo pažeisti. Reklamacijų atveju nedelsdami informuokite tiekėją. Vėliau reklamacijos nebus pripažintos.
- Jei įmanoma, saugokite pakuotę, kol nepasibaigs garantinis laikotarpis.
- Prieš naudodami, pagal naudojimo instrukciją susipažinkite su gaminiu.
- Priedams bei greitai susidėvinčioms ir atsarginėms dalims naudokite tik originalias dalis. Atsarginių dalių įsigysite iš savo prekybos atstovo.
- Užsakydami nurodykite mūsų gaminių numerius bei gaminio tipą ir pagaminimo metus.

⚠ ĮSPĖJIMAS!
Gaminys ir pakavimo medžiagos nėra vaikų žaislas! Vaikams draudžiama žaisti su plastikiniais maišeliais, plėvelėmis ir mažomis dalimis! Pavojus praryti ir uždusti!

8. Montavimas

Prieš prijungdami įsitikinkite, kad duomenys specifikacijų lentelėje sutampa su tinklo duomenimis.
Prieš atlikdami įrenginio nustatymus, visada ištraukite tinklo kištuką.
Prieš atlikdami bet kokius techninės priežiūros ir montavimo darbus, ištraukite tinklo kištuką.
- Mašiną reikia pastatyti stabiliai, t. y. prisukti prie darbastalio arba pan.
- Prieš pradedant eksploatuoti reikia tinkamai sumontuoti visus dangčius ir saugos įtaisus.
- Šlifavimo diskai turi galėti laisvai judėti.
- Prieš prijungdami mašiną įsitikinkite, kad duomenys specifikacijų lentelėje sutampa su tinklo duomenimis.

Saugos nurodymas! Prijunkite prietaisą tik tada, kai bus baigti visi surinkimo ir reguliavimo darbai, o naudojimo instrukcija ir saugos nurodymai perskaityti ir suprasti.

8.1 Įrankio atrama (kairėje ir dešinėje) (1, 2, 2.1 pav.)

SM200L

1. Įrankio atramą (4) varžtu su pusapvale galvute (M6x10) (a) ir žvaigždės formos veržle (b) prisukite prie šlifavimo disko apsaugos (6).
2. Atstumą tarp šlifavimo disko (3) ir įrankio atramos (4) reikia nustatyti maks. ties 2 mm.

SM200AL

1. Įrankio atramą (4) sparnuotuoju varžtu (a) ir veržle (b) prisukite prie šlifavimo disko apsaugos (6).
2. Atstumą tarp šlifavimo disko (3) ir įrankio atramos (4) reikia nustatyti maks. ties 2 mm.

8.2 Apsauga nuo kibirkščių su šviesos diodų darbine lempa (kairėje ir dešinėje) (1, 3 pav.)

1. Apsaugą nuo kibirkščių (2) su darbinėmis šviesos diodų lempomis (5) 2 varžtais su rutulinėmis-cilindrinėmis galvutėmis M5x8 (c) prisukite prie šlifavimo disko apsaugos (6).
2. Atstumas iki šlifavimo disko (3) turėtų būti ne didesnis nei 2mm. Atstumą tarp apsaugos nuo kibirkščių (2) ir šlifavimo disko (3) galima nustatyti atlaisvinant abu varžtus su rutulinėmis-cilindrinėmis galvutėmis (c).
3. Tvirtai priveržkite varžtus.

8.3 Šviesos diodų darbinė lempa (1, 4, 4.1, 4.2 pav.)

1. Apšvietimą (5) galima įjungti, paspaudus jungiklį (d) ant lempos. Paspaudus iš naujo, apšvietimas vėl išjungiamas.
2. Norėdami įdėti / pakeisti baterijas (2x AAA R03 1,5 V), atidarykite baterijų skyrių (4.1 pav.).
3. Įdėkite baterijas (2x kiekvienoje pusėje) (4.2 pav.).
4. Norėdami pakeisti baterijas, tinkamai utilizuokite išeikvotas baterijas.
5. Vėl uždėkite baterijų skyrelio dangtelį atvirkštine kryptimi (4.1 pav.).

8.4 Apsauginiai stiklai (1, 5, 5.1 pav.)

1. Apsauginį stiklą (1) varžtu su pusapvale galvute M5x55 (e) ir rievėtuoju varžtu (f) prisukite prie šviesos diodų darbinės lempos (5).
2. Apsaugą galima nustatyti individualiai, kad šlifavimo proceso metu būtų apsaugotos naudotojo akys.

9. Valdymas

⚠ Dėmesio!
Prieš pradėdami eksploatuoti, gaminį būtinai iki galo sumontuokite!

Įjungimas / išjungimas

- Norėdami įjungti, įjungimo / išjungimo jungiklį (8) nustatykite į padėtį ON.

- Norėdami išjungti, įjungimo / išjungimo jungiklį (8) nustatykite į padėtį OFF.

Pradėkite šlifuoti tik tada, kai prietaisas pasieks savo maksimalų sūkių skaičių.

Darbo nuorodos

- Atkreipkite dėmesį į tai, kad silpniau spausdami ruošinį prie šlifavimo disko pasieksite geresnių rezultatų, nes tada bus dirbama su pastoviu sūkių skaičiumi. Per stipriai spaudžiant ruošinį, šlifavimo diskas stabdomas arba sustoja, todėl perkraunamas variklis ir negreitinamas darbo procesas.
- Savo pačių saugumui užtikrinti mažus ruošinius visada užfiksuokite veržtuvu arba spaustuvu.

Šlifavimas

- Uždėkite ruošinį ant ruošinio atramos (4) ir lėtai kreipkite norimu kampu prie šlifavimo disko (3), kol jį palies.
- Norėdami pasiekti optimalių šlifavimo rezultatų ir kad šlifavimo diskas (3) tolygiai dėvėtųsi, ruošinį reikėtų lengvai judinti prie šlifavimo disko (3) į vieną ir į kitą puses.
- Ruošiniui vis leiskite atvėsti.

Dėmesio!

Jei dirbant diskas užsiblokuotų, pašalinkite ruošinį ir palaukite, kol įrenginys vėl pasieks savo didžiausiąjį sūkių skaičių.

Šlifavimo disko keitimas

Dėmesio: norint išvengti sužalojimų netyčia paleidus dvigubą šlifuoklį, prieš keičiant šlifavimo diską prietaisą reikia visada išjungti (jungiklis 0 padėtyje) ir iš kištukinio lizdo ištraukti tinklo kištuką.

- Atlaisvinkite apsaugą nuo kibirkščių ir apsauginį stiklą bei kuo daugiau ištraukite, tačiau neišmontuokite.
- Atlaisvinkite įrankio atramą ir kuo daugiau ištraukite.
- Atlaisvinkite šlifavimo disko apsaugos (6) varžtus ir ją nuimkite.
- Nuimkite išorinę jungę ir seną šlifavimo diską. Uždėkite naują šlifavimo diską.

Nuoroda:

- nenuimkite naujo šlifavimo disko šonuose uždėtų kartoninių diskų, nes jie užtikrina saugų jungių sukibimą su šlifavimo disku.
- Patikrinkite naują šlifavimo diską, ar nėra įtrūkimų arba kitų matomų pažeidimų, ir prireikus utilizuokite.
- Vėl uždėkite jungę ir veržlę.
- Veržlės neprisukite veržliarakčiu per stipriai, nes kitaip šlifavimo diskas gali lūžti.
- Vėl sumontuokite šlifavimo disko apsaugą (6) atvirkštine kryptimi.
- Įrankio atramą, apsaugą nuo kibirkščių ir apsauginį stiklą sureguliuokite, kaip aprašyta montavimo instrukcijoje.

10. Valymas ir techninė priežiūra

Prieš atlikdami bet kokius valymo darbus, visada ištraukite tinklo kištuką.

Valymas

- Stenkitės, kad apsauginiai įtaisai, vėdinimo plyšiai ir variklio korpusas būtų švarūs ir nedulkėti. Esant mažam slėgiui, nuvalykite įrenginį švaria šluoste arba išpūskite suslėgtuoju oru.
- Išvalykite įrenginį iš karto po kiekvieno naudojimo.
- Reguliariai valykite įrenginį drėgna šluoste su šiek tiek skystojo muilo. Nenaudokite valymo priemonių ir tirpiklių. Jie gali pažeisti plastikines įrenginio dalis. Atkreipkite dėmesį į tai, kad į įrenginio vidų nepatektų vandens. Patekus į elektrinį įrenginį vandens, didėja elektros smūgio pavojus.

Techninė priežiūra

Įrenginio viduje nėra jokių kitų dalių, kurias reikia techniškai prižiūrėti.

Techninės priežiūros informacija

Atkreipkite dėmesį į tai, kad šio gaminio toliau nurodytos dalys naudojant arba natūraliai dėvisi arba toliau nurodytų dalių reikia kaip vartojamųjų medžiagų.
Greitai susidėvinčios dalys*: Šlifavimo priemonės

* į komplektaciją privalomai neįeina!

Atsarginių dalių ir priedų įsigysite mūsų techninės priežiūros centre. Tam nuskenuokite tituliniame lape esantį QR kodą.

11. Elektros prijungimas

Prijungtas elektros variklis yra parengtas naudoti. Jungtis atitinka tam tikras VDE ir DIN nuostatas. Kliento tinklo jungtis ir naudojamas ilginamasis laidas turi atitikti šiuos reikalavimus.

Pažeistas jungiamasis elektros laidas
Dažnai pažeidžiama jungiamųjų elektros laidų izoliacija. To priežastys gali būti:
- prispaudimo vietos, kai prijungimo laidai nutiesiami pro langus arba durų plyšius;
- sulenkimo vietos netinkamai pritvirtinus arba nutiesus prijungimo laidą;
- įpjovimo vietos pervažiavus prijungimo laidą;
- izoliacijos pažeidimai išplėšus iš sieninio kištukinio lizdo;
- įtrūkimai dėl izoliacijos senėjimo.

Tokių pažeistų elektros prijungimo laidų negalima naudoti ir dėl pažeistos izoliacijos jie yra pavojingi gyvybei.
Reguliariai tikrinkite, ar elektros prijungimo laidai nepažeisti. Atkreipkite dėmesį į tai, kad tikrinant jungiamasis laidas nekabotų ant elektros srovės tinklo.

Jungiamieji elektros laidai turi atitikti tam tikras VDE ir DIN nuostatas. Naudokite prijungimo laidus, pažymėtus H05VV-F.
Žyma tipo pavadinime prijungimo kabelyje yra privaloma.

Kintamosios srovės variklis
- Tinklo įtampa turi būti 230–240 V~.
- Ilginamųjų laidų iki 25 m ilgio skerspjūvis turi būti 1,5 kvadratinio milimetro.

Prijungti ir remontuoti elektros įrangą leidžiama tik kvalifikuotam elektrikui.

Kilus klausimų, nurodykite tokius duomenis:
- variklio srovės rūšį;
- duomenis iš įrenginio specifikacijų lentelės;
- duomenis iš variklio specifikacijų lentelės.

Prijungimo būdas Y
Jeigu reikia pakeisti prijungimo prie tinklo laidą, tuomet tai privalo atlikti gamintojas arba jo atstovas, kad nekiltų pavojaus saugai.

12. Laikymas

Laikykite įrenginį ir jo priedus tamsioje, sausoje, apsaugotoje nuo šalčio ir vaikams nepasiekiamoje vietoje. Optimali laikymo temperatūra yra nuo 5 iki 30 ˚C. Laikykite elektrinį įrankį originalioje pakuotėje.

13. Utilizavimas ir pakartotinis atgavimas

Pakavimo nuorodos



Pakavimo medžiagas galima perdirbti. Utilizuokite pakuotes, tausodami aplinką.

Nuorodos dėl Elektros ir elektronikos prietaisų įstatymo (vok. ElektroG)



Panaudotų elektros ir elektronikos prietaisų negalima mesti į buitines atliekas, juos reikia surinkti ir utilizuoti atskirai!
- Panaudotas baterijas arba akumuliatorius, kurie nėra fiksuotai sumontuoti sename prietaise, prieš atiduodant reikia išimti jų nepažeidžiant! Toks utilizavimas sureguliuotas Baterijų įstatyme.
- Elektros bei elektronikos prietaisų savininkai ar naudotojai yra teisiškai įpareigoti juos grąžinti po naudojimo.
- Galutinis naudotojas yra atsakingas už savo asmeninių duomenų ištrynimą iš utilizuojamo panaudoto įrenginio!
- Perbrauktos šiukšliadėžės simbolis reiškia, kad elektros ir elektronikos prietaisų negalima išmesti kartu su buitinėmis atliekomis.
- Elektros ir elektronikos prietaisus galima nemokamai grąžinti šiose vietose:
  - viešosiose atliekų šalinimo ar surinkimo vietose (pvz., savivaldybių pastatų kiemuose),
  - elektros prietaisų pardavimo vietose (stacionariose ir internetinėse), jei pardavėjai privalo juos priimti atgal arba tai padaryti siūlo savanoriškai.
  - Iki trijų vienos rūšies panaudotų elektros prietaisų, kurių krašto ilgis ne didesnis kaip 25 cm, galite nemokamai grąžinti gamintojui prieš tai neįsigydami naujo prietaiso iš gamintojo arba nuvežti į kitą įgaliotą surinkimo punktą savo vietovėje.
  - Dėl kitų papildomų gamintojų ir platintojų prekių priėmimo atgal sąlygų kreipkitės į atitinkamą klientų aptarnavimo tarnybą.
- Jei gamintojas pristato naują elektros prietaisą privačiam namų ūkiui, jis gali organizuoti nemokamą elektros prietaiso paėmimą galutinio naudotojo prašymu. Tam susisiekite su gamintojo klientų aptarnavimo tarnyba.
- Šie teiginiai galioja tik prietaisams, parduodamiems Europos Sąjungos šalyse, kurioms taikoma Europos direktyva 2012/19/ES. Europos Sąjungai nepriklausančiose šalyse gali būti taikomos kitokios panaudotų elektros ir elektronikos prietaisų utilizavimo nuostatos.

Nuorodos dėl Baterijų įstatymo (vok. BattG)



Panaudotų baterijų ir akumuliatorių negalima mesti į buitines atliekas, jas reikia surinkti ir utilizuoti atskirai!

- Norėdami saugiai išimti baterijas ar akumuliatorius iš elektros prietaiso ir gauti informacijos apie jų tipą ar cheminę sistemą, žr. išsamesnius duomenis naudojimo ar montavimo instrukcijoje.
- Baterijų ir akumuliatorių savininkai ar naudotojai yra teisiškai įpareigoti juos grąžinti po naudojimo. Grąžinti galima tik įprastus buitinius kiekius.
- Panaudotose baterijose gali būti kenksmingųjų medžiagų ar sunkiųjų metalų, kurie gali pakenkti aplinkai ir sveikatai. Panaudotų baterijų perdirbimas ir jose esančių išteklių naudojimas padeda apsaugoti šias dvi svarbias vertybes.
- Perbrauktos šiukšliadėžės simbolis reiškia, kad baterijų ir akumuliatorių negalima išmesti kartu su buitinėmis atliekomis.
- Jei po šiukšliadėžės simboliu yra ženklai Hg, Cd arba Pb, tai reiškia:
  - Hg: baterijoje yra daugiau nei 0,0005 % gyvsidabrio
  - Cd: baterijoje yra daugiau nei 0,002 % kadmio
  - Pb: baterijoje yra daugiau nei 0,004 % švino
- Akumuliatorius ir baterijas galima nemokamai grąžinti šiose vietose:
  - viešosiose atliekų šalinimo ar surinkimo vietose (pvz., savivaldybių pastatų kiemuose),
  - baterijų ir akumuliatorių pardavimo vietose,
  - bendros panaudotų įrenginių baterijų grąžinimo sistemos surinkimo punktuose,
  - gamintojo surinkimo punkte (jei jis nėra bendros surinkimo sistemos narys).
- Šie teiginiai galioja tik akumuliatoriams ir baterijoms, parduodamiems Europos Sąjungos šalyse, kurioms taikoma Europos direktyva 2006/66/EB.
- Europos Sąjungai nepriklausančiose šalyse gali būti taikomos kitokios akumuliatorių ir baterijų utilizavimo nuostatos.

14. Sutrikimų šalinimas

Problema	Galimos priežastys	Ką daryti
Variklis neveikia.	Pažeistas variklis, kabelis arba kištukas, perdegę saugikliai.	Paveskite mašiną patikrinti specialistui. Niekada neremontuokite variklio patys. Dėmesio! Patikrinkite saugiklius ir prireikus juos pakeiskite.
Variklis lėtai pradeda veikti ir nepasiekia darbinio sūkių skaičiaus.	Per žema įtampa, pažeistos apvijos, perdegęs kondensatorius.	Paveskite įtampą patikrinti energijos tiekėjui. Paveskite variklį patikrinti specialistui. Paveskite kondensatorių patikrinti specialistui.
Variklis skleidžia per daug triukšmo.	Pažeistos apvijos, sugedęs variklis.	Paveskite variklį patikrinti specialistui.
Variklis veikia ne visa galia.	Tinkle perkrautos srovės grandinės (lempos, kiti varikliai ir t. t.).	Toje pačioje srovės grandinėje nenaudokite kitų įrenginių arba variklių.
Variklis šiek tiek perkaista.	Variklio perkrova, nepakankamai aušinamas variklis.	Šlifavimo metu stenkitės neperkrauti variklio ir pašalinkite nuo variklio dulkes, kad būtų užtikrintas optimalus variklio aušinimas.

Simbolu skaidrojums, kas izvietoti uz ražojuma

	**Brīdinājums!** Neievērojot iespējami draudi dzīvībai, savainošanās risks vai instrumenta bojājumi!
	**Brīdinājums!** Lai mazinātu savainošanās risku, izlasiet lietošanas instrukciju!
	**Lietojiet ausu aizsargus.** Trokšņu iedarbība var izraisīt dzirdes zudumu.
	**Lietojiet putekļu aizsargmasku.** Apstrādājot kokmateriālu un citus materiālus, var rasties veselībai kaitīgi putekļi. Nedrīkst apstrādāt azbestu saturošu materiālu!
	**Lietojiet aizsargbrilles.** Darba laikā radušās dzirksteles vai no ierīces krītošas šķēpeles, skaidas un putekļi var izraisīt redzes zudumu.
	**Ievērībai!** Pirms montāžas, tīrīšanas, pārveidošanas, tehniskās uzturēšanas, glabāšanas un transportēšanas izslēdziet ierīci un atvienojiet no elektroapgādes.
	Ražojums atbilst spēkā esošajām Eiropas Direktīvām.
	Ražojums atbilst piemērojamām Serbijas vadlīnijām.

Satura rādītājs: **Lappuse:**

1. Ievads ... 184
2. Ierīces apraksts (1. att.) ... 184
3. Piegādes komplekts / izpakošana ... 184
4. Noteikumiem atbilstoša lietošana ... 184
5. Vispārējie drošības norādījumi ... 185
6. Tehniskie dati ... 188
7. Izpakošana ... 189
8. Montāža ... 189
9. Lietošana ... 190
10. Tīrīšana un apkope ... 190
11. Pieslēgšana elektrotīklam ... 191
12. Glabāšana ... 191
13. Utilizācija un otrreizēja izmantošana ... 191
14. Traucējumu novēršana ... 193
15. Atbilstības deklarācija ... 303

1. Ievads

Ražotājs:
Scheppach GmbH
Günzburger Straße 69
D-89335 Ichenhausen, Vācija

Godātais klient!
Vēlam prieku un izdošanos, strādājot ar šo jauno ražojumu.

Norāde:
Šī ražojuma ražotājs saskaņā ar spēkā esošo likumu par ražotāja atbildību par ražojumu kvalitāti nav atbildīgs par zaudējumiem, kas rodas šim ražojumam vai šī ražojuma dēļ saistībā ar:
- nelietpratīgu apkalpošanu
- lietošanas instrukcijas neievērošanu
- trešo personu, nepilnvarotu speciālistu veiktiem remontiem
- neoriģinālo rezerves daļu montāžu un nomaiņu
- noteikumiem neatbilstošu lietošanu
- elektroiekārtas atteici, neievērojot elektrības noteikumus un VDE noteikumus 0100, DIN 57113 / VDE 0113

Ievērojiet!
Lietošanas instrukcija ir šī ražojuma sastāvdaļa. Tajā ir sniegtas svarīgas norādes par drošu, lietpratīgu un ekonomisku darbu ar ražojumu, lai nepieļautu riskus, ietaupītu remonta izdevumus, samazinātu dīkstāves laikus un palielinātu ražojuma uzticamību un darbmūžu. Papildus šīs lietošanas instrukcijas drošības noteikumiem noteikti jāievēro attiecīgajā valstī spēkā esošie noteikumi par ražojuma lietošanu.
Pirms ražojuma lietošanas iepazīstieties ar lietošanas un drošības norādījumiem. Lietojiet ražojumu tikai tādā veidā, kā ir aprakstīts, un norādītajām lietošanas jomām. Uzglabājiet lietošanas instrukciju drošā vietā un izsniedziet visus dokumentus, nododot ražojumu tālāk trešajai personai.

2. Ierīces apraksts (1. att.)

Līdzīgi attēli:
Preces Nr. 5903109901, 5903110901, 5903109904
1. Aizsargstikls
2. Dzirksteļu aizsargs
3. slīpripas
4. Instrumenta balsts
5. Gaismas diodes darba lukturis
6. Slīpripas aizsargs
7. Darbgalda montāžas caurums
8. Galvenais slēdzis (ieslēgšana/izslēgšana)

3. Piegādes komplekts / izpakošana

Poz.	Skaits	Apzīmējums
	1x	Divripu slīpmašīna
3		Slīpripas (grauda izmērs labajā pusē: 60, kreisajā pusē: 36) Preces Nr. 5903109901; 5903109904
3		Slīpripas (grauda izmērs labajā pusē: 100, kreisajā pusē: 60) Preces Nr. 5903110901
1	2x	Aizsargstikls
5	2x	Gaismas diodes darba lukturis
	4x	AAA tipa baterijas
4	2x	Instrumenta balsts
	1x	Montāžas materiāls
	1x	Lietošanas instrukcija

4. Noteikumiem atbilstoša lietošana

Divripu slīpmašīna ir kombinēta ierīce metālu, plastmasu un citu materiālu slīpēšanai un pulēšanai, izmantojot atbilstošas slīpripas.

Ierīce atbilst spēkā esošajai EK Mašīnu direktīvai.
- Jāievēro ražotāja sagatavotie drošības, darba un apkopes noteikumi, kā arī tehniskajos datos minētie izmēri.
- Jāievēro atbilstošie nelaimes gadījumu novēršanas noteikumi un citi vispāratzītie drošības tehnikas noteikumi.
- Ierīci drīkst lietot, apkopt vai labot tikai kompetentas personas, kuras to pārzina, un ir instruētas par riskiem. Patvaļīgas ierīces izmaiņas izslēdz ražotāja atbildību par šādu darbību rezultātā izrietošajiem bojājumiem.
- Ierīci drīkst lietot tikai ar ražotāja oriģinālajiem piederumiem un oriģinālajiem instrumentiem.
- Ierīci drīkst lietot tikai tai paredzētajiem mērķiem. Ierīces lietošana citiem mērķiem ir uzskatāma par noteikumiem neatbilstošu. Par jebkāda veida bojājumiem vai savainojumiem, kas izriet no šādas lietošanas, ir atbildīgs lietotājs/operators un nevis ražotājs.

- Ņemiet vērā, ka mūsu ierīces noteikumiem atbilstošā veidā nav konstruētas komerciālai, amatnieciskai vai rūpnieciskai izmantošanai. Mēs neuzņemamies garantiju, ja ierīci izmanto komerciālos, amatniecības vai rūpniecības uzņēmumos, kā arī līdzīgos darbos.

Atlikušie riski

Neskatoties uz noteikumiem atbilstošu lietošanu, nevar pilnīgi izslēgt noteiktus atlikušo risku faktorus. Saistībā ar ierīces konstrukciju un uzbūvi var rasties šādi riski:

- Pieskaršanās slīpripai nenosegtā zonā.
- Daļu izmete no bojātām slīpripām.
- Darba materiālu un to daļu izmete.
- dzirdes traucējumi, ja netiek lietoti nepieciešamie ausu aizsargi;
- Plaušu bojājumi, ja nelieto piemērotu putekļu aizsargmasku.
- Veselības kaitējumi, kas izriet no delnu-roku vibrācijām, ja ierīci izmanto ilgāku laika posmu vai nepienācīgi vada un apkopj.
- Bīstamība, ko rada strāva, izmantojot nepienācīgus elektropieslēguma vadus.
- Neskatoties uz visiem veiktajiem pasākumiem, var saglabāties arī slēpti atlikušie riski.
- Atlikušos riskus var minimizēt, ja kopā ievēro drošības norādījumus un noteikumiem atbilstošu lietošanu, kā arī lietošanas instrukciju.

5. Vispārējie drošības norādījumi

Elektroinstrumentu vispārējie drošības norādījumi

⚠ BRĪDINĀJUMS!

Izlasiet visus drošības norādījumus, norādes, ilustrācijas un tehniskos datus, ar kuriem šis elektroinstruments ir apgādāts.

Turpmāko norāžu neievērošana var izraisīt elektrisko triecienu, ugunsgrēku un/vai smagus savainojumus.

Uzglabājiet visus drošības norādījumus un norādes turpmākām uzziņām.

Drošības norādījumos izmantotais jēdziens "Elektroinstruments" attiecas uz elektroinstrumentiem, kurus darbina no elektrotīkla (ar tīkla vadu), un uz elektroinstrumentiem, kurus darbina no akumulatora (bez tīkla vada).

1. Darba vietas drošība

a) **Uzturiet savu darba vietu tīru un labi apgaismotu.** Nekārtība vai neapgaismotas darba vietas var radīt nelaimes gadījumus.

b) **Nedarbojieties ar elektroinstrumentu sprādzienbīstamā vidē, kurā atrodas viegli aizdedzināmi šķidrumi, gāzes vai putekļi.** Elektroinstrumenti ģenerē dzirksteles, kas var aizdedzināt putekļus vai tvaikus.

c) **Nelaidiet klāt bērnus un citas personas elektroinstrumenta lietošanas laikā.** Uzmanības novēršanas gadījumā jūs varat zaudēt kontroli pār elektroinstrumentu.

2. Elektriskā drošība

a) **Elektroinstrumenta kontaktspraudnim jāiederas kontaktligzdā. Kontaktspraudni nekādā veidā nedrīkst izmainīt. Neizmantojiet adaptera kontaktspraudņus kopā ar iezemētiem elektroinstrumentiem.** Neizmainīti kontaktspraudņi un piemērotas kontaktligzdas mazina elektriskā trieciena risku.

b) **Nepieļaujiet fizisko kontaktu ar iezemētām virsmām, piem., caurulēm, apkures aprīkojumu, plītīm un ledusskapjiem.** Pastāv paaugstināts elektriskā trieciena risks, ja jūsu ķermenis ir iezemēts.

c) **Sargājiet elektroinstrumentus no lietus vai slapjuma.** Ūdens iekļūšana elektroierīcē palielina elektriskā trieciena risku.

d) **Neizmantojiet savienošanas vadu citam nolūkam, lai pārnēsātu, uzkarinātu elektroinstrumentu vai atvienotu kontaktspraudni no kontaktligzdas. Sargājiet savienošanas vadu no karstuma, eļļas, asām malām vai kustīgām daļām.** Bojāts vai sapinies savienošanas vads palielina elektriskā trieciena risku.

e) **Kad darbojaties ar elektroinstrumentu ārpus telpām, izmantojiet tikai pagarinātāja vadus, kuri ir piemēroti arī darbiem ārpus telpām.** Darbiem ārpus telpām piemērota pagarinātāja vada lietošana mazina elektriskā trieciena risku.

f) **Ja elektroinstrumenta lietošana mitrā vidē nav novēršama, izmantojiet noplūdstrāvas aizsargslēdzi.** Noplūdstrāvas aizsargslēdža lietošana mazina elektriskā trieciena risku.

3. Personu drošība

a) **Rīkojieties piesardzīgi un pievērsiet uzmanību tam, ko darāt, un prātīgi sāciet darbu ar elektroinstrumentu. Nelietojiet elektroinstrumentu, ja esat noguris vai atrodaties narkotisko vielu, alkohola vai medikamentu iespaidā.** Neuzmanības brīdis elektroinstrumenta lietošanas laikā var izraisīt nopietnus savainojumus.

b) **Lietojiet individuālos aizsardzības līdzekļus un vienmēr uzlieciet aizsargbrilles.** Individuālo aizsardzības līdzekļu lietošana, piem., pretputekļu respirators, neslīdoši drošības apavi, aizsargķivere vai ausu aizsargi, atkarībā no elektroinstrumenta veida un izmantošanas, mazina savainojumu risku.

c) **Nepieļaujiet nejaušu lietošanas sākšanu. Pārliecinieties, vai elektroinstruments ir izslēgts, pirms jūs to pievienojat pie elektroapgādes un/vai akumulatora, to satverat vai pārnēsājat.** Ja elektroinstrumenta pārnēsāšanas laikā turat pirkstu uz slēdža vai elektroinstrumentu ieslēgtā veidā pievienojat pie elektroapgādes, tad var notikt nelaimes gadījumi.

d) **Pirms ieslēdzat elektroinstrumentu, noņemiet regulēšanas darbarīkus vai uzgriežņu atslēgas.** Instruments vai atslēga, kas atrodas elektroinstrumenta rotējošā daļā, var radīt savainojumus.

e) **Nepieļaujiet nedabisku stāju. Ieņemiet stabilu pozīciju un vienmēr saglabājiet līdzsvaru.** Tādējādi jūs varat labāk kontrolēt elektroinstrumentu negaidītās situācijās.

f) **Valkājiet piemērotu apģērbu. Nevalkājiet platu apģērbu vai rotaslietas. Sargājiet matus un apģērbu no kustīgajām daļām.** Kustīgās daļas var satvert vaļīgu apģērbu, rotaslietas vai garus matus.

g) **Ja ir iespējams uzstādīt putekļu nosūkšanas iekārtas un putekļu uztveršanas iekārtas, tās jāpievieno un pareizi jāizmanto.** Putekļu nosūkšanas iekārtas izmantošana var mazināt bīstamību, ko rada putekļi.

h) **Neuzskatiet, ka esat pilnīgā drošībā, un neignorējiet elektroinstrumenta drošības noteikumus, pat ja pēc daudzām lietošanas reizēm pārzināt elektroinstrumentu.** Nevērīga rīkošanās var sekundes daļās radīt smagus savainojumus.

4. Elektroinstrumenta lietošana un apstrāde

a) **Nepārslogojiet elektroinstrumentu. Izmantojiet savā darbā šim nolūkam paredzētu elektroinstrumentu.** Ar piemēroto elektroinstrumentu jūs darbojaties labāk un drošāk norādītajā jaudas diapazonā.

b) **Nelietojiet elektroinstrumentu, kuram ir bojāts slēdzis.** Elektroinstruments, kuru nav iespējams vairs ieslēgt vai izslēgt, ir bīstams, un tas ir jāsalabo.

c) **Atvienojiet kontaktspraudni no kontaktligzdas un/vai noņemiet noņemamo akumulatoru, pirms veicat ierīces regulējumus, nomaināt darbinstrumenta daļas vai noliekat projām elektroinstrumentu.** Šis piesardzības pasākums novērš elektroinstrumenta nejaušu palaišanu.

d) **Uzglabājiet neizmantotos elektroinstrumentus bērniem nepieejamā vietā. Neļaujiet lietot elektroinstrumentu personām, kuras nepārzina šo elektroinstrumentu vai nav izlasījušas šīs norādes.** Elektroinstrumenti ir bīstami, ja tos lieto nepieredzējušas personas.

e) **Rūpīgi kopiet elektroinstrumentus un piederumus. Pārbaudiet, vai kustīgās daļas nevainojami darbojas un neiestrēgst, vai daļas nav salūzušas vai nav bojātas tā, ka ir traucēta elektroinstrumenta darbība. Pirms elektroinstrumenta lietošanas uzticiet salabot bojātās daļas.** Daudzu nelaimes gadījumu cēlonis ir slikti apkopti elektroinstrumenti.

f) **Uzturiet griezējinstrumentus asus un tīrus.** Rūpīgi kopti griezējinstrumenti ar asām griezējmalām mazāk iestrēgst un ir vieglāk vadāmi.

g) **Izmantojiet elektroinstrumentu, piederumus un darbinstrumentu utt. atbilstoši šīm norādēm. Turklāt ņemiet vērā darba apstākļus un izpildāmo darbu.** Elektroinstrumenta lietošana citiem neparedzētiem lietošanas gadījumiem var radīt bīstamas situācijas.

h) **Nodrošiniet, lai rokturi un satveršanas virsmas būtu sausas, tīras un nebūtu notraipītas ar eļļu un smērvielu.** Slideni rokturi un satveršanas virsmas neatļauj elektroinstrumenta drošu vadību un kontroli neparedzamās situācijās.

5. Serviss

a) **Uzticiet savu elektroinstrumentu labot tikai kvalificētiem speciālistiem un, izmantojot tikai oriģinālās rezerves daļas.** Tādējādi nodrošina to, ka būs saglabāta elektroinstrumenta drošība.

⚠ BRĪDINĀJUMS!

Šis elektroinstruments darba laikā rada elektromagnētisko lauku. Šis lauks noteiktos apstākļos var traucēt aktīvo vai pasīvo medicīnisko implantu darbību. Lai mazinātu nopietnu vai nāvējošu savainojumu risku, personām ar medicīniskajiem implantiem pirms ierīces vadīšanas ieteicams konsultēties ar ārstu un ražotāju.

Drošības norādījumi galda slīpmašīnām

a) **Neizmantojiet bojātus darbinstrumentus. Pirms katras izmantošanas pārbaudiet darbinstrumentus, piem., slīpripas, vai nav atšķēlumu un plaisu. Ja jūs esat pārbaudījis un ievietojis darbinstrumentu, uzturieties pats un tuvumā esošās personas ārpus rotējošā darbinstrumenta plaknes un ļaujiet ierīcei 1 min. darboties ar maksimālo apgriezienu skaitu.** Bojātie darbinstrumenti lūzt lielākoties šajā pārbaudes laikā.

b) **Darbinstrumenta pieļaujamajam apgriezienu skaitam jābūt vismaz tik lielam, kāds maksimālais apgriezienu skaits ir norādīts uz elektroinstrumenta.** Piederumi, kas rotē ātrāk, nekā tas ir pieļaujams, var saplīst un lidot apkārt.

c) **Nekad neslīpējiet uz slīpripas sānu virsmām.** Slīpēšana uz sānu virsmām var radīt slīpripas plīšanu un izšķīšanu.

Ierīcei pielāgoti drošības norādījumi par divripu slīpmašīnu

- Nepieskarieties tīkla barošanas kabelim, ja tas ir bojāts vai nogriezts lietošanas laikā. Nekavējoties atvienojiet tīkla kontaktspraudni un pēc tam uzticiet vienīgi speciālistam vai kompetentajam servisa centram veikt ierīces labošanu.
- Nelietojiet ierīci, ja tā ir mitra, un arī mitrā vidē.
- Ja darbojaties ārpus telpām, pievienojiet ierīci, izmantojot noplūdstrāvas aizsargslēdzi ar maksimāli 30 mA atkrišanas strāvu. Ārpus telpām izmantojiet tikai atļautu pagarinātāja kabeli.
- Bīstamības gadījumā nekavējoties atvienojiet tīkla kontaktspraudni no kontaktligzdas.
- Vienmēr vadiet tīkla barošanas kabeli uz aizmuguri prom no ierīces.
- Ugunsbīstamība, ko rada dzirksteļošana! Kad jūs slīpējat metālus, rodas dzirksteļošana. Tādēļ noteikti uzmaniet, lai personas netiktu apdraudētas, un aizdedzināmi materiāli neatrastos darba zonas tuvumā.

Brīdinājums! Indīgi tvaiki!

Kaitīgu / indīgu putekļu apstrāde nozīmē veselības kaitējumu operatoriem vai tuvumā esošām personām.

- Lietojiet aizsargbrilles, ausu aizsargus, putekļu aizsargmasku un aizsargcimdus.

Apdedzināšanās risks!

Darba materiāls slīpēšanas laikā sakarst. Nekad nesatveriet to aiz apstrādājamās vietas un ļaujiet tai pietiekami atdzist. Tieši ilgāku slīpēšanas darbu laikā arvien no jauna pārtrauciet apstrādi un ļaujiet darba materiālam atdzist, pirms turpināt slīpēšanu. Nevajadzētu pārsniegt ilgstošas lietošanas režīmu, kas ilgst 10 minūtes.

- Divripu slīpmašīna ir izstrādāta sausai metāla virsmu plakanai slīpēšanai. Ierīci drīkst izmantot tikai sausai slīpēšanai.
- Nedrīkst apstrādāt azbestu saturošu materiālu. Azbests ir uzskatāms par kancerogēnu. Neizmantojiet bojātas slīpripas.
- Izmantojiet tikai slīpripas, kuru dati sakrīt ar ierīces datu plāksnīti. Cirkulācijas ātrumam vajadzētu būt vienādam vai lielākam par norādīto skaitli.
- Periodiski pieregulējiet aizsarga turētāju (dzirksteļu novirzītāju) un aizsargstiklus tādā veidā, lai izlīdzinātu slīpripu nodilumu. Nodrošiniet iespējami mazu attālumu.
- Nepieļaujiet saskari ar darbojošos slīpripu.
- Nelietojiet ierīci bez uzraudzības.
- Nekad neizmantojiet ierīci citam nolūkam.
- Vienmēr uzmaniet, lai ierīce būtu izslēgta, pirms ievietojat tīkla kontaktspraudni kontaktligzdā.
- Vienmēr vispirms ieslēdziet ierīci un tad vadiet darba materiālu pret slīpripu. Pēc apstrādes noceliet darba materiālu un tad izslēdziet ierīci.
- Vienmēr stingri ar abām rokām noturiet darba materiālu.
- Nodrošiniet drošu pozīciju.
- Ļaujiet slīpripai pēc metālu apstrādes pilnīgi apstāties.
- Darba pārtraukumos, pirms jebkādu darbu veikšanas pie ierīces un ierīces nelietošanas laikā vienmēr atvienojiet kontaktspraudni no kontaktligzdas.
- Uzmanīgi un rūpīgi rīkojieties ar ierīci. Ierīcei vienmēr jābūt tīrai, sausai un nenotraipītai ar eļļu vai smērvielu.
- Esiet vienmēr uzmanīgs! Vienmēr uzmaniet, ko darāt, un rīkojieties prātīgi. Nekādā ziņā nelietojiet ierīci, ja neesat koncentrējies vai jūtaties nevesels.
- Slīpripas jāuzglabā tādā veidā, lai tās nebūtu pakļautas mehāniskiem bojājumiem un kaitīgām apkārtējās vides iedarbībām.
- Neizmantojiet bojātas vai deformētas slīpripas.
- Bieži pārbaudiet dzirksteļu aizsarga iestatījumu un atbilstoši pieregulējiet slīpripas nolietojumam. Nodrošiniet iespējami mazu attālumu starp dzirksteļu aizsargu un slīpripu (ne lielāku par 2 mm).

- Bieži pārbaudiet instrumenta balsta iestatījumu un atbilstošo pieregulējiet slīpripas nolietojumam. Nodrošiniet iespējami mazu attālumu starp dzirksteļu aizsargu un slīpripu (ne lielāku par 2 mm).
- Izmantojiet tikai slīpripas, kuru urbums precīzi iederas uz divripu slīpmašīnas vārpstas. Neizmantojiet slīpripas ar pārāk mazu caurumu.
- Pārmērīgi nepiegrieziet ripas uzgriezni.
- Neslīpējiet ar aukstu slīpripu. Ļaujiet slīpripai pirms darba sākuma darboties vienu minūti tukšgaitā.
- Neslīpējiet gar slīpripas sānu virsmām. Slīpējiet tikai priekšpusē.
- Neuzklājiet dzesēšanas līdzekli tieši uz slīpripas. Dzesēšanas līdzeklis var negatīvi ietekmēt slīpripas saistes stiprību un tādējādi radīt atteici.
- Dzirksteles var būt bīstamas. Neslīpējiet viegli uzliesmojošu gāzu vai šķidrumu tuvumā.
- Ieslēdzot ierīci stāviet sāņus no slīpripas.
- Pieslīpējiet slīpripu tikai priekšpusē. Slīpējot pie sānu virsmām, slīpripa var kļūt pārāk plāna drošai lietošanai.
- Slīpēšana rada karstumu. Pieskarieties pie darba materiāla tikai tad, kad tas ir pietiekami atdzisi.
- Izmantojiet tikai tādas slīpripas, kas ir izstrādātas drošai lietošanai uz divripu slīpmašīnas. Neizmantojiet slīpripu, kuras norādītais maksimālais cirkulācijas ātrums ir mazāks par ierīces apgriezienu skaitu norādi.

6. Tehniskie dati

	SM200L	SM200AL
Motors	230-240 V~ / 50 Hz	
Ieejas jauda	S1 250 W S2 10 min 500 W	
Apgriezienu skaits	2980 min^{-1}	
Slīpripas diametrs	200 / 200 mm	
Slīpripas minimālais diametrs (pēc nolietojuma)	160 mm	
Diametrs Slīpripas urbums	15,88 mm	
Ripas platums kreisajā / labajā pusē	20 / 20 mm	20 / 40 mm
Darba lampa	Gaismas diode ar 2 baterijām	
Svars	12 kg	13,5 kg
Akumulatora tips	R03	
Nominālā kapacitāte	2000 mAh	
Nominālais spriegums	1,5 V	
Konstruktīvais izmērs	Micro AAA	

Paturētas tiesības veikt tehniskas izmaiņas!

Ieslēgšanas ilgums:
Ieslēgšanas ilgums S2 10 min (īslaicīgs režīms) liecina, ka motoru drīkst nepārtraukti noslogot ar nominālo jaudu (500 W) tikai datu plāksnītē norādīto laiku (10 min). Pretējā gadījumā tas nepieļaujami sasiltu. Pārtraukuma laikā motors atdziest atkal līdz savai sākuma temperatūrai.

Troksnis un vibrācija
Trokšņa un vibrācijas parametri noteikti atbilstoši standarta EN 62841-1 prasībām.

Skaņas spiediena līmenis L_{pA}	79 dB
Kļūda K_{pA}	3 dB
Skaņas jaudas līmenis, L_{WA}	92 dB
Kļūda K_{WA}	3 dB

Vibrāciju raksturlielumi (rokas šūpoles)

Vibrācija a_h	≤ 2,5 m/s^2

Lietojiet ausu aizsargus.
Trokšņu iedarbība var izraisīt dzirdes zudumu.

Ierobežojiet skaņas intensitātes līmeni un vibrāciju līdz minimumam!
- Izmantojiet tikai nevainojamas ierīces.
- Regulāri apkopiet un tīriet ierīci.
- Pielāgojiet savu darba veidu ierīcei.
- Nepārslogojiet ierīci.
- Ja nepieciešams, uzticiet pārbaudīt ierīci.
- Izslēdziet ierīci, kad to nelietojat.

- Piemēram, vibrācijas slodzi var mazināt, ierīces lietošanas laikā valkājot cimdus un ierobežojot darba laiku ar darbarīku. Turklāt jāievēro visas ekspluatācijas cikla daļas (piem., laiki, kuros elektroinstruments tiek izslēgts, un tādas, kad tas ir ieslēgts, bet darbojas bez slodzes).

7. Izpakošana

- Atveriet iepakojumu un uzmanīgi izņemiet ražojumu.
- Noņemiet iepakojuma materiālu, kā arī iepakojuma un transportēšanas stiprinājumus (ja tādi ir).
- Pārbaudiet, vai piegādes komplekts ir pilnīgs.
- Pārbaudiet, vai ražojumam un piederumiem transportēšanas laikā nav radušies bojājumi. Ja ir kādi iebildumi, nekavējoties sazinieties ar starpnieku. Vēlākas reklamācijas netiek atzītas.
- Ja iespējams, uzglabājiet iepakojumu līdz garantijas termiņa beigām.
- Pirms lietošanas iepazīstieties ar ražojumu, izmantojot lietošanas instrukciju.
- Piederumiem, kā arī nodilušo daļu aizvietošanai un rezerves daļām izmantojiet tikai oriģinālās daļas. Rezerves daļas saņemsiet savā tirdzniecības uzņēmumā.
- Pasūtījumos norādiet mūsu preces numurus, kā arī ražojuma tipu un izgatavošanas gadu.

⚠ BRĪDINĀJUMS!
Ražojums un iepakojuma materiāls nav rotaļlietas! Bērni nedrīkst rotaļāties ar plastikāta maisiņiem, plēvēm un sīkām detaļām! Pastāv norīšanas un nosmakšanas risks!

8. Montāža

Pirms pievienošanas pārliecinieties, vai datu plāksnītē norādītā informācija sakrīt ar elektrotīkla parametriem. Vienmēr atvienojiet tīkla kontaktspraudni, pirms veicat ierīces iestatījumus.
Pirms jebkādiem apkopes un montāžas darbiem atvienojiet tīkla kontaktspraudni.

- Ierīce stabili jāuzstāda, t.i., pieskrūvējot to uz darbgalda u. tml.
- Pirms lietošanas sākšanas pareizi jāuzstāda visi pārsegi un drošības mehānismi.
- Slīpripām jāspēj brīvi griezties.
- Pirms ierīces pievienošanas pārliecinieties, vai datu plāksnītē norādītā informācija sakrīt ar elektrotīkla parametriem.

Drošības norādījums! Pievienojiet ierīci tikai tad, kad ir pabeigti visi montāžas un regulēšanas darbi, bija izlasīta un izprasta lietošanas instrukcija un drošības norādījumi.

8.1 Instrumenta balsts (kreisajā un labajā pusē) (1., 2., 2.1. att.)

SM200L

1. Pieskrūvējiet instrumenta balstu (4) ar skrūvi ar pusapaļu plakanu galvu (M6x10) (a) un zvaigžņveida roktura uzgriezni (b) pie slīpripas aizsarga (6).
2. Attālums starp slīpripu (3) un instrumenta balstu (4) jānoregulē maks. 2 mm.

SM200AL

1. Pieskrūvējiet instrumenta balstu (4) ar spārnskrūvi (a) un paplāksni (b) pie slīpripas aizsarga (6).
2. Attālums starp slīpripu (3) un instrumenta balstu (4) jānoregulē maks. 2 mm.

8.2 Dzirksteļu aizsargs ar gaismas diodes darba lukturi (kreisajā un labajā pusē) (1., 3. att.)

1. Pieskrūvējiet dzirksteļu aizsargu (2) ar gaismas diodes darba lukturiem (5) pie slīpripas aizsarga (6), izmantojot attiecīgi 2 skrūves ar sfērisku galvu M5x8 (c).
2. Attālumam līdz slīpripai (3) vajadzētu būt maksimāli 2 mm. Attālumu starp dzirksteļu aizsargu (2) un slīpripu (3) var noregulēt, atskrūvējot abas skrūves ar sfērisku galvu (c).
3. Stingri pievelciet skrūves.

8.3 Gaismas diodes darba lukturis (1., 4., 4.1., 4.2. att.)

1. Apgaismojumu (5) var ieslēgt, nospiežot slēdzi (d) uz luktura. Atkārtoti nospiežot, atkal izslēdz apgaismojumu.
2. Lai ievietotu / nomainītu baterijas (2x AAA R03 1,5 V), atveriet bateriju nodalījumu (4.1. att.).
3. Ievietojiet baterijas (2x katrā pusē) (4.2. att.).
4. Bateriju nomaiņas gadījumā lietpratīgi utilizējiet izlietotās baterijas.
5. Ievietojiet atpakaļ bateriju nodalījuma vāku pretējā virzienā (4.1. att.).

8.4 Aizsargstikli (1., 5., 5.1. att.)

1. Uzstādiet aizsargstiklu (1) pie gaismas diodes darba luktura (5), izmantojot skrūvi ar pusapaļu plakanu galvu M5x55 (e) un uzvelmētu skrūvi (f).
2. Aizsargs ir individuāli noregulējams, tā ka lietotāja acis ir aizsargātas slīpēšanas procesa laikā.

9. Lietošana

⚠ Ievērībai!
Pirms lietošanas sākšanas noteikti pilnīgi samontējiet ražojumu!

Ieslēgšana / izslēgšana
- Lai ieslēgtu, pārvietojiet ieslēgšanas/izslēgšanas slēdzi (8) pozīcijā "ON".
- Lai izslēgtu, pārvietojiet ieslēgšanas/izslēgšanas slēdzi (8) pozīcijā "Off".

Sāciet slīpēšanu tikai tad, kad ierīce ir sasniegusi maksimālo apgriezienu skaitu.

Norādes darbam
- Ievērojiet, ka ar darba materiāla nelielu spiedienu uz slīpripu panāk vislabākos rezultātus, jo tādā gadījumā darbojas ar nemainīgu apgriezienu skaitu. Pārāk spēcīgs spiediens uz darba materiālu palēnina slīpripu vai apstādina to, tas pārslogo motoru un nepaātrina darba procesu.
- Jūsu drošībai vienmēr nostipriniet darba materiālus ar skrūvspīlēm vai līmspīlēm.

Slīpēšana
- Uzlieciet darba materiāla paliktni (4) un lēnām pievirziet vajadzīgajā leņķī pie slīpripas (3), līdz tas pieskaras pie slīpripas.
- Lai iegūtu optimālu slīpēšanas rezultātu un vienmērīgi nolietotu slīpripu (3), darba materiālu vajadzētu mazliet pavirzīt šurpu turpu pie slīpripas (3).
- Arvien no jauna ļaujiet darba materiālam atdzist.

Ievērībai!
Ja darba laikā ripa nosprostojas, noņemiet darba materiālu un nogaidiet, līdz ierīce sasniedz savu maksimālo apgriezienu skaitu.

Slīpripas maiņa
Ievērībai! Lai novērstu savainojumus, ko rada nejauši iedarbināta divripu slīpmašīna, pirms slīpripas maiņas ierīce vienmēr jāizslēdz (slēdža stāvoklis pozīcijā "0") un jāatvieno tīkla kontaktspraudnis no kontaktligzdas.
- Palaidiet vaļīgāk dzirksteļu aizsargu un aizsargstiklu un iespējami tālu izvelciet ārā, taču nenomontējiet.
- Palaidiet vaļīgāk instrumenta balstu un iespējami tālu izvelciet ārā.
- Atskrūvējiet slīpripas aizsarga (6) skrūves un noņemiet aizsargu.
- Noņemiet ārējo atloku un veco slīpripu, uzlieciet jaunu slīpripu.

Norāde:
- Nenoņemiet jaunās slīpripas sānos piestiprinātos kartona diskus, jo tie atbalsta atloku drošu saķeri pret slīpripu.
- Pārbaudiet, vai jaunajai slīpripai nav plaisu vai citu redzamu bojājumu un, ja nepieciešams, to utilizējiet.
- Uzlieciet atpakaļ atloku un uzgriezni.
- Pievelciet uzgriezni ne pārāk stingri ar uzgriežņu atslēgu, citādi slīpripa var saplīst.
- Uzstādiet atpakaļ slīpripas aizsargu (6) pretējā virzienā.
- Precīzi noregulējiet instrumenta balstu, dzirksteļu aizsargu un aizsargstiklu saskaņā ar montāžas instrukciju.

10. Tīrīšana un apkope

Pirms jebkādiem tīrīšanas darbiem atvienojiet tīkla kontaktspraudni.

Tīrīšana
- Uzturiet aizsargierīces, gaisa spraugas un motora korpusu tīru no putekļiem un netīrumiem. Noberziet ierīci ar tīru drānu vai izpūtiet to ar zema spiediena saspiesto gaisu.
- Tīriet ierīci uzreiz pēc katras lietošanas reizes.
- Regulāri tīriet ierīci ar mitru drānu un mazliet ziepju pastas. Neizmantojiet tīrīšanas līdzekļus vai šķīdinātājus; tie varētu bojāt ierīces plastmasas daļas. Uzmaniet, lai ūdens nevarētu iekļūt ierīces iekšienē. Ūdens iekļūšana elektroierīcē palielina elektriskā trieciena risku.

Apkope
Ierīces iekšpusē neatrodas daļas, kam būtu nepieciešama apkope.

Servisa informācija
Jāievēro, ka šim ražojumam šādas daļas ir pakļautas lietošanas vai dabiskajam nodilumam, vai šādas daļas ir nepieciešamas kā patērējamie materiāli.
Nodilstošās detaļas*: Abrazīvie līdzekļi

* nav obligāti iekļauts piegādes komplektā!

Rezerves daļas un piederumus varat saņemt mūsu servisa centrā. Šim nolūkam noskenējiet titullapā esošo kvadrātkodu.

11. Pieslēgšana elektrotīklam

Uzstādītais elektromotors ir pievienots darbam gatavā veidā. Pieslēgums atbilst attiecīgajiem VDE un DIN noteikumiem. Klienta tīkla pieslēgumam un izmantotajam pagarinātāja vadam jāatbilst šiem noteikumiem.

Bojāts elektriskais pieslēguma vads
Elektriskajiem pieslēguma vadiem bieži rodas izolācijas bojājumi.
To iemesli var būt šādi:
- saspiedumi, ja pieslēguma vadus izvieto logu vai durvju ailās;
- locījuma vietas pieslēguma vada nepareizas nostiprināšanas vai izvietošanas dēļ;
- griezuma vietas pieslēguma vadā, pārbraucot tam pāri;
- izolācijas bojājumi, izraujot no sienas kontaktligzdas;
- plaisas izolācijas novecošanas dēļ.

Šādus bojātus elektropieslēguma vadus nedrīkst izmantot, un izolācijas bojājumu dēļ tie ir bīstami dzīvībai.
Regulāri pārbaudiet, vai pieslēguma vadiem nav bojājumu. Ievērojiet, lai pārbaudes laikā pieslēguma vads nebūtu pievienots elektrotīklam.

Elektropieslēguma vadiem jāatbilst attiecīgajiem VDE un DIN noteikumiem. Izmantojiet tikai savienošanas vadus ar marķējumu H05VV-F.
Tipa marķējuma uzdrukātais teksts uz pieslēguma kabeļa ir obligāts.

Maiņstrāvas motors
- Tīkla spriegumam jābūt 230–240 V~.
- Līdz 25 m gariem pagarinātāja vadiem jābūt ar 1,5 kvadrātmilimetru šķērsgriezumu.

Elektriskā aprīkojuma pieslēgumus un labošanas darbus drīkst veikt tikai kvalificēts elektriķis.

Jautājumu gadījumā norādiet šādus datus:
- motora strāvas veids;
- ierīces datu plāksnītē norādītie dati;
- motora datu plāksnītē norādītie dati.

Pievienošanas veids Y
Ja ir nepieciešama tīkla pieslēguma vada nomaiņa, tad tā jāizpilda ražotājam vai tā pārstāvim, lai nepieļautu drošības apdraudējumus.

12. Glabāšana

Glabājiet ierīci un tās piederumus tumšā, sausā un nesalstošā, kā arī bērniem nepieejamā vietā. Optimāla uzglabāšanas temperatūra atrodas no 5 līdz 30 °C robežās. Uzglabājiet elektroinstrumentu oriģinālajā iepakojumā.

13. Utilizācija un otrreizēja izmantošana

Norādes par iepakojumu



Iepakojuma materiāli ir pārstrādājami. Utilizējiet iepakojumus atbilstoši apkārtējās vides prasībām.

Norādes par Vācijas elektrisko un elektronisko iekārtu likumu (ElektroG)



Nolietotās elektriskās un elektroniskās iekārtas nedrīkst izmest sadzīves atkritumos, bet gan tās jānodod šķirošanas vai utilizācijas punktā!
- Nolietotās baterijas vai akumulatori, kas nav nekustīgi iebūvēti nolietotajās iekārtās, pirms nodošanas jāizņem bez sagraušanas! To utilizāciju regulē Vācijas likums par baterijām.
- Elektrisko un elektronisko iekārtu īpašniekiem vai lietotājiem ir uzlikts par pienākumu pēc lietošanas tās nodot likumā noteiktajā kārtībā.
- Gala lietotājs patstāvīgi ir atbildīgs par savu personīgo datu dzēšanu no utilizējamajās nolietotās iekārtas!
- Nosvītrotā atkritumu konteinera simbols nozīmē, ka elektriskās un elektroniskās iekārtas nedrīkst utilizēt sadzīves atkritumos.
- Nolietotās elektriskās un elektroniskās iekārtas var nodot bez maksas šādās vietās:
  - Publiski-tiesiskās utilizācijas vai savākšanas vietas (piem., komunālie būvlaukumi).
  - Elektroiekārtu pārdošanas vietas (stacionāri un tiešsaistē), ja tirdzniecības uzņēmumiem ir uzlikts par pienākumu veikt pieņemšanu atpakaļ, vai tie sniedz šādu pakalpojumu brīvprātīgi.
  - Līdz trim nolietotām elektroiekārtām atbilstoši katram iekārtas veidam, kuru malas garums ir maksimāli 25 centimetri, varat bez jaunas iekārtas iepriekšējas iegādes no ražotāja bez maksas nodot pie ražotāja vai kādā citā pilnvarotā savākšanas vietā jūsu tuvumā.

- Citas ražotāja un izplatītāja papildu pieņemšanas atpakaļ prasības uzzināsiet attiecīgajā klientu servisā.
- Ja ražotājs veic jaunas elektroiekārtas piegādi privātai mājsaimniecībai, tas var ierosināt nolietotās elektroiekārtas bezmaksas savākšanu pēc gala lietotāja pieprasījuma. Šim nolūkam sazinieties ar ražotāja klientu servisu.
- Šie apgalvojumi attiecas tikai uz ierīcēm, kas tiek uzstādītas un pārdotas Eiropas Savienības dalībvalstīs, un kas ir pakļautas Eiropas Direktīvas 2012/19/ES prasībām. Valstīs, kas nav Eiropas Savienības dalībvalstis, var būt spēkā no šīm atšķirīgas prasības attiecībā uz nolietoto elektrisko un elektronisko iekārtu utilizāciju.

Norādes par Vācijas likumu par baterijām (BattG)



Nolietotās baterijas un akumulatorus nedrīkst izmest sadzīves atkritumos, bet gan tie jānodod šķirošanas vai utilizācijas punktā!

- Lai veiktu bateriju vai akumulatoru drošu izņemšanu no elektroiekārtas, un saņemtu informāciju par to tipu vai ķīmisko sistēmu, ievērojiet papildu datus lietošanas vai montāžas instrukcijā.
- Bateriju un akumulatoru īpašniekiem vai lietotājiem ir uzlikts par pienākumu pēc lietošanas tās nodot likumā noteiktajā kārtībā. Atdošana ierobežojas ar mājsaimniecībā izmantojamo daudzumu nodošanu.
- Nolietotās baterijas var saturēt kaitīgas vielas vai smagos metālus, kas var nodarīt kaitējumu apkārtējai videi un veselībai. Nolietoto bateriju pārstrāde un tajās esošo resursu lietošana veicina šo abu svarīgo vērtību aizsardzību.
- Nosvītrotā atkritumu konteinera simbols nozīmē, ka baterijas un akumulatorus nedrīkst utilizēt sadzīves atkritumos.
- Ja turklāt zem atkritumu konteinera simbola atrodas zīmes Hg, Cd vai Pb, tas nozīmē:
  - Hg: Baterija satur vairāk par 0,0005 % dzīvsudraba
  - Cd: Baterija satur vairāk par 0,002 % kadmija
  - Pb: Baterija satur vairāk par 0,004 % svina
- Akumulatorus un baterijas var nodot bez maksas šādās vietās:
  - Publiski-tiesiskās utilizācijas vai savākšanas vietas (piem., komunālie būvlaukumi)
  - Bateriju un akumulatoru tirdzniecības vietas
  - Iekārtu un nolietoto bateriju kopējās nodošanas sistēmas pieņemšanas atpakaļ vietas
  - Ražotāja pieņemšanas atpakaļ vieta (ja nav kopējās nodošanas sistēmas dalībnieks)
- Šie apgalvojumi attiecas tikai uz akumulatoriem un baterijām, kas tiek pārdotas Eiropas Savienības dalībvalstīs, un kas ir pakļautas Eiropas Direktīvas 2006/66/EK prasībām.
- Valstīs, kas nav Eiropas Savienības dalībvalstis, var būt spēkā no šīm atšķirīgas prasības attiecībā uz akumulatoru un bateriju utilizāciju.

14. Traucējumu novēršana

Problēma	Iespējamie cēloņi	Novēršana
Motors nedarbojas.	Bojāts motors, kabelis vai kontaktspraudnis, sadeguši drošinātāji.	Uzticiet speciālistam pārbaudīt ierīci. Nekad nelabojiet motoru patstāvīgi. Ievērībai! Pārbaudiet drošinātājus un, ja nepieciešams, nomainiet tos.
Motors iedarbinās lēni un nesasniedz darba apgriezienu skaitu.	Spriegums pārāk zems, bojāti tinumi, sadedzis kondensators.	Uzticiet energoapgādes uzņēmumam pārbaudīt spriegumu. Uzticiet speciālistam pārbaudīt motoru. Uzticiet speciālistam nomainīt kondensatoru.
Motors ir pārāk skaļš.	Bojāti tinumi, bojāts motors.	Uzticiet speciālistam pārbaudīt motoru.
Motors nesasniedz pilnu jaudu.	Pārslogotas strāvas ķēdes tīklā (lampas, citi motori utt.).	Neizmantojiet citas ierīces vai motorus tajā pašā strāvas ķēdē.
Motors viegli pārkarst.	Motora pārslodze, motora nepietiekama dzesēšana.	Nepieļaujiet motora pārslodzi slīpēšanas laikā un notīriet putekļus no motora, lai nodrošinātu motora optimālu dzesēšanu.

Förklaring av symbolerna på produkten

	**Varning!** Vid åsidosättande kan det förekomma livsfara, skaderisk och verktyget kan skadas!
	**Varning -** läs instruktionsmanualen för att minska risken för personskador!
	**Använd hörselskydd.** Buller kan orsaka hörselskador.
	**Bär andningsmask.** När du arbetar med trä och andra material kan hälsovådligt damm uppstå. Asbesthaltigt material får inte bearbetas!
	**Använd skyddsglasögon.** Om gnistor uppstår under arbetet eller det yr flisor, spån och damm från maskinen, kan det orsaka synförlust.
	**Obs!** Maskinen måste stängas av och avskiljas från elnätet före montering, rengöring, ombyggnad, service, lagring och transport.
	Produkten uppfyller kraven i gällande europeiska direktiv.
	Produkten uppfyller kraven i gällande serbiska direktiv.

Innehållsförteckning: **Sida:**

1. Inledning 196
2. Apparatbeskrivning (bild 1) 196
3. Leveransomfång / uppackning 196
4. Avsedd användning 196
5. Allmänna säkerhetsanvisningar 197
6. Tekniska specifikationer 200
7. Uppackning 200
8. Montering 201
9. Manövrering 201
10. Rengöring och underhåll 202
11. Elektrisk anslutning 202
12. Förvaring 203
13. Avfallshantering och återvinning 203
14. Felsökning 204
15. Försäkran om överensstämmelse 303

1. Inledning

Tillverkare:
Scheppach GmbH
Günzburger Straße 69
D-89335 Ichenhausen

Bästa kund!
Vi hoppas att du får mycket glädje och nytta av din nya produkt.

Anvisning:
Tillverkaren av denna produkt ansvarar enligt gällande produktansvar inte för skador som kan uppstå på produkten eller genom produkten:

- Felaktig behandling
- Om instruktionsmanualen inte följs
- Reparationer genom utomstående, obehöriga fackspecialister
- Vid byte och montering av reservdelar som inte är original
- Felaktig användning
- Avbrott hos den elektriska anläggningen om man inte följer de elektriska föreskrifterna och VDE-bestämmelserna 0100, DIN 57113/VDE 0113

Observera följande:
Driftmanualen är en del av den här produkten. Den innehåller viktiga anvisningar om hur du arbetar säkert, fackmannamässigt och ekonomiskt med produkten. Den informerar om hur du undviker faror, håller nere reparationskostnader, minskar stillestånds tider, och ökar produktens tillförlitlighet och livslängd. Utöver säkerhetsbestämmelserna i den här driftmanualen måste du även alltid följa föreskrifterna som gäller för produktens användning i ditt land.
Bekanta dig med alla användnings- och säkerhetsanvisningar innan du börjar använda produkten. Kör produkten endast enligt beskrivningen och för de angivna användningsområdena. Förvara driftmanualen väl och låt alla dokument följa med om produkten lämnas vidare till tredje part.

2. Apparatbeskrivning (bild 1)

Bilder liknande:
Art.nr 5903109901, 5903110901, 5903109904

1. Skyddsskärm
2. Gnistskydd
3. Slipskivor
4. Verktygsbord
5. LED-arbetslampa
6. Skydd till slipskiva
7. Borrhål för arbetsbänkmonteringen
8. Huvudbrytare (Till/Från)

3. Leveransomfång / uppackning

Pos.	Antal	Beteckning
	1x	Dubbelslip
3		Slipskivor (granulering höger: 60, vänster: 36) Art.nr 5903109901; 5903109904
3		Slipskivor (granulering höger: 100, vänster: 60) Art.nr 5903110901
1	2x	Skyddsskärm
5	2x	LED-arbetslampa
	4x	Batterier typ AAA
4	2x	Verktygsbord
	1x	Monteringsmaterial
	1x	Driftmanual

4. Avsedd användning

Dubbelslipen är en kombimaskin för slipning och polering av metall, plast och andra material med lämpliga slipskivor.

Maskinen uppfyller gällande EU-maskindirektiv.

- Tillverkarens säkerhets-, arbets- och underhållsanvisningar samt de mått som anges i den tekniska specifikationen måste följas.
- Tillämpliga föreskrifter om förebyggande av olycksfall och andra allmänt erkända säkerhetstekniska regler måste följas.
- Maskinen får bara användas, underhållas eller repareras av sakkunniga personer som känner till dessa arbeten och dess risker. Egenmäktiga förändringar av maskinen fritar tillverkaren från allt ansvar för därav resulterande skador.
- Maskinen får bara användas med originaltillbehör och originalverktyg från tillverkaren.
- Maskinen får endast användas på ändamålsenligt sätt. Varje användning därutöver är inte ändamålsenlig. För skador eller personskador till följd av detta ansvarar användaren/operatören och inte tillverkaren.

- Observera att våra apparater inte är konstruerade för kommersiell, hantverksmässig eller industriell användning. Vi lämnar ingen garanti när apparaten används i kommersiella eller industriella verksamheter liksom liknande verksamheter.

Restrisker
Trots korrekt användning går det inte att helt eliminera vissa kvarstående riskfaktorer. Följande risker kan uppstå på grund av maskinens konstruktion och utförande:

- Undvik kontakt med slipskivan i oskyddade områden.
- Utslungning av delar från skadade slipskivor.
- Arbetsstycken och arbetsstycksdelar kan kastas ut.
- Hörselskador kan uppstå om nödvändiga hörselskydd inte används.
- Lungskador, om lämplig andningsmask inte används.
- Hälsoskador som uppstår genom hand- arm-vibrationer när apparaten används under en längre tid eller inte har skötts och underhållits på korrekt sätt.
- Hälsofara på grund av ström vid användning av icke korrekta elanslutningskablar.
- Trots alla vidtagna åtgärder kan det finnas risker som inte är uppenbara.
- Restrisker kan minimeras om säkerhetsanvisningarna och avsedd användning liksom driftsanvisningen beaktas tillsammans.

5. Allmänna säkerhetsanvisningar

Allmänna säkerhetsanvisningar för elverktyg

⚠ VARNING!
Läs alla säkerhetsanvisningar, instruktioner, illustrationer och tekniska specifikationer som medföljer detta elverktyg.
Om du inte följer säkerhetsanvisningarna och de angivna instruktionerna finns risk för elstötar, bränder och/eller allvarliga personskador.

Bevara alla säkerhetsanvisningar och instruktioner för framtida bruk.
Begreppet ”elverktyg” som används i säkerhetsanvisningarna avser såväl eldrivna elverktyg (med elkabel) som batteridrivna elverktyg (utan elkabel).

1. Arbetsplatssäkerhet

a) **Se till att ditt arbetsområde är rent och har god belysning.** Stökiga och dåligt belysta arbetsplatser utgör en olycksrisk.

b) **Arbeta inte med elverktyg i områden med explosionsrisk om det finns antändliga vätskor, gaser eller damm i området.** Elverktyg genererar gnistor som kan antända dammet eller ångorna.

c) **Barn och andra personer får inte vistas i området medan du använder elverktyget.** Du kan förlora kontrollen över elverktyget om du blir distraherad.

2. Elsäkerhet

a) **Elverktygets stickkontakt måste passa i eluttaget. Du får inte ändra stickkontakten på något sätt. Använd inte adapterkontakter tillsammans med jordade elverktyg.** Intakta stickkontakter och uttag som passar till dessa minskar risken för elstötar.

b) **Undvik att vidröra jordade delar, exempelvis rör, radiatorer, spisar och kylskåp, med kroppen.** Risken för elstötar ökar om din kropp är jordad.

c) **Låt inte ditt elverktyg utsättas för regn eller väta.** Vatten som tränger in i en elektrisk apparat ökar risken för elstötar.

d) **Använd inte anslutningssladden för andra uppgifter än den är avsedd för, till exempel för att bära eller hänga upp elverktyget eller för att dra ut kontakten ur eluttaget. Håll anslutningssladden borta från värme, olja, vassa kanter och rörliga delar.** Skadade eller tilltrasslade sladdar ökar risken för elstötar.

e) **När du arbetar utomhus med ett elverktyg, använd endast förlängningskabel som också är lämplig för utomhusbruk.** Att använda en förlängningssladd som är lämplig för utomhusbruk minskar risken för elektrisk stöt.

f) **Använd en jordfelsbrytare om du måste använda elverktyget i en fuktig omgivning.** Användning av en jordfelsbrytare minskar risken för elstötar.

3. Personsäkerhet

a) **Var uppmärksam, tänk på vad du gör och använd ditt förnuft när du arbetar med elverktyg. Använd inte elverktyget om du är trött eller påverkad av alkohol, droger eller läkemedel.** Det räcker att du är ouppmärksam ett ögonblick under arbete med elverktyg för att allvarliga olyckor ska inträffa.

b) **Använd personlig skyddsutrustning och ha alltid skyddsglasögon på dig.**
Personlig skyddsutrustning anpassad till elverktygets användning, som dammask, halksäkra säkerhetsskor, skyddshjälm och hörselskydd, minskar risken för personskador.

c) **Undvik att starta maskinen oavsiktligt. Försäkra dig om att elverktyget är avstängt innan du ansluter det till strömförsörjningen och/eller batteriet samt innan du lyfter upp eller bär det.** Olyckor kan inträffa om du håller fingret på brytaren när du bär elverktyget, eller om maskinen är tillslagen när du ansluter den till strömförsörjningen.

d) **Ta bort alla inställningsverktyg eller skruvnycklar innan du startar elverktyget.** Ett verktyg eller en skruvmejsel som befinner sig i en roterande maskindel på elverktyget kan orsaka personskador.

e) **Undvik en onormal kroppshållning. Se till att stå säkert och behåll balansen hela tiden.** Då har du bättre kontroll över elverktyget om något oförutsett inträffar.

f) **Använd lämpliga arbetskläder. Använd inte löst sittande kläder eller smycken. Håll hår och kläder på avstånd från rörliga delar.** Löst sittande kläder, smycken och långt hår kan fastna i rörliga delar.

g) **Om dammsugnings- och uppsamlingsutrustning kan installeras måste de anslutas och användas korrekt.** Användning av en dammutsugning kan minska risker orsakade av damm.

h) **Låt dig inte invaggas i falsk säkerhet och bryt inte mot säkerhetsreglerna för elverktyg, även om du känner till elverktyget när du använt det många gånger.** Oaktsam hantering kan leda till allvarliga personskador inom bråkdelar av sekunder.

4. Använda och hantera elverktyget

a) **Överbelasta inte dina elverktyg. Använd det elverktyg som är avsett för arbetet.** Du arbetar bättre och säkrare i det angivna effektområdet med ett elverktyg som är avsett för arbetet.

b) **Använd inte ett elverktyg med defekt brytare.** Ett elverktyg som inte kan startas/stängas av längre är farligt och måste repareras.

c) **Dra ut stickkontakten ur eluttaget och/eller ta ut ett uttagbart batteri innan du gör maskininställningar, byter delar hos insatsverktyget eller lägger undan elverktyget.** Denna försiktighetsåtgärd förhindrar att du startar elverktyget oavsiktligt.

d) **Förvara elverktyg som inte används utom räckhåll för barn. Låt inte personer använda elverktyget om de inte känner till hur det fungerar eller inte har läst dessa anvisningar.** Elverktyg utgör en fara om de används av oerfarna personer.

e) **Ta väl hand om elverktyg och tillbehör. Kontrollera att rörliga delar fungerar som de ska och inte är fastklämda, kontrollera om delar är brutna eller så pass skadade att det inverkar på elverktygets funktion. Skadade delar ska repareras innan du börjar använda elverktyget igen.** Många olyckor orsakas av dåligt underhållna elverktyg.

f) **Håll skärverktyg vassa och rena.** Skärverktyg som underhålls noga och hålls vassa fastnar inte så ofta och är lättare att styra.

g) **Använd elverktyget, tillbehören och insättningsverktyg enligt anvisningarna i denna anvisning. Ta även hänsyn till arbetsförhållandena under ditt arbete.** Farliga situationer kan uppstå om elverktyg används för andra ändamål än de är avsedda för.

h) **Håll alltid handtag och greppytor torra, rena och fria från olja och fett.** Hala handtag och greppytor tillåter inte säker användning och kontroll av elverktyget i oförutsedda situationer.

5. Service

a) **Elverktyg måste repareras av kvalificerade fackmän, endast originalreservdelar får användas.** Därmed säkerställs att elverktyget fortsätter vara säkert.

⚠ VARNING!

Elverktyg alstrar ett elektromagnetiskt fält under drift. Under vissa förhållanden kan fältet störa aktiva eller passiva medicinska implantat. För att minska risken för dödsfall eller allvarliga skador rekommenderar vi därför personer med medicinska implantat till att höra med sin läkare och kontakta tillverkaren av det medicinska implantatet innan maskinen används.

Säkerhetsanvisningar för bordsslipmaskiner

a) **Använd inte skadade insatsverktyg. Kontrollera alltid innan insättningsverktygen som slipskivor börjar användas avseende splitterskador och sprickor. När du har kontrollerat och satt in insättningsverktyget håller du och andra personer i närheten er utanför det roterande insättningsverktygets nivå och låter apparaten gå på högsta varvtal under 1 minut.** Skadade insatsverktyg bryts oftast under denna testperiod.

b) **Insättningsverktygets tillåtna varvtal måste vara minst lika högt som det maximala, högsta varvtalet som är angivet på elverktyget.** Tillbehör som snurrar snabbare än tillåtet kan brytas av och flyga runt.
c) **Slipa aldrig på slipskivans sidoytor.** Om du slipar på sidoytorna kan slipskivan spricka och gå i bitar.

Maskinspecifika säkerhetsanvisningar för dubbelslip

- Rör inte elkabeln när den blir skadad eller avkapad under drift. Dra omedelbart ut nätstickkontakten och låt en specialist eller den ansvariga serviceverkstaden reparera apparaten.
- Använd inte apparaten när den är fuktig och inte heller i fuktig miljö.
- Vid arbeten utomhus, anslut maskinen med jordfelsbrytare (FI) som har en utlösningsström på högst 30 mA. Vid arbete utomhus ska du använda bara en sådan förlängningskabel som är godkänd för utomhusbruk.
- Vid fara ska du omedelbart dra ut nätstickkontakten ur uttaget.
- För bort elkabeln mot baksidan av maskinen.
- Brandrisk från kringflygande gnistor! När du slipar metaller uppstår flygande gnistor. Se därför till att inga personer kommer i fara och det inte finns brännbart material i närheten av arbetsområdet.

Varning! Giftiga ångor!
Bearbetning av skadligt/giftigt damm utgör en hälsorisk för användarna och de personer som befinner sig i närheten.
- Bär skyddsglasögon, hörselskydd, andningsmask och skyddshandskar.

Risk för brännskador!
Arbetsstycket blir varmt under slipning. Ta inte på det område som ska bearbetas, och låt det svalna tillräckligt länge. Avbryt bearbetningen flera gånger under långa arbetspass, och låt arbetsstycket svalna innan du fortsätter med slipningen. Kontinuerlig drift bör inte överskrida 10 minuter.
- Dubbelslipmaskinen är avsedd för torr ytslipning av metallytor. Maskinen får användas endast för torrslipning.
- Asbesthaltigt material får inte bearbetas. Asbest är cancerframkallande . Använd inte skadade slipskivor.
- Använd bara sådana slipskivor som har de egenskaper som framgår av maskinens märkskylt. Rotationshastigheten bör vara lika med eller större än det angivna talet.
- Justera skyddshållaren (gnistskyddet) och skyddsskivorna med jämna mellanrum, så att slitaget på slipskivorna jämnas ut. Hålla avståndet så kort som möjligt.
- Undvik kontakt med slipskivan när maskinen är igång.
- Använd inte maskinen obevakad.
- Använd inte maskinen för andra ändamål.
- Se till att maskinen är avstängd innan du sätter i nätstickkontakten i uttaget.
- Sätt först på maskinen och för sedan arbetsstycket mot slipskivan. Efter bearbetningen lyfter du upp arbetsstycket och stänger sedan av maskinen.
- Håll fast arbetsstycket med bägge händerna.
- Se till att maskinen står stadigt.
- Låt slipskivan/-orna stanna helt efter metallbearbetningen.
- Dra ut nätstickkontakten ur uttaget under raster, innan arbete utförs med apparaten och när den inte används.
- Hantera maskinen försiktigt och noga. Maskinen ska alltid vara ren, torr och fri från olja och fett.
- Var hela tiden uppmärksam! Ge akt på vad du gör och agera med sunt förnuft. Använd inte maskinen när du är okoncentrerad eller inte mår bra.
- Slipskivor ska förvaras så att de inte utsätts för mekaniska skador och orsakar skadlig miljöpåverkan.
- Använd inte defekta eller deformerade slipskivor.
- Kontrollera gnistskyddets inställning ofta och efterjustera beroende på slipskivans slitage. Avståndet mellan gnistskyddet och slipskivan bör vara så kort som möjligt (inte större än 2 mm).
- Kontrollera verktygsbordets inställning ofta och efterjustera slipskivans slitage därefter. Avståndet mellan gnistskyddet och slipskivan bör vara så kort som möjligt (inte större än 2 mm).
- Använd endast slipskivor vars borrhål passar exakt på dubbelslipens axel. Använd inga slipskivor med för litet borrhål.
- Dra inte åt brickmuttern för mycket.
- Slipa inte med kall slipskiva. Låt slipskivan gå på tomgång i en minut innan arbetet påbörjas.
- Slipa inte med slipskivans sidoytor. Slipa endast på framsidan.
- Applicera inte kylmedel direkt på slipskivan. Kylmedel kan påverka slipskivans bindningskraft och på så sätt leda till avbrott.

- Gnistor kan vara farliga. Slipa inte nära antändliga gaser eller vätskor.
- Stå vid sidan av slipskivan när apparaten ska kopplas till.
- Skärp endast slipskivan på framsidan. Genom att slipa på sidoytorna kan slipskivan bli för tunn för säker användning.
- Slipning genererar värme. Ta inte i arbetsstycket förrän det har svalnat tillräckligt.
- Använd endast slipskivor som är utformade för säker användning på dubbelslipen. Använd ingen slipskiva vars angivna högsta rotationshastighet är lägre än apparatens nominella varvtal.

6. Tekniska specifikationer

	SM200L	SM200AL
Motor	230-240 V~ / 50 Hz	
Effekt	S1 250 W S2 10 min 500 W	
Varvtal	2980 min^{-1}	
Diameter slipskiva	200 / 200 mm	
Minimidiameter slipskiva (efter förslitning)	160 mm	
Diameter Slipskiveborrhål	15,88 mm	
Skivbredd vänster/höger	20 / 20 mm	20 / 40 mm
Arbetslampa	LED med 2x batteri	
Vikt	12 kg	13,5 kg
Batterityp	R03	
Nominell kapacitet	2000 mAh	
Märkspänning	1,5 V	
Dimension	Micro AAA	

Med förbehåll för tekniska ändringar!

Tillkopplingsperiod:
Tillkopplingsperioden S2 10 min (korttidsdrift) informerar om att motorn med märkeffekten (500 W) endast får belastas kontinuerligt under den tid (10 min.) som anges på dataskylten. Annars skulle den bli otillåtet varm. Under pausen kyls motorn av igen till sin utgångstemperaturen.

Buller och vibration
Buller- och vibrationsvärdena fastställdes enligt SS-EN 62841-1.

Ljudtrycksnivå L_{pA}	79 dB
Osäkerhet K_{pA}	3 dB
Ljudeffektnivå L_{WA}	92 dB
Osäkerhet K_{WA}	3 dB

Rezgésjellemzők (kéz-kar rezgés)

Vibration a_h	≤ 2,5 m/s^2

Använd hörselskydd.
Buller kan orsaka hörselskador.

Begränsa buller och vibrationer till ett minimum!
- Använd enbart apparater som inte är skadade.
- Underhåll och rengör apparaten regelbundet.
- Anpassa ditt sätt att arbeta till hur apparaten fungerar.
- Överbelasta inte apparaten.
- Låt undersöka apparaten om så behövs.
- Stäng av apparaten när den inte används.
- Exempel på åtgärder som minskar vibrationsbelastningen är att använda handskar när du använder verktyget liksom att begränsa arbetstiden. Då ska man ta hänsyn till alla delar av driftcykeln (till exempel de tider när elverktyget är avstängt och när det är inkopplad, men körs utan belastning).

7. Uppackning

- Öppna förpackningen och ta ut produkten försiktigt.
- Ta bort förpackningsmaterialet, förpacknings-/ och transportsäkringar (om det finns).
- Kontrollera att leveransomfånget är fullständigt.
- Kontrollera produkten och tillbehör för transportskador. Vid reklamationer måste transportören genast meddelas. Senare reklamationer kan inte behandlas.

- Om möjligt, förvara förpackningen fram till utgången av garantiperioden.
- Bekanta dig med produkten innan bruk med hjälp av instruktionsmanualen.
- Använd bara originaldelar till tillbehören och till slit- och reservdelarna. Reservdelar hittar du hos din fackhandlare.
- Ange våra artikelnummer och produkttyp samt tillverkningsår vid beställningar.

⚠ VARNING!
Produkt och förpackningsmaterial är inga leksaker! Barn får inte leka med plastpåsar, folie och smådelar! Risk för kvävning eller andra skador!

8. Montering

Innan maskinen ansluts måste du kontrollera att uppgifterna på typskylten överensstämmer med de som gäller för elnätet.
Dra alltid ut nätstickkontakten innan du ställer in maskinen.
Dra ut nätstickkontakten före alla underhålls- och monteringsarbeten.

- Maskinen måste ställas upp så att den står stadigt, dvs skruvas fast på en arbetsbänk eller liknande.
- Alla kåpor och säkerhetsanordningar måste vara korrekt monterade på maskinen före idrifttagning.
- Slipskivorna måste kunna löpa fritt.
- Innan du ansluter maskinen kontrollerar du att uppgifterna på märkskylten motsvarar dem som gäller för elnätet.

Säkerhetsanvisning! Anslut apparaten först efter att alla monterings- och justeringsarbeten är avklarade och du har läst och uppfattat instruktionsmanualen och säkerhetsanvisningarna.

8.1 Verktygsbord (vänster och höger) (bild 1, 2, 2.1)

SM200L

1. Skruva fast verktygsbord (4) med vagnsbult (M6x10) (a) och stjärngreppsmutter (b) på skyddet till slipskivan (6).
2. Avståndet mellan slipskiva (3) och verktygsbord (4) ska ställas in på max. 2 mm.

SM200AL

1. Skruva fast verktygsbord (4) med vingskruv (a) och bricka (b) på skyddet till slipskivan (6).
2. Avståndet mellan slipskiva (3) och verktygsbord (4) ska ställas in på max. 2 mm.

8.2 Gnistskydd med LED-arbetslampa (vänster och höger) (bild 1, 3)

1. Skruva fast gnistskydd (2) med LED-arbetslampor (5) med vardera 2 skruvar med linsformat huvud M5x8 (c) på skyddet till slipskivan (6).
2. Avståndet till slipskivan (3) ska vara max. 2 mm. Avståndet mellan gnistskydd (2) och slipskiva (3) kan ställas in genom lösgöring av de båda skruvarna med linsformat huvud (c).
3. Dra fast skruvarna ordentligt.

8.3 LED-arbetslampa (bild 1, 4, 4.1, 4.2)

1. Belysningen (5) kan tändas genom tryckning på brytaren (d) på lampan. Vid ny tryckning släcks belysningen igen.
2. För att lägga in/byta batterierna (2x AAA R03 1,5 V) öppnar du batterifacket (bild 4.1).
3. Lägg in batterierna (2x per sida) (bild 4.2).
4. Vid ett batteribyte ska de förbrukade batterierna kasseras på rätt sätt.
5. Sätt i batterifackets lock i omvänd riktning igen (bild 4.1).

8.4 Skyddsskärmar (bild 1, 5, 5.1)

1. Montera skyddsskärm (1) med vagnsbult M5x55 (e) och räfflad skruv (f) på LED-arbetslampan (5).
2. Skyddet kan ställas in individuellt så att användarens ögon är skyddade under slipningen.

9. Manövrering

⚠ Obs!
Montera klart hela produkten före idrifttagning!

Till-/frånkoppling

- För att starta ställer du strömbrytaren (8) på läge ON.
- Ställ strömbrytaren (() på läge Off för att stänga av.

Börja inte slipa förrän apparaten har uppnått sitt maximala varvtal.

Arbetsinstruktioner

- Tänk på att du får bästa resultat om du har bearbetar arbetsstycket med lätt tryck med slipskivan eftersom den arbetar med konstant hastighet. För högt tryck på arbetsstycket bromsar slipskivan, ibland så mycket att den helt stannar. Det överbelastar motorn och påskyndar inte arbetsprocessen.
- För din egen säkerhet ska du säkra små arbetsstycken med skruvstäd eller skruvtving.

Slipning
- Placera arbetsstycket på arbetsstyckshållaren (4) och för det långsamt mot slipskivan (3) i önskad vinkel tills det vidrör denna.
- För att uppnå ett optimalt slipresultat och för att slita slipskivan (3) jämnt bör arbetsstycket försiktigt föras fram och tillbaka på slipskivan (3).
- Låt alltid arbetsstycket svalna.

Obs!
Om skivan skulle fastna under arbetet tar du bort ditt arbetsstycke och väntar tills apparaten åter har nått sitt högsta varvtal.

Byte av slipskiva
Obs: För att förhindra personskador på grund av oavsiktlig start av dubbelslipen måste apparaten alltid vara frånkopplad (reglageläget på ”0”) före byte av slipskiva och nätstickkontakten dras ut ur eluttaget.
- Lossa gnistskyddet och skyddsskärmen och dra ut dem så långt som möjligt utan att demontera dem.
- Lossa verktygsbordet och dra ut det så långt som möjligt.
- Lösgör skruvarna till skyddet till slipskivan (6) och ta av detta.
- Ta av den yttre flänsen och den gamla slipskivan. Sätt dit den nya slipskivan.

Anvisning:
- Ta inte bort kartongbitarna som sitter på den nya slipskivans sidor eftersom de hjälper flänsen att greppa ordentligt mot slipskivan.
- Kontrollera den nya slipskivan avseende sprickor eller andra synliga skador och kassera vid behov.
- Sätt tillbaka fläns och mutter.
- Dra inte åt muttern för hårt med en skruvnyckel eftersom slipskivan då kan gå sönder.
- Montera skyddet till slipskivan (6) igen i omvänd riktning.
- Justera verktygsbord, gnistskydd och skyddsskärm på nytt enligt monteringsanvisningen.

10. Rengöring och underhåll

Dra ut nätstickkontakten före alla rengöringsarbeten.

Rengöring
- Håll skyddsanordningar, ventilationsöppningar och motorhus fria från damm och smuts. Torka av maskinen med en ren trasa, eller blås ren den med tryckluft med lågt tryck.
- Rengör apparaten direkt efter varje användning.
- Rengör maskinen regelbundet med en fuktig trasa och lite såpa. Använd inga rengörings- eller lösningsmedel. De skulle kunna angripa enhetens plastdelar. Se till att det inte tränger in vatten i maskinen. Vatten som tränger in i en elektrisk apparat ökar risken för elstötar.

Underhåll
Inuti enheten finns inga delar som behöver underhåll.

Serviceinformation
Tänk på att produktens följande delar slits naturligt eller under bruk, eller att följande delar används som förbrukningsmaterial.
Slitdelar*: Slipmedel

* Ingår inte obligatoriskt i leveransomfånget!

Du kan få reservdelar och tillbehör från vårt servicecenter. För att göra detta, skanna QR-koden på förstasidan.

11. Elektrisk anslutning

Den installerade elmotorn är ansluten så att den är redo för drift. Anslutningen motsvarar gällande VDE- och DIN-bestämmelser. Kundens nätanslutning liksom den använda förlängningskabeln måste motsvara dessa föreskrifter.

Trasig elanslutningssladd
På elektriska anslutningsledningar uppstår det ofta isolationsskador.
Orsaker till detta kan vara:
- Tryckställen när anslutningssladdar förs genom fönster- eller dörröppningar.
- Knäckställen genom felaktig fastsättning eller styrning av anslutningsledningen.
- Snittställen genom att anslutningsledningen körts över.
- Isolationsskador genom ryck ur vägguttaget.
- Sprickor genom isolationens åldring.

Sådana skadade elanslutningsledningar får inte användas och är på grund av isolationsskadorna livsfarliga. Kontrollera regelbundet om de elektriska anslutningsledningarna är skadade. Kontrollera att anslutningssladden inte är ansluten till elnätet vid kontrollen. Elektriska anslutningsledningar måste motsvara tillämpliga VDE- och DIN-bestämmelser.

Använd endast anslutningssladdar med märkningen H05VV-F.
Enligt föreskrift ska typbeteckningen vara tryckt på anslutningskabeln.

Växelströmsmotor
- Nätspänningen måste vara 230–240 V~.
- Förlängningsledningar upp till 25 m längd måste ha ett tvärsnitt på 1,5 kvadratmillimeter.

Anslutningar och reparationer av elektrisk utrustning får endast utföras av behöriga elektriker.

Uppge följande information om du har frågor:
- Motorns strömtyp
- Uppgifter på maskinens typskylt
- Uppgifter på motorns märkskylt

Anslutningstyp Y
Om det behövs byte av nätanslutningskabel måste detta göras av tillverkaren eller dennes representant för att undvika eventuella säkerhetsrisker.

12. Förvaring

Lagra apparaten och dess tillbehör på en mörk, torr och frostfri plats som inte är tillgänglig för barn. Den optimala lagringstemperaturen är mellan 5 och 30 ˚C. Förvara elverktyget i originalförpackningen.

13. Avfallshantering och återvinning

Anvisningar beträffande förpackningen



Förpackningsmaterialen kan återvinnas. Avfallshantera förpackningar miljövänligt.

Anvisningar beträffande den tyska lagen om distribution, återtagning och miljövänlig avfallshantering av elektriska och elektroniska apparater (Elektro- und Elektronikgerätegesetz - ElektroG)



Uttjänta elektriska och elektroniska apparater ska inte kastas i hushållssoporna utan lämnas till separat insamling respektive avfallshantering!
- Uttjänta vanliga och uppladdningsbara batterier, som inte är fast monterade i den uttjänta apparaten, måste tas ut utan skador före överlämningen! Batteriers avfallshantering regleras i batterilagstiftningen.
- Innehavare respektive användare av elektriska och elektroniska apparater är enligt lagstiftning förpliktade till återlämning efter apparaternas användning.
- Slutanvändaren ansvarar själv för raderingen av de egna personuppgifterna på den uttjänta apparat som ska avfallshanteras!
- Symbolen med den överkryssade soptunnan betyder att uttjänta elektriska och elektroniska apparater inte får kastas i hushållssoporna.
- Uttjänta elektriska och elektroniska apparater kan lämnas avgiftsfritt på följande ställen:
  - Offentliga avfallshanterings- respektive samlingsställen (t.ex. kommunala återvinningsenheter).
  - Inköpsställen för elektriska apparater (stationära och online), om handlare är skyldiga att ta emot eller frivilligt erbjuder detta.
  - Man kan kostnadsfritt lämna upp till tre uttjänta elektriska apparater per apparattyp, med en kantlängd på maximalt 25 centimeter, hos tillverkaren utan att först köpa en ny apparat av denne, eller lämna dem till ett annat auktoriserat samlingsställe på närmare håll.
  - Kontakta respektive kundservice för information om tillverkarnas och distributörernas övriga, kompletterande villkor för återlämning.
- Om tillverkaren levererar en ny elektrisk apparat till ett privat hushåll kan denne ordna med avgiftsfri hämtning av den uttjänta elektriska apparaten, efter förfrågan från slutanvändaren. Kontakta tillverkarens kundservice angående detta.
- Dessa uppgifter gäller endast för apparater som installeras och säljs i länderna i den Europeiska unionen och som omfattas av det europeiska direktivet 2012/19/EU. I länder utanför Europeiska unionen kan avvikande bestämmelser gälla för avfallshantering av uttjänta elektriska och elektroniska apparater.

Anvisningar beträffande batterilagstiftningen (Batteriegesetz - BattG)



Uttjänta vanliga och uppladdningsbara batterier ska inte kastas i hushållssoporna utan lämnas till separat insamling respektive avfallshantering!
- Se övriga uppgifter i instruktions- respektive monteringsmanualen för säker uttagning av vanliga eller uppladdningsbara batterier ur den elektriska apparaten och för information om deras typ eller kemiska system.

- Innehavare respektive användare av vanliga eller uppladdningsbara batterier är enligt lagstiftning förpliktade till återlämning efter användningen. Återlämningen begränsas till avlämning av normala hushållsmängder.
- Uttjänta batterier kan innehålla farliga ämnen eller tungmetaller som kan vara skadliga för miljön och hälsan. En återvinning av de uttjänta batterierna och användning av resurserna i dem bidrar till att skydda dessa viktiga aspekter.
- Symbolen med den överkryssade soptunnan betyder att vanliga och uppladdningsbara batterier inte får kastas i hushållssoporna.
- Om även tecknen Hg, Cd eller Pb finns under soptunnesymbolen så innebär detta följande:
  - Hg: Batteri innehåller mer än 0,0005 % kvicksilver
  - Cd: Batteri innehåller mer än 0,002 % kadmium
  - Pb: Batteri innehåller mer än 0,004 % bly
- Uppladdningsbara och vanliga batterier kan lämnas avgiftsfritt på följande ställen:
  - Offentliga avfallshanterings- respektive samlingsställen (t.ex. kommunala återvinningsenheter)
  - Inköpsställen för vanliga och uppladdningsbara batterier
  - Insamlingsställen inom det gemensamma insamlingssystemet för uttjänta apparatbatterier
  - Tillverkarens insamlingsställe (om ej medlem i det gemensamma insamlingssystemet)
- Dessa uppgifter gäller endast för uppladdningsbara och vanliga batterier som säljs i länderna i den Europeiska unionen och omfattas av det europeiska direktivet 2006/66/EU.
- I länder utanför Europeiska unionen kan avvikande bestämmelser gälla för avfallshantering av uttjänta uppladdningsbara och vanliga batterier.

14. Felsökning

Problem	Möjliga orsaker	Åtgärder
Motorn går inte.	Motor, kabel eller stickkontakt defekt, säkringar utlösta.	Låt en specialist kontrollera maskinen. Reparera aldrig motorn på egen hand. Obs! Kontrollera säkringarna och byt ut vid behov.
Motorn går långsamt och kommer inte upp i driftvarvtal.	För låg spänning, lindningar skadade, kondensator bränd.	Kontrollera spänningen hos kraftkällan. Låt kontrollera motorn hos en specialist. Låt en specialist byta ut kondensatorn.
Motor låter för mycket.	Lindningar skadade, motor defekt.	Låt kontrollera motorn hos en specialist.
Motorn uppnår inte full effekt.	Strömkretsar i nätet överbelastade (lampor, andra motorer, etc).	Använd inga andra apparater eller motorer i samma strömkrets.
Motorn blir lätt överhettad.	Överbelastning av motorn, otillräcklig kylning av motorn.	Förhindra att motorn överlastas vid slipning och ta bort damm från motorn så att en optimal motorkylning är säkerställd.

Tuotteessa olevien symbolien merkitys

	**Varoitus!** Jos ohjeet laiminlyödään, seurauksena voi olla hengenvaara, loukkaantumisvaara tai työkalun vioittuminen!
	**Varoitus -** Lue käyttöohje vähentääksesi loukkaantumisriskiä!
	**Käytä kuulosuojaimia.** Melu voi aiheuttaa kuulovamman.
	**Käytä hengityssuojainta.** Kun työstetään puuta ja muita materiaaleja, voi muodostua terveydelle haitallista pölyä. Asbestia sisältäviä materiaaleja ei saa työstää!
	**Käytä suojalaseja.** Työskentelyn aikana syntyvät kipinät tai laitteesta sinkoilevat sirpaleet, lastut ja pöly voivat aiheuttaa sokeutumisen.
	**Huomio!** Ennen laitteen asennusta, puhdistusta, muutosasennuksia, kunnossapitoa, varastointia ja kuljettamista se on kytkettävä pois päältä ja irrotettava virransyötöstä.
	Tuote vastaa voimassa olevia eurooppalaisia direktiivejä.
	Tuote on sovellettavien Serbian ohjeiden mukainen.

Sisällysluettelo: **Sivu:**

1. Johdanto 207
2. Laitteen kuvaus (kuva 1) 207
3. Toimituksen sisältö / purkaminen pakkauksesta 207
4. Määräystenmukainen käyttö 207
5. Yleiset turvallisuusohjeet 208
6. Tekniset tiedot 211
7. Purkaminen pakkauksesta 212
8. Asennus 212
9. Käyttö 212
10. Puhdistus ja huolto 213
11. Sähköliitäntä 213
12. Varastointi 214
13. Hävittäminen ja kierrätys 214
14. Ohjeet häiriöiden poistoon 215
15. Vaatimustenmukaisuusvakuutus 303

1. Johdanto

Valmistaja:
Scheppach GmbH
Günzburger Straße 69
D-89335 Ichenhausen

Arvoisa asiakas,
Toivomme sinun viihtyvän uuden tuotteesi parissa.

Huomautus:
Tämän tuotteen valmistaja ei tuotevastuulain mukaan vastaa vahingoista, joita aiheutuu tälle tuotteelle tai tämän tuotteen käytön seurauksena, jos vahinkotapaus liittyy johonkin seuraavista:

- Epäasianmukainen käsittely
- Käyttöohjeen laiminlyönti
- Ulkopuolisten, valtuuttamattomien henkilöiden toimesta tehdyt korjaukset
- Muiden kuin alkuperäisten varaosien asennus ja vaihtaminen
- Määräystenvastainen käyttö
- Sähkölaitteiden rikkoutumiset laiminlyötäessä sähkömääräyksiä ja VDE-määräyksiä 0100, DIN 57113 / VDE 0113

Huomaa:
Käyttöohje on tämän tuotteen osa. Se sisältää tärkeitä ohjeita turvalliseen, asianmukaiseen ja taloudelliseen työskentelyyn tuotteella ja tietoja siitä, miten vältetään vaaroja, säästetään korjauskustannuksissa, ehkäistään seisokkeja ja parannetaan laitteen luotettavuutta ja pidennetään sen käyttöikää. Tässä käyttöohjeessa olevien turvallisuusohjeiden lisäksi on ehdottomasti huomioitava tuotteen käyttöä koskevat kansalliset määräykset.
Perehdy ennen tuotteen käyttöä kaikkiin käyttö- ja turvallisuusohjeisiin. Käytä tuotetta vain käyttöohjeessa kuvatulla tavalla ja vain määritellyille käyttöalueille. Säilytä käyttöohjetta hyvin ja luovuta kaikki asiakirjat tuotteen mukana seuraavalle käyttäjälle.

2. Laitteen kuvaus (kuva 1)

Kuvia vastaavasti:
Tuotenro. 5903109901, 5903110901, 5903109904

1. suojalevy
2. kipinäsuoja
3. Hiomalaikat
4. Työkalualusta
5. LED-työvalo
6. Hiomalaikan suojus
7. Reikä työpöytään asennusta varten
8. Pääkytkin (päälle/pois)

3. Toimituksen sisältö / purkaminen pakkauksesta

Kohta	Lukumäärä	Nimike
	1x	Kaksoishiomakone
3		Hiomalaikat (raekoko oikealla: 60, vasemmalla: 36) Tuotenro. 5903109901; 5903109904
3		Hiomalaikat (raekoko oikealla: 100, vasemmalla: 60) Tuotenro. 5903110901
1	2x	Suojalevy
5	2x	LED-työvalo
	4x	Paristot, tyyppi AAA
4	2x	Työkalualusta
	1x	Asennusmateriaalit
	1x	Käyttöohje

4. Määräystenmukainen käyttö

Kaksoishiomakone on yhdistelmälaite metallien, muovien ja muiden materiaalien hiomiseen ja kiillottamiseen asianmukaisilla hiomalaikoilla.

Kone täyttää voimassa olevan EY-konedirektiivin vaatimukset.

- Valmistajan määrittämiä turvallisuus-, työ- ja huoltomääräyksiä ja teknisissä tiedoissa annettuja mittoja on noudatettava.
- Asianmukaiset tapaturmantorjuntamääräykset ja muut yleisesti voimassa olevat turvatekniset määräykset on huomioitava.
- Vain koneeseen perehtyneet asiantuntevat henkilöt, jotka ovat saaneet koulutusta koneella työskentelyyn liittyvistä vaaroista, saavat käyttää, huoltaa tai korjata konetta. Jos koneeseen tehdään omavaltaisia muutoksia, valmistaja ei ota mitään vastuuta siitä aiheutuvista vahingoista.
- Konetta saa käyttää vain valmistajan alkuperäisillä lisävarusteilla ja alkuperäisillä työkaluilla.
- Konetta saa käyttää vain sen käyttötarkoituksen mukaisesti. Kaikki muunlainen käyttö katsotaan määräystenvastaiseksi käytöksi.

Kaikista näin syntyneistä vahingoista ja tapaturmista vastaa käyttäjä, ei valmistaja.

- Huomaa, että laitteitamme ei ole tarkoitettu kaupalliseen käyttöön, ammatin harjoittamiseen tai teolliseen käyttöön. Takuu ei ole voimassa, jos laitetta käytetään kaupalliseen tarkoitukseen, käsityöammatin harjoittamiseen tai teollisuudessa tai jossain muussa näitä vastaavassa toiminnassa.

Jäännösriskit

Määräystenmukaisesta käytöstä huolimatta kaikkia jäännösriskitekijöitä ei voida kokonaan sulkea pois. Koneen rakenteesta ja mallista riippuen voi esiintyä seuraavia:

- Hiomalaikkaan koskeminen suojaamattomalla alueella.
- Osien sinkoileminen vioittuneista hiomalaikoista.
- Työkappaleiden ja työkappaleiden osien sinkoutuminen koneesta.
- Kuulovauriot, jos ei käytetä kuulosuojaimia.
- Keuhkovammat, jos ei käytetä sopivaa pölysuojanaamaria.
- Käsiin ja käsivarsiin kohdistuvasta tärinästä aiheutuvat terveyshaitat, jos laitetta käytetään pitkään tai jos sitä ohjataan ja huolletaan epäasianmukaisella tavalla.
- Sähkövirran aiheuttama vaara, jos käytetään epäasianmukaisia virtajohtoja.
- Lisäksi kaikista asianmukaisista toimenpiteistä huolimatta voi jäljelle jäädä piileviä riskejä.
- Jäännösriskit voidaan minimoida noudattamalla käyttöohjeiden lisäksi kohdissa Turvallisuusohjeet ja Määräystenmukainen käyttö olevia ohjeita.

5. Yleiset turvallisuusohjeet

Sähkötyökalujen yleiset turvallisuusohjeet

⚠ VAROITUS!
Lue kaikki turvallisuusohjeet, ohjeet, kuvaukset ja tekniset tiedot, jotka ovat tämän sähkötyökalun ohessa.

Laiminlyönnit seuraavien ohjeiden noudattamisessa voivat aiheuttaa sähköiskun, tulipalon ja/tai vakavia vammoja.

Säilytä kaikki turvallisuusohjeet ja muut ohjeet myöhempää tarvetta varten.

Turvallisuusohjeissa käytetty termi ”sähkötyökalu” tarkoittaa verkkovirralla toimivia sähkötyökaluja (joissa on virtajohto) ja akkukäyttöisiä sähkötyökaluja (ilman virtajohtoa).

1. Työpaikan turvallisuus

a) **Pidä työpaikka siistinä ja hyvin valaistuna.** Epäjärjestys tai huono/puuttuva valaistus työalueilla voi aiheuttaa onnettomuuksia.
b) **Älä työskentele sähkötyökalulla räjähdysvaarallisessa ympäristössä, jossa on palavia nesteitä, kaasuja tai pölyjä.** Sähkötyökalut muodostavat kipinöitä, jotka voivat sytyttää pölyn tai höyryt.
c) **Pidä lapset ja muut henkilöt loitolla sähkötyökalusta, kun käytät sitä.** Jos olet työskentelyn aikana epävakaassa asennossa, voit menettää sähkötyökalun hallinnan.

2. Sähköturvallisuus

a) **Sähkötyökalun liitäntäpistokkeen täytyy sopia pistorasiaan. Pistoketta ei saa muuttaa millään tavalla. Älä käytä mitään sovitinpistoketta yhdessä suojamaadoitettujen sähkötyökalujen kanssa.** Kun pistoketta ei muunnella ja se sopii pistorasiaan, sähköiskun vaara on pienempi.
b) **Vältä vartalon kosketusta maadoitettuihin pintoihin, kuten putkiin, lämmittimiin, uuneihin ja jääkaappeihin.** Sähköiskun vaara kasvaa, kun vartalosi on maadoitettu.
c) **Pidä sähkötyökalusi loitolla sateesta tai kosteudesta.** Veden pääsy sähkölaitteeseen lisää sähköiskun vaaraa.
d) **Älä käytä liitäntäjohtoa epätarkoituksenmukaisesti esim. sähkötyökalun kantamiseen ja ripustamiseen, äläkä irrota pistoketta pistorasiasta vetämällä johdosta. Pidä liitäntäjohto loitolla kuumuudesta, öljystä, terävistä reunoista tai liikkuvista osista.** Kun liitäntäjohto on vioittunut tai kierteellä, sähköiskun vaara on suurempi.
e) **Kun käytät sähkötyökalua ulkona, käytä vain sellaista jatkojohtoja, jotka on hyväksytty ulkokäyttöön.** Ulkokäyttöön hyväksytyn jatkojohdon käyttäminen vähentää sähköiskun vaaraa.
f) **Jos sähkötyökalun käyttöä kosteassa ympäristössä ei voi välttää, käytä vikavirtasuojakytkintä.** Vikavirtasuojakytkimen käyttö vähentää sähköiskun vaaraa.

3. Ihmisten turvallisuus

a) **Ole tarkkaavainen, toimi varovaisesti ja menettele järkevästi sähkötyökalua käyttäessäsi. Älä käytä sähkötyökalua, jos olet väsynyt tai jos olet huumaavien aineiden, alkoholin tai lääkkeiden vaikutuksen alaisena.** Huomion herpaantuminen hetkeksikin sähkötyökalua käytettäessä voi johtaa vakaviin vammautumisiin.

b) **Käytä henkilökohtaista suojavarustusta ja aina suojalaseja.**
Henkilökohtaisen suojavarustuksen, kuten pölynaamarin, turvajalkineiden, suojakypärän tai kuulosuojaimien käyttö sähkötyökalulla tehtävistä töistä riippuen vähentää vammautumisvaaraa.

c) **Estä tahaton käyttöönotto. Varmista, että sähkötyökalu on kytketty pois ennen kuin kytket virransyötön ja/tai akun päälle, ennen kuin otat laitteen käteesi tai alat kantaa sitä.** Jos sähkötyökalua kantaessasi pidät sormiasi kytkimellä tai sähkötyökalu on kytkettynä päälle-asentoon, kun se kytketään virransyöttöön seurauksena voi olla onnettomuuksia.

d) **Poista säätötyökalut tai ruuviavaimet ennen kuin kytket sähkötyökalun päälle.** Pyörivässä sähkötyökalun osassa oleva työkalu tai avain voi aiheuttaa vammoja.

e) **Vältä epänormaaleja vartalon asentoja. Varmista, että seisot tukevasti ja säilytät aina tasapainon.** Näin pidät sähkötyökalun paremmin hallinnassa myös odottamattomissa tilanteissa.

f) **Käytä sopivaa vaatetusta. Älä pidä päälläsi liian väljiä vaatteita tai koruja. Pidä hiuksesi ja vaatteesi loitolla liikkuvista osista.** Löysät vaatteet, korut tai pitkät hiukset voivat jäädä kiinni liikkuviin osiin.

g) **Jos pölyn poistoimu- ja -keräyslaitteet voidaan asentaa, varmista, ne on liitettävä ja niitä on käytettävä oikein.** Pölyn poistoimulaitteen käytöllä voidaan vähentää pölystä aiheutuvia vaaroja.

h) **Älä tuudittaudu katteettomaan turvallisuudentunteeseen äläkä poikkea sähkötyökalujen turvamääräyksistä vaikka olisit jo harjaantunut sähkötyökalun käyttäjä.** Huolimattomuus laitteen käsittelyssä voi jo sekunnin murto-osassa johtaa vakaviin vammoihin.

4. Sähkötyökalun käyttö ja käsittely

a) **Älä ylikuormita sähkötyökalua. Käytä työssä sitä varten tarkoitettua sähkötyökalua.** Sopivalla sähkötyökalulla työskentelet paremmin ja turvallisemmin ilmoitetulla tehoalueella.

b) **Älä käytä sähkötyökalua, jonka kytkin on vialinen.** Sähkötyökalu, jota ei voi kytkeä asianmukaisesti päälle tai pois päältä, on vaarallinen ja se täytyy korjata.

c) **Vedä pistoke irti pistorasiasta ja/tai poista irrotettava akku ennen kuin alat säätää laitetta, vaihtaa käyttötyökaluja tai laitat sähkötyökalun pois.** Nämä varotoimenpiteet estävät sähkötyökalun tahattoman käynnistymisen.

d) **Säilytä käyttämättömiä sähkötyökaluja lasten ulottumattomissa. Älä anna sellaisten henkilöiden käyttää sähkötyökalua, jotka eivät ole perehtyneet siihen tai jotka eivät ole lukeneet näitä ohjeita.** Kokemattomien henkilöiden käytössä sähkötyökalut ovat vaarallisia.

e) **Hoida sähkötyökaluja ja lisävarusteita huolellisesti. Tarkasta, että liikkuvat osat toimivat moitteettomasti ja jumittumatta ja etteivät osat ole murtuneet tai vaurioituneet niin, että sähkötyökalun toiminta vaarantuu. Korjauta vialliset osat ennen sähkötyökalun käyttöä.** Monien onnettomuuksien taustalla on sähkötyökalujen huono huolto.

f) **Pidä leikkuutyökalut terävinä ja puhtaina.** Huolellisesti hoidetut leikkuutyökalut, joissa on terävät leikkuureunat, juuttuvat vähemmän ja ovat kevyemmin ohjailtavissa.

g) **Käytä sähkötyökalua, lisävarusteita ja käytettävää työkalua jne. näiden ohjeiden mukaisella tavalla. Huomioi tällöin työolosuhteet ja suoritettava tehtävä.** Sähkötyökalujen käyttö muuhun kuin niille määritettyihin käyttötarkoituksiin voi johtaa vaarallisiin tilanteisiin.

h) **Pidä kahvat ja tartuntapinnat kuivina, puhtaina ja öljyttöminä ja rasvattomina.** Sähkötyökalun käyttö ja hallinta odottamattomissa tilanteissa ei ole turvallista, jos kahvat ja tartuntapinnat ovat liukkaita.

5. Huolto

a) **Korjauta sähkötyökalu vain pätevällä ammattihenkilöllä ja käyttäen vain alkuperäisiä varaosia.** Näin varmistetaan sähkötyökalun pysyminen turvallisena.

⚠ VAROITUS!

Tämä sähkötyökalu muodostaa käytön aikana sähkömagneettisen kentän. Tämä kenttä voi joissain olosuhteissa haitata aktiivisten tai passiivisten ihonalaisten lääkinnällisten laitteiden toimintaa.

Vakavien tai hengenvaarallisten vammojen vaaran vähentämiseksi suosittelemme, että ihonalaisia lääkinnällisiä laitteita käyttävät henkilöt neuvottelevat lääkärinsä ja laitteen valmistajan kanssa ennen kuin alkavat käyttää konetta.

Turvallisuusohjeet pöytähiomakoneita varten

a) **Älä käytä vahingoittuneita käyttötyökaluja. Tarkasta käyttötyökalut, kuten hiomalaikat, aina ennen käyttöä säröilyn ja halkeamien varalta. Jos olet tarkastanut käytettävän työkalun ja otat sen käyttöön, sinun ja muiden lähellä olevien henkilöiden on pysyteltävä pyörivän käyttötyökalun tason ulkopuolella. Anna laitteen käydä 1 minuutin ajan suurimmalla kierrosluvulla.** Vialliset käyttötyökalut murtuvat yleensä tämän testiajan aikana.

b) **Käyttötyökalun sallitun kierrosluvun on oltava vähintään niin korkea kuin sähkötyökalun määritetty enimmäiskierrosluku.** Lisävarusteet, joita pyöritetään nopeammin kuin mikä niille on sallittua, voivat murtua ja osia voi sinkoilla ympäristöön.

c) **Älä koskaan hio hiomalaikan sivupinnoilla.** Hiominen sivupinnoilla voi aiheuttaa hiomalaikan hajoamisen ja pirstaloitumisen.

Kaksoishiomakoneen laitekohtaiset turvallisuusohjeet

- Älä koske virtajohtoon, jos se on vioittunut tai rikkoutunut käytön aikana. Vedä virtapistoke heti irti ja korjauta laite sen jälkeen pätevällä korjaajalla tai valtuutetussa huoltoliikkeessä.
- Älä käytä laitetta, jos se on kostea. Älä käytä laitetta myöskään kosteassa ympäristössä.
- Kun työskentelet ulkona. liitä laite vikavirtakatkaisimeen (FI), jonka laukaisuvirta on enintään 30 mA. Käytä vain ulkokäyttöön hyväksyttyä jatkojohtoa.
- Vedä pistoke vaaratilanteessa heti irti pistorasiasta.
- Ohjaa virtajohto aina taaksepäin pois laitteesta.
- Kipinöiden aiheuttama tulipalovaara! Metallia hiottaessa muodostuu lentokipinöitä. Sen vuoksi on ehdottomasti varmistettava, että ihmiset eivät altistu vaaraan eikä työalueen lähellä ole paloherkkiä materiaaleja.

Varoitus! Myrkylliset höyryt!
Haitallisten / myrkyllisten pölyjen käsittely aiheuttaa vaaraa käyttöhenkilöiden tai lähellä olevien henkilöiden terveydelle.

- Käytä suojalaseja, kuulosuojaimia, pölynaamaria ja suojakäsineitä.

Palovammojen vaara!
Työkappale kuumenee hiottaessa. Älä koskaan tartu työstettävään kohtaan ja anna sen jäähtyä riittävästi. Kun hiontatyö kestää pitkään, keskeytä työskentely aika ajoin ja anna työkappaleen jäähtyä ennen kuin jatkat hiomista. Käyttö ei saa jatkua yhtäjaksoisesti yli 10 minuuttia.

- Kaksoishiomakone on tarkoitettu metallipintojen kuivahiontaan. Laitetta saa käyttää vain kuivahiontaan.
- Asbestia sisältäviä materiaaleja ei saa työstää. Asbesti on karsinogeeni eli syövälle altistava aine. Älä käytä vahingoittuneita hiomalaikkoja.
- Käytä vain sellaisia hiomalaikkoja, joiden tiedot vastaavat koneen tyyppikilvessä olevia tietoja. Kierrosnopeuden on oltava sama tai suurempi kuin ilmoitettu lukema.
- Säädä suojuksen pidikettä (kipinän ohjainta) ja suojalevyjä aika ajoin hiomalaikkojen kulumisen tasaamiseksi. Pidä etäisyys mahdollisimman pienenä.
- Älä koske pyörivään hiomalaikkaan.
- Älä käytä laitetta huolimattomasti.
- Älä koskaan käytä laitetta muuhun kuin sille määritettyyn käyttötarkoitukseen.
- Varmista aina ennen virtapistokkeen pistorasiaan liittämistä, että laite on kytketty pois päältä.
- Kytke laite aina ensin päälle ja ohjaa työkappale vasta sen jälkeen vasten hiomalaikkaa. Nosta työkappale työstön jälkeen pois ja kytke laite sitten pois päältä.
- Pidä molemmin käsin kiinni työkappaleesta.
- Varmista, että seisot tukevasti.
- Odota metallintyöstön jälkeen, että hiomalaikat pysähtyvät kokonaan.
- Vedä virtapistoke irti pistorasiasta aina ennen kuin alat käsitellä laitetta ja silloin, kun laitetta ei aiota käyttää.
- Käsittele laitetta varovaisesti ja huolellisesti. Laitteen on oltava aina puhdas ja kuiva, eikä siinä saa olla öljy- tai rasvatahroja.
- Ole koko ajan tarkkaavainen! Toimi aina harkiten ja menettele järkevästi. Älä missään tapauksessa käytä laitetta, jos tunnet olosi hajamieliseksi tai voit pahoin.
- Säilytä hiomalaikkoja siten, että ne eivät altistu mekaanisille vaurioille ja haitallisille ympäristötekijöille.
- Älä käytä vioittuneita tai vääntyneitä hiomalaikkoja.
- Kipinäsuojan asetus on tarkastettava säännöllisesti ja sitä on säädettävä hiomalaikan kulumista vastaavasti.

Kipinäsuojan ja hiomalaikan välisen etäisyyden on oltava mahdollisimman pieni (ei suurempi kuin 2 mm).

- Työkalualustan asetus on tarkastettava säännöllisesti ja sitä on säädettävä hiomalaikan kulumista vastaavasti. Kipinäsuojan ja hiomalaikan välisen etäisyyden on oltava mahdollisimman pieni (ei suurempi kuin 2 mm).
- Käytä vain sellaisia hiomalaikkoja, joiden reikä on tarkasti kaksoishiomakoneen akselin päällä. Älä käytä liian pienen reiän omaavia hiomalaikkoja.
- Älä kierrä laikan mutteria liikaa.
- Älä hio kylmällä hiomalaikalla. Anna hiomalaikan käydä tyhjäkäynnillä yhden minuutin ajan ennen työn aloittamista.
- Älä hio hiomalaikan kyljillä. Hio vain etupuolella.
- Älä syötä jäähdytysainetta suoraan hiomalaikkaan. Jäähdytysaine voi heikentää hiomalaikan sidosvoimaa ja johtaa sen rikkoutumiseen.
- Kipinät voivat olla vaarallisia. Älä hio herkästi syttyvien kaasujen tai nesteiden lähellä.
- Seiso hiomalaikan sivulla, kun käynnistät laitteen.
- Oikaise hiomalaikkaa vain etupinnasta. Sivupintojen hiominen voi tehdä hiomalaikan liian ohueksi turvallisen käytön kannalta.
- Hiominen tuottaa kuumuutta. Tartu työkappaleeseen vasta sitten, kun se on jäähtynyt riittävästi.
- Käytä vain sellaisia hiomalaikkoja, joita on turvallista käyttää kaksoishiomakoneessa. Älä käytä sellaisia hiomalaikkoja, joiden suurin kierrosnopeus on alhaisempi kuin laitteen kierroslukuarvo.

6. Tekniset tiedot

	SM200L	SM200AL
Moottori	230-240 V~ / 50 Hz	
Ottoteho	S1 250 W S2 10 min 500W	
Kierrosluku	2980 min^{-1}	
Hiomalaikan läpimitta	200 / 200 mm	
Hiomalaikan vähimmäisläpimitta (käytön jälkeen)	160 mm	
Halkaisija Hiomalaikan aukko	15,88 mm	
Laikan leveys vasemmalla/ oikealla	20 / 20 mm	20 / 40 mm
Työvalo	LED ja 2 paristoa	
Paino	12 kg	13,5 kg
Akkutyyppi	R03	
Nimelliskapasiteetti	2000 mAh	
Nimellisjännite	1,5 V	
Tyyppi	Micro AAA	

Oikeus teknisiin muutoksiin pidätetään!

Kytkentäaika:
Kytkentäaika S2 10 min (lyhytaikaiskäyttö) ilmaisee, että moottoria saa jatkuvasti kuormittaa nimellisteholla (500 W) vain tietokilvessä ilmoitetun ajan (10 min). Muutoin se kuumenee liikaa. Tauon aikana moottori jäähtyy takaisin lähtölämpötilaansa.

Melu ja tärinä
Melu- ja tärinäarvot on määritetty standardin EN 62841-1 mukaisesti.

Äänenpainetaso L_{pA}	79 dB
Epävarmuus K_{pA}	3 dB
Äänen tehotaso L_{WA}	92 dB
Epävarmuus K_{WA}	3 dB

Tärinäarvot (käsivarren keinu)

Tärinä a_h	≤ 2,5 m/s^2

Käytä kuulosuojaimia.
Melu voi aiheuttaa kuulovamman.

Rajoita melun ja tärinän muodostuminen minimiin!

- Käytä vain moitteettomassa kunnossa olevia laitteita.
- Huolla ja puhdista laite säännöllisesti.
- Mukauta työtapasi laitteelle sopivaksi.
- Älä ylikuormita laitetta.
- Tarkastuta laite tarvittaessa.
- Kytke laite pois päältä, jos sitä ei käytetä.
- Esimerkkejä tärinäkuormitusta vähentävistä toimenpiteistä ovat käsineiden käyttäminen työkalua käytettäessä ja työajan rajoittaminen.

Tällöin on huomioitava kaikki käyttöjakson osat (esimerkiksi ajat, jolloin sähkötyökalu on pois kytkettynä ja ajat, jolloin se on päällä mutta käy ilman kuormaa).

7. Purkaminen pakkauksesta

- Avaa pakkaus ja ota tuote varovasti ulos.
- Poista pakkausmateriaali sekä pakkaus- ja kuljetusvarmistukset (jos sellaiset on).
- Tarkasta, onko toimituksen sisältö täydellinen.
- Tarkasta, onko tuotteessa tai lisäosissa kuljetusvaurioita. Valitukset on annettava heti toimittajan tiedoksi. Myöhemmin tehtyjä reklamaatioita ei hyväksytä.
- Säilytä pakkausta mahdollisuuksien mukaan takuuajan päättymiseen asti.
- Perehdy tuotteeseen käyttöohjeen avulla ennen sen käyttöä.
- Käytä lisävarusteina ja kulutus- ja varaosina vain alkuperäisiä osia. Voit ostaa varaosia alueellasi toimivalta alan jälleenmyyjältä.
- Ilmoita tilauksissa tuotteen tuotenumero ja valmistusvuosi.

⚠ VAROITUS!
Tuote ja pakkausmateriaalit eivät ole lasten leikkikaluja! Lapset eivät saa leikkiä muovipussien, kalvojen tai pienosien kanssa! Vaarana osien joutuminen nieluun ja tukehtuminen!

8. Asennus

Varmista ennen liitäntää, että tyyppikilven tiedot vastaavat verkkovirran tietoja.
Vedä virtapistoke aina irti pistorasiasta, ennen kuin alat säätää laitetta.
Vedä virtapistoke irti aina ennen huolto- ja asennustöiden suorittamista.

- Kone on asetettava paikalleen tukevasti, toisin sanoen se on ruuvattava kiinni työpöytään tai vastaavaan.
- Kaikkien suojakansien ja turvalaitteiden on oltava asianmukaisesti asennettuna ennen kuin kone otetaan käyttöön.
- Hiomalaikkojen on voitava liikkua vapaasti.
- Varmista ennen koneen liittämistä, että tyyppikilven tiedot vastaavat verkkovirran tietoja.

Turvallisuusohje! Liitä laite vasta sitten, kun kaikki asennus- ja säätötyöt on tehty ja käyttöohje ja turvallisuusohjeet on luettu ja ymmärretty.

8.1 Työkalualusta (vasen ja oikea) (kuvat 1, 2, 2.1)

SM200L

1. Kiinnitä työkalualusta (4) lattapyöröruuvilla (M6x10) (a) ja tähtimutterilla (b) hiomalaikan suojukseen (6).
2. Hiomalaikan (3) ja työkalualustan (4) välinen etäisyys tulee säätää enintään 2 mm:iin.

SM200AL

1. Kiinnitä työkalualusta (4) siipiruuvilla (a) ja aluslaatalla (b) hiomalaikan suojukseen (6).
2. Hiomalaikan (3) ja työkalualustan (4) välinen etäisyys tulee säätää enintään 2 mm:iin.

8.2 Kipinäsuoja LED-työvalolla (vasen ja oikea) (kuvat 1, 3)

1. Kiinnitä kipinäsuoja (2) LED-työvalojen (5) kanssa hiomalaikan suojukseen (6) käyttäen 2 lieriökupukantaista ruuvia M5x8 (c).
2. Hiomalaikan (3) etäisyys saa olla enintään 2 mm. Kipinäsuojan (2) ja hiomalaikan (3) välistä etäisyyttä voidaan säätää avaamalla lieriökupukantaisia ruuveja (c).
3. Kiristä ruuvit hytin.

8.3 LED-työvalo (kuvat 1, 4, 4.1, 4.2)

1. Valaistus (5) voidaan kytkeä päälle painamalla lampussa olevaa kytkintä (d). Uudelleen painettaessa valo sammuu jälleen.
2. Paristokotelo on avattava paristojen (2x AAA R03 1,5 V) asettamiseksi/vaihtamiseksi (kuva 4.1).
3. Aseta paristot (2 kpl kullekin puolelle) (kuva 4.2).
4. Jos paristot vaihdetaan, käytetyt paristot on hävitettävä asianmukaisella tavalla.
5. Aseta paristokotelon kansi paikalleen käännetyssä järjestyksessä (kuva 4.1).

8.4 Suojalevyt (kuvat 1, 5, 5.1)

1. Asenna suojalevy (1) lattapyöröruuvilla M5x55 (e) ja pyälletyllä ruuvilla (f) LED-työvaloon (5).
2. Suojaa voidaan säätää yksilöllisesti niin, että käyttäjän silmät ovat suojattuina hionnan aikana.

9. Käyttö

⚠ Huomio!
Tuote on ehdottomasti asennettava täydellisesti ennen käyttöönottoa!

Päälle-/pois kytkeminen

- Kytke päälle asettamalla virtakytkin (8) ON-asentoon.

• Kytke pois asettamalla virtakytkin (8) Off-asentoon. Aloita hiominen vasta, kun laite on saavuttanut maksimikierroslukunsa.

Työohjeita
- Huomaa, että parhaat tulokset saavutetaan painamalla työkappaletta maltillisesti vasten hiomalaikkaa, koska silloin kone toimii vakaalla kierrosluvulla. Jos työkappaletta painetaan liian voimakkaasti, hiomalaikka hidastuu tai se pysähtyy, mistä seuraa moottorin ylikuormittuminen. Se ei siis nopeuta työskentelyä.
- Kun työstät pienikokoisia työkappaleita, kiinnitä ne oman turvallisuutesi tähden ruuvipuristimella tai ruuvipitimellä.

Hiominen
- Aseta työkappale työkappaleen alustan (4) päälle ja siirrä hitaasti halutussa kulmassa hiomalaikkaa (3) kohti, kunnes siihen kosketaan.
- Optimaalisen hiontatuloksen aikaan saamiseksi ja hiomalaikan (3) tasaisen kulumisen varmistamiseksi työkappaletta on liikutettava edestakaisin hiomalaikassa (3).
- Anna työkappaleen aina jäähtyä uudelleen.

Huomio!
Jos laikka juuttuu työn aikana, ota työkappale pois ja odota, kunnes laite on saavuttanut maksimikierrosluvun uudelleen.

Hiomalaikan vaihtaminen
Huomio: Kaksoishiomakoneen tahattoman käynnistymisen aiheuttamien vammojen estämiseksi on laite aina kytkettävä pois päältä (kytkin asentoon ”0”) ja virtapistoke irrotettava pistorasiasta ennen hiomalaikan vaihtamista.
- Löysää kipinäsuoja ja suojalevy ja vedä niitä mahdollisimman paljon ulospäin, mutta älä kuitenkaan irrota.
- Löysää työkalualusta ja vedä sitä mahdollisimman paljon ulospäin.
- Avaa hiomalaikan suojuksen (6) ruuvit ja ota se pois.
- Ota ulompi laippa ja vanha hiomalaikka pois, aseta uusi hiomalaikka paikalleen.

Huomautus:
- Älä poista uuden hiomalaikan sivuilla olevia pahvilevyjä, koska ne auttavat laippaa saamaan tukevan otteen hiomalaikasta.
- Tarkasta uusi hiomalaikka halkeamien tai muiden näkyvien vaurioiden varalta ja hävitä se tarvittaessa.
- Aseta laippa ja mutteri uudelleen paikalleen.
- Älä kiristä mutteria ruuvimeisselillä liian tiukalle, koska muuten hiomalaikka voi murtua.
- Asenna hiomalaikan suojus (6) uudelleen käänne-tyssä järjestyksessä.
- Säädä työkalualusta, kipinäsuoja ja suojalevy uudelleen asennusohjeen mukaisesti.

10. Puhdistus ja huolto

Vedä virtapistoke irti aina ennen puhdistustöiden suorittamista.

Puhdistus
- Pidä suojalaitteet, ilmaraot ja moottorin kotelo pölyttöminä ja puhtaina. Hankaa laite puhtaalla liinalla tai puhalla se paineilmalla alhaisella paineella puhtaaksi.
- Puhdista laite välittömästi jokaisen käyttökerran jälkeen.
- Puhdista laite säännöllisesti kostealla liinalla ja vähäisellä määrällä suopaa. Älä käytä puhdistus- tai liuotinaineita; ne voivat vahingoittaa laitteen muoviosia. Pidä huoli siitä, ettei laitteen sisäosiin pääse vettä. Veden pääsy sähkölaitteeseen lisää sähköiskun vaaraa.

Huolto
Laitteen sisällä ei ole muita huollettavia osia.

Huoltotietoja
Huomaa, että tämän tuotteen seuraavat osat altistuvat käytönmukaiselle ja luonnolliselle kulumiselle tai että seuraavia osia tarvitaan kuluvina materiaaleina.
Kuluvat osat*: Hiontavälineet

* eivät välttämättä sisälly toimitukseen!

Varaosia ja tarvikkeita saa huoltopalvelustamme. Skannaa sitä varten etusivulla oleva QR-koodi.

11. Sähköliitäntä

Asennettu sähkömoottori on liitetty käyttövalmiiksi. Liitäntä vastaa asiaankuuluvia Saksan sähkötekniikan liiton (VDE) ja standardoimisliiton (DIN) määräyksiä. Asiakkaan sähköliitännän sekä käytetyn jatkojohdon on vastattava näitä määräyksiä.

Viallinen sähköliitosjohto
Sähkön liitosjohtoon syntyy usein eristevaurioita.
Syynä tähän voivat olla:
- Painaumakohdat, jos liitosjohdot viedään ikkunoiden tai ovenraon läpi.
- Taitekohdat liitosjohdon ollessa kiinnitetty tai johdettu väärin.
- Viiltokohdat ajettaessa liitosjohdon ylitse.
- Eristevauriot repäistäessä irti seinäpistorasiasta.
- Eristeen vanhenemisesta aiheutuvat halkeamat.

Tällaisia vahingollisia sähköliitosjohtoja ei saa käyttää, sillä ne ovat eristevaurioiden vuoksi hengenvaarallisia. Tarkasta säännöllisesti, onko liitosjohdoissa vaurioita. Varmista, ettei liitosjohto tarkastettaessa ole kiinni virtaverkossa.

Liitäntäjohtojen on vastattava asiaankuuluvia Saksan sähkötekniikan liiton (VDE) ja standardoimisliiton (DIN) määräyksiä. Käytä vain sellaisia liitosjohtoja, joissa on merkintä H05VV-F.
Tyyppimerkinnän painatus liitosjohdossa on pakollista.

Vaihtovirtamoottori
- Verkkojännitteen on oltava 230−240 V~.
- Enintään 25 m pitkien jatkojohtojen poikkipinnan on oltava 1,5 neliömillimetriä.

Sähkövarusteiden liitännät ja korjaukset saa tehdä vain sähköalan ammattilainen.

Ilmoita tiedusteluissa seuraavat tiedot:
- Moottorin virtatyyppi
- Koneen tyyppikilven tiedot
- Moottorin tyyppikilven tiedot

Kytkentätyyppi Y
Kun verkkoliitäntäjohto on vaihdettava, vaihtaminen on vaarojen välttämiseksi annettava valmistajan tai sen edustajan tehtäväksi.

12. Varastointi

Varastoi laitetta ja sen lisävarusteita pimeässä, kuivassa ja jäätymiseltä suojatussa paikassa niin, että se on lasten ulottumattomissa. Ihanteellinen varastointilämpötila on 5–30 °C. Säilytä sähkötyökalua alkuperäispakkauksessa.

13. Hävittäminen ja kierrätys

Pakkausta koskevat ohjeet



Pakkausmateriaalit voidaan kierrättää. Hävitä pakkaus ympäristönsuojelumääräysten edellyttämällä tavalla.

Sähkö- ja elektroniikkalaitteiden käsittelyä koskevan lain (ElektroG) tiedot



Sähkö- ja elektroniikkalaitteet eivät kuulu sekajätteisiin, vaan ne on hävitettävä lajiteltuina!
- Käytetyt paristot ja akut, jotka eivät ole laitteeseen kiinteästi asennettuina, on irrotettava vahingoittumattomina ennen laitteen hävittämistä! Niiden hävittämistä säädellään vastaavassa paristojen ja akkujen käsittelyä koskevassa laissa.
- Sähkö- ja elektroniikkalaitteiden omistajan tai käyttäjän velvollisuutena on toimittaa laite lain mukaisella tavalla kierrätykseen.
- Loppukäyttäjä on yksin vastuussa henkilökohtaisten tietojensa poistamisesta laitteesta!
- Yliviivattua roskalaatikkoa kuvaava symboli tarkoittaa, että sähkö- ja elektroniikkalaitteita ei saa hävittää sekajätteen mukana.
- Sähkö- ja elektroniikkalaitteet voidaan toimittaa veloituksetta seuraaviin paikkoihin:
  - Julkiset hävitys- tai keräyspaikat (esim. kunnallinen kierrätyskeskus).
  - Sähkölaitteita myyvät liikkeet (paikalliset tai verkossa toimivat), jos jälleenmyyjä on velvoitettu vastaanottamaan käytettyjä laitteita tai tarjoaa tämän palvelun vapaaehtoisesti.
  - Valmistajalle tai lähialueella sijaitsevaan valtuutettuun keräyspaikkaan voidaan uutta laitetta ostamatta palauttaa maksutta enintään kolme samaa laitetyyppiä edustavaa käytettyä sähkölaitetta. joiden reunan pituus on enintään 25 cm.
  - Muut valmistajan ja jälleenmyyjän täydentävät palautusehdot saa kyseisestä asiakaspalvelusta.
- Jos valmistaja toimittaa uuden sähkölaitteen yksityistalouteen, vanha laite voidaan samalla loppukäyttäjän pyynnöstä noutaa ilman veloitusta. Ota tätä varten yhteyttä valmistajan asiakaspalveluun.

- Tämä koskee vain laitteita, jotka asennetaan ja myydään Euroopan Unionin jäsenmaissa ja joihin sovelletaan EU:n direktiiviä 2012/19/EU. Euroopan Unionin ulkopuolisissa maissa käytettyjen sähkö- ja elektroniikkalaitteiden hävittämiseen voidaan soveltaa näistä poikkeavia ehtoja.

Paristoja ja akkuja koskevaan lakiin liittyvä huomautus



Käytetyt paristot ja akut eivät kuulu sekajätteisiin, vaan ne on hävitettävä lajiteltuina!

- Jotta paristojen ja akkujen poistaminen sähkölaitteesta olisi turvallisempaa ja saadaksesi lisätietoja niiden tyypistä tai kemiallisesta järjestelmästä, tutustu käyttö- tai asennusohjeessa oleviin tietoihin.
- Paristojen ja akkujen omistajan tai käyttäjän velvollisuutena on toimittaa nämä osat lain mukaisella tavalla kierrätykseen. Palautusmäärien on vastattava normaalia kotitalouksissa syntyvää määrää.
- Käytetyt paristot ja akut voivat sisältää haitallisia aineita tai raskasmetalleja, joista voi aiheutua vaaraa ympäristölle ja ihmisten terveydelle. Käytettyjen paristojen ja akkujen lajittelu ja niiden sisältämien materiaalien asianmukainen käsittely on tärkeää ympäristön ja terveyden suojelun kannalta.
- Yliviivattua roskalaatikkoa kuvaava symboli tarkoittaa, että paristoja ja akkuja ei saa hävittää sekajätteen mukana.
- Jos roskalaatikkosymbolin alapuolella on lisäksi merkinnät Hg, Cd tai Pb, se tarkoittaa seuraavaa:
  - Hg: Paristo sisältää yli 0,0005 % elohopeaa
  - Cd: Paristo sisältää yli 0,002 % kadmiumia
  - Pb: Paristo sisältää yli 0,004 % lyijyä
- Akut ja paristot voidaan toimittaa veloituksetta seuraaviin paikkoihin:
  - Julkiset hävitys- tai keräyspaikat (esim. kunnallinen kierrätyskeskus)
  - Paristojen ja akkujen myyntipaikat
  - Käytettyjen paristojen ja akkujen yleiset vastaanottopisteet
  - Valmistajan vastaanottopiste (jos ei ole mukana yleisessä kierrätysjärjestelmässä)
- Tämä koskee vain akkuja ja paristoja, jotka myydään Euroopan Unionin jäsenmaissa ja joihin sovelletaan EU:n direktiiviä 2006/66/EU.
- Euroopan Unionin ulkopuolisissa maissa käytettyjen akkujen ja paristojen hävittämiseen voidaan soveltaa näistä poikkeavia ehtoja.

14. Ohjeet häiriöiden poistoon

Ongelma	Mahdolliset syyt	Korjauskeinot
Moottori ei käy.	Moottori, johto tai pistoke viallinen, sulakkeet palaneet.	Tarkastuta kone ammattilaisella. Älä koskaan korjaa moottoria itse. Huomio! Tarkasta sulakkeet ja vaihda ne tarvittaessa.
Moottori käy hitaasti eikä saavuta käyttökierroslukua.	Jännite liian alhainen, käämit vahingoittuneet, kondensaattori palanut.	Tarkastuta jännite sähköyhtiöllä. Tarkastuta moottori ammattilaisella. Teetä kondensaattorin vaihto ammattilaisella.
Moottori aiheuttaa liikaa melua.	Käämit vioittuneet, moottori viallinen.	Tarkastuta moottori ammattilaisella.
Moottori ei saavuta täyttä tehoa.	Verkon virtapiiri ylikuormittunut (lamput, muut moottorit jne.).	Älä käytä muita laitteita tai moottoreita samassa virtapiirissä.
Moottori ylikuumentuu herkästi.	Moottorin ylikuormitus, riittämätön moottorin jäähdytys.	Vältä moottorin ylikuormitusta hiomisen aikana ja poista pöly moottorista, jotta moottorin jäähdytys toimii optimaalisesti.

Forklaring til symbolerne på produktet

	**Advarsel!** Tilsidesættelse er forbundet med livsfare, fare for personskader eller beskadigelse af værktøjet!
	**Advarsel -** Læs brugsanvisningen for at reducere risikoen for personskader!
	**Brug høreværn.** Støjpåvirkning kan føre til høretab.
	**Brug støvmaske.** Når der arbejdes med træ og andre materialer, kan der opstå sundhedsfarligt støv. Asbestholdigt materiale må ikke bearbejdes!
	**Brug beskyttelsesbriller.** Gnister, der opstår under arbejdet, eller splinter, spåner og støv, der springer ud af produktet, kan forårsage synstab.
	**PAS PÅ!** Før montering, rengøring, ombygning, tilpasning, opbevaring og transport gennemføres, skal maskinen slukkes og afbrydes fra strømforsyningen.
	Produktet opfylder gældende EU-direktiver.
	Produktet opfylder gældende serbiske direktiver.

Indholdsfortegnelse: **Side:**

1. Indledning 218
2. Maskinbeskrivelse (fig. 1) 218
3. Leveringsomfang/udpakning 218
4. Tilsigtet brug 218
5. Generelle sikkerhedshenvisninger 219
6. Tekniske data 222
7. Udpakning 222
8. Montering 223
9. Betjening 223
10. Rengøring og vedligeholdelse 224
11. Elektrisk tilslutning 224
12. Opbevaring 225
13. Bortskaffelse og genanvendelse 225
14. Afhjælpning af fejl 226
15. Overensstemmelseserklæring 303

1. Indledning

Producent:
Scheppach GmbH
Günzburger Straße 69
D-89335 Ichenhausen, Tyskland

Kære kunde,
vi ønsker dig rigtig god fornøjelse og held og lykke med arbejdet med dit nye produkt.

Bemærk:
Iht. gældende lov om produktansvar hæfter producenten af dette produkt ikke for skader, der måtte opstå på eller i forbindelse med dette produkt som følge af:

- Forkert behandling
- Tilsidesættelse af brugsanvisningen
- Reparation foretaget af tredjepart og/eller af uautoriserede fagfolk
- Montering og udskiftning af uoriginale reservedele
- Utilsigtet brug
- Svigt af det elektriske anlæg som følge af tilsidesættelse af de elektriske forskrifter og VDE-bestemmelserne 0100, DIN 57113 / VDE 0113

Vær opmærksom på følgende:
Brugsanvisningen er en del af dette produkt. Den indeholder vigtige oplysninger om, hvordan man bruger produktet sikkert, professionelt og økonomisk, og hvordan man undgår farer, sparer reparationsomkostninger, reducerer driftsstop og øger produktets driftssikkerhed og levetid. Udover sikkerhedsbestemmelserne i denne brugsanvisning skal de forskrifter vedr. brug af produktet, der måtte gælde i det enkelte land (brugslandet), overholdes til punkt og prikke.
Inden du benytter produktet, skal du sørge for at blive fortrolig med alle betjenings- og sikkerhedsanvisninger. Produktet må kun benyttes som beskrevet og kun til det tilsigtede anvendelsesformål. Opbevar brugsanvisningen et sikkert sted, og hvis produktet overdrages til tredjepart, skal alle tilhørende dokumenter følge med.

2. Maskinbeskrivelse (fig. 1)

Figurer i henhold til:
Art.-nr. 5903109901, 5903110901, 5903109904

1. Beskyttelsesglas
2. Gnistbeskyttelse
3. Slibeskiver
4. Land
5. LED-arbejdslampe
6. Slibeskivebeskyttelse
7. Boring til arbejdsbænk-montering
8. Hovedafbryder (Tænd/Sluk)

3. Leveringsomfang/udpakning

Pos.	Stk.	Betegnelse
	1x	Dobbeltsliber
3		Slibeskiver (korn højre: 60, venstre: 36) Art.-nr. 5903109901; 5903109904
3		Slibeskiver (korn højre: 100, venstre: 60) Art.-nr. 5903110901
1	2x	Beskyttelsesglas
5	2x	LED-arbejdslampe
	4x	Batteritype AAA
4	2x	Land
	1x	Monteringsmateriale
	1x	Brugsanvisning

4. Tilsigtet brug

Dobbeltsliberen er en kombimaskine til at slibe og polere metal, kunststof og andre materialer vha. de passende slibeskiver.

Maskinen er i overensstemmelse med det gældende EF-maskindirektiv.

- Producentens forskrifter vedrørende sikkerhed, arbejdsmåde og vedligeholdelse samt målene, som er angivet i de tekniske data, skal overholdes.
- De gældende forskrifter om forebyggelse af ulykker og øvrige almindeligt anerkendte sikkerhedstekniske regler skal overholdes.
- Maskinen må kun bruges, vedligeholdes eller repareres af sagkyndige personer, der er fortrolige med dette arbejde, og som er informeret om de potentielle farer. Producenten fraskriver sig ansvaret for skader, der skyldes, at der er foretaget ændringer på maskinen på eget initiativ.
- Maskinen må kun bruges med originalt tilbehør og originalt værktøj fra producenten.
- Maskinen må kun bruges til det tilsigtede formål. Enhver anden form for brug falder uden for tilsigtet brug.

- Brugeren, ikke producenten, bærer ansvaret for materielle skader eller personskader af enhver art, der måtte opstå som følge heraf.
- Vær opmærksom på, at vores udstyr ikke er konstrueret til erhvervsmæssig, håndværksmæssig eller industriel brug. Vi fraskriver os ansvaret, hvis udstyret bruges i erhvervs-, håndværks- eller industrivirksomheder samt til lignende arbejde.

Restrisici

Selv om maskinen bruges korrekt, kan bestemte tilbageværende risikofaktorer ikke helt udelukkes. Afhængigt af maskinens konstruktion og opbygning kan følgende forekomme:

- Berøring af slibeskiven i det ikke-tildækkede område.
- Udslyngning af dele af beskadigede slibeskiver.
- Udslyngning af emner og emnedele.
- Høreskader hvis der ikke bruges høreværn.
- Lungeskader, hvis der ikke bruges egnet støvmaske.
- Helbredsskader som følge af hånd-arm-vibrationer, hvis maskinen bruges i længere tid eller ikke styres og vedligeholdes korrekt.
- Fare som følge af strøm, hvis der bruges ikke-godkendte elektriske tilslutningsledninger.
- Desuden kan der være ikke-åbenbare tilbageværende risici, selv om alle foranstaltninger er truffet.
- Restrisici kan reduceres til et minimum, hvis sikkerhedsforskrifterne og den tilsigtede brug samt brugsanvisningen overholdes.

5. Generelle sikkerhedshenvisninger

Generelle sikkerhedsforskrifter for elværktøj

⚠ ADVARSEL!

Læs alle sikkerhedsforskrifter, anvisninger, illustrationer og tekniske data, der følger med dette elværktøj.

Følges de følgende instruktioner ikke nøje som beskrevet, kan dette føre til elektrisk stød, brand og/eller alvorlige personskader.

Opbevar alle sikkerhedsforskrifter og anvisninger til fremtidig brug.

Udtrykket "elværktøj", der er anvendt i sikkerhedsforskrifterne, henviser til lysnet-drevne elværktøjer (med lysnetkabel) og til batteridrevne elværktøjer (uden lysnetkabel).

1. Arbejdspladssikkerhed

a) **Hold arbejdsområdet rent og godt oplyst.** Uorden eller uoplyste arbejdsområder kan føre til ulykker.

b) **Arbejd ikke med elværktøjet i eksplosionsfarlige omgivelser, hvor der findes brændbare væsker, gasser eller støv.** Elværktøj genererer gnister, der kan antænde støv eller dampe.

c) **Hold børn og andre personer på afstand, når der arbejdes med elværktøjet.** Hvis du bliver distraheret, risikerer du at miste kontrollen over elværktøjet.

2. Elektrisk sikkerhed

a) **Elværktøjets tilslutningsstik skal passe til stikkontakten. Stikket må ikke ændres på nogen måde. Undlad brug af adapterstik sammen med elektrisk jordet elværktøj.** Uændrede stik og passende stikkontakter mindsker risikoen for at få stød.

b) **Undgå kropskontakt med jordede overflader som rør, varmeapparater, komfurer og køleskabe.** Der er øget risiko for elektrisk stød, hvis din krop er jordforbundet.

c) **Hold elværktøjer på afstand af regn og fugt.** Indtrængning af vand i en elektrisk enhed øger risikoen for at få elektrisk stød.

d) **Brug ikke tilslutningsledningen til at bære eller ophænge elværktøjet eller til at trække stikket ud af stikkontakten med. Hold tilslutningsledningen på afstand af varme, olie, skarpe kanter eller bevægelige dele.** Beskadigede eller sammenfiltrede tilslutningsledninger øger risikoen for at få stød.

e) **Når du arbejder udendørs med et elværktøj, må du kun bruge forlængerledninger, som også er egnet til udendørs brug.** Brug af forlængerledning, der er egnet til udendørs brug, reducerer risikoen for at få elektrisk stød.

f) **Hvis brug af elværktøjet i fugtigt miljø er uundgåelig, skal du bruge en fejlstrømsafbryder.** Brug af fejlstrømsrelæ mindsker risikoen for at få elektrisk stød.

3. Personers sikkerhed

a) **Vær opmærksom, vær agtpågivende på, hvad du gør, og arbejd altid fornuftigt med et elværktøj. Brug ikke et elværktøj, hvis du er træt eller påvirket af narkotika, alkohol eller medikamenter.** Et øjebliks uagtsomhed, mens elværktøjet bruges, kan føre til alvorlige kvæstelser.

b) **Brug personlige værnemidler og altid beskyttelsesbriller.**
Brug af personlige værnemidler såsom støvmaske, skridsikre sikkerhedssko, hjelm eller høreværn, afhængigt af hvad elværktøjet bruges til, mindsker risikoen for personskader.

c) **Undgå utilsigtet ibrugtagning. Sørg for, at elværktøjet er slukket, før du tilslutter, opsamler eller bærer det hen til strømforsyningen og/eller batteriet.** Hvis du holder fingeren på kontakten, mens du bærer elværktøjet eller tilslutter det til strømforsyningen, kan dette forårsage ulykker.

d) **Fjern indstillingsværktøjer eller skruenøgler, inden du tilslutter elværktøjet.** Værktøj eller nøgler, som måtte befinde sig i en roterende del af elværktøjet, kan medføre personskader.

e) **Undgå unormale kropsholdninger. Sørg for at stå sikkert, og oprethold altid ligevægten.** På denne måde kan du bedre kontrollere elværktøjet, hvis der opstår uventede situationer.

f) **Brug egnet tøj. Brug ikke løstsiddende tøj eller smykker. Hold hår og tøj på afstand af bevægelige dele.** Løstsiddende tøj, smykker eller langt hår kan blive viklet ind i bevægelige dele.

g) **Hvis der kan monteres støvudsugnings- og opsamlingsudstyr, skal sådant tilsluttes og anvendes korrekt.** Brug af støvudsugning kan mindske fare pga. støv.

h) **Forlad dig ikke på falsk sikkerhed, og overskrid ikke sikkerhedsreglerne for elværktøjer, selvom du evt. føler dig fortrolig med elværktøjet efter længere tids brug.** Skødesløse handlinger kan føre til alvorlige personskader på en brøkdel af et sekund.

4. Anvendelse og behandling af elværktøjet

a) **Undlad at overbelaste elværktøjet. Til arbejdet skal man benytte det hertil beregnede elværktøj.** Du arbejder bedre og mere sikkert med det passende elværktøj i det angivne effektområde.

b) **Brug aldrig et elværktøj med defekt kontakt.** Et elværktøj, der ikke kan tændes eller slukkes, er farligt og skal repareres.

c) **Træk stikket ud af stikkontakten, og/eller fjern et udtageligt batteri, før du foretager justeringer på enheden, skifter værktøjsdele eller lægger elværktøjet fra dig.** Denne forholdsregel forhindrer utilsigtet start af elværktøjet.

d) **Opbevar ubenyttede elværktøjer utilgængeligt for børn. Lad ikke personer bruge elværktøjet, som ikke er fortrolige med det, eller som ikke har læst denne vejledning.** Elværktøjer er farlige i hænderne på uerfarne personer.

e) **Elværktøjer og tilbehør skal plejes med omhu. Kontrollér med jævne mellemrum, om bevægelige dele fungerer, som de skal, og at de ikke sidder fast, om dele er brækket eller beskadiget på en sådan måde, at elværktøjets funktion er forringet. Få beskadigede dele repareret, før elværktøjet tages i brug.** Mange ulykker skyldes dårligt vedligeholdt elværktøj.

f) **Hold skæreværktøjer skarpe og rene.** Omhyggeligt plejet skæreværktøj med skarpe skærekanter sætter sig mindre hyppigt fast og er lettere at føre.

g) **Brug elværktøj, tilbehør og indsatsværktøj osv. i henhold til disse anvisninger. Tag hensyn til arbejdsvilkårene og den aktivitet, der skal udføres.** Brug af elværktøj til andre formål end de tilsigtede kan medføre farlige situationer.

h) **Hold greb og gribeflader tørre, rene og fri for olie og fedt.** Glatte greb og gribeflader umuliggør sikker betjening af og kontrol med elværktøjet i uforudsete situationer.

5. Service

a) **Elværktøjet må kun repareres af uddannet fagpersonale, og der må kun bruges originale reservedele.** Dette sikrer, at elværktøjet også fremover er sikker at bruge.

⚠ ADVARSEL!
Dette elværktøj fremstiller et elektromagnetisk felt under driften. Dette felt kan under bestemte omstændigheder forringe aktive eller passive medicinske implantater. For at minimere faren for alvorlige personskader eller personskader med døden til følge anbefales det personer med medicinske implantater at konsultere læge og producenten af det medicinske implantat, før maskinen benyttes.

Sikkerhedsforskrifter for bordslibemaskiner

a) **Brug ikke beskadigede indsatsværktøjer. Inden hver brug skal indsatsværktøjer som fx slibeskiver for splintringer og revner. Når man har kontrolleret og brugt indsatsværktøjet, skal man holde sig selv og tilstedeværende personer uden for det roterende værktøjs plan og lade maskinen køre med maks. omdrejningstal i 1 minut.** Beskadigede indsatsværktøjer knækker som oftest i løbet af denne testperiode.

b) **Det tilladte omdrejningstal for indsatsværktøjet skal være mindst lige så høj som det maks. omdrejningstal, der er angivet på elværktøjet.** Tilbehør, der roterer hurtigere end tilladt, kan knække og blive slynget bort.
c) **Der må aldrig slibes på slibeskivens sideflader.** Slibning på sidefladerne kan bevirke, at slibeskiverne brister og slynges fra hinanden.

Maskinspecifikke sikkerhedsinstrukser til dobbeltsliberen

- Berør ikke elkablet, hvis det beskadiges eller skæres over under arbejdet. Træk elstikket ud med det samme, og sørg herefter for, at maskinen kun repareres af en fagmand eller på et autoriseret serviceværksted.
- Maskinen må ikke være fugtig, når den bruges, og må ikke benyttes i fugtige omgivelser.
- Arbejdes der ude i det fri, tilsluttes maskinen via et HFI-relæ med en brydestrøm på maks. 30 mA. Anvend kun en forlængerledning, der er tilladt til brug udendørs.
- Træk netstikket ud af stikkontakten, så snart der opstår fare.
- Før altid elkablet væk fra maskinen i bagudgående retning.
- Brandfare på grund af gnistregn! Der opstår gnistregn i forbindelse med slibning af metal. Vær derfor ubetinget opmærksom på, at personer ikke udsættes for fare, og at brændbare materialer ikke befinder sig i nærheden af arbejdsområdet.

Advarsel! Giftige dampe!
Bearbejdningen af skadeligt / giftigt støv udgør en sundhedsrisiko for operatørerne eller personer, der opholder sig i nærheden.

- Brug beskyttelsesbriller, høreværn, støvbeskyttelsesmaske og beskyttelseshandsker.

Fare for forbrænding!
Emnet bliver varmt under slibearbejdet. Tag aldrig fat i det på det sted, hvor det skal bearbejdes, og lad det afkøle tilstrækkeligt. Afbryd bearbejdningen igen og igen netop under længere slibearbejde og lad emnet afkøle, før slibearbejdet fortsættes. Kontinuerlig drift på 10 minutter bør ikke overskrides.

- Dobbeltslibemaskinen er beregnet til tør fladeslibning af metaloverflader. Maskinen må kun benyttes til tørslibning.
- Asbestholdigt materiale må ikke bearbejdes. Asbest regnes som kræftfremkaldende.
- Anvend ikke beskadigede slibeskiver.
- Anvend kun slibeskiver, hvis data stemmer overens med maskinens typeskilt. Omløbshastigheden bør være lig med eller større end det angivne tal.
- Justér beskyttelsesholderne (gnistværn) og beskyttelsesskærmene af og til, så sliddet på slibeskiverne udlignes. Hold afstanden så lille som mulig.
- Undgå kontakt med den kørende slibeskive.
- Brug ikke maskinen uden opsyn.
- Anvend aldrig maskinen til formål, den ikke er beregnet til.
- Kontrollér altid, at maskinen er slukket, før netstikket sættes i stikkontakten.
- Tænd altid først for maskinen, og før først herefter emnet hen mod slibeskiven. Løft emnet væk efter bearbejdningen, og sluk derefter maskinen.
- Hold altid fast i emnet med begge hænder.
- Sørg for at stå sikkert.
- Vent til slibeskiven / slibeskiverne står helt stille efter bearbejdning af metal.
- Træk altid netstikket ud af stikkontakten, før der holdes arbejdspauser, før der arbejdes på maskinen, og når maskinen ikke er i brug.
- Behandl maskinen forsigtigt og omhyggeligt. Maskinen skal altid være ren, tør og fri for olie eller smørefedt.
- Vær altid opmærksom! Vær altid opmærksom på, hvad du gør, og gå altid fornuftig til værks. Anvend aldrig maskinen, hvis du er ukoncentreret eller føler dig utilpas.
- Slibeskiver skal opbevares på en sådan måde, at de ikke udsættes for mekaniske beskadigelser og skadelige miljøpåvirkninger.
- Brug ikke defekte eller deformerede slibeskiver.
- Kontrollér hyppigt indstillingen af gnistbeskyttelsen, og juster tilsvarende nedslidningen af slibeskiven. Afstanden mellem gnistbeskyttelsen og slibeskiven skal være så lille som mulig (maks. 2 mm).
- Kontrollér hyppigt indstillingen af landet, og juster tilsvarende nedslidningen af slibeskiven. Afstanden mellem gnistbeskyttelsen og slibeskiven skal være så lille som mulig (maks. 2 mm).
- Benyt kun slibeskiver, hvis boring passer præcist til dobbeltsliberens aksel. Der må ikke benyttes slibeskiver med for lille boring.
- Skivemøtrikken må ikke overdrejes.
- Undlad at slibe med kold slibeskive. Inden påbegyndelse af slibearbejdet skal man lade slibeskiven køre i tomgang i et minut.
- Undlad at slibe på slibeskivens sideflader. Der må kun slibes på kantsiden.

- Kom ikke kølemiddel direkte på slibeskiven. Kølemiddel kan påvirke slibeskivens bindestyrke og dermed forårsage, at den svigter.
- Gnister kan være farlige. Der må ikke slibes i nærheden af brændbar gas og væske.
- Når man starter maskinen, skal man stille sig ved siden af slibeskiven.
- Slibeskiven må kun afrettes på kantsiden. Ved slibning på sidefladerne kan slibeskiven blive for tynd i forhold til sikker brug.
- Slibning udvikler varme. Du må først tage fat i emnet, når det er tilstrækkeligt afkølet.
- Benyt kun slibeskiver, der er designet til sikker brug i dobbeltsliberen. Undlad at benytte slibeskiver, hvis angivne maks. omløbshastighed er lavere end maskinens hastighedsspecifikation.

6. Tekniske data

	SM200L	SM200AL
Motor	230-240 V~ / 50 Hz	
Optagelseseffekt	S1 250W S2 10 min 500W	
Omdrejningstal	2980 min^{-1}	
Slibeskive-diameter	200 / 200 mm	
Minimumsdiameter slibeskive (efter slitage)	160 mm	
Diameter Slibeskiveboring	15,88 mm	
Skivebredde venstre/højre	20 / 20 mm	20 / 40 mm
Arbejdslampe	LED med 2x batteri	
Vægt	12 kg	13,5 kg
Batteritype	R03	
Nominel kapacitet	2000 mAh	
Mærkespænding	1,5 V	
Størrelse	Mikro AAA	

Forbehold for tekniske ændringer!

Driftsvarighed:
Driftsvarigheden S2 10 min (korttidsdrift) betyder, at motoren med den nominelle effekt (500W) kun må belastes varigt i den periode (10 min), der er angivet på dataskiltet. Ellers kan den blive overophedet. I løbet af pausen køles motoren ned til udgangstemperaturen.

Støj og vibration
Støj- og vibrationsværdierne er bestemt i henhold til EN 62841-1.

Lydtryksniveau L_{pA}	79 dB
Usikkerhed K_{pA}	3 dB
Lydeffektniveau L_{WA}	92 dB
Usikkerhed K_{WA}	3 dB

Vibrationskarakteristika (hånd-arm-vibration)

Vibration a_h	≤ 2,5 m/s^2

Brug høreværn.
Støjpåvirkning kan føre til høretab.

Begræns støjudvikling og vibration til et minimum!
- Brug kun fejlfrie maskiner.
- Vedligehold og rengør maskinen med jævne mellemrum.
- Tilpas arbejdsmåden efter maskinen.
- Undgå at overbelaste maskinen.
- Lad i givet fald maskinen blive underkastet et eftersyn.
- Sluk maskinen, når den ikke benyttes.
- Brug af handsker, når værktøjet er i brug, og begrænsning af arbejdstiden er eksempler på foranstaltninger, der kan træffes for at reducere svingningsbelastningen. I denne forbindelse skal der tages højde for alle dele af driftscyklussen (f.eks. tider, hvor elværktøjet er slukket, og tider, hvor det godt nok er tændt, men hvor det kører uden belastning).

7. Udpakning

- Åbn emballagen, og tag forsigtigt produktet ud.
- Fjern emballeringsmaterialet samt emballage-/transportsikringer (hvis sådanne findes).
- Kontrollér, om leveringsomfanget er fuldstændigt.
- Kontrollér produktet og tilbehørsdelene for transportskader. Informér straks speditøren i tilfælde af reklamation. Senere reklamationer anerkendes ikke.

- Opbevar så vidt muligt emballagen frem til udløbet af garantiperioden.
- Gør dig fortrolig med produktet ved at læse brugsanvisningen, før arbejdet påbegyndes.
- Tilbehør samt slid- og reservedele må kun være originale dele. Reservedele fås hos faghandlen.
- Husk, at bestillinger skal være forsynet med artikelnumre samt type og fremstillingsår for produktet.

⚠ ADVARSEL!
Produktet og emballeringsmaterialet er ikke legetøj! Børn må ikke lege med plastposer, folie og smådele! Fare for slugning og kvælning!

8. Montering

Kontrollér inden tilslutningen, at dataene på typeskiltet stemmer overens med netdataene.
Træk altid netstikket ud af stikkontakten, inden der foretages indstillinger på maskinen.
Træk netstikket ud, før vedligeholdelses- og monteringsarbejde gennemføres.
- Maskinen skal opstilles, så den står stabilt; dvs. skrues fast på en arbejdsbænk el.lign.
- Før maskinen tages i brug, skal alle skærme og sikkerhedsanordninger være monteret korrekt.
- Slibeskiverne skal kunne køre frit.
- Kontrollér, at dataene på typeskiltet stemmer overens med lysnetdataene, før maskinen tilsluttes.

Sikkerhedsinstruks! Produktet må først tilsluttes, når alt monterings- og justeringsarbejde er udført, og du har læst og forstået brugsanvisningen og sikkerhedsforskrifterne.

8.1 Land (venstre og højre) (fig. 1, 2, 2.1)

SM200L

1. Landet (4) skrues fast til slibeskivebekyttelsen (6) med den flade rundskue (M6x10) (a) og stjernegrebsmøtrikken (b).
2. Afstanden mellem slibeskiven (3) og landet (4) skal indstilles til maks. 2 mm.

SM200AL

1. Landet (4) skrues fast til slibeskivebekyttelsen (6) med vingeskruen (a) og skiven (b).
2. Afstanden mellem slibeskiven (3) og landet (4) skal indstilles til maks. 2 mm.

8.2 Gnistbeskyttelse med LED-arbejdslampe (venstre og højre) (fig. 1, 3)

1. Gnistbeskyttelsen (2) med LED-arbejdslamperne (5) skrues fast til slibeskivebekyttelsen (6) med de 2 linseskruer M5x8 (c).
2. Afstanden til slibeskiven (3) bør være maks. 2 mm. Afstanden mellem gnistbeskyttelsen (2) og slibeskiven (3) kan indstilles ved at løsne de to linseskruer (c).
3. Spænd alle skruer godt til.

8.3 LED-arbejdslampe (fig. 1, 4, 4.1, 4.2)

1. Belysningen (5) kan tændes ved at trykke på kontakten (d) på lampen. Lampen slukkes ved at trykke på samme kontakt igen.
2. Man indsætter/skifter batterierne (2x AAA R03 1,5 V) ved at åbne batterirummet (fig. 4.1).
3. Indsæt batterierne (2x i hver side) (fig. 4.2).
4. Hvis batterierne skal skiftes, skal de brugte batterier bortskaffes i henhold til gældende (miljø)regler.
5. Indsæt batterirummets låg i omvendt rækkefølge (fig. 4.1).

8.4 Beskyttelsesglas (fig. 1, 5, 5.1)

1. Beskyttelsesglasset (1) monteres på LED-arbejdslampen (5) med den flade rundskue M5x55 (e) og fingerskruen (f).
2. Beskyttelsen kan indstilles individuelt, så brugerens øjne er beskyttet under slibearbejdet.

9. Betjening

⚠ PAS PÅ!
Sørg for, at produktet er monteret fuldstændigt før ibrugtagning!

Tænding/slukning
- Maskinen tændes ved at stille Tænd-/Slukkontakten (8) på pos. ON.
- Maskinen slukkes ved at stille Tænd-/Slukkontakten (8) på pos. OFF.

Påbegynd først slibearbejdet, når maskinen har nået det maksimale omdrejningstal.

Arbejdsinstrukser
- Vær opmærksom på, at de bedste resultater opnås ved at trykke emnet så lidt som muligt mod slibeskiven, da der derved arbejdes med konstant omdrejningstal. Udsættes emnet for alt for meget tryk, bremser slibeskiven, eller den standser, dette overbelaster motoren og gør ikke arbejdet hurtigere.

- Af hensyn til egen sikkerhed bør du altid fastgøre mindre emner med en skruestik eller en skruetvinge.

Slibning
- Anbring emnet på emnesupporten (4), og før det langsomt ind mod slibeskiven (3) i den ønskede vinkel, til det rører ved denne.
- For at få et optimalt sliberesultat, og så slibeskiven (3) slides ensartet, bør man bevæge emnet en smule frem og tilbage mod slibeskiven (3).
- Husk altid at lade emnet køle af.

PAS PÅ!
Hvis skive skulle sætte sig fast under arbejdet, skal man fjerne emnet og vente, indtil maskinen igen har nået sin maksimale hastighed.

Skift af slibeskive
PAS PÅ! For at forhindre personskader som følge af utilsigtet start af dobbeltsliberen skal produktet altid være slukket (kontaktstilling på „0“), og netstikket skal være trukket ud af stikkontakten, inden der skiftes slibeskive.
- Gnistbeskyttelsen og beskyttelsesglasset løsnes og trækkes så langt ud som muligt, men uden at afmontere dem.
- Landet løsnes og trækkes så langt ud som muligt.
- Slibeskivebeskyttelsens (6) skruer løsnes og fjernes.
- Den udvendige flange og den gamle slibeskive tages af, og den nye slibeskive påsættes.

Bemærk:
- De kartonskiver, der sidder på siderne af den nye slibeskive, må ikke fjernes, da disse understøtter flangens sikre greb mod slibeskiven.
- Den nye slibeskive skal kontrolleres for revner og andre synlige skader og om nødvendigt bortskaffes.
- Flange og møtrik sættes på igen.
- Møtrikken må ikke spændes for stramt med en skruenøgle, da man ellers risikerer at knække slibeskiven.
- Slibeskivebeskyttelsen (6) monteres i omvendt rækkefølge.
- Land, gnistbeskyttelse og beskyttelsesglas justeres igen jf. monteringsvejledningen.

10. Rengøring og vedligeholdelse

Træk netstikket ud før påbegyndelse af enhver form for vedligeholdelsesarbejde.

Rengøring
- Hold beskyttelsesanordninger, luftslidser og motorhus fri for støv og snavs. Tør maskinen af med en ren klud, eller blæs den over med trykluft ved lavt tryk.
- Maskinen skal altid rengøres umiddelbart efter brug.
- Rengør maskinen med en fugtig klud og en smule smøresæbe med jævne mellemrum. Brug ikke rengørings- eller opløsningsmidler; disse kan angribe maskinens plastdele. Sørg for, at vand ikke kan trænge ind i maskinen. Indtrængning af vand i en elektrisk enhed øger risikoen for at få elektrisk stød.

Vedligeholdelse
I produktets indre findes der ingen yderligere dele, der skal vedligeholdes.

Serviceinformation
Vær opmærksom på, at følgende dele på dette produkt slides som følge af brug eller naturligt slid, og at der er brug for følgende dele som forbrugsmaterialer.
Sliddele*: Slibemiddel

* medfølger ikke nødvendigvis!

Reservedele og tilbehør fås hos vores service-center. Dette gøres ved at scanne QR-koden på forsiden.

11. Elektrisk tilslutning

Den installerede elektromotor er tilsluttet, så den er driftsklar. Tilslutningen opfylder de relevante VDE- og DIN-bestemmelser. Nettilslutningen hos kunden samt den anvendte forlængerledning skal opfylde disse forskrifter.

Beskadiget elektrisk tilslutningsledning
Der opstår ofte isoleringsskader på elektriske tilslutningsledninger.
Årsagerne hertil kan være:
- Trykksteder, når tilslutningsledninger trækkes gennem vinduer eller døråbninger.
- Knæksteder, når tilslutningsledning fastgøres eller trækkes forkert.
- Skæresteder, når tilslutningsledningen køres over.

- Isolationsskader, når stikket trækkes ud af stikkontakten på væggen.
- Revner pga. ældning af isoleringen.

Sådanne beskadigede elektriske tilslutningsledninger må ikke anvendes og er livsfarlige pga. isoleringsskaderne.
Elektriske tilslutningsledninger skal kontrolleres for skader med jævne mellemrum. Sørg for, at tilslutningsledningen ikke hænger i strømnettet, når den kontrolleres.

Elektriske tilslutningsledninger skal opfylde de relevante VDE- og DIN-bestemmelser. Der må kun anvendes tilslutningsledninger med mærkningen H05VV-F. Påtryk af typebetegnelsen på tilslutningskablet er et krav.

Vekselstrømsmotor
- Netspændingen skal være 230-240 V~.
- Forlængerledninger op til en længde på 25 m skal have et tværsnit på 1,5 kvadratmillimeter.

Tilslutning og reparation af elektrisk udstyr må kun forestås af autoriserede elektrikere.

Ved forespørgsler bedes følgende data opgivet:
- Motorens strømtype
- Dataene på maskinens typeskilt
- Data på motortypeskiltet

Tilslutningstype Y
Hvis det bliver nødvendigt at udskifte nettilslutningsledningen, skal dette udføres af producenten eller dennes repræsentant for at undgå, at sikkerheden bringes i fare.

12. Opbevaring

Enheden og dennes tilbehør skal opbevares mørkt, tørt og frostsikkert og utilgængeligt for børn. Den optimale opbevaringstemperatur er mellem 5 og 30˚C. Elværktøjet skal opbevares i den originale emballage.

13. Bortskaffelse og genanvendelse

Oplysninger om emballage



Emballeringsmaterialerne er genanvendelige. Emballage skal bortskaffes jf. gældende miljøregler.

Oplysninger om loven om brugt elektrisk og elektronisk udstyr (ElektroG)



Brugt elektrisk og elektronisk udstyr (elskrot) hører ikke til husholdningsaffaldet, men skal indsamles og/eller bortskaffes separat!
- Brugte (genopladelige) batterier, der ikke er permanent installeret i en brugt maskine, skal udtages i intakt tilstand inden aflevering! Sådanne batterier skal bortskaffes i henhold til batteriloven.
- Ejere og/eller brugere af elektriske og elektroniske maskiner er juridisk forpligtet til at returnere sådanne efter brug.
- Slutbrugeren er eneansvarlig for at slette sine personlige oplysninger på den brugte maskine, der skal bortskaffes!
- Symbolet med den overstregede skraldespand betyder, at brugte elektriske og elektroniske apparater (elskrot) ikke må bortskaffes sammen med husholdningsaffald.
- Brugte elektriske og elektroniske apparater (elskrot) kan afleveres gratis på følgende steder:
  - Offentlige bortskaffelses- og/eller indsamlingssteder (f.eks. kommunale genbrugsstationer).
  - Salgssteder for elektroniske apparater (fysiske butikker og online), forudsat at forhandleren er forpligtet til at tage sådanne apparater retur - eller tilbyder dette frivilligt.
  - Du kan gratis aflevere op til tre brugte elektriske apparater pr. apparattype, med en maksimal kantlængde på 25 centimeter, hos producenten uden først at skulle købe et nyt apparat hos samme, eller du kan aflevere sådanne apparater på et andet autoriseret indsamlingssted i dit nærområde.
  - Du kan indhente yderligere tilbagetagningsbetingelser hos producenter og distributører hos disses respektive kundeservice.
- Hvis et nyt elektrisk apparat leveres af producenten til en privat husstand, kan producenten foranledige, at det gamle elektriske apparat afhentes gratis efter anmodning fra slutbrugeren. For at gøre dette skal du kontakte producentens kundeservice.
- Disse erklæringer gælder kun for apparater, der installeres og sælges i landene i EU, og som er underlagt det europæiske direktiv 2012/19/EU. I lande uden for EU kan der gælde forskellige regler for bortskaffelse af brugte elektriske og elektroniske apparater (elskrot).

Oplysninger om batteriloven



Brugte (genopladelige) batterier hører ikke til husholdningsaffaldet, men skal indsamles og/eller bortskaffes separat!

- For sikker udtagning af (genopladelige) batterier fra det elektriske apparat og for information om dets type og/eller kemiske system skal du være opmærksom på de yderligere oplysninger i betjenings- eller monteringsvejledningen.
- Ejere og/eller brugere af (genopladelige) batterier er juridisk forpligtet til at returnere sådanne efter brug. Returneringen er begrænset til levering af normale husholdningsmængder.
- Brugte batterier kan indeholde forurenende stoffer eller tungmetaller, der kan skade miljøet og menneskers sundhed. Genanvendelse af brugte batterier og udnyttelse af de ressourcer, de måtte indeholde, bidrager til at beskytte disse to vigtige goder.
- Symbolet med den overstregede skraldespand betyder, at (genopladelige) batterier ikke må bortskaffes sammen med husholdningsaffald.
- Hvis også forkortelserne Hg, Cd eller Pb er vist under skraldespandssymbolet, betyder dette følgende:
  - Hg: Batteri indeholder mere end 0,0005 % kviksølv
  - Cd: Batteri indeholder mere end 0,002 % cadmium
  - Pb: Batteri indeholder mere end 0,004 % bly
- (Genopladelige) batterier kan afleveres gratis på følgende steder:
  - Offentlige bortskaffelses- og/eller indsamlingssteder (f.eks. kommunale genbrugsstationer)
  - Salgssteder for (genopladelige) batterier
  - Tilbagetagningssteder for det fælles tilbagetagningssystem for brugte apparat-batterier
  - Producentens tilbagetagningssted (hvis producenten ikke er medlem af det fælles tilbagetagningssystem)
- Disse erklæringer gælder kun for (genopladelige) batterier, der sælges i landene i EU, og som er underlagt det europæiske direktiv 2006/66/EF.
- I lande uden for EU kan der gælde forskellige regler for bortskaffelse af (genopladelige) batterier.

14. Afhjælpning af fejl

Problem	Mulige årsager	Afhjælpning
Motor vil ikke starte.	Motor, kabler eller stik defekte, sikringer sprunget.	Få maskinen efterset af en fagmand. Forsøg aldrig selv at reparere motoren. PAS PÅ! Kontrollér sikringerne, og udskift dem i givet fald.
Motoren starter langsomt og når ikke op på driftsomdrejningstallet.	Spænding for lav, viklinger beskadiget, kondensator brændt sammen.	Få spændingen kontrolleret af en energileverandør. Få motoren kontrolleret af en fagmand. Få kondensatoren udskiftet af en fagmand.
Motor støjer for meget.	Viklinger beskadiget, motor defekt.	Få motoren kontrolleret af en fagmand.
Motor når ikke op på fuld ydeevne.	Strømkredse i lysnettet overbelastet (lamper, andre motorer mv.).	Undlad at tilslutte andre apparatet eller motorer til samme strømkreds.
Motor bliver let overophedet.	Overbelastning af motor, utilstrækkelig køling af motor.	Undgå, at motoren overbelastes under slibningen, og fjern støv fra motoren for at sikre optimal køling af samme.

Forklaring av symbolene på produktet

	**Advarsel!** Ved ignorering er det livsfare, fare for personskader eller skade av verktøyet!
	**Advarsel -** Les brukerveiledningen for å redusere risikoen for personskader!
	**Bruk hørselsvern.** Innvirkningen av støy kan føre til hørselstap.
	**Bruk støvvernemaske.** Ved bearbeiding av tre og andre materialer, kan det oppstå helseskadelig støv. Materiale som inneholder asbest skal ikke bearbeides!
	**Bruk vernebrille.** Gnister som oppstår under arbeidet eller splinter, spon og støv som kommer ut av apparatet, kan forårsake redusert sikt.
	**Obs!** Før montering, rengjøring, ombygging, service, lagring og transport må apparatet slås av og kobles fra strømforsyningen.
	Produktet tilsvarer de aktuelle europeiske direktivene.
	Produktet er i samsvar med gjeldende serbiske retningslinjer.

Innholdsfortegnelse: **Side:**

1. Innledning 229
2. Apparatbeskrivelse (fig. 1) 229
3. Leveringsomfang / utpakking 229
4. Tiltenkt bruk 229
5. Generelle sikkerhetsinstruksjoner 230
6. Tekniske data 233
7. Utpakking 233
8. Montering 234
9. Betjening 234
10. Rengjøring og vedlikehold 235
11. Elektrisk tilkobling 235
12. Lagring 236
13. Kassering og gjenvinning 236
14. Feilhjelp 237
15. Samsvarserklæring 303

1. Innledning

Produsent:
Scheppach GmbH
Günzburger Straße 69
D-89335 Ichenhausen

Kjære kunde,
vi ønsker deg mye glede og lykke til ved arbeider med ditt nye produkt.

Merknad:
Produsenten av dette produktet er i henhold til loven om produktansvar ikke ansvarlig for skader, som oppstår på dette produktet eller grunnet dette produktet ved:

- Feil behandling
- Ignorering av brukerveiledningen
- Reparasjoner fra tredjeparter, ikke autoriserte fagfolk
- Montering og utskifting av ikke originale reservedeler
- Ikke-tiltenkt bruk
- Svikt i det elektriske anlegget ved ignorering av de elektriske forskriftene og VDE-bestemmelsene 0100, DIN 57113 / VDE 0113

Vær oppmerksom på følgende:
Brukerveiledningen er del av produktet. Den inneholder viktige instruksjoner om hvordan du arbeider sikkert, faglig korrekt og økonomisk, hvordan du unngår farer, sparer reparasjonskostnader, reduserer nedetider og øker påliteligheten og levetiden til produktet. I tillegg til sikkerhetsbestemmelsene i denne brukerveiledningen må du absolutt overholde gjeldende forskrifter for drift av produktet i landet ditt.
Gjør deg kjent med alle betjenings- og sikkerhetsinstruksjoner før du bruker produktet. Driv produktet kun som beskrevet og for de angitte bruksområdene. Oppbevar brukerveiledningen på et trygt sted og overlever alle dokumenter hvis du gir produktet videre til en tredjepart.

2. Apparatbeskrivelse (fig. 1)

Figurer lignende:
Art.nr. 5903109901, 5903110901, 5903109904

1. Beskyttelsespanel
2. Gnistbeskyttelse
3. Slipeskiver
4. Verktøysbord
5. LED-arbeidslampe
6. Slipeskivebeskyttelse
7. Borehull for montering på arbeidsbenk
8. Hovedbryter (på/av)

3. Leveringsomfang / utpakking

Pos.	Antall	Betegnelse
	1x	Dobbeltsliper
3		Slipeskiver (kornstørrelse høyre: 60, venstre: 36) Art.nr. 5903109901; 5903109904
3		Slipeskiver (kornstørrelse høyre: 100, venstre: 60) Art.nr. 5903110901
1	2x	Beskyttelsespanel
5	2x	LED-arbeidslampe
	4x	Batterier type AAA
4	2x	Verktøysbord
	1x	Monteringsmateriale
	1x	Bruksanvisning

4. Tiltenkt bruk

Dobbeltsliperen er et kombiapparat for sliping og polering av metall, plast og andre materialer ved bruk av tilsvarende slipeskiver.

Maskinen tilsvarer det gyldige EF-maskindirektivet.

- Sikkerhets-, arbeids- og vedlikeholdsforskriftene til produsenten og målene som er spesifisert i de tekniske dataene, må overholdes.
- De aktuelle ulykkesforebyggende forskriftene og øvrige generelt anerkjente sikkerhetstekniske regler må følges.
- Maskinen skal kun brukes, vedlikeholdes eller repareres av sakkyndige personer som er kjent med dette og er informert om farene. Hvis man foretar endringer på maskinen på egen hånd, fraskriver produsenten seg alt ansvar for skader som følge av dette.
- Maskinen må kun brukes med originaltilbehør og originalverktøy til produsenten.
- Maskinen skal bare benyttes til de formålene den er ment for. Enhver annen bruk som går utover dette er ikke forskriftsmessig. Brukeren/operatøren, og ikke produsenten, er ansvarlig for materielle skader eller personskader av enhver art som forårsakes av dette.

- Vennligst merk at våre apparater forskriftsmessig sett ikke ble konstruert for bruk innen handel, håndverk og industri. Vi påtar oss intet garantiansvar dersom apparatet benyttes innen handel, håndverk eller industri, eller ved likestilte aktiviteter.

Resterende risikoer

Tross forskriftsmessig bruk kan ikke bestemte restfarer utelukkes helt. Følgende punkter kan oppstå, avhengig av maskinens konstruksjon og oppbygning:

- Berøring av slipeskiven i området som ikke er tildekket.
- Deler til skadde slipeskiver som slynges ut.
- Slynge ut arbeidsstykker og deler av arbeidsstykker.
- Hørselsskader fordi man ikke har brukt nødvendig hørselsvern.
- Skader på lungene, hvis man ikke bruker egnet støvbeskyttelsesmaske.
- Helseskader som følge av hånd- og armvibrasjoner, dersom apparatet brukes over lengre tid eller ikke føres og vedlikeholdes forskriftsmessig.
- Fare på grunn av strøm ved bruk av ikke forskriftsmessige elektriske tilkoblingsledninger.
- I tillegg kan det til tross for alle tiltakene gjenstå restfarer som ikke er synlige.
- Restfarer kan minimeres dersom sikkerhetsinstruksjonene og tiltenkt bruk samt bruksanvisningen som helhet følges.

5. Generelle sikkerhetsinstruksjoner

Generelle sikkerhetsinstruksjoner for el-verktøy

⚠ ADVARSEL!

Les alle sikkerhetsinstruksjoner, anvisninger, illustrasjoner og tekniske data, som er vedlagt el-verktøyet.

Unnlatelse av å overholde de påfølgende anvisningene kan føre til elektrisk støt, brann og/eller alvorlige personskader.

Oppbevar alle sikkerhetsinstruksjoner og anvisninger for framtiden.

Begrepet "El-verktøy" som brukes i sikkerhetsanvisningene, refererer til strømdrevne el-verktøy (med strømledning) og batteridrevne el-verktøy (uten strømledning).

1. Sikkerhet på arbeidsplassen

a) **Hold arbeidsområdet rent og godt belyst.** Uorden eller ubelyste arbeidsområder kan føre til ulykker.

b) **Ikke arbeid med el-verktøyet i eksplosjonsfarlig omgivelse, der det befinner seg brennbare væsker, gass eller støv.** El-verktøy lager gnister, som kan antenne støvet eller dampen.

c) **Hold barn og andre personer unna når du bruker el-verktøyet.** Hvis du blir distrahert, kan du miste kontrollen over el-verktøyet.

2. Elektrisk sikkerhet

a) **Tilkoblingspluggen til el-verktøyet må passe inn i stikkontakten. Støpselet må på ingen måter endres. Ikke bruk adapterplugger sammen med jordet el-verktøy.** Uendrede støpsler og passende stikkontakter reduserer risikoen for elektrisk støt.

b) **Unngå kroppskontakt med jordete overflater til f.eks. rør, radiatorer, ovner og kjøleskap.** Det består en økt risiko for elektrisk støt, når din kropp er jordet.

c) **Hold el-verktøyet unna regn og fuktighet.** Ved inntrenging av vann i et elektrisk apparat øker risikoen for elektrisk støt.

d) **Ikke misbruk tilkoblingsledningen til å bære el-verktøyet, til å henge opp eller å trekke ut støpselet fra stikkontakten. Hold tilkoblingsledningen unna varme, olje, skarpe kanter eller bevegelige deler.** Skadde eller sammenviklede tilkoblingsledninger øker risikoen for elektrisk støt.

e) **Når du arbeider med et el-verktøy utendørs, må du kun bruke skjøteledninger, som også er egnet for utendørs bruk.** Bruken av en skjøteledning som er egnet for utendørs bruk reduserer risikoen for elektrisk støt.

f) **Hvis det ikke er mulig å unngå drift av el-verktøyet i fuktig omgivelse, må du bruke en feilstrømbryter.** Bruk av en feilstrømbryter reduserer faren for elektrisk støt.

3. Sikkerhet til personer

a) **Vær oppmerksom, pass på hva du holder på med, og gå fornuftig frem ved arbeid med et el-verktøy. Ikke bruk el-verktøy når du er trett eller er påvirket av narkotika, alkohol eller medikamenter.** Ett øyeblikks uaktsomhet ved bruk av el-verktøyet kan føre til alvorlige personskader.

b) **Bruk personlig verneutstyr og alltid vernebriller.** Bruk av personlig verneutstyr, som støvmaske, sklisikre vernesko, sikkerhetshjelm eller hørselsvern, alt etter type og bruk av el-verktøyet, reduserer faren for personskader.

c) **Unngå utilsiktet idriftsettelse. Forsikre deg om at el-verktøyet er slått av, før du kobler det til på strømforsyningen og/eller batteriet, samt løfter eller bærer det.** Hvis du har fingeren på bryteren mens du bærer el-verktøyet eller kobler el-verktøyet til strømforsyningen mens det er slått på, kan dette føre til ulykker.

d) **Fjern innstillingsverktøy eller skrunøkler, før du slår på elektroverktøyet.** Et verktøy eller en nøkkel, som befinner seg i en dreiende del av el-verktøyet, kan føre til personskader.

e) **Unngå en unormal kroppsholdning. Sørg for sikkert fotfeste og hold alltid likevekten.** Slik kan du i uventede situasjoner bedre kontrollere el-verktøyet.

f) **Bruk egnede klær. Du skal ikke benytte vide klær eller smykker. Sørg for at hår og klær holdes unna bevegelige deler.** Løstsittende klær, smykker eller langt hår kan hektes fast i bevegelige deler.

g) **Hvis det er mulig å montere støvavtrekks- og -oppsamlingsinnretninger, må de tilkobles og brukes på riktig måte.** Bruk av et støvavtrekk kan redusere støvrelaterte farer.

h) **Men du må ikke føle deg for sikker, og ikke heve deg selv over sikkerhetsreglene for el-verktøy, selv om du etter hyppig bruk er kjent med el-verktøyet.** Uaktsom handling kan i løpet av et brøkdels sekund føre til alvorlige personskader.

4. Bruk og behandling av el-verktøyet

a) **Du skal ikke overbelaste el-verktøyet. Bruk et el-verktøy som er egnet for arbeidet som skal utføres.** Med passende el-verktøy arbeider du bedre og sikrere i det angitte effektområdet.

b) **Ikke bruk el-verktøy, som har defekt bryter.** El-verktøy, som ikke lenger kan slås på eller av, er farlig og må repareres.

c) **Trekk støpselet ut av stikkontakten og/eller fjern det avtakbare batteriet, før du foretar innstillinger på apparatet, skifter deler til bruksverktøyet som brukes eller legger bort el-verktøyet.** Denne forholdsregelen hindrer utilsiktet start av elektroverktøyet.

d) **El-verktøy som ikke er i bruk, må oppbevares utenfor rekkevidden til barn. Ikke la personer bruke el-verktøyet, som ikke er kjent med det eller ikke har lest disse anvisningene.** Elektroverktøy er farlige, når de brukes av uerfarne personer.

e) **Vær nøye med å pleie el-verktøyet og tilbehøret. Kontroller om bevegelige deler fungerer feilfritt og ikke klemmer, om deler er brukket eller ødelagt, slik at funksjonen til el-verktøyet er redusert. Sørg for at skadde deler repareres før el-verktøyet brukes.** Mange ulykker skyldes dårlig vedlikeholdt el-verktøy.

f) **Skjæreverktøy skal holdes skarpe og rene.** Korrekt pleide skjæreverktøy med skarpe skjærekanter er mindre utsatt for fastsetting og lettere å føre.

g) **El-verktøy, tilbehør og bruksverktøy osv. skal brukes i henhold til disse anvisningene. Derved må du ta hensyn til arbeidsforholdene og arbeidet som skal utføres.** Bruk av el-verktøy til andre formål enn det som regnes som tiltenkt bruk kan føre til farlige situasjoner.

h) **Sørg for at håndtak og håndtaksflater holdes tørre, rene og fri for olje og fett.** Glatte håndtak og håndtaksflater tillater ikke sikker betjening og styring av el-verktøyet i uforutsigbare situasjoner.

5. Service

a) **El-verktøyet skal kun repareres av kvalifisert fagpersonell og kun med original-reservedeler.** Dermed sikres det, at sikkerheten til el-verktøyet opprettholdes.

⚠ ADVARSEL!

Under driften danner dette elektroverktøyet et elektromagnetisk felt. Dette feltet kan under visse omstendigheter skade aktive eller passive medisinske implantater. For å redusere faren for alvorlige eller dødelige farer, anbefaler vi at personer med medisinske implantater forhører seg med legen sin eller produsenten av implantatet før maskinen betjenes.

Sikkerhetsinstruksjoner for benkslipemaskiner

a) **Ikke bruk skadde bruksverktøy. Før hver bruk må du kontrollere bruksverktøy som slipeskiver for splinter og sprekker. Når du har kontrollert og satt inn bruksverktøyet, hold deg selv og andre personer i nærheten utenfor nivået til det roterende bruksverktøyet og la apparatet kjøre med maks. turtall i 1 minutt.** Skadde bruksverktøy pleier å knekke i løpet av denne testtiden.

b) **Det tillatte turtallet til bruksverktøyet må være minst like høyt som maks. turtall som er angitt på el-verktøyet.** Tilbehør, som roterer raskere enn hva som er tillatt, kan brekke og slynges rundt.

c) **Du må aldri bruke sideflatene til slipeskiven til å slipe.** Hvis du sliper på sideflatene kan slipeskiven sprekke og falle fra hverandre.

Apparatspesifikke sikkerhetsinstruksjoner for dobbeltsliper

- Ikke berøre strømkabelen hvis den under drift er blitt skadet eller kuttet gjennom. Trekk omgående strømpluggen og la en fagperson eller den ansvarlige serviceinstansen reparere den.
- Apparatet må ikke drives, når det er fuktig og heller ikke i fuktig omgivelse.
- Hvis du arbeider utendørs, må du tilkoble apparatet via en feilstrøm (FI)-automatbryter med maksimalt 30 mA utløserstrøm. Bruk en skjøteledning som er godkjent for utendørs bruk.
- Ved fare må en omgående trekke strømpluggen ut av stikkontakten.
- Strømkabelen skal alltid føres bort bak på apparatet.
- Brannfare grunnet gnister! Ved sliping av metall oppstår gnister. Derfor må du absolutt passe på, at ingen personer utsettes for fare og at det ikke befinner seg noen brennbare materialer i nærheten av arbeidsområdet.

Advarsel! Giftig damp!
Bearbeiding av skadelig/giftig støv er en helsefare for betjeningspersonene eller personer som befinner seg i nærheten.
- Bruk vernebrille, hørselsvern, vernemaske for støv og vernehansker.

Forbrenningsfare!
Arbeidsstykket blir varmt under sliping. Ta aldri tak i det på stedet som skal bearbeides og la det avkjøles tilstrekkelig. Akkurat ved lengre slipearbeider må du ofte avbryte bearbeidelsen og la arbeidsstykket avkjøles, før du fortsetter med slipingen. Kontinuerlig drift på 10 minutter skal ikke overskrides.
- Den dobbelte slipemaskinen er konstruert for tørr flatesliping av metalloverflater. Apparatet skal kun brukes for tørrsliping.
- Materiale som inneholder asbest skal ikke bearbeides. Asbest gjelder som kreftfremkallende. Ikke bruk skadde slipeskiver.
- Bruk kun slipeskiver, der dataene stemmer overens med typeskiltet til maskinen. Rotasjonshastigheten skal være lik eller større enn det angitte tallet.
- Still etter beskyttelsesholderen (gnistskjerm) og beskyttelsesplaten periodisk, slik at slitasjen til slipeskivene utjevnes. Hold avstanden minst mulig.
- Unngå kontakt med den drivende slipeskiven.
- Ikke bruk apparatet uten tilsyn.
- Apparatet skal aldri brukes til andre formål.
- Pass alltid på, at apparatet er slått av, før du stikker strømpluggen i stikkontakten.
- Slå alltid først på apparatet og før så arbeidsstykket mot slipeskiven. Etter bearbeidelsen skal arbeidsstykket løftes bort og apparatet slås av.
- Arbeidsstykket skal alltid holdes fast med begge hendene.
- Sørg for sikker stand.
- Etter bearbeidelsen av metall skal slipeskiven komme til fullstendig stopp.
- Ved pauser, særlig ved arbeider på apparatet og når det ikke brukes skal strømpluggen alltid trekkes ut av stikkontakten.
- Behandle apparatet forsiktig og omhyggelig. Apparatet må alltid være rent, tørt og fritt for olje eller smørefett.
- Vær alltid oppmerksom! Pass alltid på, hva du gjør og handle med sunn fornuft. Apparatet skal aldri brukes, hvis du er ukonsentrert eller ikke føler deg vel.
- Slipeskiver skal lagres slik, at de ikke utsettes for mekaniske skader og skadelige miljøpåvirkninger.
- Ikke bruk defekte eller deformerte slipeskiver.
- Kontroller innstillingen av gnistbeskyttelsen ofte og juster den etter hvert som slipeskiven slites. Hold avstanden mellom gnistbeskyttelsen og slipeskiven så liten som mulig (ikke større enn 2 mm).
- Kontroller innstillingen av verktøysbordet ofte og juster det etter hvert som slipeskiven slites. Hold avstanden mellom gnistbeskyttelsen og slipeskiven så liten som mulig (ikke større enn 2 mm).
- Bruk kun slipeskiver der borehullet passer nøyaktig på akselen til den doble slipemaskinen. Ikke bruk slipeskiver med for lite borehull.
- Ikke stram skivemutteren for mye.
- Ikke slip med kald slipeskive. La slipeskiven gå i ett minutt på tomgang før du begynner arbeidet.
- Ikke slip på sideflatene til slipeskiven. Bruk kun frontsiden til sliping.
- Ikke påfør kjølemiddel direkte på slipeskiven. Kjølemiddel kan svekke bindestyrken til slipeskiven og dermed føre til at den svikter.
- Gnister kan være farlige. Ikke slip i nærheten av antennbare gasser eller væsker.
- Når du slår på apparatet må du stå ved siden av slipeskiven.

- Slipeskiven skal kun avrettes på frontsiden. Gjennom sliping på sideflatene kan slipeskiven bli for tynn for sikker bruk.
- Sliping skaper varme. Ta først på arbeidsstykket når det er tilstrekkelig avkjølt.
- Bruk kun slipeskiver som er utformet for sikker bruk på dobbeltsliperen. Ikke bruk en slipeskive med en spesifisert maksimal rotasjonshastighet som er lavere enn turtallet som er spesifisert på apparatet.

6. Tekniske data

	SM200L	SM200AL
Motor	230-240 V~ / 50 Hz	
Effektforbruk	S1 250 W S2 10min 500 W	
Turtall	2980 min^{-1}	
Diameter slipeskive	200 / 200 mm	
Minste diameter slipeskive (etter slitasje)	160 mm	
Diameter Slipeskivebo-rehull	15,88 mm	
Skivebredde venstre/høyre	20 / 20 mm	20 / 40 mm
Arbeidslampe	LED med 2x batteri	
Vekt	12 kg	13,5 kg
Batteritype	R03	
Nominell kapasitet	2000 mAh	
Nominell spenning	1,5 V	
Dimensjon	Micro AAA	

Med forbehold om tekniske endringer!

Innkoblingsvarighet:
Innkoblingsvarigheten S2 10 min (korttidsdrift) indikerer at motoren kun kan belastes kontinuerlig med merkeeffekten (500W) for den tiden som er angitt på typeskiltet (10 min). Ellers ville den blitt for varm. I pausen kjøles motoren igjen ned til utgangstemperaturen.

Støy og vibrasjon
Støy- og vibrasjonsverdier ble utledet i samsvar med EN 62841-1.

Støynivå L_{pA}	79 dB
Usikkerhet K_{pA}	3 dB
Lydeffektnivå L_{WA}	92 dB
Usikkerhet K_{WA}	3 dB

Vibrasjonsverdier (hånd-arm-sving)

Vibrasjon a_h	≤ 2,5 m/s^2

Bruk hørselsvern.
Innvirkningen av støy kan føre til hørselstap.

Begrens støyutviklingen og vibrasjoner til et minimum!
- Bruk kun feilfrie apparater.
- Vedlikehold og rengjør apparatet regelmessig.
- Tilpass arbeidsmåten til apparatet.
- Overbelast ikke apparatet.
- Sørg for at apparatet blir kontrollert om nødvendig.
- Slå av apparatet når det ikke er i bruk.
- Et eksempel for tiltak for reduksjon av vibrasjonsbelastningen er bruk av hansker ved bruk av verktøyet og begrensning av arbeidstiden. Derved skal en ta hensyn til alle aspektene til driftssyklusen (for eksempel perioder, der elektroverktøyet er slått av, og slike, der det er slått på, men drives uten belastning).

7. Utpakking

- Åpne emballasjen og ta produktet forsiktig ut.
- Fjern emballasjematerialet samt emballasje- og transportsikringene (hvis der er noen).
- Sjekk at leveringsomfanget er fullstendig.
- Kontroller produktet og tilbehørsdeler for transportskader. Ved anmerkninger skal distributøren informeres umiddelbart. Senere reklamasjoner vil ikke bli godtatt.
- Hvis det er mulig, bør du bevare emballasjen til garantiperioden er over.
- Gjør deg kjent med produktet ved hjelp av brukerveiledningen før du tar det i bruk.
- Når det gjelder tilbehør, slitasje- og reservedeler, skal du kun bruke originaldeler. Reservedeler får du hos din fagforhandler.

- Oppgi ved bestillinger våre artikkelnumre, samt type og byggeår for produktet.

⚠ ADVARSEL!
Produktet og emballasjematerialet er ikke et leketøy! Barn skal ikke leke med plastposer, folier og smådeler! Det er fare for svelging og kvelning!

8. Montering

Før maskinen kobles til må du forsikre deg om at dataene på typeskiltet stemmer overens med dataene til strømnettet.
Trekk alltid ut strømpluggen før du foretar innstillinger på apparatet.
Trekk ut strømpluggen før alle vedlikeholds- og monteringsarbeider.
- Maskinen må stilles opp stabilt, dvs. den må skrus fast på en arbeidsbenk eller lignende.
- Før idriftsettelse må alle deksler og sikkerhetsinnretninger være forskriftsmessig montert.
- Slipeskivene må kunne gå fritt.
- Før tilkobling av maskinen må du selv overbevise deg om at dataene på typeskiltet stemmer overens med dataene til strømnettet.

Sikkerhetsinstruksjon! Ikke koble til apparatet før alle monterings- og justeringsarbeider er fullført og brukerveiledningen og sikkerhetsinstruksjonene er lest og forstått.

8.1 Verktøysbord (venstre og høyre) (fig. 1, 2, 2.1)

SM200L

1. Skru verktøysbordet (4) fast på slipeskivebeskyttelsen (6) ved hjelp av en flat rundskrue (M6x10) (a) og en fingermutter (b).
2. Avstanden mellom slipeskiven (3) og verktøysbordet (4) skal stilles inn på maks. 2 mm.

SM200AL

1. Skru verktøysbordet (4) fast på slipeskivebeskyttelsen (6) ved hjelp av en vingeskrue (a) og skive (b).
2. Avstanden mellom slipeskiven (3) og verktøysbordet (4) skal stilles inn på maks. 2 mm.

8.2 Gnistbeskyttelse med LED-arbeidslampe (venstre og høyre) (fig. 1, 3)

1. Skru fast gnistbeskyttelsen (2) med LED-arbeidslamper (5) med 2 linseskruer M5x8 (c) hver på slipeskivebeskyttelsen (6).
2. Avstanden til slipeskiven (3) skal være maksimalt 2mm. Avstanden mellom gnistbeskyttelsen (2) og slipeskiven (3) kan innstilles ved å løsne de to linseskruene (c).
3. Trekk til skruene godt.

8.3 LED-arbeidslampe (fig. 1, 4, 4.1, 4.2)

1. Belysningen (5) kan slås på ved å trykke på bryteren (d) på lampen. Hvis du trykker en gang til blir belysningen slått av igjen.
2. For å sette inn/skifte batteriene (2x AAA R03 1,5 V), åpne batterirommet (fig. 4.1).
3. Sett inn batteriene (2x på hver side) (fig. 4.2).
4. Hvis du må skifte batterier, kast de brukte batteriene fagmessig.
5. Sett lokket til batterirommet inn igjen i motsatt retning (fig. 4.1).

8.4 Beskyttelsesplater (fig. 1, 5, 5.1)

1. Monter beskyttelsespanelet (1) på LED-arbeidslampen (5) med den flate rundskruen M5x55 (e) og rifleskruen (f).
2. Beskyttelsen kan stilles inn individuelt slik at brukerens øyner er beskyttet under slipeprosessen.

9. Betjening

⚠ Obs!
Før idriftsetting må produktet monteres komplett!

Slå på og av
- For å slå på, sett på-/av-bryteren (8) i posisjon ON.
- For å slå av sett på-/av-bryteren (() i posisjon Off.

Du må først begynne å slipe når apparatet har nådd maksimalt turtall.

Arbeidsinstrukser
- Husk at du med lavt trykk av arbeidsstykket på slipeskiven oppnår de beste resultatene, dette siden det arbeides med konstant turtall. For sterkt trykk på arbeidsstykket bremser ned slipeskiven eller stopper den, dette fører til overbelastning av motoren og fremskynder ikke arbeidsprosessen.
- For din egen sikkerhet skal små arbeidsstykker alltid sikres med en skruestikke eller skrueklemme.

Slipe
- Plasser arbeidsstykket på arbeidsstykkeholderen (4) og beveg det sakte mot slipeskiven (3) i ønsket vinkel til det berører den.

- For å oppnå et optimalt sliperesultat og for å slite slipeskiven (3) jevnt, skal arbeidsstykket flyttes litt frem og tilbake på slipeskiven (3).
- La arbeidsstykket kjøle seg ned igjen og igjen.

Obs!
Hvis skiven noen gang skulle bli blokkert under arbeidet, må du fjerne arbeidsstykket og vente til apparatet har nådd maksimalt turtall igjen.

Skifte slipeskive
OBS: For å unngå personskader forårsaket av utilsiktet start av den doble slipemaskinen, må apparatet alltid være slått av (bryterposisjon «0») og strømpluggen trekkes ut av stikkontakten før du skifter slipeskive.
- Løsne gnistbeskyttelsen og beskyttelsespanelet og trekk dem ut så langt som mulig, men ikke demonter dem.
- Løsne verktøysbordet og trekk det ut så langt som mulig.
- Løsne skruene til slipeskivebeskyttelsen (6) og fjern den.
- Fjern den ytre flensen og den gamle slipeskiven, sett på den nye slipeskiven.

Merknad:
- Ikke fjern pappskivene som er festet til sidene av den nye slipeskiven, da de hjelper flensene til å gripe sikkert mot slipeskiven.
- Undersøk den nye slipeskiven for sprekker eller andre synlige skader og kast om nødvendig.
- Sett på flensen og mutteren igjen.
- Ikke stram mutteren for hardt med en skrunøkkel, ellers kan slipeskiven brekke.
- Monter slipeskivebeskyttelsen (6) igjen i omvendt retning.
- Verktøysbordet, gnistbeskyttelsen og beskyttelsespanelet må igjen justeres i henhold til monteringsanvisningen.

10. Rengjøring og vedlikehold

Trekk ut strømpluggen før alle rengjøringsarbeider.

Rengjøring
- Hold beskyttelsesinnretninger, luftspalter og motorhuset fritt for støv og smuss. Tørk av apparatet med en ren klut eller blås ut av det med trykkluft med lavt trykk.
- Rengjør apparatet etter hver bruk.
- Rengjør apparatet regelmessig med en fuktig klut og litt flytende såpe. Ikke bruk rengjørings- eller løsningsmidler. Disse kan angripe plastdelene til apparatet. Pass på at det ikke kan komme vann inn i maskinen. Ved inntrenging av vann i et elektrisk apparat øker risikoen for elektrisk støt.

Vedlikehold
Inne i apparatet er det ikke noen andre deler som skal vedlikeholdes.

Serviceinformasjon
Du må passe på, at følgende deler til dette produktet underligger en bruksavhengig eller naturlig slitasje hhv. følgende deler er nødvendige som forbruksmaterialer.
Slitedeler*: Slipemiddel

* ikke absolutt inkludert i leveringsomfanget!

Reservedeler og tilbehør får du i vårt servicesenter. Hertil må du skanne QR-koden på tittelsiden.

11. Elektrisk tilkobling

Den installerte elektromotoren er tilkoblet og klar for drift. Tilkoblingen tilsvarer de gjeldende VDE- og DIN-bestemmelsene. Nettilkoblingen hos kunden, samt skjøteledningen som benyttes, må være i samsvar med disse forskriftene.

Defekt elektro-tilkoblingsledning
Det oppstår ofte skader på isoleringen hos elektriske tilkoblingsledninger.
Årsaker for dette kan være:
- Trykksteder, når tilkoblingsledninger føres gjennom vinduer eller dørsprekker.
- Knekkpunkt på grunn av feil feste eller føring av tilkoblingsledningen.
- Grensesnitt på grunn av at tilkoblingsledningen ble overkjørt.
- Skader på isoleringen fordi den ble revet ut av stikkontakten i veggen.
- Riss som følge av aldring hos isoleringen.

Slike defekte el-tilkoblingsledninger må ikke brukes og er på grunn av isolasjonsskadene, livsfarlig.
Kontroller den elektriske tilkoblingsledningen regelmessig for skader. Pass på at tilkoblingsledningen ikke er koblet til strømnettet ved kontroll.

Strømledninger skal være i samsvar med relevante VDE- og DIN-bestemmelser. Bruk kun tilkoblingsledninger med merkingen H05VV-F.
Et påtrykk av typebetegnelsen på tilkoblingskabelen er en forskrift.

Vekselstrømmotor
- Nettspenningen skal være 230-240 V~.
- Skjøteledninger med opp til 25 m lengde må ha et tverrsnitt på 1,5 kvadratmillimeter.

Tilkoblinger og reparasjoner av det elektriske utstyret skal kun utføres av en elektriker.

Ved tilbakemeldinger må du angi følgende informasjon:
- strømtype til motoren
- informasjon til maskinens typeskilt
- Data på motor-typeskiltet

Tilkoblingstype Y
Hvis utskifting av nettilkoblingsledningen er nødvendig, må dette gjøres av produsenten eller dens representant for å unngå sikkerhetsfarer.

12. Lagring

Lagre apparatet og tilbehøret på et mørkt, tørt og frostfritt sted som er utilgjengelig for barn. Den optimale lagringstemperaturen er mellom 5 og 30 °C. Oppbevar el-verktøyet i originalemballasjen.

13. Kassering og gjenvinning

Merknad om emballasjen



Emballasjemateriale kan resirkuleres. Vennligst kast emballasje på en miljøvennlig måte.

Henvisninger til elektro- og elektronikkenhetslov (ElektroG)



Brukt elektriske og elektroniske enheter skal ikke kastes i husholdningsavfallet, men må samles inn eller kasseres separat!
- Gamle batterier eller oppladbare batterier, som ikke er fast installert i det gamle apparatet, må tas ut uten at de skades før apparatet leveres inn! Kasseringen av disse er regulert av batteriloven.
- Eieren eller brukeren av elektriske og elektroniske apparater er forpliktet til å levere disse inn til gjenvinning.
- Sluttbrukeren har ansvaret for å slette personrelaterte opplysninger fra enheten som skal kasseres!
- Symbolet med gjennomstreket søppelkasse betyr at brukte elektriske og elektroniske enheter ikke skal kastes i husholdningsavfallet.
- Brukte elektroniske og elektriske enheter kan leveres inn gratis ved følgende steder:
  - Offentlige kasserings- eller innsamlingssteder (f.eks. kommunale miljøstasjoner).
  - Utsalgssteder for elektriske apparater (stasjonære eller online) dersom forhandleren er forpliktet til å ta enhetene tilbake eller frivillig tilbyr dette.
  - Du kan levere inn opptil tre gamle elektriske enheter per type enhet, med en maksimal kantlengde på 25 centimeter, fra produsenten gratis uten å først kjøpe en ny enhet eller ta dem til et annet autorisert innsamlingspunkt i ditt område.
  - Du kan finne ut flere supplerende returbetingelser fra produsenter og distributører hos de respektive kundeservicene.
- Hvis produsenten leverer et nytt elektrisk apparat til en privat husholdning, kan denne arrangere at det gamle elektriske apparatet skal hentes på forespørsel fra sluttbrukeren. Ta kontakt med produsentens kundeservice for dette.
- Disse erklæringene gjelder kun for enheter som er installert og solgt i landene i EU og underlagt det europeiske direktivet 2012/19/EU. I land utenfor EU kan det være avvikende bestemmelser for kassering av brukte elektriske og elektroniske apparater.

Merknader for utskifting av batteri (BattG)



Brukte batterier og oppladbare batterier skal ikke kastes i husholdningsavfallet, men må leveres inn eller kasseres separat!
- Vær oppmerksom på de andre angivelsene i bruks- eller monteringsanvisningen for sikker fjerning av batterier fra det elektriske apparatet og informasjon om typen eller kjemisk system.
- Eieren eller brukeren av batteriene er forpliktet til å levere disse inn til gjenvinning. Returen begrenser seg til innlevering av normale mengder fra vanlig husholdning.
- Brukte batterier kan inneholde skadelige stoffer eller tungmetaller som kan skade miljøet og personer helse. Resirkulering av gamle batterier og bruk av ressursene de inneholder bidrar til å beskytte disse to viktige råemnene.

- Symbolet med utkrysset søppelkasse betyr at batterier og oppladbare batterier ikke skal kastes i husholdningsavfallet.
- Hvis i tillegg symbolene Hg, Cd eller Pb står under søppelkassesymbolet, så står dette for følgende:
  - Hg: Batteriet inneholder mer enn 0,0005 % kvikksølv
  - Cd: Batteriet inneholder mer enn 0,002 % kadmium
  - Pb: Batteriet inneholder mer enn 0,004 % bly
- Oppladbare og ikke-oppladbare batterier kan leveres inn gratis ved følgende steder:
  - Offentlige kasserings- eller innsamlingssteder (f.eks. kommunale miljøstasjoner)
  - Steder der det selges batterier
  - Returstasjoner for felles retursystem for brukte apparatbatterier
  - Produsentens returstasjon (hvis ikke medlem av felles retursystem)
- Disse erklæringene gjelder kun for oppladbare og ikke-oppladbare batterier som selges i landene i EU og er underlagt det europeiske direktivet 2006/66/EU.
- I land utenfor EU kan det være avvikende bestemmelser for kassering av oppladbare og ikke-oppladbare batterier.

14. Feilhjelp

Problem	Mulige årsaker	Hjelp
Motor går ikke.	Motor, ledning eller støpsel defekt, sikringer svidd.	Få en fagperson til å kontrollere maskinen. Reparer aldri motoren selv. Obs! Kontroller sikringene og skift dem ev. ut.
Motoren starter sakte og når ikke driftshastigheten.	Spenning for lav, viklinger skadet, kondensator brent ut.	La spenningen kontrolleres av energileverandøren. La motoren kontrolleres av en fagperson. La en fagperson skifte ut kondensatoren.
Motor lager for mye støy.	Viklinger skadet, motor defekt.	La motoren kontrolleres av en fagperson.
Motoren oppnår ikke full effekt.	Strømkretser i nettet er overbelastet (lamper, andre motorer osv.).	Ikke bruk andre apparater eller motorer på den samme strømkretsen.
Motoren overopphetes lett.	Overbelastning av motoren, utilstrekkelig kjøling av motoren.	Unngå overbelastning av motoren under sliping, og fjern støv fra motoren for å sikre optimal kjøling av motoren.

Обяснение на символите върху продукта

	**Предупреждение!** При неспазване съществува опасност за живота, нараняване или повреждане на инструмента!
	**Предупреждение –** За да сведете до минимум руска от нараняване, прочетете ръководството за експлоатация!
	**Носете защита за слуха.** Въздействието на шум може да причини загуба на слуха.
	**Носете предпазна маска за прах.** При обработката на дървесина и други материали може да се стигне до образуване на вреден за здравето прах. Не трябва да се обработва съдържащ азбест материал!
	**Носете защитни очила.** Възникващите по време на работа искри или излитащите от уреда трески, стърготини и прахове могат да причинят загуба на зрението.
	**Внимание!** Преди монтаж, почистване, преоборудване, поддръжка, съхранение и транспортиране трябва да изключите уреда и да го изключите от захранването.
	Продуктът отговаря на приложимите европейски директиви.
	Продуктът отговаря на приложимите сръбски директиви.

Съдържание: **Страница:**

1. Увод ... 240
2. Описание на уреда (Фиг. 1) ... 240
3. Обем на доставката/Разопаковане ... 240
4. Употреба по предназначение ... 240
5. Общи указания за безопасност ... 241
6. Технически данни ... 245
7. Разопаковане ... 246
8. Монтаж ... 246
9. Управление ... 247
10. Почистване и поддръжка ... 247
11. Електрическо свързване ... 248
12. Съхранение ... 248
13. Изхвърляне и рециклиране ... 249
14. Отстраняване на неизправности ... 250
15. Декларация за съответствие ... 304

1. Увод

Производител:
Scheppach GmbH
Günzburger Straße 69
D-89335 Ichenhausen, Германия

Уважаеми клиенти,
Желаем Ви много приятни моменти и успехи при работата с Вашия нов продукт.

Указание:
Съгласно действащия закон за продуктовата отговорност, производителят на този продукт не носи отговорност за щети, възникнали по или поради този уред, при:
- Неправилно боравене
- Неспазване на ръководството за употреба
- Ремонти от неупълномощени специалисти, явяващи се трети лица
- Монтаж и подмяна на не оригинални резервни части
- Употреба не по предназначение
- Отказ на електрическата инсталация при неспазване на предписанията за работа с електричество и разпоредбите на VDE 0100, DIN 57113/VDE 0113

Вземете под внимание:
Ръководството за експлостацияе съставна част от този продукт. То съдържа важни указания относно безопасната, правилната и икономичната работа с продукта, избягването на опасности, спестяването на разходи за ремонт, намаляването на времената на престой и увеличаването на надеждността и експлоатационния живот на продукта. В допълнение към указанията за безопасност в това ръководство за експлоатация, задължително трябва да спазвате отнасящите се до експлоатацията на продукта предписания във Вашата страна.
Преди да използвате продукта, запознайте се с всички указания за работа и безопасност. Използвайте продукта само както е описано и за посочените области на употреба. Съхранявайте ръководството за експлоатация на сигурно място и предавайте всички документи, когато предавате продукта на трети лица.

2. Описание на уреда (Фиг. 1)

Подобни фигури:
Арт. № 5903109901, 5903110901, 5903109904
1. Защитно стъкло
2. Защити от искри
3. Шлифовъчни дискове
4. Подложка за инструмент
5. светодиодни работни лампи
6. Защита на шлифовъчния диск
7. Отвор за монтаж на работния тезгях
8. Главен прекъсвач (Вкл./Изкл.)

3. Обем на доставката/Разопаковане

Поз.	Брой	Обозначение
	1x	двойни шлифовъчни машини
3		Шлифовъчни дискове (зърненост отдясно: 60, отляво: 36) Арт. № 5903109901; 5903109904
3		Шлифовъчни дискове (зърненост отдясно: 100, отляво: 60) Арт. № 5903110901
1	2x	Защитно стъкло
5	2x	светодиодни работни лампи
	4x	батерии тип AAA
4	2x	Подложка за инструмент
	1x	Монтажен материал
	1x	Ръководство за експлоатация

4. Употреба по предназначение

Двойната шлифовъчна машина е комбиниран уред за шлифоване и полиране на метали, пластмаси и други материали, използвайки съответните шлифовъчни дискове.

Машината отговаря на действащата Директива на ЕО относно машините.
- Предписанията за безопасност, работа и поддръжка на производителя, както и посочените размери в техническите данни, трябва да бъдат спазвани.
- Съответните предписания за безопасност на труда и другите, общопризнати правила на техниката на безопасност, трябва да бъдат спазвани.

- Машината може да се използва, поддържа или ремонтира само от компетентни лица, които са запознати с нея и са инструктирани относно опасностите. Своеволни промени по машината освобождават производителя от отговорност за възникнали в резултат от това щети.
- Машината може да се използва само с оригинални принадлежности и инструменти от производителя.
- Машината може да се използва само съгласно нейното предназначение. Всяка различаваща се от това употреба не е по предназначение. За всякакъв вид произтичащи от това щети или наранявания отговорност носи потребителят/операторът, а не производителят.
- Моля, обърнете внимание, че нашите уреди не са конструирани с предназначение за търговска, професионална или промишлена употреба. Не поемаме гаранция, ако уредът се използва в търговски, занаятчийски или промишлени предприятия, както и при равносилни дейности.

Остатъчни дискове

Въпреки употребата по предназначение, някои остатъчни рискове не могат да бъдат напълно изключени. Поради конструкцията и устройството на машината, могат да възникнат следните моменти:

- Докосване на шлифовъчния диск в незащитената зона.
- Изхвърляне на части от повредени шлифовъчни дискове.
- Изхвърляне на детайли и части от детайли.
- Увреждане на слуха при неизползване на необходимата защита за слуха.
- Увреждане на белите дробове, ако не се носи подходяща прахозащитна маска.
- Увреждания на здравето в резултат на вибрации длан-ръка, ако уредът се използва продължително време или не се направлява или поддържа правилно.
- Опасност от ток при използване на неправилни електрически свързващи проводници.
- Освен това, въпреки всички взети предпазни мерки, могат да съществуват неявни остатъчни рискове.
- Остатъчните рискове могат да бъдат намалени, ако бъдат спазвани „Указания за безопасност“ и „Употреба по предназначение“, както и ръководството за употреба като цяло.

5. Общи указания за безопасност

Общи указания за безопасност за електрически инструменти

⚠ ПРЕДУПРЕЖДЕНИЕ!
Прочетете всички указания за безопасност, инструкции, илюстрации и технически данни, предоставени с този електрически инструмент. Пропуски при спазването на инструкциите по-долу могат да доведат до токов удар, пожар и/или тежки наранявания.

Запазете всички указания за безопасност и инструкции за бъдещи справки.
Използваното в указанията за безопасност понятие „електрически инструмент“ се отнася до захранвани от мрежата електрически инструменти (с мрежов проводник) и до захранвани с акумулатор електрически инструменти (без мрежов проводник).

1. Безопасност на работното място

a) **Поддържайте работното си място чисто и добре осветено.** Безпорядъкът или неосветените работни места могат да доведат до злополуки.
b) **Не работете с електрическия инструмент във взривоопасна среда, в която има запалими течности, газове или прахове.** Електрическите инструменти създават искри, които могат да възпламенят праха или парите.
c) **Дръжте деца и други лица далеч по време на използването на електрическия инструмент.** При разсейване можете да изгубите контрол върху електрическия инструмент.

2. Безопасност при работа с електрически ток

a) **Щепселът на електрическия инструмент трябва да отговаря на контакта. Щепселът не бива да се променя по никакъв начин. Не използвайте адаптерни щепсели заедно със заземени електрически инструменти.** Непроменен щепсел и подходящи контакти намаляват риска от токов удар.
b) **Избягвайте телесен контакт със заземени повърхности като тръби, отоплителни уреди, фурни и хладилници.** Съществува повишен риск от токов удар, когато тялото Ви е заземено.

c) **Пазете Вашите електрически инструменти от дъжд и влага.** Проникването на вода в електрическия уред увеличава риска от токов удар.

d) **Не използвайте свързващия проводник не по предназначение, за носене или закачане на електрическия инструмент или за издърпване на щепсела от контакта. Пазете свързващия проводник от горещина, масло, остри ръбове или движещи се части.** Повредени или усукани свързващи проводници увеличават риска от токов удар.

e) **Когато работите с електрически инструмент на открито, използвайте само удължителни проводници, които също са подходящи за употреба на открито.** Използването на подходящ за употреба на открито удължителен проводник намалява риска от токов удар.

f) **Когато употребата на електрическия инструмент във влажна среда не може да бъде избегната, използвайте дефектнотокова защита.** Използването на дефектнотокова защита намалява риска от токов удар.

3. Безопасност на хората

a) **Бъдете внимателни, обръщайте внимание на това, което правите, и подхождайте разумно към работата с електрически инструмент. Не използвайте електрически инструменти, ако сте уморени или под влиянието на наркотици, алкохол или медикаменти.** Момент невнимание при използването на електрически инструмент може да доведе до сериозни наранявания.

b) **Носете лични предпазни средства и винаги защитни очила.**
Носенето на лични предпазни средства, като противопрахова маска, предпазни обувки, които не се хлъзгат, предпазна каска или защита за слуха, според вида и употребата на електрическия инструмент, намалява риска от наранявания.

c) **Избягвайте неволно включване. Уверете се, че електрическият инструмент е изключен, преди да го свържете към електрозахранването и/или акумулатора, преди да го вземете или носите.** Ако при носенето на електрическия инструмент държите пръста си върху прекъсвача или свържете към електрозахранването включен електрически инструмент, това може да доведе до злополуки.

d) **Отстранете инструментите за настройка или гаечните ключове, преди да включите електрическия инструмент.** Инструмент или ключ, намиращ се във въртяща се част на електрическия инструмент, може да доведе до наранявания.

e) **Избягвайте неправилна стойка на тялото. Осигурете си стабилен стоеж и постоянно пазете равновесие.** Така можете да контролирате електрическия инструмент по-добре при неочаквани ситуации.

f) **Носете подходящо облекло. Не носете широки дрехи или украшения. Дръжте косата и облеклото си далеч от движещи се части.** Широки дрехи, украшения или дълги коси могат да бъдат захванати от движещи се части.

g) **Когато могат да бъдат монтирани прахоизсмукващи и прахоулавящи устройства, те трябва да са свързани и да се използват правилно.** Използването на прахоизсмукващо устройство може да намали вредите за здравето поради прах.

h) **Не се поддавайте на фалшивото чувство за безопасност и не пренебрегвайте правилата за безопасност при работа с електрическите инструменти, дори ако след многократната им употреба мислите че ги познавате добре.** Небрежните действия могат да доведат до тежки телесни повреди в рамките на части от секундата.

4. Употреба и боравене с електрическия инструмент

a) **Не претоварвайте електрическия инструмент. Използвайте подходящия за Вашата работа електрически инструмент.** С подходящия електрически инструмент работите по-добре и по-сигурно в диапазона на работните му характеристики.

b) **Не използвайте електрически инструмент, чийто прекъсвач е повреден.** Електрически инструмент, който не може да се включва или изключва, е опасен и трябва да бъде ремонтиран.

c) **Извадете щепсела от контакта и/или извадете сменяемия акумулатор, преди да извършвате настройки по уреда, да сменяте части на работния инструмент или да оставите електрическия инструмента настрани.** Тази мярка за безопасност предотвратява неумишленото включване на инструмента.

d) **Съхранявайте неизползваните електрически инструменти на недостъпно за деца място. Не позволявайте електрическият инструмент да бъде използван от лица, които не са запознати с него или не са прочели тези инструкции.** Електрическите инструменти са опасни, ако се използват от неопитни лица.

e) **Поддържайте електрическите инструменти и принадлежностите грижливо. Проверявайте дали движещите се части функционират безупречно и не заяждат, дали няма счупени или така повредени части, че да нарушават функционирането на електрическия инструмент. Повредените части следва да бъдат ремонтирани преди използването на електрическия инструмент.** Много злополуки са причинени от лошо поддържани електрически инструменти.

f) **Поддържайте режещите инструменти наточени и чисти.** Грижливо поддържаните режещи инструменти с остри режещи ръбове се заклинват по-малко и се водят по-лесно.

g) **Използвайте електрическия инструмент, принадлежностите и работните инструменти и т.н. съгласно настоящите инструкции. При това вземайте под внимание условията на работа и действието, което трябва да се извърши.** Употребата на електрически инструменти за различни от предвидените приложения може да доведе до опасни ситуации.

h) **Пазете дръжките и техните повърхности сухи, чисти и без масло и грес.** Хлъзгавите дръжки и техните повърхности не позволяват безопасна работа и контрол на електрическия инструмент в непредвидени ситуации.

5. Сервиз

a) **Възлагайте ремонти по Вашия електрически инструмент само на квалифицирани специалисти и само с оригинални резервни части.** Така се гарантира, че безопасността на електрическия инструмент ще се запази.

⚠ ПРЕДУПРЕЖДЕНИЕ!

По време на експлоатация този електрически инструмент създава електромагнитно поле. При определени условия това поле може да наруши функционирането на активни или пасивни медицински импланти. За да се намали опасността от сериозни или смъртоносни наранявания, препоръчваме на лицата с медицински импланти да се консултират със своя лекар и с производителя на медицинския имплант, преди да използват машината.

Указания за безопасност за настолните шлифовъчни машини

a) **Не използвайте повредени работни инструменти. Преди всяка употреба проверявайте работните инструменти, както и шлифовъчните дискове за отчупвания и пукнатини. Ако сте проверили работния инструмент и го използвате, дръжте намиращите се наблизо хора извън равнината на въртящия се работен инструмент и оставете уреда да работи в продължение на 1 минута с максимална скорост.** Повредените работни инструменти най-често се счупват за това време.

b) **Допустимата скорост на работния инструмент трябва да е поне толкова висока, колкото посочената върху електрическия инструмент максимална скорост.** Принадлежности, които се въртят по-бързо от допустимото, могат да се раздробят и разлетят настрани.

c) **Никога не шлайфайте върху страничните повърхности на шлифовъчния диск.** Шлайфането върху страничните повърхности може да напука шлифовъчния диск и да го раздалечи.

Указания за безопасност, специфични за двойната шлифовъчна машина

- Не докосвайте захранващия кабел, ако се повреди по време на работа или се раздели на две. Веднага издърпайте щепсела и възложете ремонта на уреда на специалист или упълномощен сервизен център.
- Не използвайте уреда, ако е влажен или трябва да работите във влажна среда.
- Ако работите на открито, свържете уреда чрез автоматичен прекъсвач, задействащ се при изтичане на ток (FI) с макс. 30 mA ток на изключване. Използвайте само удължителен кабел, одобрен за използване на открито.
- При опасност незабавно издърпайте щепсела от контакта.
- Винаги извеждайте захранващия кабела назад от уреда.
- Опасност от пожар поради искрене! При шлифоване на метали се получава искрене.

Затова се уверете, че няма застрашени хора и в близост до работната зона няма запалими материали.

Предупреждение! Токсични пари!
Обработването на вредни/отровни прахове представлява риск за здравето на оператора или на намиращи се наблизо лица.
- Носете предпазни очила, антифони, противопрахова маска и защитни ръкавици.

Опасност от изгаряне!
Обработваният детайл се нагорещява при шлайфане. Никога не докосвайте мястото, което трябва да се обработи и го оставете да се охлади достатъчно. При по-продължително шлифоване прекъсвайте обработката от време на време и оставяйте обработвания детайл да се охлади, преди да продължите с шлифоването. Не работете повече от 10 минути непрекъснато.
- Двойната шлифовъчна машина е предназначена за сухо повърхностно шлифоване на метални повърхности. Уредът може да се използва само за сухо шлайфане.
- Не трябва да се обработва съдържащ азбест материал. Азбестът се смята за канцерогенен. Не използвайте повредени шлифовъчни дискове.
- Използвайте само шлифовъчни дискове, чиито данни съвпадат с данните върху типовата табелка на машината. Скоростта на въртене трябва да е равна или по-голяма от посочената.
- Периодично регулирайте защитните държачи (искроотражателите) и защитните стъкла, за да се компенсира износването на шлифовъчните дискове. Поддържайте възможно най-малко разстояние.
- Избягвайте контакт с движещия се шлифовъчен диск.
- Не оставяйте уреда да работи без наблюдение.
- Никога не използвайте уреда за други цели.
- Преди да включите щепсела в контакта винаги се уверявайте, че уредът е изключен.
- Винаги първо включвайте уреда и след това насочвайте обработвания детайл към шлифовъчния диск. След като приключите с обработката свалете обработвания детайл и след това изключете уреда.
- Винаги дръжте обработвания детайл с две ръце.
- Осигурете безопасно разстояние.
- След като приключите с обработката на металите оставете шлифовъчния/те диск/ове да спрат напълно.
- Издърпвайте щепсела от контакта при работни паузи, преди всякакви работи по уреда или неизползване на уреда.
- Работете внимателно с уреда. Уредът трябва да е винаги чист, сух и без масло и греси.
- Винаги бъдете внимателни! Обръщайте внимание на това, което правите, и подхождайте разумно. Никога не използвайте уреда, когато не сте концентрирани или не се чувствате добре.
- Шлифовъчните дискове трябва да се съхраняват така, че да не са изложени на механични повреди и вредни влияния на околната среда.
- Никога не използвайте дефектни или деформирани шлифовъчни дискове.
- Често проверявайте настройката на защитата срещу искри и съответно регулирайте износването на шлифовъчния диск. Поддържайте възможно май-малко разстояние между зашитата срещу искри и шлифовъчния диск (не по-голямо от 2 mm).
- Често проверявайте настройката на подложката за инструмента и съответно регулирайте износването на шлифовъчния диск. Поддържайте възможно май-малко разстояние между зашитата срещу искри и шлифовъчния диск (не по-голямо от 2 mm).
- Използвайте само шлифовъчни дискове, чиито отвор съвпада точно върху вала на двойната шлифовъчна машина. Не използвайте шлифовъчни дискове с твърде малък отвор.
- Не презатягайте гайките на диска.
- Никога не шлифовайте със студен шлифовъчен диск. Преди да започнете да работите оставете шлифовъчния диск да работи една минута на празен ход.
- Не шлифовайте със страничните повърхности на шлифовъчния диск. Шлифовайте само с челната страна.
- Не нанасяйте охлаждащо средство директно върху шлифовъчния диск. Охлаждащото средство може да повлияе на здравината на свързване на шлифовъчния диск и по този начин да доведе до повреждането му.
- Искрите може да са опасни. Не шлифовайте в близост до запалими газове или течности.
- При включване на уреда стойте отстрани на шлифовъчния диск.

- Насочвайте шлифовъчния диск само с челната страна. Шлифоването със страничната повърхност води до изтъняване на шлифовъчния диск, което застрашава безопасната употреба.
- Шлифоването генерира топлина. Хванете обработвания детайл едва след като се охлади достатъчно.
- Използвайте само шлифовъчни дискове, предназначени за безопасна употреба върху двойна шлифовъчна машина. Не използвайте шлифовъчни дискове, чиято посочена максимална скорост на въртене е по-малка от оборотите на уреда.

6. Технически данни

	SM200L	SM200AL
Двигател	230-240 V~ / 50 Hz	
Консумирана мощност	S1 250 W S2 10min 500 W	
Обороти	2980 min^{-1}	
Диаметър на шлифовъчния диск	200 / 200 mm	
Минимален диаметър на шлифовъчния диск (след износване)	160 mm	
Диаметър Отвор в шлифовъчния диск	15,88 mm	
Ширина на диска отляво/ отдясно	20 / 20 mm	20 / 40 mm
Работна лампа	Светодиод с 2x батерии	
Тегло	12 kg	13,5 kg
Тип батерия	R03	
Номинален капацитет	2000 mAh	
Номинално напрежение	1,5 V	
Конструктивен размер	Micro AAA	

Запазва се правото на технически промени!

Продължителност на включване:
Продължителността на включване S2 10 мин. (кратковременен режим на работа) показва, че двигателят с номинална мощност (500 W) може да се натоварва продължително само за времето (10 мин.), посочено на типовата табелка. В противен случай двигателят ще се нагрее твърде много. По време на паузата двигателят се охлажда отново до началната си температура.

Шум и вибрации
Стойностите на шум и вибрации са определени съгласно EN 62841-1.

Ниво на звуково налягане L_{pA}	79 dB
Неопределеност K_{pA}	3 dB
Ниво на звукова мощност L_{WA}	92 dB
Неопределеност K_{WA}	3 dB

Вибрационни показатели (вибрации длан-ръка)

Вибрация a_h	≤ 2,5 m/s^2

Носете защита за слуха.
Въздействието на шум може да причини загуба на слуха.

Ограничавайте образуването на шум и вибрациите до минимум!
- Използвайте само изправни уреди.
- Поддържайте и почиствайте редовно уреда.
- Съобразявайте начина си на работа спрямо уреда.
- Не претоварвайте уреда.
- При нужда възлагайте проверка на уреда.
- Изключвайте уреда, когато той не се използва.
- Примерни мерки за намаляване на натоварването от вибрации са носенето на ръкавици при употреба на инструмента и ограничаване на времето на работа. При това трябва да се вземат под внимание всички части на работния цикъл (например времената, през които електрическият инструмент е изключен, и такива, в които той е включен, но работи без натоварване).

7. Разопаковане

- Отворете опаковката и внимателно извадете продукта.
- Отстранете опаковъчния материал, както и опаковъчните и транспортните осигуровки (ако има такива).
- Проверете дали обемът на доставката е пълен.
- Проверете продукта и принадлежностите за повреди от транспортирането. При рекламации доставчикът трябва да бъде уведомен незабавно. По-късни рекламации не се признават.
- По възможност запазете опаковката до изтичане на гаранционния срок.
- Преди употреба се запознайте с продукта посредством ръководството за употреба.
- За принадлежности, както за износващи се и резервни части, използвайте само оригинални части. Резервни части можете да си набавите от Вашия специализиран търговец.
- При поръчки посочвайте нашия номер на артикул, както и типа и годината на производство на продукта.

⚠ ПРЕДУПРЕЖДЕНИЕ!
Продуктът и опаковъчният материал не са играчка за деца! Деца не бива да играят с пластмасови торбички, фолио и дребни части! Съществува опасност от поглъщане и задушаване!

8. Монтаж

Преди свързването се уверете, че данните върху фирмената табелка съвпадат с данните на мрежата.
Винаги изтегляйте щепсела от контакта, преди да извършвате настройки по уреда.
Преди всякакви работи по поддръжката и монтажа издърпвайте щепсела от контакта.

- Машината трябва да се постави стабилно, т.е. да бъде завинтена върху работна маса или подобна.
- Преди пускане в експлоатация приспособленията за безопасност трябва да бъдат правилно монтирани.
- Шлифовъчните дискове трябва да могат да се движат свободно.
- Преди свързване на машината се уверете, че данните върху типовата табелка съвпадат с данните на мрежата.

Указание за безопасност! Свържете уреда едва след като приключите с всички работи по монтажа и настройката и прочетете и разберете ръководството за експлоатация и инструкциите за безопасност.

8.1 Подложка на инструмента (отляво и отдясно) (Фиг. 1, 2, 2.1)

SM200L

1. Затегнете подложката на инструмента (4) с винта с полуобла ниска глава (M6x10) (a) и звездообразната ръкохватка (b) на защитата на шлифовъчните дискове (6).
2. Максималното разстояние между шлифовъчния диск (3) и подложката на инструмента (4) трябва да е макс. 2 mm.

SM200AL

1. Затегнете подложката на инструмента (4) с крилчатия винт (a) и шайбата (b) на защитата на шлифовъчния диск (6).
2. Максималното разстояние между шлифовъчния диск (3) и подложката на инструмента (4) трябва да е макс. 2 mm.

8.2 Защита срещу искри със светодиодна работна лампа (отляво и отдясно) (Фиг. 1, 3)

1. Затегнете защитата срещу искри (2) със светодиодна работна лампа (5) с 2 винта със сферично-цилиндрична глава M5x8 (c) на защитата на шлифовъчните дискове (6).
2. Разстоянието до шлифовъчния диск (3) трябва да е максимум 2 mm. Разстоянието между защитата срещу искри (2) и шлифовъчния диск (3) може да се настрои чрез разхлабване на двата винта със сферично-цилиндрична глава (c).
3. Затегнете добре винтовете.

8.3 Светодиодна работна лампа (Фиг. 1, 4, 4.1, 4.2)

1. Осветлението (5) може да се включи чрез натискане на превключвателя (d) върху лампата. Натиснете отново, за да изключите осветлението.
2. За да поставите/смените батериите (2x AAA R03 1,5 V), отворете капачето на отделението за батериите (Фиг. 4.1).
3. Поставете батериите (2x от всяка страна) (Фиг.4.2).
4. Изхвърлете сменените батерии на предвидените за това места.

5. Монтирайте отново капака на отделението за батериите в обратна последователност (Фиг. 4.1).

8.4 Защитни стъкла (Фиг. 1, 5, 5.1)

1. Монтирайте защитното стъкло (1) с винта с полуобла ниска глава M5x55 (e) и винта с назъбена глава (f) на светодиодната работна лампа (5).
2. Защитата може да се настройва индивидуално, така че очите на потребителя да бъдат защитени по време на шлифоване.

9. Управление

⚠ Внимание!

Преди пускането в експлоатация задължително сглобете напълно продукта!

Включване / изключване

- За да включите уреда, поставете превключвателя за включване/изключване (8) в позиция ON (ВКЛ.).
- За да изключите уреда, поставете превключвателя за включване/изключване (() в позиция Off (Изкл.).

Започнете с шлифоването едва след като уредът достигне максималните си обороти.

Указания за работа

- Имайте предвид, че най-добри резултати се постигат при малък натиск на обработвания детайл върху шлифовъчния диск, тъй като тогава се работи с постоянни обороти. Твърде силният натиск забавя или спира шлифовъчния диск, това претоварва двигателя и води до ускоряване на работния процес.
- За Ваша собствена безопасност винаги захващайте малките детайли с преса или винтова стяга.

Шлайфане

- Поставете обработвания детайл върху опората за детайла (4) и бавно го доближете под желания ъгъл до шлифовъчния диск (3), докато го докосне.
- За да се постигне максимален резултат от шлифоването и равномерно износване на шлифовъчния диск (3), обработваният детайл трябва да се движи лесно напред и назад върху шлифовъчния диск (3).
- Винаги оставяйте шлифовъчния диск да се охлади.

Внимание!

Ако по време на работа дискът блокира, махнете детайла, който обработвате, и изчакайте уреда да достигна максималните си обороти.

Смяна на шлифовъчния диск

Внимание: За да избегнете наранявания, причинени от неволно стартиране на двойната шлифовъчна машина, винаги преди смяна на шлифовъчните дискове изключвайте уреда (превключвател в положение „0“) и издърпвайте щепсела от контакта.

- Разхлабете защитата срещу искри и защитното стъкло и ги издърпайте, доколкото е възможно, но не ги сваляйте.
- Разхлабете подложката за инструмента и я издърпайте, доколкото е възможно.
- Развийте винтовете на защитата на шлифовъчните дискове (6) и ги свалете.
- Свалете външния фланец и стария шлифовъчен диск, поставете новия шлифовъчен диск.

Указание:

- Не сваляйте картонените дискове, закрепени отстрани на новия шлифовъчен диск, тъй като те спомагат за надеждното закрепване на фланците към шлифовъчния диск.
- Проверете новия шлифовъчен диск за пукнатини или други видими повреди и го изхвърлете, ако е необходимо.
- Поставете отново фланеца и гайката.
- С помощта на гаечен ключ затегнете леко гайката, тъй като в противен случай шлифовъчният диск може да се счупи.
- Монтирайте отново защитата на шлифовъчните дискове (6) в обратна последователност.
- Настройте отново подложката за инструмента, защитата срещу искри и защитното стъкло според ръководството за монтаж.

10. Почистване и поддръжка

Преди всякакви работи по почистване изтегляйте мрежовия щепсел.

Почистване

- Поддържайте предпазните приспособления, вентилационните процепи и корпуса на двигателя също без прах и замърсявания.

Избърсвайте уреда с чиста кърпа или го продухвайте със сгъстен въздух под ниско налягане.
- Почиствайте уреда веднага след всяка употреба.
- Почиствайте уреда редовно с влажна кърпа и малко мек сапун. Не използвайте почистващи препарати или разтворители; те биха могли да разядат пластмасовите части на уреда. Внимавайте за това, да не може да попадне вода във вътрешността на уреда. Проникването на вода в електрическия уред увеличава риска от токов удар.

Поддръжка
Във вътрешността на уреда няма други части, изискващи поддръжка.

Сервизна информация
Трябва да се има предвид, че следните части на този продукт са обект на износване поради износване или на естествено износване, респ. следните части са необходими като консумативи.
Бързоизносващи се части*: шлифовъчен материал

* не са включени задължително в обема на доставката!

Резервните части и аксесоарите се предлагат в нашия сервизен център. За целта сканирайте QR кода на заглавната страница.

11. Електрическо свързване

Монтираният електродвигател е свързан в готовност за експлоатация. Свързването отговаря на приложимите разпоредби на VDE и DIN. Мрежовото свързване от страна на клиента, както и използваният удължаващ кабел, трябва да отговарят на тези предписания.

Повреден свързващ електрически проводник
По свързващите електрически проводници често възникват повреди в изолацията.
Причини за това могат да бъдат:
- Точки на притискане, когато свързващите проводници са прокарани през процепи на прозорци или врати.
- Точки на прегъване поради неправилно закрепване или прокарване на свързващия проводник.
- Места на прерязване поради прегазване на свързващия проводник.
- Повреди в изолацията поради дърпане от стенния контакт.
- Пукнатини поради стареене на изолацията.

Такива дефектни свързващи електрически проводници не бива да се използват и поради повредената изолация са опасни за живота.
Редовно проверявайте за повреди свързващите електрически проводници. Внимавайте за това, при проверката свързващият проводник да не е свързан към електрическата мрежа.

Свързващите електрически проводници трябва да отговарят на приложимите разпоредби на VDE и DIN. Използвайте само свързващи проводници с обозначение H05VV-F.
Отпечатване на типовото обозначение върху свързващия кабел е задължително предписание.

Двигател на променлив ток
- Мрежовото напрежение трябва да е 230-240 V~.
- Удължаващите проводници с дължина до 25 m трябва да са с напречно сечение от 1,5 квадратни милиметра.

Свързвания и ремонти по електрическото оборудване могат да се извършват само от електротехник.

При запитвания, моля посочвайте следните данни:
- Тип ток на двигателя
- Данни от типовата табелка на уреда
- Данни от типовата табелка на двигателя

Вид на свързването Y
Ако е необходима смяна на проводника за свързване към мрежата, това трябва да се извърши от производителя или негов представител, за да се избегне застрашаване на безопасността.

12. Съхранение

Съхранявайте уреда и неговите принадлежности на тъмно, сухо и защитено от замръзване, както и недостъпно за деца място. Оптималната температура за съхранение е между 5 и 30 °C. Съхранявайте електрическия инструмент в оригиналната опаковка.

13. Изхвърляне и рециклиране

Указания за опаковката



Опаковъчните материали могат да се рециклират. Моля, изхвърлете опаковката по природосъобразен начин.

Указания за Закона за електрическото и електронното оборудване (ElektroG)



Старото електрическо и електронно оборудване не трябва да се изхвърля заедно с битовите отпадъци, а трябва да се събира и изхвърля разделно!

- Старите батерии и акумулатори, които не са неподвижно монтирани в стария уред, трябва да бъдат извадени преди предаване без да се разрушават! Тяхното изхвърляне е регламентирано от Закона за батериите и акумулаторите.
- Собствениците, респ. ползвателите на електрическо и електронно оборудване са законово задължени да ги върнат след употреба.
- Крайният потребител е отговорен за изтриването на личните му данни от стария уред, който трябва да бъде изхвърлен!
- Символът на зачеркната кофа на колела означава, че отпадъците от електрическото и електронното оборудване не трябва да се изхвърлят заедно с битовите отпадъци.
- Електрическото и електронното оборудване може да се предава безплатно на следните места:
  - Публични събирателни пунктове (например дворове на общински сгради).
  - Магазини за продажба на електронни уреди (физически и онлайн), при условие че търговците са длъжни да ги вземат обратно или предлагат това вземане доброволно.
  - Можете да предадете до три стари електрически уреда от всеки тип уред с максимална дължина на ръба от 25 сантиметра без да купувате нов уред от производителя, или да ги предадете в друг оторизиран събирателен пункт във вашия район.
  - За допълнителните условия за връщане на производители и дистрибутори се обърнете към съответния център за обслужване на клиенти.
- Ако новият електрически уред се доставя от производителя на частно домакинство, той може да организира безплатно извозване на стария електрически уред при поискване от крайния потребител. За целта се свържете с отдела за обслужване на клиенти на производителя.
- Това се отнася само за уредите, които се инсталират и продават в Европейския съюз и са предмет на европейската Директива 2012/19/ЕС. В страни извън Европейския съюз могат да се прилагат различни разпоредби за изхвърляне на отпадъците от електрическо и електронно оборудване.

Указания за Закона за батериите и акумулаторите (BattG)



Старите батерии и акумулатори не трябва да се изхвърлят заедно с битовите отпадъци, а трябва да се събират и изхвърлят разделно!

- За безопасно изваждане на батерии или акумулатори от електрически уред и за информация относно техния тип, респ. химическа система, моля, обърнете внимание на допълнителната информация в инструкциите за експлоатация или монтаж.
- Собствениците, респ. ползвателите на батериите и акумулаторите са законово задължени да ги върнат след употреба. Връщането е ограничено до предаване на нормални количества за домакинството.
- Старите батерии могат да съдържат вредни вещества или тежки метали, които могат да нанесат вреди на околната среда или на човешкото здраве. Рециклирането на старите батерии и използването на съдържащите се в тях ресурси помага за защита на тези две важни блага.
- Символът на зачеркната кофа на колела означава, че батериите и акумулаторите не трябва да се изхвърлят заедно с битовите отпадъци.
- Ако знаците Hg, Cd или Pb също са под символа за кофата за боклук на колела, това означава следното:
  - Hg: Батерията съдържа повече от 0,0005 % живак
  - Cd: Батерията съдържа повече от 0,002 % кадмий
  - Pb: Батерията съдържа повече от 0,004 % олово

- Акумулаторите и батериите може да се предават безплатно на следните места:
  - Публични събирателни пунктове (например дворове на общински сгради)
  - Магазини за продажба на батерии и акумулатори
  - Пунктове за връщане на общата система за връщане на стари батерии на уреди
  - Пункт за връщане на производителя (ако не е член на общата система за връщане)
- Това се отнася само за акумулаторите и батериите, които се продават в Европейския съюз и са предмет на европейската Директива 2006/66/ЕС.
- В страни извън Европейския съюз могат да се прилагат различни разпоредби за изхвърляне на акумулаторите и батериите.

14. Отстраняване на неизправности

Проблем	Възможни причини	Отстраняване
Двигателят не се стартира.	Дефектен двигател, кабел или щепсел, изгорели предпазители.	Възложете проверката на машината на специалист. Никога не ремонтирайте двигателя сами. Внимание! Проверете предпазителите и ги сменете, ако е необходимо.
Двигателят се стартира бавно и не достига работните обороти.	Прекалено ниско напрежение, повредени намотки, изгорял кондензатор.	Възложете проверка на напрежението на доставчика на електроенергия. Възложете проверка на двигателя на специалист. Възложете смяна на кондензатора на специалист.
Двигателят създава прекалено силен шум.	Повредени намотки, дефектен двигател.	Възложете проверка на двигателя на специалист.
Двигателят не достига пълна мощност.	Токовите вериги в мрежата са претоварени (лампи, други двигатели и т.н.).	Не използвайте други уреди или двигатели на същата токова верига.
Двигателят прегрява лесно.	Претоварване на двигателя, недостатъчно охлаждане на двигателя.	Избягвате претоварване на двигателя по време на шлайфане и отстранявайте прахът от двигателя, за да осигурите максимално охлаждане на двигателя.

Εξήγηση των συμβόλων στο προϊόν

	**Προειδοποίηση!** Θανάσιμος κίνδυνος, κίνδυνος τραυματισμού ή πιθανή ζημιά στο εργαλείο, σε περίπτωση μη τήρησης!
	**Προειδοποίηση -** Για να μειωθεί ο κίνδυνος τραυματισμού, διαβάστε τις οδηγίες χειρισμού!
	**Φοράτε προστασία ακοής.** Η επίδραση του θορύβου ενδέχεται να προκαλέσει απώλεια ακοής.
	**Φοράτε μάσκα προστασίας από σκόνη.** Κατά την επεξεργασία ξύλου και άλλων υλικών μπορεί να προκύψει σκόνη επιβλαβής για την υγεία. Δεν επιτρέπεται η επεξεργασία υλικών που περιέχουν αμίαντο!
	**Φοράτε προστατευτικά γυαλιά.** Οι σπινθήρες που παράγονται κατά την εργασία ή τα θραύσματα, τα πριονίδια και οι σκόνες που εξέρχονται από τη συσκευή μπορούν να προκαλέσουν απώλεια της όρασης.
	**Προσοχή!** Πριν από οποιαδήποτε εργασία συναρμολόγησης, καθαρισμού, μετατροπής, συντήρησης, αποθήκευσης και μεταφοράς πρέπει να απενεργοποιείτε τη συσκευή και να την αποσυνδέετε από την τροφοδοσία ρεύματος.
	Το προϊόν συμμορφώνεται με τις ισχύουσες Ευρωπαϊκές Οδηγίες.
	Το προϊόν συμμορφώνεται με τις ισχύουσες σερβικές οδηγίες.

Περιεχόμενα: **Σελίδα:**

1. Εισαγωγή ... 253
2. Περιγραφή της συσκευής (Εικ. 1) ... 253
3. Παραδοτέο υλικό / Αποσυσκευασία ... 253
4. Ενδεδειγμένη χρήση ... 253
5. Γενικές υποδείξεις ασφαλείας ... 254
6. Τεχνικά χαρακτηριστικά ... 258
7. Αποσυσκευασία ... 259
8. Συναρμολόγηση ... 259
9. Χειρισμός ... 260
10. Καθαρισμός και συντήρηση ... 261
11. Ηλεκτρική σύνδεση ... 261
12. Αποθήκευση ... 262
13. Απόρριψη και ανακύκλωση ... 262
14. Αντιμετώπιση προβλημάτων ... 263
15. Δήλωση συμμόρφωσης ... 304

1. Εισαγωγή

Κατασκευαστής:
Scheppach GmbH
Günzburger Straße 69
D-89335 Ichenhausen

Αξιότιμε πελάτη,
σας ευχόμαστε πολλή ευχαρίστηση και καλή επιτυχία κατά την εργασία σας με το νέο προϊόν που αποκτήσατε.

Υπόδειξη:
Ο κατασκευαστής αυτού του προϊόντος δεν ευθύνεται σύμφωνα με τον ισχύοντα νόμο περί ευθύνης για προϊόντα, για ζημιές που προκαλούνται σε ή από αυτό το προϊόν στις εξής περιπτώσεις:
- ακατάλληλη μεταχείριση
- παράβλεψη των οδηγιών χειρισμού
- επισκευές από τρίτους, μη εξουσιοδοτημένους τεχνικούς
- χρήση μη γνήσιων ανταλλακτικών
- μη ενδεδειγμένη χρήση
- βλάβες της ηλεκτρικής εγκατάστασης σε περίπτωση παράβλεψης των ηλεκτρικών κανόνων και των κανονισμών VDE 0100, DIN 57113 / VDE 0113

Προσέξτε:
Οι οδηγίες χρήσης αποτελούν αναπόσπαστο μέρος αυτού του προϊόντος. Περιέχουν σημαντικές υποδείξεις για να εργάζεστε με το προϊόν με ασφάλεια, σωστά και οικονομικά και για να αποφεύγετε κινδύνους, να εξοικονομείτε έξοδα επισκευής, να μειώνετε τους χρόνους εκτός διαθεσιμότητας και να αυξάνετε την αξιοπιστία και τη διάρκεια ζωής του προϊόντος. Επιπλέον των κανόνων ασφαλείας που υπάρχουν στις παρούσες οδηγίες χρήσης, πρέπει να λαμβάνετε οπωσδήποτε υπόψη σας τις διατάξεις που ισχύουν στη χώρα σας για τη λειτουργία του προϊόντος.
Πριν τη χρήση του προϊόντος εξοικειωθείτε με όλες τις υποδείξεις χειρισμού και ασφαλείας. Χρησιμοποιείτε το προϊόν μόνον όπως περιγράφεται και για τους αναφερόμενους τομείς χρήσης. Φυλάξτε με ασφάλεια τις οδηγίες χρήσης και σε περίπτωση μεταβίβασης του προϊόντος σε τρίτους παραδώστε μαζί και όλα τα έγγραφα.

2. Περιγραφή της συσκευής (Εικ. 1)

Οι απεικονίσεις είναι όμοιες:
Αρ. είδ. 5903109901, 5903110901, 5903109904
1. Προστατευτικό τζάμι
2. Προστατευτικό από σπινθήρες
3. Τροχοί λείανσης
4. Υπόθεμα εργαλείου
5. Λάμπα εργασίας LED
6. Προστατευτικό τροχού λείανσης
7. Οπή για την τοποθέτηση σε πάγκο εργασίας
8. Κύριος διακόπτης (ενεργοποίησης/ απενεργοποίησης)

3. Παραδοτέο υλικό / Αποσυσκευασία

Θέση	Ποσότητα	Ονομασία
	1x	Διπλός τροχός λείανσης
3		Τροχοί λείανσης (κοκκώδες δεξιά: 60, αριστερά: 36) Αρ. είδ. 5903109901; 5903109904
3		Τροχοί λείανσης (κοκκώδες δεξιά: 100, αριστερά: 60) Αρ. είδ. 5903110901
1	2x	Προστατευτικό τζάμι
5	2x	Λάμπα εργασίας LED
	4x	Μπαταρίες τύπου AAA
4	2x	Υπόθεμα εργαλείου
	1x	Υλικά συναρμολόγησης
	1x	Οδηγίες χρήσης

4. Ενδεδειγμένη χρήση

Ο διπλός τροχός λείανσης είναι μια συνδυαστική συσκευή για τη λείανση και τη στίλβωση μετάλλων, πλαστικών και άλλων υλικών, με χρήση των αντίστοιχων τροχών λείανσης.

Το μηχάνημα συμμορφώνεται με την ισχύουσα Οδηγία περί μηχανημάτων της ΕΚ.
- Πρέπει να τηρούνται οι κανονισμοί ασφαλείας, εργασίας και συντήρησης του κατασκευαστή καθώς και οι διαστάσεις που αναφέρονται στα τεχνικά χαρακτηριστικά.
- Πρέπει να τηρούνται οι σχετικές διατάξεις πρόληψης ατυχημάτων καθώς και οι λοιποί, γενικά αναγνωρισμένοι τεχνικοί κανόνες ασφαλείας.
- Η χρήση, η συντήρηση και η επισκευή του μηχανήματος επιτρέπεται μόνο σε εξειδικευμένα άτομα, τα οποία διαθέτουν την ανάλογη εξοικείωση και έχουν ενημερωθεί σχετικά με τους κινδύνους.

Οι εξ ιδίων τροποποιήσεις στο μηχάνημα αποκλείουν την ευθύνη του κατασκευαστή για όσες ζημιές προκύψουν από αυτές.
- Η λειτουργία του μηχανήματος επιτρέπεται μόνο με γνήσια αξεσουάρ και γνήσια εργαλεία του κατασκευαστή.
- Το μηχάνημα επιτρέπεται να χρησιμοποιείται μόνο όπως προβλέπεται. Κάθε χρήση πέραν αυτής θεωρείται μη ενδεδειγμένη. Για ζημιές ή τραυματισμούς οποιουδήποτε είδους προκαλούμενες από αυτή τη χρήση, την ευθύνη φέρει ο χρήστης/χειριστής και όχι ο κατασκευαστής.
- Έχετε υπόψη σας ότι οι συσκευές μας κανονικά δεν έχουν σχεδιαστεί για εμπορική, βιοτεχνική ή βιομηχανική χρήση. Δεν αναλαμβάνουμε καμία ευθύνη αν η συσκευή χρησιμοποιηθεί σε εμπορικές, βιοτεχνικές ή βιομηχανικές επιχειρήσεις καθώς και σε παρόμοιες δραστηριότητες.

Υπολειπόμενοι κίνδυνοι

Παρά την ενδεδειγμένη χρήση, μπορεί ορισμένοι υπολειπόμενοι παράγοντες κινδύνου να μην εξαλείφονται πλήρως. Ανάλογα με την κατασκευή και τη δομή του μηχανήματος μπορεί να προκύψουν τα εξής σημεία:
- Επαφή με τον τροχό λείανσης στη μη καλυμμένη περιοχή.
- Εκτίναξη τμημάτων από τροχούς λείανσης που έχουν υποστεί ζημιά.
- Εκτίναξη αντικειμένων εργασίας και τμημάτων αυτών.
- Βλάβες της ακοής σε περίπτωση μη χρήσης των απαιτούμενων μέσων προστασίας ακοής.
- Βλάβες των πνευμόνων, εάν δεν χρησιμοποιείται κατάλληλη μάσκα προστασίας από σκόνη.
- Βλάβες της υγείας, από τους κραδασμούς στο σύστημα χεριού-βραχίονα, σε περίπτωση που η συσκευή χρησιμοποιείται για παρατεταμένο χρονικό διάστημα ή αν δεν τυγχάνει σωστής μεταχείρισης και συντήρησης.
- Κίνδυνος από το ηλεκτρικό ρεύμα, σε περίπτωση χρήσης ακατάλληλων καλωδίων ηλεκτρικής σύνδεσης.
- Παρά όλες τις προφυλάξεις που έχουν ληφθεί ενδέχεται πέραν αυτών να υπάρχουν μη προφανείς υπολειπόμενοι κίνδυνοι.
- Οι υπολειπόμενοι κίνδυνοι μπορούν να ελαχιστοποιηθούν όταν τηρούνται οι Υποδείξεις ασφαλείας και η Ενδεδειγμένη χρήση, καθώς και οι εντολές και οδηγίες χειρισμού στην ολότητά τους.

5. Γενικές υποδείξεις ασφαλείας

Γενικές υποδείξεις ασφαλείας για ηλεκτρικά εργαλεία

⚠ ΠΡΟΕΙΔΟΠΟΙΗΣΗ!

Διαβάστε όλες τις υποδείξεις ασφαλείας, τις οδηγίες, τις απεικονίσεις και τα τεχνικά χαρακτηριστικά που παρέχονται με το ηλεκτρικό εργαλείο σας.

Από παραλείψεις στην τήρηση των ακόλουθων οδηγιών ενδέχεται να προκληθεί ηλεκτροπληξία, φωτιά και/ή σοβαροί τραυματισμοί.

Φυλάξτε όλες τις υποδείξεις ασφαλείας και τις οδηγίες για μελλοντική χρήση.

Ο όρος "ηλεκτρικό εργαλείο" που χρησιμοποιείται στις υποδείξεις ασφαλείας αναφέρεται σε ηλεκτρικά εργαλεία που λειτουργούν με ρεύμα (με καλώδιο ρεύματος) και σε ηλεκτρικά εργαλεία που λειτουργούν με επαναφορτιζόμενες μπαταρίες (χωρίς καλώδιο ρεύματος).

1. Ασφάλεια χώρου εργασίας

a) **Διατηρείτε την περιοχή εργασίας καθαρή και καλά φωτισμένη.** Από ακαταστασία ή μη φωτισμένες περιοχές εργασίας μπορεί να προκληθούν ατυχήματα.

b) **Μην εργάζεστε με το ηλεκτρικό εργαλείο σε δυνητικά εκρήξιμο περιβάλλον όπου βρίσκονται καύσιμα υγρά, αέρια ή σκόνες.** Τα ηλεκτρικά εργαλεία παράγουν σπινθήρες οι οποίοι μπορούν να προκαλέσουν ανάφλεξη της σκόνης ή των ατμών.

c) **Κατά τη χρήση του ηλεκτρικού εργαλείου κρατάτε μακριά παιδιά και άλλα άτομα.** Σε περίπτωση εκτροπής μπορεί να χάσετε τον έλεγχο του ηλεκτρικού εργαλείου.

2. Ασφάλεια χρήσης ηλεκτρικού ρεύματος

a) **Το φις σύνδεσης του ηλεκτρικού εργαλείου πρέπει να ταιριάζει στην πρίζα. Δεν επιτρέπεται κανενός είδους τροποποίηση του φις. Μη χρησιμοποιείτε φις προσαρμογής με ηλεκτρικά εργαλεία που διαθέτουν προστασία μέσω γείωσης.** Τα μη τροποποιημένα φις και οι κατάλληλες πρίζες μειώνουν τον κίνδυνο ηλεκτροπληξίας.

b) **Αποφεύγετε την επαφή του σώματος με γειωμένες επιφάνειες όπως σε σωλήνες, θερμαντικά σώματα, ηλεκτρικές κουζίνες και ψυγεία.** Όταν το σώμα σας είναι γειωμένο, υπάρχει αυξημένος κίνδυνος από ηλεκτροπληξία.

c) **Διατηρείτε τα ηλεκτρικά εργαλεία σας μακριά από βροχή ή υγρασία.** Η διείσδυση νερού σε μια ηλεκτρική συσκευή αυξάνει τον κίνδυνο ηλεκτροπληξίας.

d) **Μην κακομεταχειρίζεστε το καλώδιο σύνδεσης για να μεταφέρετε ή να αναρτήσετε το ηλεκτρικό εργαλείο ή για να αποσυνδέσετε το φις από την πρίζα. Κρατάτε το καλώδιο σύνδεσης μακριά από υπερβολική θερμοκρασία, λάδι, αιχμηρά άκρα ή κινούμενα μέρη.** Τα καλώδια σύνδεσης που έχουν υποστεί ζημιά ή είναι μπερδεμένα αυξάνουν τον κίνδυνο ηλεκτροπληξίας.

e) **Όταν εργάζεστε με ένα ηλεκτρικό εργαλείο σε υπαίθριο χώρο, χρησιμοποιείτε μόνο καλώδια επέκτασης που είναι και αυτά κατάλληλα για χρήση σε εξωτερικούς χώρους.** Η χρήση καλωδίου επέκτασης κατάλληλου για χρήση σε εξωτερικούς χώρους μειώνει τον κίνδυνο ηλεκτροπληξίας.

f) **Αν είναι αναπόφευκτη η λειτουργία του ηλεκτρικού εργαλείου σε περιβάλλον με υγρασία, χρησιμοποιείτε ένα ρελέ προστασίας από ρεύμα διαρροής.** Η χρήση ενός ρελέ προστασίας από ρεύμα διαρροής μειώνει τον κίνδυνο ηλεκτροπληξίας.

3. Ασφάλεια ατόμων

a) **Πρέπει να είστε προσεκτικοί, να προσέχετε τι κάνετε και να χρησιμοποιείτε σύνεση κατά την εργασία με ένα ηλεκτρικό εργαλείο. Μη χρησιμοποιείτε ηλεκτρικό εργαλείο όταν είστε κουρασμένοι ή υπό την επήρεια ναρκωτικών, οινοπνεύματος ή φαρμάκων.** Μία στιγμή απροσεξίας κατά τη χρήση του ηλεκτρικού εργαλείου μπορεί να οδηγήσει σε σοβαρούς τραυματισμούς.

b) **Φοράτε ατομικό εξοπλισμό προστασίας και πάντα προστατευτικά γυαλιά.**
Η χρήση ατομικού εξοπλισμού προστασίας, όπως μάσκας κατά της σκόνης, αντιολισθητικών υποδημάτων ασφαλείας, προστατευτικού κράνους ή προστασίας ακοής, ανάλογα με το είδος και τη χρήση του ηλεκτρικού εργαλείου, μειώνει τον κίνδυνο τραυματισμών.

c) **Αποφεύγετε την ακούσια θέση σε λειτουργία. Να βεβαιώνεστε ότι το ηλεκτρικό εργαλείο είναι απενεργοποιημένο πριν το συνδέσετε στην τροφοδοσία ρεύματος και/ή συνδέσετε την επαναφορτιζόμενη μπαταρία, το πάρετε στα χέρια σας ή το μεταφέρετε.** Αν κατά τη μεταφορά του ηλεκτρικού εργαλείου έχετε το δάχτυλο στον διακόπτη ή αν συνδέσετε το εργαλείο στην τροφοδοσία ρεύματος ενώ είναι ενεργοποιημένο, μπορεί να προκληθούν ατυχήματα.

d) **Απομακρύνετε εργαλεία ρύθμισης ή κλειδιά βιδώματος πριν ενεργοποιήσετε το ηλεκτρικό εργαλείο.** Ένα εργαλείο ή κλειδί το οποίο βρίσκεται σε ένα περιστρεφόμενο μέρος του ηλεκτρικού εργαλείου μπορεί να προκαλέσει τραυματισμούς.

e) **Αποφεύγετε οποιαδήποτε αφύσικη στάση σώματος. Φροντίζετε για καλή ευστάθεια και διατηρείτε πάντοτε την ισορροπία σας.** Με αυτόν τον τρόπο μπορείτε να ελέγχετε καλύτερα το ηλεκτρικό εργαλείο σε μη αναμενόμενες καταστάσεις.

f) **Φοράτε κατάλληλο ρουχισμό. Μη φοράτε φαρδιά ρούχα ή κοσμήματα. Κρατάτε τα μαλλιά και τα ρούχα μακριά από κινούμενα μέρη.** Τα ρούχα με φαρδιά εφαρμογή, τα κοσμήματα ή τα μακριά μαλλιά μπορεί να πιαστούν από κινούμενα μέρη.

g) **Αν μπορούν να εγκατασταθούν διατάξεις αναρρόφησης και συλλογής σκόνης, αυτές πρέπει να είναι συνδεδεμένες και να χρησιμοποιούνται σωστά.** Η χρήση μιας διάταξης αναρρόφησης σκόνης μπορεί να μειώσει τους κινδύνους από τη σκόνη.

h) **Μην έχετε ψευδή αίσθηση της ασφάλειας και μην αψηφάτε τους κανόνες ασφαλείας για ηλεκτρικά εργαλεία, ακόμα και αν έχετε εξοικειωθεί με το ηλεκτρικό εργαλείο μετά από επανειλημμένη χρήση του.** Οι απρόσεκτοι χειρισμοί μπορούν σε κλάσματα του δευτερολέπτου να επιφέρουν σοβαρούς τραυματισμούς.

4. Χρήση και μεταχείριση του ηλεκτρικού εργαλείου

a) **Μην υπερφορτώνετε το ηλεκτρικό εργαλείο. Χρησιμοποιείτε για την εργασία σας το ηλεκτρικό εργαλείο που προορίζεται για αυτή.** Με το κατάλληλο ηλεκτρικό εργαλείο εργάζεστε καλύτερα και ασφαλέστερα στην προβλεπόμενη περιοχή ισχύος.

b) **Μη χρησιμοποιήσετε ποτέ ηλεκτρικό εργαλείο του οποίου ο διακόπτης παρουσιάζει βλάβη.** Ένα ηλεκτρικό εργαλείο που δεν μπορεί πλέον να ενεργοποιηθεί ή να απενεργοποιηθεί, είναι επικίνδυνο και πρέπει να επισκευαστεί.

c) **Αφαιρέστε το φις από την πρίζα και/ή αφαιρέστε την αφαιρούμενη επαναφορτιζόμενη μπαταρία, πριν πραγματοποιήσετε ρυθμίσεις στη συσκευή, αλλάξετε εργαλείο εργασίας ή αφήσετε στην άκρη το ηλεκτρικό εργαλείο.**
Αυτό το μέτρο προφύλαξης αποτρέπει την αθέλητη εκκίνηση του ηλεκτρικού εργαλείου.

d) **Φυλάσσετε μακριά από παιδιά τα ηλεκτρικά εργαλεία που δεν χρησιμοποιείτε. Μην αφήνετε να χρησιμοποιεί το ηλεκτρικό εργαλείο κανένα άτομο που δεν είναι εξοικειωμένο με αυτό ή δεν έχει διαβάσεις τις παρούσες οδηγίες.** Τα ηλεκτρικά εργαλεία είναι επικίνδυνα, όταν χρησιμοποιούνται από άπειρα άτομα.

e) **Φροντίζετε σχολαστικά τα ηλεκτρικά εργαλεία και τα αξεσουάρ. Ελέγχετε ότι λειτουργούν απρόσκοπτα και δεν κολλάνε τα κινούμενα μέρη, αν υπάρχουν εξαρτήματα που έχουν σπάσει ή έχουν υποστεί ζημιά τέτοια που να επηρεάζεται η λειτουργία του ηλεκτρικού εργαλείου. Αναθέτετε πριν τη χρήση του ηλεκτρικού εργαλείου την επισκευή των εξαρτημάτων που έχουν υποστεί ζημιά.** Πολλά ατυχήματα έχουν την αιτία τους σε κακοσυντηρημένα ηλεκτρικά εργαλεία.

f) **Διατηρείτε τα κοπτικά εργαλεία αιχμηρά και καθαρά.** Τα προσεκτικά φροντισμένα εργαλεία κοπής με κοφτερές αιχμές έχουν μικρότερη τάση για σφήνωμα και είναι ευκολότερο να καθοδηγηθούν.

g) **Χρησιμοποιείτε το ηλεκτρικό εργαλείο, τα αξεσουάρ, το εργαλείο εργασίας κλπ. σύμφωνα με τις παρούσες οδηγίες. Λαμβάνετε επίσης υπόψη τις συνθήκες εργασίας και την εργασία που πρόκειται να εκτελεστεί.** Η χρήση ηλεκτρικών εργαλείων για εφαρμογές άλλες από τις προβλεπόμενες μπορεί να οδηγήσει σε επικίνδυνες καταστάσεις.

h) **Κρατάτε τις λαβές και τις επιφάνειες κρατήματος στεγνές, καθαρές και απαλλαγμένες από λάδια και γράσα.** Οι ολισθηρές λαβές και επιφάνειες κρατήματος δεν επιτρέπουν ασφαλή χειρισμό και έλεγχο του ηλεκτρικού εργαλείου σε απρόβλεπτες καταστάσεις.

5. Σέρβις

a) **Αναθέτετε την επισκευή του ηλεκτρικού εργαλείου μόνο σε πιστοποιημένο ειδικευμένο προσωπικό και μόνο με γνήσια ανταλλακτικά.** Με αυτόν τον τρόπο διασφαλίζετε ότι δεν θα διακυβευτεί η ασφάλεια του ηλεκτρικού εργαλείου.

⚠ ΠΡΟΕΙΔΟΠΟΙΗΣΗ!

Αυτό το ηλεκτρικό εργαλείο παράγει ένα ηλεκτρομαγνητικό πεδίο κατά τη διάρκεια της λειτουργίας του. Αυτό το πεδίο υπό ορισμένες περιστάσεις μπορεί να επηρεάσει ενεργά ή παθητικά ιατρικά εμφυτεύματα. Για μείωση του κινδύνου σοβαρών ή θανάσιμων τραυματισμών, συνιστούμε σε άτομα με ιατρικά εμφυτεύματα να συμβουλεύονται το γιατρό τους και τον κατασκευαστή του ιατρικού εμφυτεύματος, πριν το χειρισμό του μηχανήματος.

Υποδείξεις ασφαλείας για επιτραπέζιες μηχανές λείανσης

a) **Μη χρησιμοποιείτε εργαλεία εργασίας που έχουν υποστεί ζημιά. Ελέγξτε πριν από κάθε χρήση τα εργαλεία εργασίας, όπως τους τροχούς λείανσης, για σημεία απώλειας υλικού και ρωγμές. Αφού έχετε ελέγξει και τοποθετήσει το εργαλείο εργασίας, παραμείνετε τόσο εσείς όσο και τυχόν άλλα παρευρισκόμενα άτομα εκτός του επιπέδου του περιστρεφόμενου εργαλείου εργασίας και αφήστε τη συσκευή να λειτουργήσει για διάστημα 1 λεπτού με τον μέγιστο αριθμό στροφών.** Τα εργαλεία εργασίας που έχουν υποστεί ζημιά στην πλειονότητά τους θα σπάσουν μέσα σε αυτό το διάστημα δοκιμής.

b) **Ο επιτρεπόμενος αριθμός στροφών του εργαλείου εργασίας πρέπει να είναι τουλάχιστον ίσος με τον μέγιστο αριθμό στροφών που αναφέρεται επάνω στο ηλεκτρικό εργαλείο.** Ένα αξεσουάρ που περιστρέφεται ταχύτερα από το επιτρεπόμενο μπορεί να κομματιστεί και να εκτοξευτεί.

c) **Μην πραγματοποιείτε ποτέ λείανση στις πλευρικές επιφάνειες του τροχού λείανσης.** Η λείανση στις πλευρικές επιφάνειες ενδέχεται να προκαλέσει θραύση και εκτόξευση θραυσμάτων του τροχού λείανσης.

Ειδικές υποδείξεις ασφαλείας για διπλούς τροχούς λείανσης

- Μην αγγίζετε το καλώδιο ρεύματος δικτύου, εάν κατά τη λειτουργία υποστεί ζημιά ή κοπεί. Αποσυνδέστε αμέσως το φις ρευματοληψίας από την πρίζα και απευθυνθείτε στη συνέχεια για την επισκευή της συσκευής αποκλειστικά σε εξειδικευμένο τεχνικό ή στο αντίστοιχο σέρβις.
- Μη λειτουργείτε τη συσκευή, όταν είναι υγρή ούτε και σε περιβάλλον με υψηλή υγρασία.
- Όταν εργάζεστε σε εξωτερικό χώρο, συνδέστε τη συσκευή μέσω ενός διακόπτη προστασίας ρεύματος διαρροής (FI) με μέγιστη ένταση ρεύματος ενεργοποίησης 30 mA. Χρησιμοποιείτε μόνο καλώδια επέκτασης εγκεκριμένα για χρήση σε εξωτερικό χώρο.

- Για τον σκοπό αυτό αποσυνδέστε το φις ρευματοληψίας από την πρίζα.
- Το καλώδιο ρεύματος δικτύου πρέπει να οδηγείται πάντα προς τα πίσω, μακριά από τη συσκευή.
- Κίνδυνος πυρκαγιάς από σπινθήρες! Όταν λειαίνετε μέταλλα, προκαλούνται σπινθήρες. Βεβαιωθείτε επομένως οπωσδήποτε ότι δεν τίθενται σε κίνδυνο άλλα άτομα και ότι δεν υπάρχουν εύφλεκτα υλικά κοντά στην περιοχή εργασίας.

Προειδοποίηση! Τοξικοί ατμοί!
Η επεξεργασία επιβλαβούς / τοξικής σκόνης είναι επικίνδυνη για την υγεία των χειριστών ή άλλων ατόμων που βρίσκονται κοντά.

- Φοράτε προστατευτικά γυαλιά, προστασία ακοής, μάσκα προστασίας από σκόνη και προστατευτικά γάντια.

Κίνδυνος εγκαύματος!
Στο αντικείμενο εργασίας αναπτύσσονται υψηλές θερμοκρασίες κατά τη λείανση. Μην το πιάνετε ποτέ από το σημείο επεξεργασίας και αφήστε το να κρυώσει επαρκώς. Διακόπτετε κατά τις παρατεταμένες εργασίες λείανσης συχνά την επεξεργασία και αφήστε το αντικείμενο εργασίας να κρυώσει, πριν συνεχίσετε τη λείανση. Δεν θα πρέπει να υπερβαίνετε τη συνεχή λειτουργία των 10 λεπτών.

- Ο διπλός τροχός λείανσης έχει σχεδιαστεί για στεγνή λείανση μεταλλικών επιφανειών. Η συσκευή επιτρέπεται να χρησιμοποιείται μόνο για στεγνή λείανση.
- Δεν επιτρέπεται η επεξεργασία υλικών που περιέχουν αμίαντο. Ο αμίαντος θεωρείται ως καρκινογόνος. Μη χρησιμοποιείτε τροχούς λείανσης που έχουν υποστεί ζημιά.
- Χρησιμοποιήστε μόνο τροχούς λείανσης, τα στοιχεία των οποίων συμφωνούν με τα στοιχεία στην πινακίδα τύπου του μηχανήματος. Η ταχύτητα περιστροφής θα πρέπει να είναι ίδια με τον αναφερόμενο αριθμό ή μεγαλύτερη από αυτόν.
- Ρυθμίζετε περιοδικά ξανά τα στηρίγματα προστασίας (εκτροπείς σπινθήρων) και τα προστατευτικά τζάμια, έτσι ώστε να αντισταθμίζεται η φθορά των τροχών λείανσης. Διατηρήστε κατά το δυνατόν μικρότερη απόσταση.
- Αποφύγετε την επαφή με τον περιστρεφόμενο τροχό λείανσης.
- Μην αφήνετε τη συσκευή να λειτουργεί χωρίς επιτήρηση.
- Μη χρησιμοποιείτε ποτέ τη συσκευή για σκοπούς εκτός των προβλεπόμενων.
- Βεβαιώνεστε πάντοτε ότι η συσκευή είναι απενεργοποιημένη, πριν συνδέσετε το φις ρευματοληψίας στην πρίζα.
- Πάντα ενεργοποιείτε πρώτα τη συσκευή και μετά πλησιάζετε το αντικείμενο εργασίας στον τροχό λείανσης. Ανασηκώστε μετά την επεξεργασία το αντικείμενο εργασίας και στη συνέχεια απενεργοποιήστε τη συσκευή.
- Κρατάτε πάντα το αντικείμενο εργασίας σταθερά και με τα δύο χέρια.
- Φροντίστε ώστε η στάση του σώματός σας να είναι ασφαλής.
- Μετά από την επεξεργασία μετάλλων, αφήστε τον τροχό / τους τροχούς λείανσης να ακινητοποιηθούν εντελώς.
- Αποσυνδέετε πάντα το φις ρευματοληψίας από την πρίζα σε διαλείμματα από την εργασία, πριν από όλες τις εργασίες στη συσκευή και όταν δεν χρησιμοποιείτε τη συσκευή.
- Μεταχειριστείτε τη συσκευή με προσεκτικά και σχολαστικά. Η συσκευή πρέπει να είναι πάντοτε καθαρή, στεγνή και χωρίς λάδι ή λιπαντικό γράσο.
- Να είστε πάντα προσεκτικοί! Προσέχετε πάντοτε τι κάνετε και ενεργείτε πάντοτε με σύνεση. Μη χρησιμοποιείτε σε καμία περίπτωση τη συσκευή, όταν δεν είστε συγκεντρωμένοι ή αισθάνεστε αδιαθεσία.
- Οι τροχοί λείανσης πρέπει να φυλάσσονται έτσι ώστε να μην είναι εκτεθειμένοι σε μηχανικές ζημιές και επιβλαβείς περιβαλλοντικές επιδράσεις.
- Μη χρησιμοποιείτε τροχούς λείανσης που έχουν υποστεί ζημιά ή παραμόρφωση.
- Ελέγχετε τακτικά τη ρύθμιση του προστατευτικού από σπινθήρες και επαναρρυθμίστε το σύμφωνα με τη φθορά του τροχού λείανσης. Διατηρείτε την απόσταση ανάμεσα στο προστατευτικό από σπινθήρες και τον τροχό λείανσης όσο το δυνατόν μικρότερη (όχι μεγαλύτερη από 2 mm).
- Ελέγχετε τακτικά τη ρύθμιση του υποθέματος εργαλείου και επαναρρυθμίστε το σύμφωνα με τη φθορά του τροχού λείανσης. Διατηρείτε την απόσταση ανάμεσα στο προστατευτικό από σπινθήρες και τον τροχό λείανσης όσο το δυνατόν μικρότερη (όχι μεγαλύτερη από 2 mm).
- Χρησιμοποιήστε μόνο τροχούς λείανσης, η οπή των οποίων ταιριάζει ακριβώς στον άξονα του διπλού τροχού λείανσης. Μη χρησιμοποιείτε τροχούς λείανσης με πολύ μικρή οπή.
- Μη σφίγγετε υπερβολικά το παξιμάδι του τροχού.
- Μην πραγματοποιείτε λείανση με κρύο τροχό λείανσης. Αφήστε πριν την έναρξη της εργασίας τον τροχό λείανσης να λειτουργήσει ελεύθερα για ένα λεπτό.

- Μην πραγματοποιείτε λείανση στις πλευρικές επιφάνειες του τροχού λείανσης. Πραγματοποιήστε λείανση μόνο στη μετωπική πλευρά.
- Μη ρίχνετε ψυκτικό μέσο απευθείας επάνω στον τροχό λείανσης. Το ψυκτικό μέσο ενδέχεται να επηρεάσει τη συνοχή του τροχού λείανσης και να προκαλέσει έτσι την καταστροφή του.
- Οι σπινθήρες μπορεί να είναι επικίνδυνοι. Μην πραγματοποιείτε λείανση κοντά σε εύφλεκτα αέρια ή υγρά.
- Κατά την ενεργοποίηση της συσκευής, σταθείτε πλευρικά προς τον τροχό λείανσης.
- Πραγματοποιήστε λείανση μόνο στη μετωπική πλευρά του τροχού λείανσης. Από λείανση στις πλευρικές επιφάνειες, ο τροχός λείανσης μπορεί να γίνει πολύ λεπτός για ασφαλή χρήση.
- Η λείανση παράγει θερμότητα. Πιάστε το αντικείμενο εργασίας μόνο αφού έχει κρυώσει επαρκώς.
- Χρησιμοποιήστε μόνο τροχούς λείανσης που έχουν σχεδιαστεί για την ασφαλή χρήση σε διπλό τροχό λείανσης. Μη χρησιμοποιείτε τροχό λείανσης, του οποίου η αναφερόμενη μέγιστη ταχύτητα περιστροφής είναι χαμηλότερη από τον αναφερόμενο αριθμό στροφών της συσκευής.

6. Τεχνικά χαρακτηριστικά

	SM200L	SM200AL
Κινητήρας	230-240 V~ / 50 Hz	
Ισχύς κατανάλωσης	S1 250 W S2 10 min 500 W	
Αριθμός στροφών	2980 min^{-1}	
Διάμετρος τροχού λείανσης	200 / 200 mm	
Ελάχιστη διάμετρος τροχού λείανσης (μετά από φθορά)	160 mm	
Διάμετρος Οπή τροχού λείανσης	15,88 mm	
Πλάτος τροχού αριστερά/δεξιά	20 / 20 mm	20 / 40 mm
Λάμπα εργασίας	LED με 2x μπαταρίες	
Βάρος	12 kg	13,5 kg

Τύπος μπαταρίας	R03
Ονομαστική ικανότητα	2000 mAh
Ονομαστική τάση	1,5 V
Μέγεθος	Micro AAA

Με την επιφύλαξη τεχνικών τροποποιήσεων!

Διάρκεια ενεργοποιημένης κατάστασης:
Η διάρκεια ενεργοποιημένης κατάστασης S2 10 min (σύντομη λειτουργία) δηλώνει ότι ο κινητήρας επιτρέπεται να επιβαρυνθεί σταθερά με την ονομαστική ισχύ (500 W) μόνο για τον χρόνο που αναφέρεται στην πινακίδα στοιχείων (10 λεπτά). Διαφορετικά θα μπορούσε να υποστεί μη επιτρεπόμενη υπερθέρμανση. Κατά την παύση, ο κινητήρας ψύχεται ξανά μέχρι την αρχική θερμοκρασία του.

Θόρυβος και κραδασμοί
Οι τιμές θορύβου και κραδασμών μετρήθηκαν βάσει του προτύπου EN 62841-1.

Στάθμη ηχητικής πίεσης L_{pA}	79 dB
Αβεβαιότητα K_{pA}	3 dB
Στάθμη ηχητικής ισχύος L_{WA}	92 dB
Αβεβαιότητα K_{WA}	3 dB

Τιμές κραδασμών (ταλάντευση βραχίονα χεριού)

Κραδασμοί a_h	≤ 2,5 m/s^2

Φοράτε προστασία ακοής.
Η επίδραση του θορύβου ενδέχεται να προκαλέσει απώλεια ακοής.

Περιορίζετε την παραγωγή θορύβου και κραδασμών στο ελάχιστο!
- Χρησιμοποιείτε μόνο συσκευές που είναι σε άψογη κατάσταση.
- Συντηρείτε και καθαρίζετε τακτικά τη συσκευή.
- Προσαρμόζετε τον τρόπο εργασίας σας στη συσκευή.
- Μην υπερφορτώνετε τη συσκευή.
- Αν χρειάζεται δώστε τη συσκευή για έλεγχο.
- Απενεργοποιείτε τη συσκευή όταν δεν χρησιμοποιείται.

- Παραδείγματα μέτρων για μείωση της καταπόνησης από τις δονήσεις είναι η χρήση γαντιών κατά τη χρήση του εργαλείου και ο περιορισμός του χρόνου εργασίας. Για την εκτίμηση της καταπόνησης πρέπει να λαμβάνονται υπόψη όλα τα μέρη του κύκλου λειτουργίας (για παράδειγμα, τα χρονικά διαστήματα κατά τα οποία το ηλεκτρικό εργαλείο είναι απενεργοποιημένο, και αυτά κατά τα οποία είναι ενεργοποιημένο αλλά λειτουργεί χωρίς φορτίο).

7. Αποσυσκευασία

- Ανοίξτε τη συσκευασία και αφαιρέστε προσεκτικά το προϊόν.
- Απομακρύνετε τα υλικά συσκευασίας καθώς και τα ασφαλιστικά συσκευασίας και μεταφοράς (εφόσον υπάρχουν).
- Ελέγξτε εάν είναι πλήρες το παραδοτέο υλικό.
- Ελέγξτε το προϊόν και τα αξεσουάρ για τυχόν ζημιές κατά τη μεταφορά. Σε περίπτωση αξίωσης πρέπει να ειδοποιηθεί άμεσα ο μεταφορέας. Μεταγενέστερες αξιώσεις δεν αναγνωρίζονται.
- Φυλάξτε τη συσκευασία κατά το δυνατό μέχρι τη λήξη της εγγύησης.
- Πριν τη χρήση, εξοικειωθείτε με το προϊόν με τη βοήθεια των οδηγιών χειρισμού.
- Για αξεσουάρ, αναλώσιμα και ανταλλακτικά, χρησιμοποιείτε μόνο γνήσια εξαρτήματα. Ανταλλακτικά μπορείτε να τα προμηθευτείτε από το τοπικό σας εξειδικευμένο κατάστημα.
- Κατά τις παραγγελίες αναφέρετε τον αριθμό είδους των προϊόντων μας καθώς και τον τύπο και το έτος κατασκευής του προϊόντος.

⚠ ΠΡΟΕΙΔΟΠΟΙΗΣΗ!

Το προϊόν και τα υλικά συσκευασίας δεν είναι παιδικά παιχνίδια! Τα παιδιά δεν επιτρέπεται να παίζουν με πλαστικές σακούλες, μεμβράνες και μικρά εξαρτήματα! Υπάρχει κίνδυνος κατάποσης και ασφυξίας!

8. Συναρμολόγηση

Βεβαιωθείτε πριν από τη σύνδεση ότι συμφωνούν τα στοιχεία στην πινακίδα τύπου με τα στοιχεία του δικτύου τροφοδοσίας.

Αποσυνδέετε πάντα το φις ρευματοληψίας από την πρίζα, πριν πραγματοποιήσετε ρυθμίσεις στη συσκευή. Πριν από οποιαδήποτε εργασία συντήρησης και συναρμολόγησης, αποσυνδέστε το φις ρευματοληψίας από την πρίζα.

- Το μηχάνημα πρέπει να τοποθετείται με ευστάθεια, δηλ. να βιδώνεται επάνω σε πάγκο εργασίας ή σε παρόμοια επιφάνεια.
- Πριν τη θέση σε λειτουργία πρέπει να έχουν εγκατασταθεί κανονικά όλα τα καλύμματα και τα συστήματα ασφαλείας.
- Οι τροχοί λείανσης πρέπει να μπορούν να κινούνται ελεύθερα.
- Βεβαιωθείτε πριν από τη σύνδεση του μηχανήματος, ότι τα στοιχεία στην πινακίδα τύπου συμφωνούν με τα στοιχεία του δικτύου τροφοδοσίας.

Υπόδειξη ασφαλείας! Συνδέστε τη συσκευή μόνο αφού έχουν ολοκληρωθεί όλες οι εργασίες συναρμολόγησης και ρύθμισης και έχετε διαβάσει και κατανοήσει τις οδηγίες χειρισμού και τις υποδείξεις ασφαλείας.

8.1 Υπόθεμα εργαλείου (αριστερά και δεξιά) (Εικ. 1, 2, 2.1)

SM200L

1. Βιδώστε και σφίξτε το υπόθεμα εργαλείου (4) με την κασονόβιδα (M6x10) (a) και το παξιμάδι αστεροειδούς λαβής (b) στο προστατευτικό τροχού λείανσης (6).
2. Η απόσταση ανάμεσα στον τροχό λείανσης (3) και στο υπόθεμα εργαλείου (4) πρέπει να ρυθμίζεται έως μέγ. 2 mm.

SM200AL

1. Βιδώστε και σφίξτε το υπόθεμα εργαλείου (4) με βίδα τύπου πεταλούδας (a) και ροδέλα (b) στο προστατευτικό τροχού λείανσης (6).
2. Η απόσταση ανάμεσα στον τροχό λείανσης (3) και στο υπόθεμα εργαλείου (4) πρέπει να ρυθμίζεται έως μέγ. 2 mm.

8.2 Προστατευτικό από σπινθήρες με λάμπα εργασίας LED (αριστερά και δεξιά) (Εικ. 1, 3)

1. Βιδώστε και σφίξτε το προστατευτικό από σπινθήρες (2) με λάμπες εργασίας LED (5), χρησιμοποιώντας 2 βίδες οβάλ κεφαλής M5x8 (c) στο προστατευτικό τροχού λείανσης (6).
2. Η απόσταση από τον τροχό λείανσης (3) πρέπει να ανέρχεται έως μέγ. 2 mm. Η απόσταση ανάμεσα στο προστατευτικό από σπινθήρες (2) και στον τροχό λείανσης (3) μπορεί να ρυθμιστεί με λασκάρισμα των δύο βιδών οβάλ κεφαλής (c).
3. Σφίξτε καλά τις βίδες.

8.3 Λάμπα εργασίας LED (Εικ. 1, 4, 4.1, 4.2)

1. Ο φωτισμός (5) μπορεί να ενεργοποιηθεί με το πάτημα του διακόπτη (d) στη λάμπα. Με το εκ νέου πάτημα του διακόπτη, ο φωτισμός απενεργοποιείται.
2. Για να τοποθετήσετε/ αλλάξετε τις μπαταρίες (2x AAA R03 1,5 V), ανοίξτε τη θήκη μπαταριών (Εικ. 4.1).
3. Τοποθετήστε τις μπαταρίες (2x σε κάθε πλευρά) (Εικ. 4.2).
4. Σε περίπτωση αλλαγής των μπαταριών, απορρίψτε τις χρησιμοποιημένες μπαταρίες με τον ενδεδειγμένο τρόπο.
5. Επανατοποθετήστε το καπάκι της θήκης μπαταριών με την αντίστροφη σειρά (Εικ. 4.1).

8.4 Προστατευτικά τζάμια (Εικ. 1, 5, 5.1)

1. Εγκαταστήστε το προστατευτικό τζάμι (1) με την κασονόβιδα M5x55 (e) και τη βίδα ραβδωτής κεφαλής (f) στη λάμπα εργασίας LED (5).
2. Το προστατευτικό μπορεί να ρυθμιστεί ανεξάρτητα, έτσι ώστε να προστατεύονται τα μάτια του χρήστη κατά τη διαδικασία λείανσης.

9. Χειρισμός

⚠ Προσοχή!
Πριν από τη θέση σε λειτουργία, οπωσδήποτε συναρμολογήστε πλήρως το προϊόν!

Ενεργοποίηση/απενεργοποίηση

- Για την ενεργοποίηση, θέστε τον διακόπτη ενεργοποίησης / απενεργοποίησης (8) στη θέση ON.
- Για την απενεργοποίηση, θέστε τον διακόπτη ενεργοποίησης/ απενεργοποίησης (8) στη θέση OFF.

Ξεκινήστε τη λείανση μόνο αφού η συσκευή φτάσει στον μέγιστο αριθμό στροφών της.

Υποδείξεις εργασίας

- Λάβετε υπόψη ότι τα καλύτερα αποτελέσματα επιτυγχάνονται με χαμηλή πίεση του αντικειμένου εργασίας επάνω στον τροχό λείανσης, καθώς έτσι η εργασία πραγματοποιείται με σταθερό αριθμό στροφών. Η πολύ δυνατή πίεση του αντικειμένου εργασίας φρενάρει τον τροχό λείανσης ή προκαλεί την ακινητοποίησή του, με συνέπεια την υπερφόρτωση του κινητήρα χωρίς να επιταχύνεται η διαδικασία εργασίας.
- Ασφαλίζετε για τη δική σας ασφάλεια τα αντικείμενα εργασίας μικρού μεγέθους πάντοτε με μια μέγγενη ή έναν βιδωτό σφιγκτήρα.

Λείανση

- Τοποθετήστε το αντικείμενο εργασίας στο υπόθεμα αντικειμένου εργασίας (4) και πλησιάστε το αργά με την επιθυμητή γωνία στον τροχό λείανσης (3), μέχρι να τον ακουμπήσει.
- Για να επιτευχθεί το καλύτερο δυνατό αποτέλεσμα λείανσης και ομοιόμορφη φθορά του τροχού λείανσης (3), πρέπει να μετακινείτε το αντικείμενο εργασίας ελαφρά προς τα αριστερά και προς τα δεξιά στον τροχό λείανσης (3).
- Αφήνετε κατά διαστήματα το αντικείμενο εργασίας να κρυώσει.

Προσοχή!
Εάν κατά την εργασία κάποια στιγμή μπλοκάρει ο τροχός, απομακρύνετε το αντικείμενο εργασίας και περιμένετε, μέχρι να φτάσει ξανά η συσκευή στον μέγιστο αριθμό στροφών της.

Αλλαγή του τροχού λείανσης

Προσοχή: Για να αποτραπεί η πρόκληση τραυματισμών λόγω ακούσιας εκκίνησης του διπλού τροχού λείανσης, πρέπει πριν την αλλαγή του τροχού λείανσης να απενεργοποιείτε πάντοτε τη συσκευή (θέση διακόπτη στο "0") και να αποσυνδέετε το φις ρευματοληψίας από την πρίζα.

- Λασκάρετε το προστατευτικό από σπινθήρες και το προστατευτικό τζάμι και τραβήξτε τα όσο περισσότερο γίνεται προς τα έξω, αλλά χωρίς να τα αφαιρέσετε.
- Λασκάρετε το υπόθεμα εργαλείου και τραβήξτε το όσο περισσότερο γίνεται προς τα έξω.
- Ξεβιδώστε τις βίδες του προστατευτικού για τον τροχό λείανσης (6) και αφαιρέστε το.
- Αφαιρέστε την εξωτερική φλάντζα και τον παλαιό τροχό λείανσης και τοποθετήστε τον καινούργιο τροχό λείανσης.

Υπόδειξη:

- Μην αφαιρείτε τους δίσκους από χαρτόνι που είναι τοποθετημένοι στο πλάι του καινούργιου τροχού λείανσης, διότι υποστηρίζουν την ασφαλή εφαρμογή των φλαντζών στον τροχό λείανσης.
- Ελέγξτε τον καινούργιο τροχό λείανσης για ρωγμές ή άλλες εμφανείς ζημιές και, εάν απαιτείται, απορρίψτε τον.
- Επανατοποθετήστε τη φλάντζα και το παξιμάδι.
- Μη σφίγγετε υπερβολικά το παξιμάδι με το κλειδί βιδώματος, διότι διαφορετικά ενδέχεται να σπάσει ο τροχός λείανσης.

- Εγκαταστήστε πάλι το προστατευτικό τροχού λείανσης (6) με την αντίστροφη σειρά ενεργειών.
- Ρυθμίστε ξανά το υπόθεμα εργαλείου, το προστατευτικό από σπινθήρες και το προστατευτικό τζάμι σύμφωνα με τις οδηγίες συναρμολόγησης.

10. Καθαρισμός και συντήρηση

Πριν από όλες τις εργασίες καθαρισμού, αποσυνδέετε το φις ρευματοληψίας από την πρίζα.

Καθαρισμός
- Διατηρείτε τις προστατευτικές διατάξεις, τις σχισμές αερισμού και το περίβλημα του κινητήρα κατά το δυνατόν καθαρά από σκόνη και ρύπους. Σκουπίστε τη συσκευή με ένα καθαρό πανί ή φυσήξτε την με πεπιεσμένο αέρα χαμηλής πίεσης.
- Καθαρίστε τη συσκευή αμέσως μετά από κάθε χρήση.
- Καθαρίζετε τη συσκευή τακτικά με ένα ελαφρά υγρό πανί και λίγο μαλακό σαπούνι. Μη χρησιμοποιείτε καθαριστικά ή διαλυτικά, γιατί θα μπορούσαν να προσβάλουν τα πλαστικά μέρη της συσκευής. Προσέχετε να μην μπορέσει να εισχωρήσει νερό στο εσωτερικό της συσκευής. Η διείσδυση νερού σε μια ηλεκτρική συσκευή αυξάνει τον κίνδυνο ηλεκτροπληξίας.

Συντήρηση
Στο εσωτερικό της συσκευής δεν υπάρχουν άλλα εξαρτήματα που επιδέχονται συντήρηση.

Πληροφορίες σέρβις
Πρέπει να έχετε υπόψη σας ότι σε αυτό το προϊόν τα παρακάτω εξαρτήματα υπόκεινται σε φθορά ανάλογα με τη χρήση ή φυσική φθορά, δηλ. τα παρακάτω εξαρτήματα χρειάζονται ως αναλώσιμα.
Αναλώσιμα*: Λειαντικά μέσα

* δεν περιλαμβάνονται υποχρεωτικά στο παραδοτέο υλικό!

Ανταλλακτικά και αξεσουάρ μπορείτε να προμηθευτείτε από το κέντρο σέρβις της εταιρείας μας. Για τον σκοπό αυτόν, σαρώστε τον κωδικό QR στη σελίδα τίτλου.

11. Ηλεκτρική σύνδεση

Ο εγκατεστημένος ηλεκτροκινητήρας έχει συνδεθεί ώστε να είναι έτοιμος για λειτουργία. Η σύνδεση συμμορφώνεται με τις ισχύουσες διατάξεις VDE και DIN. Η σύνδεση στο ηλεκτρικό δίκτυο από την πλευρά του πελάτη καθώς και το καλώδιο επέκτασης που χρησιμοποιείται πρέπει να συμμορφώνονται με αυτές τις προδιαγραφές.

Καλώδιο ηλεκτρικής σύνδεσης με ζημιά
Στα καλώδια σύνδεσης συχνά προκύπτουν ζημιές στη μόνωση.
Οι σχετικές αιτίες μπορεί να είναι:
- σημεία πίεσης, όταν καλώδια σύνδεσης περνούν μέσα από διάκενα παραθύρου ή πόρτας.
- θέσεις τσακίσματος λόγω ακατάλληλης στερέωσης ή διέλευσης του καλωδίου σύνδεσης.
- σημεία κοψίματος λόγω διέλευσης τροχήλατων αντικειμένων επάνω από το καλώδιο σύνδεσης.
- ζημιές στη μόνωση λόγω τραβήγματος του φις από την πρίζα.
- ρωγμές λόγω γήρανσης της μόνωσης.

Καλώδια ηλεκτρικής σύνδεσης με τέτοιες ζημιές δεν επιτρέπεται να χρησιμοποιηθούν και λόγω των ζημιών στη μόνωση αποτελούν κίνδυνο για τη ζωή.
Ελέγχετε τακτικά τα καλώδια ηλεκτρικής σύνδεσης για τυχόν ζημιές. Προσέχετε ώστε κατά τον έλεγχο το καλώδιο σύνδεσης να μην είναι συνδεδεμένο στο δίκτυο ρεύματος.

Τα καλώδια σύνδεσης πρέπει να συμμορφώνονται με τις ισχύουσες διατάξεις VDE και DIN. Χρησιμοποιείτε μόνο καλώδια σύνδεσης με χαρακτηρισμό H05VV-F. Είναι υποχρεωτικό να είναι τυπωμένη η ονομασία τύπου πάνω στο καλώδιο σύνδεσης.

Μοτέρ εναλλασσόμενου ρεύματος
- Η τάση δικτύου ρεύματος πρέπει να είναι 230-240 V~.
- Τα καλώδια επέκτασης μήκους έως 25 m πρέπει να έχουν διατομή 1,5 τετραγωνικού χιλιοστού.

Συνδέσεις και επισκευές του ηλεκτρικού εξοπλισμού επιτρέπεται να γίνονται μόνο από ειδικευμένο ηλεκτρολόγο.

Σε περίπτωση ερωτήσεων, αναφέρετε τα εξής στοιχεία:
- Τύπος ρεύματος του κινητήρα
- Στοιχεία της πινακίδας τύπου του μηχανήματος

- Δεδομένα της πινακίδας τύπου του κινητήρα

Τύπος σύνδεσης Y
Αν απαιτείται αντικατάσταση του καλωδίου ρεύματος, τότε αυτό πρέπει να αντικατασταθεί από τον κατασκευαστή ή από τον εκπρόσωπό του, για την αποφυγή έκθεσης σε κινδύνους.

12. Αποθήκευση

Φυλάσσετε τη συσκευή και τα αξεσουάρ του σε σκοτεινό, στεγνό χώρο χωρίς παγετό και μη προσβάσιμο σε παιδιά. Η ιδανική θερμοκρασία αποθήκευσης είναι μεταξύ 5 και 30 ˚C. Φυλάσσετε το ηλεκτρικό εργαλείο στην αρχική συσκευασία του.

13. Απόρριψη και ανακύκλωση

Υποδείξεις για τη συσκευασία



Τα υλικά συσκευασίας είναι ανακυκλώσιμα. Παρακαλούμε να απορρίψετε τη συσκευασία με τρόπο φιλικό προς το περιβάλλον.

Υποδείξεις σχετικά με το νόμο περί ηλεκτρικού και ηλεκτρονικού εξοπλισμού (ElektroG)



Τα απόβλητα ηλεκτρικού και ηλεκτρονικού εξοπλισμού δεν πρέπει να απορρίπτονται στα οικιακά απορρίμματα, αλλά να συλλέγονται ή να απορρίπτονται ξεχωριστά!

- Οι χρησιμοποιημένες μπαταρίες ή επαναφορτιζόμενες μπαταρίες που δεν είναι σταθερά εγκατεστημένες στην παλαιά συσκευή, πρέπει πριν την παράδοσή τους να αφαιρούνται χωρίς να καταστραφούν! Η απόρριψή τους ρυθμίζεται από τον νόμο σχετικά με μπαταρίες.
- Οι ιδιοκτήτες ή χρήστες παλαιού ηλεκτρικού και ηλεκτρονικού εξοπλισμού υποχρεούνται από τη νομοθεσία να τον επιστρέφουν μετά το τέλος της ωφέλιμης ζωής του.
- Ο τελικός χρήστης φέρει ο ίδιος την ευθύνη για τη διαγραφή των προσωπικών δεδομένων του από την προς απόρριψη παλαιά συσκευή!
- Το σύμβολο διαγραμμένου κάδου απορριμμάτων σημαίνει ότι τα απόβλητα ηλεκτρικού και ηλεκτρονικού εξοπλισμού δεν επιτρέπεται να απορρίπτονται στα οικιακά απορρίμματα.
- Τα απόβλητα ηλεκτρικού και ηλεκτρονικού εξοπλισμού μπορούν να παραδίδονται χωρίς χρέωση στις εξής θέσεις:
  - Δημόσιες θέσεις απόρριψης ή θέσεις συλλογής (π.χ. θέσεις που έχουν ορίσει οι δημοτικές αρχές).
  - Σημεία πώλησης ηλεκτρικού εξοπλισμού (είτε φυσικά καταστήματα είτε online) εφόσον οι έμποροι έχουν την υποχρέωση παραλαβής τους ή προσφέρουν αυτή την υπηρεσία εθελοντικά.
  - Έως τρεις παλαιές ηλεκτρικές συσκευές ανά είδος συσκευής, με μήκος ακμής έως 25 εκατοστών μπορείτε να τις παραδώσετε στον κατασκευαστή, χωρίς χρέωση και χωρίς προηγούμενη αγορά νέας συσκευής, ή να τις παραδώσετε σε άλλη εξουσιοδοτημένη θέση συλλογής στην περιοχή σας.
  - Περαιτέρω συμπληρωματικούς όρους παραλαβής του κατασκευαστή και του διανομέα μπορείτε να πληροφορηθείτε από το εκάστοτε τμήμα εξυπηρέτησης πελατών.
- Σε περίπτωση παράδοσης μιας νέας ηλεκτρικής συσκευής από τον κατασκευαστή σε μια ιδιωτική οικία, αυτός μπορεί να φροντίσει για τη δωρεάν παραλαβή της παλαιάς ηλεκτρικής συσκευής, κατόπιν ζήτησης από τον τελικό χρήστη. Για τον σκοπό αυτό επικοινωνήστε με το τμήμα εξυπηρέτησης πελατών του κατασκευαστή.
- Αυτές οι δηλώσεις ισχύουν μόνο για συσκευές που εγκαθίστανται και πωλούνται σε χώρες της Ευρωπαϊκής Ένωσης και υπόκεινται στην Ευρωπαϊκή Οδηγία 2012/19/ΕΕ. Σε χώρες εκτός Ευρωπαϊκής Ένωσης μπορεί να ισχύουν διαφορετικές διατάξεις για την απόρριψη αποβλήτων ηλεκτρικού και ηλεκτρονικού εξοπλισμού.

Υποδείξεις σχετικά με τη νομοθεσία για τις μπαταρίες (BattG)



Οι χρησιμοποιημένες μπαταρίες και επαναφορτιζόμενες μπαταρίες δεν πρέπει να απορρίπτονται στα οικιακά απορρίμματα, αλλά πρέπει να συλλέγονται ή να απορρίπτονται ξεχωριστά!

- Για την ασφαλή αφαίρεση μπαταριών ή επαναφορτιζόμενων μπαταριών από την ηλεκτρική συσκευή και για πληροφορίες σχετικά με τον τύπο τους ή το χημικό τους σύστημα λαμβάνετε υπόψη σας τα περαιτέρω στοιχεία που περιλαμβάνονται στις οδηγίες χειρισμού και τις οδηγίες συναρμολόγησης.

- Οι ιδιοκτήτες ή χρήστες μπαταριών και επαναφορτιζόμενων μπαταριών έχουν από το νόμο υποχρέωση επιστροφής τους μετά τη χρήση τους. Η επιστροφή περιορίζεται σε παράδοση κανονικών οικιακών ποσοτήτων.
- Οι παλαιές μπαταρίες μπορεί να περιέχουν επιβλαβείς ουσίες ή βαρέα μέταλλα που μπορούν να βλάψουν το περιβάλλον και την ανθρώπινη υγεία. Η ανακύκλωση των παλαιών μπαταριών και η χρήση των πόρων που περιέχουν συμβάλλει στην προστασία αυτών των δύο σημαντικών αγαθών.
- Το σύμβολο διαγραμμένου κάδου απορριμμάτων σημαίνει ότι οι μπαταρίες και οι επαναφορτιζόμενες μπαταρίες δεν επιτρέπεται να απορρίπτονται στα οικιακά απορρίμματα.
- Αν επιπλέον υπάρχει το σύμβολο Hg, Cd ή Pb κάτω από το σύμβολο κάδου απορριμμάτων, τότε αυτό σημαίνει τα εξής:
  - Hg: Η μπαταρία περιέχει υδράργυρο σε ποσοστό μεγαλύτερο του 0,0005%
  - Cd: Η μπαταρία περιέχει κάδμιο σε ποσοστό μεγαλύτερο του 0,002%
  - Pb: Η μπαταρία περιέχει μόλυβδο σε ποσοστό μεγαλύτερο του 0,004%
- Οι μπαταρίες και οι επαναφορτιζόμενες μπαταρίες μπορούν να παραδίδονται χωρίς χρέωση στις εξής θέσεις:
  - Δημόσιες θέσεις απόρριψης ή θέσεις συλλογής (π.χ. θέσεις που έχουν ορίσει οι δημοτικές αρχές)
  - Σημεία πώλησης μπαταριών και επαναφορτιζόμενων μπαταριών
  - Σημεία συλλογής του κοινού συστήματος συλλογής για παλαιές μπαταρίες συσκευών
  - Σημείο συλλογής του κατασκευαστή (αν δεν συμμετέχει στο κοινό σύστημα συλλογής)
- Αυτές οι δηλώσεις ισχύουν μόνο για μπαταρίες και επαναφορτιζόμενες μπαταρίες που πωλούνται σε χώρες της Ευρωπαϊκής Ένωσης και υπόκεινται στην Ευρωπαϊκή Οδηγία 2006/66/ΕΚ.
- Σε χώρες εκτός της Ευρωπαϊκής Ένωσης μπορεί να ισχύουν διαφορετικές διατάξεις για την απόρριψη απλών μπαταριών και επαναφορτιζόμενων μπαταριών.

14. Αντιμετώπιση προβλημάτων

Πρόβλημα	Πιθανές αιτίες	Μέτρα αντιμετώπισης
Ο κινητήρας δεν λειτουργεί.	Βλάβη σε κινητήρα, καλώδιο ή φις, καμένες ασφάλειες.	Αναθέστε τον έλεγχο του μηχανήματος σε εξειδικευμένο τεχνικό. Ποτέ μην επισκευάζετε μόνοι σας τον κινητήρα. Προσοχή! Ελέγξτε τις ασφάλειες και, εάν απαιτείται, αντικαταστήστε τις.
Ο κινητήρας ξεκινά με χαμηλή ταχύτητα και δεν επιτυγχάνει τον αριθμό στροφών λειτουργίας.	Τάση πολύ χαμηλή, ζημιές στις περιελίξεις, καμένος πυκνωτής.	Ελέγξτε την τάση του παρόχου ενέργειας. Αναθέστε τον έλεγχο του κινητήρα σε εξειδικευμένο τεχνικό. Αναθέστε την αντικατάσταση του πυκνωτή σε εξειδικευμένο τεχνικό.
Ο κινητήρας παράγει πολύ θόρυβο.	Ζημιές στις περιελίξεις, βλάβη στον κινητήρα.	Αναθέστε τον έλεγχο του κινητήρα σε εξειδικευμένο τεχνικό.
Ο κινητήρας δεν επιτυγχάνει την πλήρη ισχύ.	Υπερφορτωμένα ηλεκτρικά κυκλώματα στο δίκτυο τροφοδοσίας (φώτα, άλλοι κινητήρες κλπ.).	Μη χρησιμοποιείτε άλλες συσκευές ή άλλους κινητήρες στο ίδιο ηλεκτρικό κύκλωμα.
Ο κινητήρας υπερθερμαίνεται ελαφρά.	Υπερφόρτωση του κινητήρα, ανεπαρκής ψύξη του κινητήρα.	Αποφύγετε την υπερφόρτωση του κινητήρα κατά τη λείανση και απομακρύνετε τη σκόνη από τον κινητήρα, για να διασφαλιστεί η βέλτιστη ψύξη του κινητήρα.

Explicația simbolurilor de pe produs

	**Avertizare!** În caz de nerespectare există pericol de moarte, pericol de vătămare sau de deteriorare a uneltei!
	**Avertizare -** Pentru reducerea riscului de vătămare, citiți manualul de utilizare!
	**Purtați căști antifonice.** Influenţa zgomotului poate provoca pierderea auzului.
	**Purtaţi o mască anti-praf.** La prelucrarea lemnului şi a altor materiale se poate produce praf nociv pentru sănătate. Nu este permisă prelucrarea materialului care conţine azbest!
	**Purtaţi ochelari de protecţie.** Scânteile sau fragmentele libere, aşchiile şi prafurile produse în timpul lucrului pot duce la pierderea vederii.
	**Atenţie!** Înainte de montare, curăţare, modificare, întreţinere, depozitare şi transport, trebuie să opriţi aparatul şi să îl deconectaţi de la sursa de alimentare.
	Produsul este conform cu directivele europene aplicabile.
	Produsul este conform cu directivele sârbe aplicabile.

Cuprins: **Pagină:**

1. Introducere ... 266
2. Descrierea aparatului (fig. 1) ... 266
3. Pachetul de livrare / Dezambalarea ... 266
4. Utilizarea conformă cu destinaţia ... 266
5. Indicații generale de securitate ... 267
6. Date tehnice ... 270
7. Dezambalarea ... 271
8. Montajul ... 271
9. Operarea ... 272
10. Curățarea și întreținerea curentă ... 273
11. Branşamentul electric ... 273
12. Depozitarea ... 274
13. Eliminarea ca deșeu și revalorificarea ... 274
14. Remedierea avariilor ... 275
15. Declaraţia de conformitate ... 304

1. Introducere

Producător:
Scheppach GmbH
Günzburger Straße 69
D-89335 Ichenhausen

Stimate client,
Vă dorim să aveţi multe satisfacţii şi mult succes în lucrul cu noul dumneavoastră produs.

Indicaţie:
Conform legii privind garantarea produselor, producătorul acestui produs nu răspunde pentru deteriorările apărute la acest produs sau din cauza acestui produs în caz de:

- Manevrare improprie
- Nerespectarea manualului de utilizare
- Reparaţii executate de terţe persoane, specialişti neautorizaţi
- Montare şi schimbare a altor piese de schimb decât cele originale
- Utilizare neconformă cu destinaţia
- Defecţiuni ale instalaţiei electrice în caz de nerespectare a prescripţiilor electrice şi dispoziţiilor VDE 0100, DIN 57113 / VDE 0113

Acordaţi atenţie:
Manualul de utilizare face parte integrantă din acest produs. Acesta conține indicații importante privind modul de lucru sigur, în conformitate cu prescripțiile și economic cu produsul și cum să evitați pericolele, să economisiți costuri de reparație, să micșorați timpii de ieșire din funcțiune și să măriți fiabilitatea și durata de serviciu a produsului. Suplimentar față de dispozițiile de siguranță din aceste instrucţiuni de operare trebuie să respectați în mod obligatoriu prescripțiile în vigoare referitoare la exploatarea produsului din țara dumneavoastră.
Familiarizați-vă cu toate instrucțiunile de funcționare și de siguranță înainte de a utiliza produsul. Folosiți produsul numai așa cum este descris și pentru domeniile de utilizare specificate. Păstrați manualul de utilizare într-un loc sigur și predați toate documentele atunci când predați produsul unor terțe persoane.

2. Descrierea aparatului (fig. 1)

Ilustraţiile sunt similare:
Nr. art. 5903109901, 5903110901, 5903109904
1. Geam de protecţie
2. Protecţie contra scânteilor
3. Discuri de şlefuire
4. Suprafaţa de aşezare a sculei
5. Lampă de lucru cu LED
6. Protecţie pentru discurile de şlefuire
7. Orificiu pentru montarea bancului de lucru
8. Comutator principal (pornit/oprit)

3. Pachetul de livrare / Dezambalarea

Poz.	Număr	Denumire
	1x	Maşină de şlefuit dublă
3		Discuri de şlefuire (granulaţie dreapta: 60, stânga: 36) Nr. art. 5903109901; 5903109904
3		Discuri de şlefuire (granulaţie dreapta: 100, stânga: 60) Nr. art. 5903110901
1	2x	Geam de protecţie
5	2x	Lampă de lucru cu LED
	4x	Baterii tip AAA
4	2x	Suprafaţa de aşezare a sculei
	1x	Material de montaj
	1x	Manual de exploatare

4. Utilizarea conformă cu destinaţia

Maşina de şlefuit dublă este o maşină combinată pentru şlefuirea și lustruirea metalelor, a materialelor plastice și a altor materiale, folosind discurile de şlefuire corespunzătoare.

Maşina corespunde directivei CE valabile privind echipamentele tehnice.

- Prescripțiile de securitate, de lucru și de întreținere curentă emise de producător, precum și dimensiunile indicate în Date tehnice trebuie să fie respectate.
- Prescripţiile respective de prevenire a accidentelor şi alte regulile tehnice de securitate generale consacrate trebuie să fie luate în considerare.
- Întreţinerea curentă sau repararea maşinii este permisă numai persoanelor experte care sunt familiarizate cu aceste activităţi şi care sunt instruite asupra pericolelor posibile. Modificările din proprie iniţiativă ale maşinii exclud orice răspundere a producătorului pentru prejudiciile rezultate din situaţiile respective.

- Folosirea maşinii este permisă numai cu accesoriile originale şi sculele originale ale producătorului.
- Maşina trebuie utilizată numai conform destinaţiei. Orice altă utilizare este considerată neconformă cu destinaţia. Pentru pagubele materiale și vătămările de orice fel rezultate pe cale de consecință răspunde utilizatorul/operatorul și nu producătorul.
- Vă rugăm să aveţi în vedere că aparatele noastre nu au fost construite având ca destinaţie utilizarea profesională sau industrială. Nu preluăm garanţia dacă aparatul este utilizat în regim profesional sau industrial, precum şi la activităţi la fel de solicitante.

Riscuri reziduale

În ciuda utilizării conforme cu destinaţia, anumiţi factori de risc reziduali nu pot fi complet eliminaţi. Următoarele puncte pot apărea din cauza proiectării și construcției mașinii:

- Contactul cu discul de șlefuire în zona neacoperită.
- Aruncarea de piese de către discurile de șlefuire deteriorate.
- Aruncarea de piese și bucăți de piese.
- Vătămarea auzului în caz de neutilizare a căştilor antiacustice necesare.
- Leziuni ale plămânilor, în caz că nu este purtată o mască adecvată de protecţie împotriva prafului.
- Daune asupra sănătăţii, care rezultă din vibraţiile mână-braţ, în cazul în care aparatul este utilizat un timp mai îndelungat sau dacă nu este întreţinut şi utilizat conform prescripţiilor.
- Pericol provocat de curentul electric în caz de utilizare a unor conductori electrici de legătură neconformi cu prescripţiile.
- Totodată, există riscuri reziduale care nu sunt evidente, chiar dacă se întreprind toate măsurile preventive.
- Riscurile reziduale pot fi reduse la minimum dacă „indicațiile de securitate” și „utilizarea conformă cu destinația”, precum și instrucțiunile de operare sunt respectate în totalitate.

5. Indicații generale de securitate

Indicaţii de securitate generale pentru scule electrice

⚠ AVERTIZARE!
Citiţi toate indicaţiile de securitate, instrucţiunile, ilustraţiile şi datele tehnice, cu care este prevăzută această sculă electrică.

Deficienţele la respectarea următoarelor instrucţiuni pot provoca electrocutarea, incendiul şi/sau vătămări grele.

Păstraţi toate indicaţiile de securitate şi instrucţiunile pentru utilizarea viitoare.
Noţiunea „sculă electrică“, utilizată în indicaţiile de securitate, face referire la sculele electrice acţionate prin reţea (cu cablu de reţea) şi la sculele electrice acţionate prin acumulatori (fără cablu de reţea).

1. Securitatea postului de lucru

a) **Menţineţi locul de muncă curat şi bine iluminat.** Dezordinea şi zonele de lucru neluminate pot cauza accidente.
b) **Nu lucraţi cu scula electrică în medii cu pericol de explozie în care se găsesc lichide, gaze sau pulberi inflamabile.** Sculele electrice produc scântei care pot să aprindă pulberile sau vaporii.
c) **Ţineţi la distanţă copiii şi alte persoane în timpul utilizării sculei electrice.** În cazul devierii puteţi pierde controlul asupra sculei electrice.

2. Securitatea electrică

a) **Fişa de conectare a sculei electrice trebuie să se potrivească în priză. Fişa nu trebuie în niciun caz modificată. Nu utilizaţi nicio fişă a adaptorului împreună cu sculele electrice cu pământare de protecţie.** Fişele nemodificate şi prizele potrivite diminuează riscul unui electroşoc.
b) **Evitaţi contactul corporal cu suprafeţele împământate cum ar fi ţevile, sistemele de încălzire, plitele şi frigiderele.** Există un risc crescut de electrocutare dacă corpul vă este pământat.
c) **Menţineţi sculele dumneavoastră electrice la distanţă de ploaie sau umezeală.** Pătrunderea apei în aparatul electric duce la creşterea riscului de electrocutare.
d) **Nu folosiţi în alte scopuri cablul de racordare pentru a purta, acroşa scula electrică sau pentru a scoate fişa din priză. Ţineţi cablul de racordare la depărtare de căldură, ulei, muchii ascuţite sau piese mobile.** Cablurile de racordare deteriorate sau încâlcite cresc riscul de electrocutare.
e) **Dacă lucraţi cu o sculă electrică în aer liber, utilizaţi numai cabluri prelungitoare care sunt adecvate şi pentru zona exterioară.** Utilizarea unui cablu prelungitor adecvat pentru zona exterioară diminuează riscul de electrocutare.

f) **Dacă utilizarea sculei electrice într-o zonă cu umiditate nu poate fi evitată, utilizaţi un comutator de protecţie pentru curenţi vagabonzi.** Utilizarea unui comutator de protecţie pentru curenţi vagabonzi diminuează riscul de electrocutare.

3. Securitatea persoanelor

a) **Fiţi atenţi la ceea ce faceţi şi lucraţi raţional cu o sculă electrică. Nu utilizaţi scula electrică dacă sunteţi obosit sau sub influenţa drogurilor, alcoolului sau medicamentelor.** Un moment de neatenţie la utilizarea sculei electrice poate provoca cele mai serioase vătămări.

b) **Purtaţi întotdeauna echipament personal de protecţie şi ochelari de protecţie.** Purtarea echipamentului personal de protecţie precum masca împotriva prafului, încălţămintea de siguranţă rezistentă la alunecare, casca de protecţie sau căştile antifonice, în funcţie de tipul şi utilizarea sculei electrice diminuează riscul de vătămări.

c) **Evitaţi o punere în funcţiune involuntară. Asiguraţi-vă că scula electrică este oprită înainte de conectarea la alimentarea cu curent şi/sau la acumulator, preluarea sau transportarea acesteia.** Dacă la cărarea sculei electrice aveţi degetul pe comutator sau dacă conectaţi scula electrică în poziţia pornit la alimentarea electrică, acest lucru poate cauza accidente.

d) **Înlăturaţi sculele electrice sau cheia pentru şuruburi înainte de a cupla scula electrică.** O unealtă sau cheie care se află în partea rotativă a sculei electrice poate cauza vătămări.

e) **Evitaţi o poziţie anormală a corpului. Asiguraţi-vă o poziţie stabilă şi menţineţi în permanenţă echilibrul.** Astfel puteţi controla mai bine scula electrică în situaţii neaşteptate.

f) **Purtaţi îmbrăcăminte adecvată. Nu purtaţi îmbrăcăminte largă sau bijuterii. Menţineţi la distanţă părul şi îmbrăcămintea de piesele mobile.** Îmbrăcămintea largă, bijuteriile sau părul lung pot fi prinse de piesele mobile.

g) **Dacă pot fi montate dispozitive de aspirare şi de captare a prafului, acestea se vor racorda şi utiliza corect.** Utilizarea unei aspirări de praf poate diminua pericolele provocate de praf.

h) **Nu vă bazaţi pe o falsă siguranţă şi nu încălcaţi regulamentele de siguranţă pentru scule electrice, chiar dacă sunteţi familiarizat cu scula electrică după multiple utilizări.** Acționarea neglijentă poate conduce în interval de fracțiuni de secunde la vătămări grave.

4. Utilizarea şi tratarea sculei electrice

a) **Nu suprasolicitaţi scula electrică. Utilizaţi scula electrică adecvată pentru lucrul dumneavoastră.** Cu scula electrică potrivită lucraţi mai bine şi mai sigur în domeniul de putere indicat.

b) **Nu utilizaţi scule electrice cu comutator defect.** O sculă electrică care nu mai poate fi pornită sau oprită este periculoasă şi trebuie reparată.

c) **Scoateţi fişa din priză şi/ sau îndepărtaţi un acumulator detaşabil înainte de a efectua setări ale aparatului, de a schimba piesele sculei de lucru sau de a depune scula electrică în afara zonei de lucru.** Această măsură de precauţie previne pornirea involuntară a sculei electrice.

d) **Păstraţi sculele electrice neutilizate în afara razei de acţiune a copiilor. Nu permiteţi utilizarea sculei electrice de nicio persoană care nu este familiarizată cu acesta sau care nu a citit aceste instrucţiuni.** Sculele electrice sunt periculoase dacă sunt utilizate de către persoane neexperimentate.

e) **Întreţineţi sculele electrice şi accesoriile cu atenţie. Controlaţi dacă componentele mobile funcţionează ireproşabil şi dacă nu prind, dacă piesele sunt rupte sau deteriorate, dacă funcţionarea sculei electrice este afectată. Dispuneţi repararea pieselor deteriorate înainte de utilizarea sculei electrice.** Multe accidente sunt cauzate de sculele electrice prost întreţinute.

f) **Menţineţi sculele de tăiere ascuţite şi curate.** Sculele de tăiere îngrijite cu atenţie şi având muchii de tăiere ascuţite se înţepenesc mai puţin şi sunt uşor de dirijat.

g) **Utilizaţi scula electrică, accesoriile şi unealta de lucru etc. corespunzător acestor instrucţiuni. Totodată luaţi în considerare condiţiile de lucru şi activitatea de executat.** Utilizarea de scule electrice pentru alte aplicaţii decât cele prevăzute poate să conducă la situaţii periculoase.

h) **Păstraţi mânerele şi suprafeţele mânerului uscate, curate, fără urme de ulei şi unsoare.** Mânerele şi suprafeţele mânerului alunecoase nu permit o operare sigură şi controlul sculei electrice în situaţii neprevăzute.

5. Service

a) **Dispuneţi repararea sculei dumneavoastră electrice numai de către personal de specialitate calificat şi numai cu piese de schimb originale.** Astfel vă asiguraţi că este păstrată siguranţa sculei electrice.

⚠ AVERTIZARE!

Această sculă electrică generează pe parcursul funcţionării un câmp electromagnetic. Acest câmp poate în anumite împrejurări să influenţeze negativ implanturile medicale active sau pasive. Pentru a micşora pericolul unor vătămări grave sau mortale, recomandăm persoanelor cu implanturi medicale să consulte medicul şi producătorul implantului medical înainte de a folosi maşina.

Indicaţii de securitate pentru maşinile de şlefuire de masă

a) **Nu utilizaţi scule de lucru deteriorate. Controlaţi înainte de fiecare utilizare sculele de lucru precum discurile de şlefuire cu privire la ciobituri şi fisuri. Dacă aţi controlat şi montat unealta de lucru, lăsaţi aparatul să funcţioneze timp de 1 min la turaţie maximă şi staţionaţi în afara planului uneltei de lucru aflate în rotaţie.** De regulă uneltele de lucru deteriorate se rup pe parcursul acestui timp de testare.

b) **Turaţia admisă a sculei de lucru trebuie să fie cel puţin la fel de mare ca turaţia maximă indicată pe scula electrică.** Accesoriile care se rotesc mai repede decât este admis, se pot rupe şi pot fi aruncate.

c) **Nu şlefuiţi niciodată pe suprafeţele laterale ale discului de şlefuire.** Șlefuirea pe suprafețele laterale poate sparge și proiecta fragmentele discului de șlefuire.

Instrucţiuni de siguranţă specifice maşinii de şlefuit duble

- Nu atingeţi cablul de alimentare, dacă este deteriorat sau deconectat în timpul funcţionării. Scoateţi imediat fişa de reţea și solicitaţi repararea aparatului de către un specialist sau de către un centru de service responsabil.
- Nu utilizați aparatul când este umed sau într-un mediu umed.
- Când lucraţi în aer liber, conectaţi dispozitivul utilizând un comutator de protecţie cu curent rezidual (FI) cu un curent maxim de declanșare de 30 ma. Utilizaţi numai cabluri prelungitoare avizate pentru spaţiile exterioare.
- Scoateţi fișa de reţea din priză în caz de pericol.
- Direcţionaţi întotdeauna cablul de alimentare înapoi de la aparat.
- Risc de incendiu din cauza scânteilor zburătoare! La șlefuirea metalelor se creează scântei. Prin urmare, este important să se asigure că nicio persoană nu este expusă și că nu există materiale combustibile în vecinătatea zonei de lucru.

Avertizare! Vapori toxici!

Prelucrarea pulberilor nocive / toxice reprezintă un pericol pentru sănătatea operatorilor sau pentru persoanele aflate în apropiere.

- Purtaţi ochelari de protecţie, căşti antifonice, mască de praf și mănuși de protecţie.

Pericol de provocare a arsurilor!

Piesa de prelucrat se încălzește în timpul șlefuirii. Nu atingeţi niciodată punctul care trebuie prelucrat și lăsaţi-l să se răcească suficient. Întrerupeţi întotdeauna procesul de prelucrare, în special în timpul operaţiilor de șlefuire pe termen lung, și lăsaţi piesa de prelucrat să se răcească înainte de a continua șlefuirea. Funcţionarea continuă de 10 minute nu trebuie depășită.

- Maşina de şlefuit dublă este proiectată pentru polizarea suprafeţelor metalice uscate. Este permisă utilizarea aparatului numai pentru şlefuirea uscată.
- Nu este permisă prelucrarea materialului care conţine azbest. Azbestul este considerat cancerigen. Nu utilizaţi discuri de şlefuire deteriorate.
- Utilizaţi numai discuri de şlefuire ale căror date corespund plăcuţei de identificare a maşinii. Viteza de rotaţie trebuie să fie egală sau mai mare decât numărul specificat.
- Reglaţi periodic comutatoarele de protecţie (deflectoare de scântei) și discurile de protecţie pentru a compensa uzura discurilor de şlefuire. Păstraţi distanţa cât mai mică posibil.
- Evitaţi contactul cu discul de şlefuire în mişcare.
- Nu utilizaţi aparatul nesupravegheat.
- Nu utilizaţi niciodată aparatul în alt scop.
- Asiguraţi-vă întotdeauna că aparatul este deconectat înainte de a introduce fișa de reţea în priză.
- Porniţi întotdeauna aparatul mai întâi și apoi ghidaţi piesa de prelucrat pe discul de şlefuire. Ridicaţi aparatul de pe piesa de lucru după prelucrare și numai după aceea deconectaţi-l.
- Ţineţi piesa de lucru întotdeauna cu ambele mâini.
- Asigurați stabilitatea.

- Lăsaţi discul/urile de şlefuire să se oprească complet după prelucrarea metalelor.
- Scoateţi întotdeauna fişa de reţea din priză în timpul pauzelor, înainte de a lucra la aparat şi când nu este utilizat.
- Manevraţi aparatul cu grijă și atenţie. Aparatul trebuie să fie întotdeauna curat, uscat și fără urme de ulei sau unsoare de lubrifiere.
- Fiți atent în permanență! Efectuați operațiunile cu mare atenție și procedați rațional. Nu utilizaţi aparatul în niciun caz dacă capacitatea dvs. de concentrare este afectată sau vă este rău.
- Discurile de şlefuire trebuie depozitate astfel încât să nu fie expuse la deteriorări mecanice sau influenţe dăunătoare asupra mediului.
- Nu utilizaţi discuri de şlefuire defecte sau deformate.
- Verificaţi frecvent setarea de protecţie împotriva scânteilor și reglați-o la uzura discului de şlefuire. Păstraţi distanţa dintre protecţia împotriva scânteilor și discul de şlefuire cât mai mică posibil (nu mai mare de 2 mm).
- Verificaţi frecvent reglajul suprafeţei de aşezare a sculei și reglaţi în funcţie de uzura discului de şlefuit. Păstraţi distanţa dintre protecţia împotriva scânteilor și discul de şlefuire cât mai mică posibil (nu mai mare de 2 mm).
- Utilizați numai discuri de șlefuire a căror gaură se potrivește exact pe arborele mașinii de șlefuit duble. Nu utilizaţi niciun disc de șlefuire care are o gaură prea mică.
- Nu supra-răsuciţi piuliţa discului.
- Nu şlefuiţi cu un disc de şlefuire rece. Lăsaţi discul de şlefuire la ralanti timp de un minut înainte de a începe lucrul.
- Nu şlefuiţi pe suprafeţele laterale ale discului de şlefuire. Şlefuiţi numai partea frontală.
- Nu aplicaţi lichid de răcire direct pe discul de şlefuire. Lichidul de răcire poate afecta rezistenţa de legare a discului de șlefuire, cauzând defectarea acestuia.
- Scânteile pot fi periculoase. Nu șlefuiţi în apropierea gazelor sau lichidelor inflamabile.
- La pornirea aparatului, staţi lateral faţă de discul de șlefuire.
- Rectificaţi discul de șlefuire de pe partea frontală. Șlefuirea pe suprafeţele laterale poate face ca discul de șlefuire să fie prea subţire pentru o utilizare sigură.
- Șlefuirea generează căldură. Atingeți unealta abia după ce aceasta s-a răcit suficient.
- Utilizaţi doar discuri de șlefuire care sunt construite pentru utilizarea sigură în mașina de şlefuit dublă. Nu utilizaţi un disc de șlefuire a cărui viteză maximă de rotaţie dată este mai redusă decât turaţia dată a aparatului.

6. Date tehnice

	SM200L	SM200AL
Motor	230-240 V~ / 50 Hz	
Putere consumată	S1 250 W S2 10min 500 W	
Turaţie	2980 min^{-1}	
Diametrul discului de șlefuire	200 / 200 mm	
Diametrul minim al discului de șlefuire (după uzură)	160 mm	
Diametru Orificiul discului de șlefuire	15,88 mm	
Lăţimea discului stânga/dreapta	20 / 20 mm	20 / 40 mm
Lampă de lucru	LED cu 2x baterie	
Masă	12 kg	13,5 kg
Tip de baterie	R03	
Capacitate nominală	2000 mAh	
Tensiune nominală	1,5 V	
Dimensiune constructivă	Micro AAA	

Ne rezervăm dreptul asupra modificărilor tehnice!

Durată de conectare:
Ciclul de funcționare S2 10 min (funcționare de scurtă durată) indică faptul că motorul poate fi încărcat în mod continuu cu puterea nominală (500 W) numai pentru perioada de timp specificată pe plăcuța cu date (10 min). În caz contrar, s-ar încălzi în mod inacceptabil. În timpul pauzei, motorul se răcește până la temperatura inițială.

Zgomot și vibrație
Valorile de zgomot şi de vibraţie au fost determinate corespunzător EN 62841-1.

Nivelul presiunii acustice L_{pA}	79 dB
Incertitudinea K_{pA}	3 dB
Nivelul puterii acustice L_{WA}	92 dB
Incertitudinea K_{WA}	3 dB

Valori ale vibrațiilor (leagăn mână-braț)

Vibrația a_h	≤ 2,5 m/s^2

Purtați căști antifonice.
Influenţa zgomotului poate provoca pierderea auzului.

Limitaţi zgomotul produs și vibrațiile la minimum!
- Utilizaţi numai aparate ireproșabile.
- Întreţineţi şi curăţaţi regulat aparatul.
- Adaptaţi modul dumneavoastră de lucru cu aparatul.
- Nu suprasolicitaţi aparatul.
- Dacă este cazul, permiteţi verificarea aparatului.
- Deconectaţi aparatul când nu este folosit.
- Măsuri exemplificative pentru diminuarea solicitării prin vibraţii sunt purtarea de mănuşi la utilizarea sculei şi limitarea timpului de lucru. În acest scop trebuie luate în considerare toate componentele ciclului de exploatare (de ex. timpii în care scula electrică este deconectată şi timpii în care este conectată, dar funcţionează fără sarcină).

7. Dezambalarea

- Deschideţi ambalajul şi scoateţi cu precauţie produsul.
- Înlăturaţi materialul de ambalat, precum şi siguranţele de ambalare şi de transport (dacă există).
- Verificaţi dacă pachetul de livrare este complet.
- Verificaţi dacă produsul și accesoriile prezintă deteriorări de la transport. În caz de reclamaţii trebuie contactată imediat firma de transport. Reclamaţiile ulterioare nu sunt admise.
- Dacă este posibil, păstrați ambalajul până la expirarea perioadei de garanție.
- Înainte de exploatare, familiarizați-vă cu produsul prin intermediul manualului de utilizare.
- În cazul accesoriilor, precum și a pieselor de uzură și de schimb, utilizați numai piese originale. Piesele de schimb se găsesc la reprezentantul comercial.
- În caz de comenzi, indicați numărul articolului, precum și tipul și anul fabricației produsului.

⚠ AVERTIZARE!
Produsul și materialul de ambalare nu sunt jucării pentru copii! Copiii nu au voie să se joace cu sacii din plastic, foliile şi piesele mici! Există pericol de înghiţire şi sufocare!

8. Montajul

Asiguraţi-vă înainte de conectare că datele înscrise pe plăcuţa de fabricaţie coincid cu datele reţelei.
Scoateţi întotdeauna fişa de reţea înainte de a efectua reglajele aparatului.
Înaintea tuturor lucrărilor de întreţinere curentă și de montare, scoateţi fişa de reţea.
- Mașina trebuie să fie instalată într-o poziție stabilă, adică fixată cu șuruburi pe un banc de lucru sau similar.
- Înainte de punerea în funcţiune trebuie montate toate capacele şi dispozitivele de siguranţă în conformitate cu prescripţiile.
- Discurile de șlefuire trebuie să poată funcționa liber.
- Înainte de racordarea maşinii, convingeţi-vă că datele de pe plăcuţa de fabricaţie coincid cu datele reţelei.

Indicație de securitate! Racordaţi aparatul abia după ce s-au finalizat lucrările de montaj și de ajustare și s-au citit și înțeles instrucţiunile de utilizare și indicaţiile de securitate.

8.1 Suprafaţa de aşezare a sculei (stânga și dreapta) (fig. 1, 2, 2.1)

SM200L
1. Înșurubaţi suprafaţa de aşezare a sculei (4) pe protecţia pentru discurile de şlefuire (6) utilizând șurubul cu cap plat (M6x10) (a) şi piuliţa cu prindere în stea (b).
2. Distanţa dintre discul de şlefuire (3) și suprafaţa de aşezare a sculei (4) trebuie să fie de max. 2 mm.

SM200AL
1. Înșurubaţi suprafaţa de aşezare a sculei (4) cu șurubul-fluture (a) și discul (b) pe protecția pentru discurile de șlefuire (6).
2. Distanţa dintre discul de şlefuire (3) și suprafaţa de aşezare a sculei (4) trebuie să fie de max. 2 mm.

8.2 Protecție împotriva scânteilor cu lampă de lucru cu LED (stânga și dreapta) (fig. 1, 3)

1. Înșurubați protecția împotriva scânteilor (2) cu lămpile de lucru cu LED (5) pe protecția pentru discurile de șlefuire (6) cu câte 2 șuruburi cu cap semirotund M5x8 (c).
2. Distanţa până la discul de şlefuire (3) nu trebuie să depășească 2 mm. Distanţa dintre protecţia împotriva scânteilor (2) și discul de şlefuire (3) poate fi reglată prin slăbirea celor două șuruburi cu cap cilindric (c).
3. Strângeţi bine șuruburile.

8.3 Lampă de lucru cu LED (fig. 1, 4, 4.1, 4.2)

1. Sistemul de iluminare (5) poate fi aprins prin apăsarea comutatorului (d) de pe lampă. Apăsarea din nou a butonului oprește iluminarea.
2. Pentru a introduce/înlocui bateriile (2x AAA R03 1,5 V), deschideți compartimentul bateriei (fig. 4.1).
3. Introduceţi bateriile (de 2 ori pe fiecare parte) (Fig. 4.2).
4. Dacă bateriile sunt schimbate, aruncaţi bateriile uzate în mod corespunzător.
5. Înlocuiţi capacul compartimentului bateriei în direcţia opusă (Fig. 4.1).

8.4 Discuri de protecţie (Fig. 1, 5, 5.1)

1. Montați geamul de protecție (1) pe lampa de lucru cu LED (5) utilizând șurubul cu cap semirotund M5x55 (e) și șurubul zimțuit (f).
2. Protecţia este reglabilă individual, astfel încât ochii utilizatorului să fie protejaţi în timpul procesului de șlefuire.

9. Operarea

⚠ Atenţie!
Este esenţial să asamblaţi complet produsul înainte de punerea în funcțiune!

Pornirea/oprirea

- Pentru a porni, setaţi comutatorul pornit/oprit (8) în poziţia PORNIT.
- Pentru oprire, aduceți comutatorul pornit/oprit (() în poziția Oprit.

Nu începepeți șlefuirea până când mașina nu atinge viteza maximă.

Indicaţii de lucru

- Reţineţi că cele mai bune rezultate sunt obţinute cu o presiune scăzută a piesei de prelucrat pe discul de şlefuire, deoarece funcţionează apoi la o viteză constantă. Presiunea excesivă asupra piesei de prelucrat încetinește discul de şlefuire sau se oprește, ceea ce supraîncarcă motorul și nu accelerează procesul de lucru.
- Pentru siguranţa dvs., fixaţi întotdeauna piesele mici cu o menghină sau o clemă.

Polizare

- Așezaţi piesa pe suportul pentru piesă (4) și ghidaţi-o încet spre discul de șlefuire (3) la unghiul dorit până când o atinge.
- Pentru a obține un rezultat optim de șlefuire și pentru a uza uniform discul de șlefuire (3), piesa de prelucrat trebuie deplasată ușor înainte și înapoi pe discul de şlefuire (3).
- Lăsaţi piesa să se răcească din nou.

Atenție!
Dacă discul se blochează în timpul lucrului, vă rugăm să scoateţi piesa și să așteptaţi până când aparatul atinge din nou viteza maximă.

Schimbarea discului de şlefuire
Atenţie: Pentru a preveni vătămările cauzate de pornirea accidentală a maşinii de şlefuit duble, opriţi întotdeauna aparatul înainte de schimbarea discurilor de şlefuire (comutaţi în poziţia „0“) și scoateţi fișa de reţea din priză.

- Slăbiţi protecţia împotriva scânteilor și discul de protecţie și scoateţi-le cât mai mult posibil, dar nu demontaţi.
- Slăbiţi suprafaţa de aşezare a sculei și scoateţi-o cât mai mult posibil.
- Slăbiţi șuruburile protecţiei pentru discurile de şlefuire (6) și scoateţi-le.
- Scoateţi flanșa exterioară și discul de şlefuire vechi, apoi instalaţi noul disc de şlefuire.

Indicație:

- Nu scoateţi discurile de carton atașate pe părţile laterale ale noului disc de şlefuire, deoarece acestea susţin prinderea sigură a flanșelor pe discul de şlefuire.
- Verificaţi dacă noul disc de șlefuire prezintă fisuri sau alte deteriorări vizibile și, la nevoie, dezafectaţi-l.
- Remontaţi flanșa și piuliţa.

- Nu strângeţi prea tare piuliţele cu o cheie pentru şuruburi, deoarece acest lucru poate cauza ruperea discului de şlefuire.
- Remontaţi protecţia pentru discurile de şlefuire (6) în direcţia opusă.
- Reglaţi din nou suprafaţa de aşezare a sculei, protecţia împotriva scânteilor și discul de protecţie, conform instrucţiunilor de instalare.

10. Curățarea și întreținerea curentă

Deconectaţi fişa de reţea înainte de a efectua orice lucrare de curăţare.

Curățarea
- Feriţi dispozitivele de protecţie, fantele pentru aer şi carcasa motorului cât mai mult posibil de praf şi murdărie. Frecaţi aparatul cu o lavetă curată sau suflaţi cu aer comprimat la presiune scăzută.
- Curăţaţi aparatul imediat după fiecare utilizare.
- Curăţaţi regulat aparatul după fiecare folosire cu o lavetă umedă şi puţin săpun de lubrifiere. Nu utilizaţi detergenţi sau solvenţi, aceştia ar putea ataca piesele din material plastic ale aparatului. Aveţi grijă să nu poată pătrundă apă în interiorul aparatului. Pătrunderea apei în aparatul electric duce la creşterea riscului de electrocutare.

Întreținerea curentă
În interiorul aparatului nu există alte piese care să necesite întreţinere.

Informaţii cu privire la service
Trebuie menționat faptul că, în cazul acestui produs, următoarele piese sunt supuse uzurii în conformitate cu utilizarea prevăzută sau uzurii naturale, respectiv că următoarele componente sunt necesare drept consumabile.
Piese de uzură*: Mijloc abraziv

* nu este inclus în mod obligatoriu în pachetul de livrare!

Puteți obține piese de schimb și accesorii de la centrul nostru de service. În acest scop scanați codul QR de pe pagina de titlu.

11. Branşamentul electric

Motorul electric instalat este racordat pregătit de funcţionare. Racordul corespunde dispoziţiilor în vigoare ale asociaţiilor profesionale şi din normele DIN. Racordul la reţeaua electrică pus la dispoziţie de client, precum şi cablul prelungitor utilizat, trebuie să corespundă acestor prescripţii.

Conductori de legătură electrici deterioraţi
La conductorii de legătură electrici apar în mod frecvent deteriorări ale izolaţiei.
Cauzele pentru aceasta pot fi:
- Puncte de presiune, când conductorii de legătură trec prin ferestre sau fante de uşi.
- Puncte de frângere, din cauza fixării sau ghidării improprii a conductorului de legătură.
- Puncte de tăiere cauzate de trecerea cu vehicule peste conductorii de legătură.
- Deteriorări ale izolaţiei cauzate de smulgerea din priza de perete.
- Fisuri cauzate de învechirea izolaţiei.

Utilizarea conductorilor de legătură electrici care prezintă asemenea deteriorări nu este permisă, ei prezentând pericol de moarte din cauza deteriorării izolaţiei. Verificaţi regulat la conductorii de legătură electrici dacă prezintă deteriorări. Aveţi în vedere ca, la verificare, conductorul de legătură să nu stea suspendat de reţeaua electrică.

Conductorii de legătură electrici trebuie să corespundă dispoziţiilor în vigoare ale asociaţiilor profesionale şi din normele DIN. Utilizaţi numai conductori de legătură cu identificatorul H05VV-F.
Este prescris ca notaţia tipului să fie imprimată pe cablul de conexiune.

Motorul de curent alternativ

- Tensiunea de reţea trebuie să fie de 230−240 V~.
- Cablurile prelungitoare până la o lungime de 25 m trebuie să aibă o secţiune de 1,5 milimetri pătraţi.

Racordurile și reparațiile la echipamentul electric pot fi efectuate numai de către un electrician calificat.

În cazul solicitărilor de informaţii vă rugăm să indicaţi următoarele date:
- Tipul de curent al motorului
- Datele de pe plăcuţa de fabricaţie a maşinii

- Datele de pe plăcuţa de fabricaţie a motorului

Tipul racordului Y
Dacă este necesară înlocuirea conductei de racord la rețeaua electrică, această operaţie trebuie efectuată de producător sau de un reprezentant al acestuia, pentru a se evita apariţia de pericole ulterioare.

12. Depozitarea

Depozitaţi aparatul şi accesoriile acestuia într-un loc întunecat, uscat, ferit de îngheţ şi inaccesibil pentru copii. Temperatura optimă de depozitare se situează între 5 și 30 ˚C. Păstrați unealta electrică în ambalajul original.

13. Eliminarea ca deșeu și revalorificarea

Indicaţii referitoare la ambalaj



Materialele de ambalare sunt reciclabile. Vă rugăm să eliminaţi ambalajele ca deşeu, în mod ecologic.

Indicaţii referitoare la Legea privind echipamentele electrice și electronice (ElektroG)



Echipamentele uzate electrice şi electronice nu reprezintă gunoi menajer şi trebuie colectate separat, respectiv eliminate ca deşeu!

- Bateriile sau acumulatorii uzaţi care nu sunt încorporaţi în aparatul uzat trebuie îndepărtaţi fără a fi distruși înainte de predarea acestora! Eliminarea ca deşeu a acestora este reglementată de Legea privind bateriile.
- Deţinătorii, respectiv utilizatorii echipamentelor electrice şi electronice sunt obligaţi prin lege să le returneze după folosire.
- Utilizatorul final este personal responsabil de ştergerea datelor sale cu caracter personal din echipamentul uzat care trebuie eliminat ca deşeu!
- Simbolul pubelei de gunoi barate cu două linii în formă de X înseamnă că echipamentele electrice şi electronice nu pot fi aruncate la gunoiul menajer.
- Echipamentele electrice şi electronice pot fi predate gratuit la următoarele puncte:
  - Puncte publice de eliminare sau colectare a deșeurilor (de exemplu, curțile clădirilor municipale).
  - Puncte de vânzare ale echipamentelor electronice (fizice sau online), în cazul în care distribuitorii sunt obligaţi să primească produsele spre a fi colectate sau dacă oferă în mod voluntar acest serviciu.
  - Puteţi preda gratuit către producător, fără a fi necesară achiziţionarea în prealabil a unui echipament nou, sau către un alt punct de colectare autorizat din apropierea dvs. până la trei echipamente electrice uzate din fiecare tip de echipament, cu o lungime laterală de maximum 25 de centimetri.
  - Puteţi afla care sunt condiţiile suplimentare de colectare ale producătorului şi distribuitorului la serviciul de asistenţă a clienţilor respectiv.
- În cazul în care un producător livrează un echipament electronic nou către o gospodărie privată, echipamentul electric uzat va fi colectat gratuit, la cererea utilizatorului final. În acest scop, contactaţi serviciul de asistenţă a clienţilor al producătorului.
- Acestea se aplică doar pentru aparatele care sunt instalate şi achiziţionate în ţările Uniunii Europene şi care sunt supuse Directivei Europene 2012/19/UE. Este posibil ca în ţările din afara Uniunii Europene să se aplice alte dispoziţii pentru eliminarea ca deşeu a echipamentelor electrice şi electronice uzate.

Indicaţii referitoare la Legea privind bateriile (BattG)



Bateriile şi acumulatorii uzaţi nu reprezintă gunoi menajer şi trebuie colectate separat, respectiv eliminate ca deşeu!

- Pentru îndepărtarea în siguranţă a bateriilor şi acumulatorilor din aparatul electric şi pentru informaţii referitoare la tipul, respectiv sistemul chimic, luaţi în considerare şi celelalte indicaţii din instrucţiunile de operare, respectiv de montare.
- Deţinătorii, respectiv utilizatorii bateriilor şi acumulatorilor sunt obligaţi prin lege să le returneze după folosire. Returnarea se limitează la predarea cantităţilor obişnuite gospodăriilor.
- Bateriile uzate pot conţine substanţe dăunătoare sau metale grele, care pot dăuna mediului înconjurător şi sănătăţii. O recuperare a bateriilor uzate şi folosirea resurselor din interiorul acestora contribuie la protecţia bunurilor importante ale acestora.
- Simbolul pubelei de gunoi barate cu două linii în formă de X înseamnă că bateriile şi acumulatorii nu pot fi aruncaţi în gunoiul menajer.

- În cazul în care sub simbolul pubelei de gunoi se află şi simbolurile Hg, Cd sau Pb, acestea reprezintă următoarele:
  - Hg: Bateria conţine peste 0,0005 % mercur
  - Cd: Bateria conţine peste 0,002 % cadmiu
  - Pb: Bateria conţine peste 0,004 % plumb
- Acumulatorii şi bateriile pot fi predate gratuit la următoarele puncte:
  - Puncte publice de eliminare sau colectare a deșeurilor (de exemplu, curțile clădirilor municipale)
  - Puncte de vânzare ale bateriilor şi acumulatorilor
  - Puncte de colectare ale sistemului comun de colectare a bateriilor uzate ale aparatelor
  - Punctul de colectare al producătorului (în cazul în care nu este membru al sistemului comun de colectare)
- Acestea se aplică doar pentru acumulatorii şi bateriile care sunt achiziţionate în ţările Uniunii Europene şi care sunt supuse Directivei Europene 2006/66/UE.
- Este posibil ca în ţările din afara Uniunii Europene să se aplice alte dispoziţii pentru eliminarea ca deşeu a acumulatorilor şi a bateriilor.

14. Remedierea avariilor

Problemă	Cauze posibile	Soluţionări
Motorul nu funcţionează.	Motorul, cablul sau fişa defecte, siguranţe arse.	Dispuneţi verificarea maşinii unui specialist. Nu reparaţi motorul niciodată prin mijloace proprii. Atenţie! Verificaţi siguranţele şi, după caz, înlocuiţi-le.
Motorul porneşte lent şi nu atinge turaţia de lucru.	Tensiune prea redusă, bobinaje deteriorate, condensator ars.	Dispuneţi verificarea tensiunii unui furnizor de energie. Dispuneţi verificarea motorului unui specialist. Dispuneţi înlocuirea condensatorului unui specialist.
Motorul produce prea mult zgomot.	Bobinaje deteriorate, motor defect.	Dispuneţi verificarea motorului unui specialist.
Motorul nu atinge puterea maximă.	Circuitele electrice din reţea suprasolicitate (lămpile, alte motoare etc.).	Nu utilizaţi alte aparate sau motoare pe acelaşi circuit electric.
Motorul se supraîncălzeşte uşor.	Suprasolicitarea motorului, răcire insuficientă a motorului.	Evitaţi o suprasolicitare a motorului pe parcursul şlefuirii şi îndepărtaţi praful de la motor, pentru a asigura o răcire optimă a motorului.

Objašnjenje simbola na proizvodu

	**Upozorenje!** Kod nepridržavanja moguća opasnost po život, opasnost od povreda ili oštećenje alata!
	**Upozorenje -** U cilju smanjenja rizika od povreda pročitajte uputstvo za upotrebu!
	**Nosite štitnike za uši.** Dejstvo buke može da dovede do gubitka sluha.
	**Nosite masku za zaštitu od prašine.** Prilikom obrade drveta i drugih materijala može da nastane prašina štetna po zdravlje. Materijal koji sadrži azbest ne sme da se obrađuje!
	**Nosite zaštitne naočare.** Varnice koje nastaju u toku rada ili krhotine, opiljci i prašina koji izlaze iz uređaja, mogu da dovedu do gubitka vida.
	**Pažnja!** Pre montaže, čišćenja, modifikacije, servisiranja, skladištenja i transporta morate da isključite uređaj i da ga odvojite od strujnog napajanja.
	Proizvod odgovara važećim evropskim direktivama.
	Proizvod odgovara važećim srpskim direktivama.

Kazalo: **Strana:**

1. Uvod ... 278
2. Opis uređaja (sl. 1) ... 278
3. Opseg isporuke / Raspakivanje ... 278
4. Namenska upotreba ... 278
5. Opšte sigurnosne napomene ... 279
6. Tehnički podaci ... 282
7. Raspakivanje ... 283
8. Montaža ... 283
9. Rukovanje ... 284
10. Čišćenje i održavanje ... 284
11. Električni priključak ... 285
12. Skladištenje ... 285
13. Odlaganje na otpad i reciklaža ... 285
14. Pomoć za otklanjanje smetnji ... 287
15. Izjava o usaglašenosti ... 304

1. Uvod

Proizvođač:
Scheppach GmbH
Günzburger Straße 69
D-89335 Ichenhausen

Poštovani kupče,
želimo Vam puno zadovoljstva i uspeha u radu sa Vašim novim proizvodom.

Napomena:
Proizvođač ovog proizvoda, u skladu sa važećim zakonom o odgovornosti za proizvod, ne odgovara za štetu koja nastane na ovom proizvodu ili usled ovog proizvoda u slučaju:
- nestručnog rukovanja
- Nepoštovanje priručnika za upotrebu
- Popravki od strane trećih lica, neovlašćenih stručnih lica
- Ugradnje i zamene neoriginalnih rezervnih delova
- nenamenske upotrebe
- Otkaz električne instalacije usled nepoštovanja propisa o električnim instalacijama i VDE propisa 0100, DIN 57113 / VDE 0113

Vodite računa o sledećem:
Uputstvo za upotrebu je sastavni deo ovog proizvoda. Ono sadrži važne informacije u vezi sa bezbednim, stručnim i ekonomičnim radom sa ovim proizvodom, načinima sprečavanja opasnosti, uštede troškova popravke, skraćenjem vremena stajanja, pouzdanošću i vekom trajanja proizvoda. Pored bezbednosnih propisa iz ovog uputstva za upotrebu morate se obavezno pridržavati propisa za rad proizvoda koji važe u vašoj državi.
Pre upotrebe proizvoda upoznajte se sa svim uputstvima za upotrebu i bezbednost. Koristite proizvod samo onako kako je opisano i samo za navedene oblasti primene. Dobro čuvajte uputstvo za upotrebu i prilikom predaje proizvoda trećem licu uručite svu njegovu dokumentaciju.

2. Opis uređaja (sl. 1)

Slike su slične:
Br. art. 5903109901, 5903110901, 5903109904
1. Zaštitna ploča
2. Zaštita od varnica
3. Brusni diskovi
4. Oslonac alata
5. LED radna lampa
6. Štitnik brusnog diska
7. Otvor za montažu na radnom stolu
8. Glavni prekidač (uklj./isklj.)

3. Opseg isporuke / Raspakivanje

Poz.	Količina	Oznaka
	1x	Dvostruka brusilica
3		Brusni disk (granulacija desno: 60, levo: 36) br. art. 5903109901; 5903109904
3		Brusni disk (granulacija desno: 100, levo: 60) br. art. 5903110901
1	2x	Zaštitna ploča
5	2x	LED radna lampa
	4x	Baterije tipa AAA
4	2x	Oslonac alata
	1x	Montažni materijal
	1x	Uputstvo za rukovanje

4. Namenska upotreba

Dvostruka brusilica je kombinovani uređaj za brušenje i poliranje metala, plastičnih materijala i drugih materijala uz korišćenje odgovarajućih brusnih diskova.

Mašina odgovara važećim EZ direktivama za mašine.
- Obavezno je poštovati propise proizvođača vezane za bezbednost, rad i održavanje, kao i dimenzije koje su navedene u odeljku Tehnički podaci.
- Relevantne mere za zaštitu od nesreća i ostali opšteprihvaćeni sigurnosno-tehnički propisi moraju se poštovati.
- Mašinu smeju da koriste, održavaju ili popravljaju samo stručne osobe koje su upoznate sa radom uređaja i informisane o opasnostima. Proizvođač se oslobađa odgovornosti zbog štete nastale usled izmena na mašini po sopstvenom nahođenju.
- Mašina sme da se koristi samo sa originalnim priborom i originalnim alatima koje je odobrio proizvođač.
- Mašinu smete da koristite samo u svrhu za koju je namenjena. Svaka dodatna upotreba koja izlazi iz ovih okvira smatra se nenamenskom. Za oštećenja ili povrede svih vrsta koje nastanu usled toga, odgovara korisnik/rukovalac, a ne proizvođač.

- Imajte u vidu da naši uređaji nisu namenski konstruisani za profesionalnu, zanatsku ili industrijsku upotrebu. Ne preuzimamo odgovornost ukoliko se uređaj koristi u profesionalnim, zanatskim ili industrijskim kao i srodnim delatnostima.

Preostali rizici

Uprkos namenskoj upotrebi, određeni preostali faktori rizika ne mogu se u potpunosti eliminisati. Zbog konstrukcije i konfiguracije mašine može doći do sledećeg:

- Dodirivanje brusnog diska u području koje nije pokriveno.
- Izbacivanje delova iz oštećenih brusnih diskova.
- Izbacivanje radnih predmeta i delova radnog predmeta.
- Oštećenje sluha kod nekorišćenja neophodne opreme za zaštitu sluha.
- Oštećenja pluća, ako se ne nosi prikladna maska za zaštitu od prašine.
- Štete po zdravlje, koje su rezultat vibracija šaka-ruka, ukoliko se uređaj koristi duže vreme ili ukoliko se njime ne rukuje propisno i ako se on ne održava propisno.
- Opasnost od struje ako se koriste neispravni električni priključni vodovi.
- Osim toga, uprkos svim preduzetim merama predostrožnosti, može doći i do preostalih opasnosti koje nisu očigledne.
- Preostali rizici mogu da se umanje ako se poštuju sigurnosne napomene i namenska upotreba, kao i uputstvo za upotrebu u celini.

5. Opšte sigurnosne napomene

Opšte sigurnosne napomene za električni alat

⚠ UPOZORENJE!

Pročitajte sve sigurnosne napomene, instrukcije, ilustracije i tehničke podatke priložene uz ovaj električni alat.

Propusti u poštovanju sigurnosnih napomena i uputstava mogu imati za posledicu električni udar, požar i/ili teške telesne povrede.

Čuvajte sve sigurnosne napomene i uputstva za buduće potrebe.

Pojam „električni alat“ upotrebljen u sigurnosnim napomenama odnosi se na električne alate koji se napajaju iz električne mreže (sa mrežnim vodom) i električne alate koji rade na punjive baterije (bez mrežnog voda).

1. Bezbednost na radnom mestu

a) **Područje u kojem radite držite čistim i dobro osvetljenim.** Nered ili neosvetljena radna područja mogu voditi nesrećama.

b) **Ne radite s električnim alatom u okolini ugroženoj od eksplozija, u kojoj se nalaze zapaljive tečnosti, plinovi ili prašine.** Električni alati stvaraju varnice koje mogu zapaliti prašinu ili isparenja.

c) **Prilikom korišćenja električnog alata držite podalje decu i druge osobe.** Odvraćanje pažnje može za posledicu imati gubitak kontrole nad električnim alatom.

2. Električna sigurnost

a) **Priključni utikač električnog alata mora da odgovara utičnici. Nije dozvoljeno obavljati nikakve izmene na utikaču. Ne upotrebljavajte utikačke adaptere zajedno s električnim alatom s uzemljenom zaštitom.** Neizmenjeni utikači i odgovarajuće utičnice smanjuju opasnost od strujnog udara.

b) **Izbegavajte telesni dodir s uzemljenim površinama, kao što su cevi, grejna tela, šporeti i hladnjaci.** Postoji povećana opasnost od strujnog udara ukoliko ste u dodiru s uzemljenim telima.

c) **Držite svoje električne alate dalje od kiše ili vlage.** Prodiranje vode u električni alat povećava rizik od strujnog udara.

d) **Ne koristite priključni vod da biste električni alat nosili, vešali ili utikač izvlačili iz utičnice. Držite priključni vod daleko od izvora toplote, ulja, oštrih ivica i pokretnih delova.** Oštećeni ili zamršeni priključni vodovi povećavaju opasnost od strujnog udara.

e) **Ako sa električnim alatom radite na otvorenom, koristite samo produžne vodove koji su namenjeni i za upotrebu na otvorenom prostoru.** Upotreba produžnog voda koji je pogodan za rad na otvorenom smanjuje opasnost od strujnog udara.

f) **Ako rad sa električnim alatom u vlažnim područjima nije moguće izbeći, koristite prekidač sa zaštitnom sklopkom.** Upotreba zaštitne sklopke smanjuje opasnost od strujnog udara.

3. Bezbednost osoba

a) **Budite pažljivi, vodite računa šta radite i ophodite se razumno tokom rada s električnim alatom. Ne upotrebljavajte električni alat ako ste umorni ili pod uticajem droge, alkohola ili lekova.**

Trenutak nepažnje pri upotrebi električnog alata može dovesti do ozbiljnih telesnih povreda.

b) **Nosite ličnu zaštitnu opremu i uvek zaštitne naočare.**
Nošenje lične zaštitne opreme, kao što su maska za zaštitu od prašine, zaštitna obuća sa zaštitom od proklizavanja, zaštitni šlem ili štitnici za uši, u zavisnosti od vrste i načina primene električnog alata, smanjuje opasnost od telesnih povreda.

c) **Sprečite nenamerno stavljanje alata u pogon. Uverite se da je električni alat isključen pre nego što ga podignete, nosite ili priključite u struju i/ili akumulator.** Nesreće mogu biti neizbežne ako prilikom nošenja električnog alata držite prst na prekidaču ili pak uključen električni alat priključujete u struju.

d) **Uklonite alat za podešavanje ili ključeve za zavrtnje pre nego što uključite električni alat.** Alat ili ključ koji se nalazi u delu električnog alata koji se okreće može izazvati telesne povrede.

e) **Izbegavajte abnormalne položaje tela. Pobrinite se da sigurno stojite i da u svako doba održavate ravnotežu.** Tako ćete u neočekivanim situacijama imati bolju kontrolu nad električnim alatom.

f) **Nosite odgovarajuću odeću. Ne nosite široku odeću ili nakit. Držite kosu i odeću dalje od pokretnih delova.** Široka odeća, nakit ili duga kosa mogu biti zahvaćeni delovima koji se okreću.

g) **Ako je moguće montirati uređaje za usisavanje i hvatanje prašine, osigurajte da su oni pravilno priključeni.** Usisavanje prašine može smanjiti ugrožavanje zdravlja usled prašine.

h) **Nemojte sebi da dajete lažan osećaj bezbednosti i nemojte da zanemarujete bezbednosna pravila za električne alate, čak i kada ste upoznati sa električnim alatom nakon čestog korišćenja.** Nepažljivo postupanje deliću sekunde može izazvati ozbiljne povrede.

4. Upotreba i rukovanje električnim alatom

a) **Nemojte preopterećivati električni alat. Za rad upotrebljavajte odgovarajući električni alat.** Upotrebom odgovarajućeg električnog alata bićete precizniji i bezbedniji pri radu u određenom opsegu snage.

b) **Ne upotrebljavajte električni alat čiji prekidač je neispravan.** Električni alat koji više ne može da se uključi ili isključi predstavlja opasnost i mora se popraviti.

c) **Izvucite utikač iz utičnice i/ili izvadite odvojiv akumulator, pre nego što preduzmete podešavanja na uređaju, zamenite delove priključnog alata ili odložite električni alat.** Ove mere opreza sprečavaju nenamerno puštanje u rad električnog alata.

d) **Električne alate koje ne koristite čuvajte van domašaja dece. Ne dozvolite da električni alat koriste osobe koje nisu upoznate sa ili pročitale ova uputstva.** Električni alati su opasni ako ih koriste osobe koje nemaju iskustvo u rukovanju s istim.

e) **Pažljivo održavajte električne alate i pribor. Proverite da li pokretni delovi besprekorno funkcionišu i da ne zapinju pri njihovom obrtanju, ali i to, jesu li polomljeni ili usled loma oštećeni, kako ne bi došlo do oštećenja funkcije električnog alata. Popravite oštećene delove pre nego što počnete da koristite električni alat.** Uzrok mnogih nesreća su loše održavani električni alati.

f) **Alate za rezanje održavajte naoštrenim i čistim.** Pažljivo održavani alati za rezanje sa oštrim reznim ivicama manje zapinju i lakše se obrću.

g) **Upotrebljavajte električni alat, pribor, nastavke za alat i drugo u skladu sa ovim instrukcijama. Pored toga, vodite računa o uslovima rada i poslu koji treba da uradite.** Upotreba električnih alata u druge svrhe koje nisu u skladu s propisanom namenom može izazvati opasne situacije.

h) **Vodite računa da su ručke i rukohvati suvi, čisti i da na njima nema tragova ulja i masti.** Klizave ručke i površine za hvatanje ne dozvoljavaju bezbedno rukovanje i kontrolu nad električnim alatom u nepredviđenim situacijama.

5. Servisiranje

a) **Dozvolite da vaš električni alat popravlja samo kvalifikovano stručno osoblje i da pri tom koristi samo originalne rezervne delove.** Tako ćete obezbediti da sigurnost električnog alata ostane sačuvana.

⚠ UPOZORENJE!

Ovaj električni alat u toku pogona stvara elektromagnetno polje. Ovo polje pod određenim okolnostima može da negativno utiče na aktivne ili pasivne implantate. Da bi se smanjila opasnost od ozbiljnih ili smrtonosnih povreda, preporučujemo osobama sa medicinskim implantatima da konsultuju svog lekara i proizvođača medicinskog implantata, pre rukovanja mašinom.

Bezbednosne napomene za stone brusilice

a) **Ne koristite oštećene umetke alata. Pre svakog korišćenja kontrolišite alate za umetanje kao što su brusni diskovi u pogledu odlamanja i pukotina. Kada ste prekontrolisali i stavili umetak alata, Vi i osobe u blizini treba da se držite van ravni rotirajućeg alata za umetanje i pustite uređaj da 1 minut radi sa maksimalnim brojem obrtaja.** Oštećeni umetci alata se najčešće slome u toku ovog perioda testiranja.

b) **Pouzdan broj obrtaja alata za umetanje mora da bude najmanje jednak maksimalnom broju obrtaja navedenom na električnom alatu.** Pribor koji se obrće brže od dozvoljenog, može da se polomi i razleti.

c) **Nikada ne brusite na bočnim površinama brusnog diska.** Brušenje na bočnim površinama može da dovede do pucanja i raznošenja brusnog diska.

Bezbednosne napomene za dvostruku brusilicu specifične za uređaj

- Nemojte da dodirnete mrežni kabl, ako se ošteti ili prekine tokom rada. Odmah izvucite mrežni utikač i zatim dajte uređaj na popravku isključivo stručnjak ili nadležnom servisu.
- Nemojte da radite sa uređajem ako je vlažan niti u vlažnom okruženju.
- Ako radite na otvorenom, priključite uređaj putem zaštitnog prekidača (FI) na bazi struje kvara sa maksimalnom strujom okidanja od 30 mA. Na otvorenom koristite samo odobren produžni kabl.
- U slučaju opasnosti izvucite mrežni utikač iz utičnice.
- Uvek vodite mrežni kabl unazad dalje od uređaja.
- Opasnost od požara usled letećih varnica! Ako brusite metale, leteće varnice. Zbog toga obavezno pazite da ne dođe do ugrožavanja ljudi i da se u blizini radnog područja ne nalaze zapaljivi materijali.

Upozorenje! Otrovne pare!

Obrada štetnih / otrovnih prašina predstavlja opasnost po zdravlje za rukovaoce ili osobe koje se nalaze u blizini.

- Nosite zaštitne naočare, štitnike za uši, masku za zaštitu od prašine i zaštitne rukavice.

Opasnost od opekotina!

Radni predmet se zagreva prilikom brušenja. Nikada ga nemojte hvatati za mesto koje treba da se obradi i ostavite ga da se dovoljno ohladi.

Upravo prilikom dužih radova brušenja redovno prekidajte rad i ostavite radni predmet da se ohladi pre nego što nastavite sa brušenjem. Trajni rad od 10 minuta ne bi trebalo da se prekorači.

- Dvostruka brusilica je projektovana za suvo brušenje metalnih površina. Uređaj sme da se koristi samo za suvo brušenje.
- Materijal koji sadrži azbest ne sme da se obrađuje. Azbest se smatra kancerogenim. Ne koristite oštećene brusne diskove.
- Koristite samo brusne diskove čiji podaci se poklapaju sa tipskom pločicom mašine. Radijalna brzina bi trebalo da bude veća ili jednaka navedenom broju.
- Redovno podešavajte zaštitne držače (deflektore varnica) i zaštitne ploče, tako da se habanje brusnih diskova kompenzuje. Održavajte rastojanje što je manje moguće.
- Izbegavajte dodir sa brusnim diskom koji se okreće.
- Uređaj ne sme da radi bez nadzora.
- Nikada nemojte da koristite uređaj suprotno nameni.
- Uvek vodite računa da je uređaj isključen, pre nego što gurnete mrežni utikač u utičnicu.
- Uvek prvo uključite uređaj i zatim vodite radni predmet prema brusnom disku. Posle obrade podignite radni predmet i tada isključite uređaj.
- Uvek čvrsto držite radni predmet sa obe ruke.
- Obezbedite bezbedan položaj tela.
- Ostavite brusni disk / n da se posle obrade metala potpuno zaustavio.
- Tokom pauza u radu, pre bilo kakvih radova na uređaju i pri nekorišćenju uvek izvucite mrežni utikač iz utičnice.
- Oprezno i pažljivo se odnosite prema uređaju. Uređaj uvek mora biti čist, suv i očišćen od ulja ili masti za podmazivanje.
- Uvek budite pažljivi! Uvek vodite računa šta radite i uvek postupajte razumno. Ni slučajno ne koristite uređaj kada ste nekoncentrisani ili se ne osećate dobro.
- Brusni diskovi moraju da se skladište tako da nisu izloženi mehaničkim oštećenjima i štetnim uticajima na životnu sredinu.
- Nemojte da koristite neispravne ili deformisane brusne diskove.
- Često kontrolišite podešavanje zaštite od varnica i dodatno podesite u skladu sa istrošenošću brusnog diska. Održavajte rastojanje između zaštite od varnica i brusnog diska što manjim (nije veće od 2 mm).
- Često kontrolišite podešavanje oslonca alata i dodatno podesite u skladu sa istrošenošću brusnog diska.

Održavajte rastojanje između zaštite od varnica i brusnog diska što manjim (nije veće od 2 mm).

- Koristite samo brusne diskove čiji otvor tačno staje na vratilo dvostruke brusilice. Nemojte da koristite brusne diskove sa premalim otvorom.
- Nemojte da prekomerno okrećete navrtku diska.
- Nemojte da brusite hladnim brusnim diskom. Pustite brusni disk da pre početka rada jedan minut radi u praznom hodu.
- Nemojte da brusite bočne površine brusnog diska. Brusite samo na čeonoj strani.
- Nemojte da nanosite rashladno sredstvo direktno na brusni disk. Rashladno sredstvo može da naruši jačinu veze brusnog diska i da tako dovede do njegovog otkaza.
- Varnice mogu da budu opasne. Nemojte da brusite u blizini zapaljivih gasova ili tečnosti.
- Pri uključivanju uređaja stojite bočno u odnosu na brusni disk.
- Poravnajte brusni disk samo na čeonoj strani. Brušenjem na bočnim površinama brusni disk može da se previše istanji da bi upotreba bila bezbedna.
- Brušenje proizvodi toplotu. Uhvatite obrada tek kada se dovoljno ohladi.
- Koristite samo takve brusne diskove koji su projektovani za bezbednu upotrebu na dvostrukoj brusilici. Nemojte da koristite brusni disk čija je navedena maksimalna radijalna brzina manja od podatka o broju obrtaja na uređaju.

6. Tehnički podaci

	SM200L	SM200AL
Motor	230-240 V~ / 50 Hz	
Potrošnja struje	S1 250 W S2 10 min 500 W	
Broj obrtaja	2980 min^{-1}	
Prečnik brusnog diska	200 / 200 mm	
Minimalni prečnik brusnog diska (posle habanja)	160 mm	
Prečnik Otvor brusnog diska	15,88 mm	
Širina diska levo/ desno	20 / 20 mm	20 / 40 mm
Radna lampa		LED sa 2 baterije
Težina	12 kg	13,5 kg
Tip baterije	R03	
Nominalni kapacitet	2000 mAh	
Nominalni napon	1,5 V	
Veličina	Micro AAA	

Zadržana su sva prava na tehničke izmene!

Radni ciklus:
Trajanje uključenja S2 10 min (kratkotrajni rad) znači da motor nominalne snage (500 W) sme da se neprekidno optereti samo tokom vremena navedenog na pločici sa podacima (10 min). U protivnom bi se nedozvoljeno zagrejao. Tokom pauze se motor ponovo hladi na svoju početnu temperaturu.

Buka i vibracije
Vrednosti buke i vibracija su određene u skladu sa EN 62841-1.

Nivo zvučnog pritiska L_{pA}	79 dB
Nesigurnost K_{pA}	3 dB
Nivo zvučne snage L_{WA}	92 dB
Nesigurnost K_{WA}	3 dB

Karakteristične vrednosti vibracije (вибрација шака-рука)

Vibracija a_h	≤ 2,5 m/s^2

Nosite štitnike za uši.
Dejstvo buke može da dovede do gubitka sluha.

Ograničite stvaranje buke i vibracija na najmanju meru!

- Koristite samo besprekorne uređaje.
- Redovno održavajte i čistite uređaj.
- Prilagodite način rada uređaju.
- Ne preopterećujte uređaj.
- Po potrebi dajte uređaj na proveru.
- Isključite uređaj, kada se ne koristi.

- Primeri mera za smanjenje opterećenja usled vibracija obuhvataju nošenje rukavica prilikom rada sa alatom i ograničavanje vremena rada. Pri tom se moraju uzeti u obzir svi udeli radnog ciklusa (na primer vremenski periodi, u kojima je električni alat isključen, i oni u kojima je uključen, ali radi bez opterećenja).

7. Raspakivanje

- Otvorite pakovanje i oprezno izvadite proizvod.
- Uklonite materijal za pakovanje, kao i osigurače pakovanja/transportne osigurače (ako postoje).
- Proverite da li je opseg isporuke potpun.
- Proverite proizvod i delove opreme u pogledu transportnih oštećenja. Kod nedostataka odmah obezbediti dostavljača. Kasnije reklamacije se ne priznaju.
- Ako je moguće, sačuvajte pakovanje do isteka garantnog roka.
- Pre upotrebe se upoznajte sa priručnikom za upotrebu proizvoda.
- Koristite samo originalnu dodatnu opremu kao i originalne potrošne i rezervne delove. Rezervne delove možete nabaviti kod Vašeg specijalizovanog prodavca.
- Prilikom naručivanja navedite naše brojeve artikla kao i tip i godinu proizvodnje proizvoda.

⚠ UPOZORENJE!
Proizvod i materijal za pakovanje nisu igračke za decu! Deca ne smeju da se igraju plastičnim kesama, folijama i sitnim delovima! Postoji opasnost od gutanja i gušenja!

8. Montaža

Pre priključivanja se uverite da podaci na tipskoj pločici odgovaraju podacima strujne mreže.
Uvek izvucite mrežni utikač pre nego što izvršite podešavanja na uređaju.
Pre svih radova na održavanju i montaži izvucite mrežni utikač.

- Mašina mora da bude stabilno postavljena, tj. zašrafljena na radnom stolu ili nečem sličnom.
- Pre stavljanja u pogon sve oplate i sigurnosne naprave moraju da budu montirane.
- Brusni diskovi se moraju slobodno okretati.
- Pre povezivanja mašine uverite se da podaci na tipskoj pločici odgovaraju podacima strujne mreže.

Bezbednosna napomena! Priključite uređaj tek kada se obave svi radovi na montaži i finom podešavanju i kada su uputstvo za upotrebu i bezbednosne napomene pročitane i shvaćene.

8.1 Oslonac alata (levo i desno) (sl. 1, 2, 2.1)

SM200L

1. Oslonac alata (4) pomoću pljosnatog okruglog zavrtnja (M6x10) (a) i navrtke sa zvezdastom ručkom (b) prišrafiti za štitnik brusnog diska (6).
2. Rastojanje između brusnog diska (3) i oslonca alata (4) mora da se podesi na maks. 2 mm.

SM200AL

1. Oslonac alata (4) pomoću leptir zavrtnja (a) i diska (b) prišrafiti na štitnik brusnog diska (6).
2. Rastojanje između brusnog diska (3) i oslonca alata (4) mora da se podesi na maks. 2 mm.

8.2 Zaštita od varnica sa LED radnom lampom (levo i desno) (sl. 1, 3)

1. Zaštitu od varnica (2) sa LED radnim lampama (5) sa po 2 zavrtnja sa sočivastom glavom M5x8 (c) prišrafiti za štitnik brusnog diska (6).
2. Rastojanje od brusnog diska (3) bi trebalo da iznosi maksimalno 2 mm. Rastojanje između zaštite od varnica (2) i brusnog diska (3) može da se podesi odvijanjem oba zavrtnja sa sočivastom glavom (c).
3. Dobro zategnite zavrtnje.

8.3 LED radna lampa (sl. 1, 4, 4.1, 4.2)

1. Osvetljenje (5) može da se uključi pritiskanjem prekidača (d) na lampi. Ponovnim pritiskanjem se osvetljenje opet isključuje.
2. Za umetanje/zamenu baterija (2x AAA R03 1,5 V) otvorite pregradu za baterije (sl. 4.1).
3. Umetnite baterije (2x po jednoj strani) (sl. 4.2).
4. U slučaju zamene baterija pravilno odložite istrošene baterije.
5. Ponovo umetnite poklopac pregrade za baterije u obrnutom smeru (sl. 4.1).

8.4 Zaštitne ploče (sl. 1, 5, 5.1)

1. Montirajte zaštitnu ploču (1) pomoću pljosnatog okruglog zavrtnja M5x55 (e) i nareckanog zavrtnja (f) na LED radnu lampu (5).
2. Štitnik se može individualno podesiti tako da su oči korisnika tokom brušenja zaštićene.

9. Rukovanje

⚠ Pažnja!
Pre stavljanja u pogon, proizvod obavezno montirati u potpunosti!

Uključivanje/isključivanje
- Za uključivanje podesite prekidač za uključivanje/isključivanje (8) na položaj ON (Uklj.).
- Za isključivanje pomerite prekidač za uklj./isklj. (8) u položaj Off (Isklj.).

Sa brušenje počnite tek kada uređaj dostigne svoj maksimalni broj obrtaja.

Radna uputstva
- Imajte na umu da se malim pritiskom radnog predmeta na brusni disk postižu najbolji rezultati, jer se tada radi sa konstantnim brojem obrtaja. Prejak pritisak na radni predmet koči brusni disk ili će se isti zaustaviti, što će preopteretiti motor i ne dovodi do ubrzavanja procesa rada.
- Radi sopstvene bezbednosti male radne predmete uvek učvršćujte stegom sa zavrtnjem ili običnom stegom.

Brušenje
- Stavite radni predmet na nosač radnog predmeta (4) i polako ga pod željenim uglom dovedite do brusnog diska (3) dok ne dodirne brusni disk.
- Da bi se postigao optimalan rezultat brušenja i da bi se brusni disk (3) ravnomerno habao, radni predmet bi na brusnom disku (3) trebalo da se lagano pomera na jednu i drugu stranu.
- Uvek ponovo ostavite radni predmet da se ohladi.

Pažnja!
Ako prilikom rada dođe do blokiranja diska, uklonite svoj radni predmet i čekajte da uređaj ponovo dostigne svoj maksimalni broj obrtaja.

Zamena brusnog diska
Pažnja: Da bi se sprečile povrede usled slučajnog pokretanja dvostruke brusilice, pre zamene brusnog diska uređaj uvek mora da se isključi (položaj prekidača na „0“) i mrežni utikač mora da se izvuče iz utičnice.
- Olabavite zaštitu od varnica i zaštitnu ploču i izvucite ih što više, ali ih nemojte demontirati.
- Olabavite oslonac alata i izvucite ga što više.
- Odvijte zavrtnje štitnika brusnog diska (6) i skinite ga.
- Skinite spoljnu prirubnicu i stari brusni disk, postavite novi brusni disk.

Napomena:
- Nemojte da uklanjate kartonske diskove montirane na bočnim stranama brusnog diska, jer oni poboljšavaju čvrsto naleganje prirubnica na brusni disk.
- Pregledajte brusni disk na pukotine i druga vidljiva oštećenja i po potrebi ga odložite na otpad.
- Ponovo stavite prirubnicu i navrtku.
- Nemojte da previše jako pritegnete navrtku ključem za zavrtnje, jer se brusni disk može slomiti.
- Ponovo montirajte štitnik brusnog diska (6) u obrnutom smeru.
- Ponovo fino podesite oslonac alata, zaštitu od varnica i zaštitnu ploču u skladu sa uputstvom za montažu.

10. Čišćenje i održavanje

Pre bilo kakvih radova čišćenja izvucite mrežni utikač.

Čišćenje
- Održavajte zaštitne naprave, ventilacione proreze i kućište motora čistim od prašine i prljavštine. Obrišite uređaj čistom krpom ili ga izduvajte komprimovanim vazduhom pod niskim pritiskom.
- Očistite uređaj neposredno nakon svakog korišćenja.
- Redovno čistite uređaj sa vlažnom krpom i malo sapuna za podmazivanje. Nemojte koristiti sredstva za čišćenje ili rastvarače, jer bi ovi mogli da napadnu plastične delove uređaja. Vodite računa da u unutrašnjost uređaja ne može da prodre voda. Prodiranje vode u električni alat povećava rizik od strujnog udara.

Održavanje
U unutrašnjosti uređaja se ne nalaze nikakvi dodatni delovi za održavanje.

Informacije o servisu
Imajte u vidu da su sledeći delovi ovog proizvoda podložni habanju usled upotrebe ili prirodnom habanju, odn. da se sledeći delovi koriste kao potrošni materijal.
Potrošni delovi*: Brusno sredstvo

* nije obavezno sadržano u opsegu isporuke!

Rezervne delove i dodatnu opremu možete nabaviti u našem servisnom centru. Potrebno je da skenirate QR kod na naslovnoj strani.

11. Električni priključak

Instalirani električni motor fabrički je priključen. Priključak je usklađen s relevantnim propisima VDE i DIN. Mrežni priključak na mestu upotrebe, kao i produžni kabl koji će se koristiti moraju da budu u skladu sa ovim propisima.

Oštećen električni priključni kabl
Na električnim priključnim kablovima često nastaju oštećenja izolacije.
Uzroci za ovo mogu biti:
- Spljoštena mesta na priključnim vodovima kada se provode kroz zazor otvorenog prozora ili otvorenih vrata.
- Prelomi usled nepravilno pričvršćivanja ili vođenja priključnog kabla.
- Posekotine usled prelaženja preko priključnog kabla.
- Oštećenja izolacije usled naglog izvlačenja kabla iz zidne utičnice.
- Pukotine uslovljene starenjem izolacije.

Tako oštećene električne priključne kablove nije dozvoljeno koristiti, jer zbog oštećenja na izolacionom omotaču mogu da budu opasni po život.
Redovno proveravajte priključne kablove na moguća oštećenja. Prilikom provere osigurajte da kabl nije priključen na električnu mrežu.

Električni priključni kablovi moraju biti u skladu s relevantnim propisima VDE i DIN. Koristite samo priključne vodove sa oznakom H05VV-F.
Na priključnom kablu mora biti utisnuta oznaka sa tipom kabla.

Motor naizmenične struje
- Mrežni napon mora biti 230-240 V~.
- Produžni kablovi dužine do 25 m moraju biti poprečnog preseka od 1,5 kvadratnih milimetara.

Priključivanja i popravke električne opreme sme da vrši samo kvalifikovani električar.

Kod pitanja molimo imajte spremne sledeće podatke:
- Tip struje motora
- Podatke sa tipske pločice mašine
- Podatke s tipske pločice motora

Vrsta priključka Y
Ukoliko je potrebna zamena kabla za napajanje, ona se mora obaviti od strane proizvođača ili njegovog zastupnika, kako bi se izbegli bezbednosni rizici.

12. Skladištenje

Skladištite uređaj i njegov pribor na tamnom i suvom mestu zaštićenom od mraza van domašaja dece. Optimalna temperatura skladištenja je između 5 i 30 ˚C. Električni alat čuvajte u originalnom pakovanju.

13. Odlaganje na otpad i reciklaža

Napomene o pakovanju



Materijali za pakovanje se mogu reciklirati. Odložite pakovanje na ekološki prihvatljiv način.

Napomene o zakonu za električne i elektronske uređaje (ElektroG)



Korišćeni električni i elektronski uređaji ne spadaju u kućni otpad, već se moraju odvojeno prikupljati i odlagati na otpad!
- Korišćene baterije i punjive baterije koje nisu fiksno ugrađene u uređaj, pre predaje se moraju nedestruktivno ukloniti! Njihovo odlaganje na otpad je regulisano Zakonom o baterijama.
- Vlasnici, odn. korisnici električnih i elektronskih aparata su po zakonu u obavezi da ih vrate nakon njihove upotrebe.
- Krajnji korisnik snosi sopstvenu odgovornost za brisanje podataka o ličnosti sa korišćenog uređaja koji se odlaže na otpad!
- Simbol sa precrtanom kantom za smeće znači da se električni i elektronski uređaji ne smeju odlagati preko kućnog otpada.
- Električni i elektronski uređaji se mogu besplatno predati na sledećim mestima:
  - Legalne javne lokacije za odlaganje, odn. prikupljanje otpada (npr. dvorišta komunalnih objekata).
  - Prodajna mesta električnih uređaja (stacionarna i onlajn), ukoliko su prodavci u obavezi da ih prihvate nazad ili tu uslugu pružaju dobrovoljno.

- Možete po tipu uređaja besplatno da vratite do tri korišćena električna uređaja sa maksimalnom dužinom ivica od 25 cm, a da pritom ne morate prethodno da kupite novi uređaj od proizvođača ili da ga odnesete na drugo ovlašćeno mesto za prikupljanje u vašoj blizini.
- Informacije o ostalim dopunskim uslovima proizvođača i distributera u vezi povraćaja možete dobiti od odgovarajuće korisničke službe.

• Ukoliko proizvođač isporučuje privatnom domaćinstvu novi električni uređaj, on na zahtev krajnjeg korisnika može da organizuje besplatno preuzimanje korišćenog električnog uređaja. U tu svrhu stupite u kontakt sa korisničkom službom proizvođača.
• Ove izjave važe samo za uređaje koji se instaliraju i prodaju u zemljama Evropske unije i koji podležu Evropskoj direktivi 2012/19/EU. U zemljama van Evropske unije se mogu primenjivati drugačiji propisi za odlaganje korišćenih električnih i elektronskih uređaja na otpad.

Napomene o Zakonu o baterijama (BattG)



Stare baterije i punjive baterije ne spadaju u kućni otpad, već se moraju odvojeno prikupljati i odlagati na otpad!

• Za bezbedno uklanjanje baterija ili punjivih baterija iz električnog uređaja i za informacije o njihovom tipu, odn. hemijskom sistemu, obratite pažnju na dodatne informacije u uputstvu za rukovanje, odn. montažu.
• Vlasnici, odn. korisnici baterija i punjivih baterija su po zakonu u obavezi da ih vrate nakon njihove upotrebe. Povraćaj je ograničen na predaju količina koje su uobičajene za domaćinstvo.
• Korišćene baterije mogu sadržati štetne materije ili teške metale, koji mogu biti štetni po životnu sredinu i zdravlje. Reciklaža korišćenih baterija i resursa koji su u njima sadržani doprinosi zaštiti ova dva važna dobra.
• Simbol sa precrtanom kantom za smeće znači da se baterije i punjive baterije ne smeju odlagati preko kućnog otpada.
• Ukoliko se pored toga ispod simbola kante za smeće nalaze i oznake Hg, Cd ili Pb, onda to znači sledeće:
  - Hg: Baterija sadrži više od 0,0005 % žive
  - Cd: Baterija sadrži više od 0,002 % kadmijuma
  - Pb: Baterija sadrži više od 0,004 % olova
• Baterije i punjive baterije se mogu besplatno predati na sledećim mestima:
  - Legalne javne lokacije za odlaganje, odn. prikupljanje otpada (npr. dvorišta komunalnih objekata)
  - Prodajna mesta baterija i punjivih baterija
  - Mesta za prikupljanje zajedničkog sistem za povraćaj korišćenih uređaja i baterija
  - Mesta za prikupljanje proizvođača (u slučaju da nije član zajedničkog sistema za povraćaj)
• Ove izjave važe samo za punjive baterije i baterije koje se prodaju u zemljama Evropske unije i koji podležu Evropskoj direktivi 2006/66/EZ.
• U zemljama van Evropske unije se mogu primenjivati drugačiji propisi za odlaganje baterija i punjivih baterija na otpad.

14. Pomoć za otklanjanje smetnji

Problem	Mogući uzroci	Rešenje
Motor ne radi.	Motor, kabl ili utikač u kvaru, pregoreli osigurači.	Mašinu mora da pregleda stručnjak. Nikada nemojte sami popravljati motor. Pažnja! Proverite osigurače i po potrebi ih zamenite.
Motor se polako pokreće i ne dostiže radnu brzinu.	Suviše nizak napon, oštećeni namotaji, pregoreo kondenzator.	Neka elektroprivredno preduzeće proveri napon. Pustite da motor pregleda stručnjak. Neka kondenzator zameni stručnjak.
Motor stvara previše buke.	Oštećeni namotaji, motor u kvaru.	Pustite da motor pregleda stručnjak.
Motor nema punu snagu.	Strujna kola u mreži su preopterećena (lampe, drugi motori itd.).	Ne koristite druge uređaje ili motore koji su priključeni na isto strujno kolo.
Motor se lako pregreva.	Preopterećenje motora, nedovoljno hlađenje motora.	Izbegavajte preopterećenje motora tokom brušenja i uklanjajte prašinu sa motora da biste obezbedili optimalno hlađenje motora.

Ürün üzerindeki sembollerin açıklaması

	**Uyarı!** Riayet edilmediğinde hayati tehlike, yaralanma tehlikesi ya da takım hasarı söz konusu olabilir!
	**İkaz -** Yaralanma riskinin azaltılması için kullanım kılavuzu okuyun!
	**Bir koruyucu kulaklık kullanın.** Gürültü etkisi işitme kaybına neden olabilir.
	**Bir toz koruma maskesi kullanın.** Ahşap ve diğer materyallerin işlenmesinde sağlığa zararlı toz oluşabilir. Asbest içeren materyal işlenmemelidir!
	**Bir koruyucu gözlük kullanın.** Çalışma sırasında oluşan kıvılcım ya da cihazdan çıkan kıymık, talaş ve tozlar görüş kaybı etkisi yaratabilir.
	**Dikkat!** Montaj, temizlik, yapısal değişiklik, bakım, depolama ve taşıma faaliyetlerine başlamadan önce cihazı devre dışı bırakmalı ve akım beslemesinden ayırmalısınız.
	Ürün Avrupa'da geçerli yönetmeliklere uygundur.
	Ürün Sırbistan'daki geçerli yönetmeliklere uygundur.

İçindekiler: **Sayfa:**

1. Giriş ... 290
2. Cihaz tanımı (Res. 1) ... 290
3. Teslimat kapsamı / Ambalajdan çıkarma ... 290
4. Amacına uygun kullanım ... 290
5. Genel güvenlik açıklamaları ... 291
6. Teknik veriler ... 294
7. Ambalajdan çıkarma ... 295
8. Montaj ... 295
9. Kullanım ... 296
10. Temizlik ve bakım ... 296
11. Elektrik bağlantısı ... 297
12. Depolama ... 297
13. İmha ve yeniden değerlendirme ... 297
14. Arıza giderme ... 299
15. Uygunluk beyanı ... 304

1. Giriş

Üretici:
Scheppach GmbH
Günzburger Straße 69
D-89335 Ichenhausen

İthalatçı:
Ankara Civata Hırdavat Bağlantı Elemanları İthalat İhracat Sanayi ve Ticaret A.Ş.
Macun Mahallesi 250. Cadde No:26
Yenimahalle/Ankara/Türkiye

Sayın Müşterimiz,
Bu yeni ürünü iyi günlerde kullanmanızı dileriz.

Bilgi:
Bu ürünün üreticisi, geçerli ürün sorumluluk yasası uyarınca ürün üzerinde veya ürünün kullanımına bağlı olarak aşağıdaki nedenlerden ötürü oluşan hasarlar için sorumluluk kabul etmemektedir:

- Usulüne aykırı kullanım
- Kullanma kılavuzunun dikkate alınmaması
- Üçüncü şahıslar ve yetkisiz kişiler tarafından yapılan onarımlar
- Montaj ve değişim sırasında orijinal olmayan yedek parçaların kullanılması
- Amacına aykırı kullanım
- Elektrik ile ilgili direktiflerin, VDE 0100, DIN 57113 / VDE 0113 standartlarındaki koşulların dikkate alınmaması nedeniyle elektrikli donanımların arızalanması

Dikkate almanız gerekenler:

Kullanım kılavuzu bu ürünün bir parçasıdır. Kullanım kılavuzu, ürün ile güvenli, doğru ve ekonomik çalışmalar yapmanın yanı sıra tehlikelerin önlenmesi, onarım masraflarından tasarruf edilmesi, arıza sürelerinin kısaltılması ve ürünün uzun ömürlü kullanılmasına yönelik önemli bilgiler içermektedir. Bu kullanım kılavuzunun güvenlik uyarılarına ek olarak, ülkenizde ürünün kullanımı ile ilgili yönetmelikleri de mutlaka dikkate alın. Ürünü kullanmadan önce tüm kullanım ve güvenlik talimatları hakkında bilgi edinin. Ürünü sadece tarif edildiği şekilde ve belirtilen uygulama alanları için çalıştırın. Kullanım kılavuzunu iyi saklayın ve ürünü üçüncü şahıslara devrederken tüm belgeleri teslim edin.

2. Cihaz tanımı (Res. 1)

Benzer resimler:
Ürün No. 5903109901, 5903110901, 5903109904

1. Koruyucu cam
2. Kıvılcım koruması
3. Taşlama diskleri
4. Takım mesnedi
5. LED çalışma lambası
6. Taşlama diski koruması
7. Çalışma tezgahı montajı için delik
8. Ana şalter (açma/kapatma)

3. Teslimat kapsamı / Ambalajdan çıkarma

Poz.	Adet	Tanım
	1x	Çift taşlayıcı
3		Taşlama diskleri (Tane boyutu sağ: 60, sol: 36) Ürün No. 5903109901; 5903109904
3		Taşlama diskleri (Tane boyutu sağ: 100, sol: 60) Ürün No. 5903110901
1	2x	Koruyucu cam
5	2x	LED çalışma lambası
	4x	Batarya tipi AAA
4	2x	Takım mesnedi
	1x	Montaj malzemesi
	1x	Kullanma kılavuzu

4. Amacına uygun kullanım

Çift taşlayıcı, uygun taşlama disklerinin kullanılmasıyla metallerin, plastiklerin ve diğer materyallerin taşlanması ve parlatılması için bir kombine cihazdır.

Makine, geçerli AT makine yönetmeliğine uygundur.

- Üreticinin güvenlik, çalışma ve bakım talimatlarına ya da teknik verilerde belirtilen ölçülere uyulmalıdır.
- Kaza önleme talimatlarına ve genel olarak bilinen diğer güvenlik tekniği kurallarına dikkat edilmelidir.
- Makine sadece bu konularda uzmanlaşmış ve olası tehlikeler hakkında bilgi sahibi kişiler tarafından kullanılmalı, bakımı yapılmalı veya onarılmalı. Makinede yapılan izinsiz değişiklikler ve bu nedenle ortaya çıkaran hasarlar üreticinin sorumluluğunda değildir.

- Makine sadece üreticinin orijinal aksesuarı ve orijinal aletleri ile kullanılabilir.
- Makine sadece öngörüldüğü amaç için kullanılmalıdır. Bunun dışındaki her kullanım amacına uygunsuz kullanım olarak geçerlidir. Bunun sonucu ortaya çıkan her tün hasardan ya da yaralanmalarda kullanıcı/operatör sorumludur, üretici değil.
- Lütfen cihazlarımızın ticari, zanaatkar ya da endüstriyel kullanım için tasarlanmadığını dikkate alın. Cihaz ticari, zanaatkar ya da endüstri işletmelerinde ya da eş değer eylemlerde kullanılırsa garanti hizmeti üstlenmiyoruz.

Artık riskler

Amacına uygun kullanıma rağmen bazı diğer risk faktörleri tamamen ortadan kaldırılamaz. Makinenin tasarımına ve yapısına göre aşağıdaki maddeler söz konusu olabilir:

- Örtülü olmayan alanda taşlama diski teması.
- Parçaların hasarlı taşlama disklerinden dışarı fırlaması.
- İşleme parçalarının ve işleme parçası bölümlerinin dışarı fırlaması.
- Gerekli koruyucu kulaklığın kullanılmamasında işitme hasarları.
- Uygun toz maskesi kullanılmaması halinde akciğer hasarları.
- Cihaz uzun bir süre kullanılırsa ya da tekniğine uygun bir şekilde yönetilmez ve bakımı yapılmazsa elkol titreşim nedeniyle ortaya çıkan sağlık hasarları.
- Usulüne uygun olmayan elektrik bağlantı kablolarının kullanılması halinde, akım nedeniyle tehlike söz konusudur.
- Ayrıca alınan tüm tedbirlere rağmen öngörülemeyen artık riskler mevcut olabilir.
- Artık riskler, güvenlik açıklamaları ve Amacına uygun kullanım bölümleri ve kullanım talimatının tamamı dikkate alındığında en aza indirgenebilir.

5. Genel güvenlik açıklamaları

Elektrikli aletler için genel güvenlik uyarıları

⚠ UYARI!

Bu elektrikli alet üzerinde bulunan tüm güvenlik uyarılarını, talimatları, resimleri ve teknik verileri okuyun.

Takip eden talimatların dikkate alınmaması elektrik çarpmasına, yangına ve/veya ağır yaralanmalara yol açabilir.

Daha sonra başvurmak üzere tüm güvenlik açıklamalarını ve talimatlarını saklayın.

Güvenlik uyarılarında kullanılan "elektrikli alet" terimi, elektrikle çalışan (elektrik kablosu ile) elektrikli aletleri veya akü ile çalışan (elektrik kablosu olmadan) elektrikli aletleri kapsamaktadır.

1. Çalışma yeri güvenliği

a) **Çalışma alanınızı temiz tutun ve yeterince aydınlatın.** Düzensizlik veya aydınlatılmamış çalışma yerleri kazalara sebep olabilir.

b) **Elektrikli alet ile, yanıcı sıvılar, gazlar veya tozların mevcut olduğu patlayıcı ortamlarda çalışmayın.** Elektrikli aletler, toz veya buharları tutuşturabilecek kıvılcımlar üretir.

c) **Elektrikli aleti kullanırken çocukları ve diğer insanları aletten uzak tutun.** Dikkatinizin dağılması durumunda elektrikli alet üzerindeki kontrolünüzü yitirebilirsiniz.

2. Elektrik güvenliği

a) **Elektrikli aletin bağlantı fişi prize tam oturmalıdır. Fiş kesinlikle değiştirilmemelidir. Topraklamalı elektrikli aletler ile birlikte kesinlikle adaptör fişler kullanmayın.** Değiştirilmemiş fişler ve uygun prizler, elektrik çarpma riskini azaltır.

b) **Boru, kalorifer, soba ve buzdolabı gibi topraklanmış yüzeylere vücudunuzun temas etmesinden kaçının.** Vücudunuz topraklandığı takdirde ciddi elektrik çarpma tehlikesi ortaya çıkar.

c) **Elektrikli aletlerinizi yağmura ve ıslanmaya karşı koruyun.** Suyun elektro cihaza girmesi, elektrik çarpma riskini yükseltir.

d) **Bağlantı kablosunu, elektrikli aleti taşımak, asmak veya fişi prizden çekmek gibi amacı dışında işler için kullanmayın. Bağlantı kablosunu ısı, yağ, keskin kenarlar veya hareketli parçalarından uzak tutun.** Hasarlı veya dolanmış güç kabloları, elektrik çarpma riskini artırır.

e) **Elektrikli alet ile açık havada çalışırken sadece açık havaya uygun uzatma kabloları kullanın.** Açık havaya uygun uzatma kablosu kullanılması elektrik çarpma riskini azaltır.

f) **Elektrikli aletin nemli ortamda kullanımı zorunlu olduğunda, kaçak akım rölesi kullanın.** Kaçak akım rölesi kullanılması elektrik çarpma riskini azaltır.

3. İnsanların güvenliği

a) **Dikkatli olun, ne yaptığınıza dikkat edin ve elektrikli alet ile çalışırken mantıklı hareket edin. Yorgunsanız veya uyuşturucu, alkol veya ilaç etkisi altındaysanız elektrikli aleti kullanmayın.** Elektrikli aleti kullanırken bir anlık dikkatsizlik ciddi yaralanmalara yol açabilir.

b) **Kişisel koruyucu donanım ve daima bir koruyucu gözlük takın.**
Elektrikli aletin türüne ve kullanımına göre toz maskesi, kaymayı önleyici koruyucu ayakkabılar, koruyucu kask veya koruyucu kulaklık gibi kişisel koruyucu donanım kullanılması, yaralanma riskini azaltır.

c) **Aletin kontrol dışı işletime girmesini önleyin. Elektrikli aleti elektrik beslemesine ve/veya aküye bağlamadan, aleti tutmadan veya taşımadan önce aletin kapalı olduğundan emin olun.** Elektrikli aleti taşırken parmağınız şalter üzerinde olursa veya elektrikli aleti açık haldeyken elektrik beslemesine bağladığınız takdirde kazalar meydana gelebilir.

d) **Elektrikli aleti çalıştırmadan önce ayar aletlerini veya somun anahtarlarını ortadan kaldırın.** Elektrikli takımın dönen bir parçasında bulunan alet veya anahtarlar yaralanmalara neden olabilir.

e) **Vücudunuz anormal şekilde durmamalıdır. Güvenli bir duruş sağlayın ve her daim dengede durun.** Bu şekilde elektrikli aleti beklenmeyen durumlarda daha iyi kontrol edebilirsiniz.

f) **Uygun kıyafet kullanın. Bol kıyafet veya takı kullanmayın. Saçlarınızı ve kıyafetinizi hareketli parçalardan uzak tutun.** Bol kıyafetler, takılar veya uzun saçlar, hareketli parçalara kapılabilir.

g) **Toz emme ve toplama üniteleri monte edildiği takdirde, bunlar bağlanmalı ve doğru kullanılmalıdır.** Toz emme ünitesi, toza bağlı riskleri azaltabilir.

h) **Elektrikli aleti uzun süredir kullanıyor olsanız bile güvenliği elden bırakmayın ve elektrikli aletin güvenlik kurallarını ihmal etmeyin.** Dikkatsizlik nedeniyle saniyeler içerisinde ağır yaralanmalar meydana gelebilir.

4. Elektrikli aletin kullanımı ve alet ile çalışma

a) **Elektrikli alete aşırı yüklenmeyin. Çalışmanıza uygun elektrikli aleti kullanın.** Uygun elektrikli alet ile, belirtilen güç aralığında daha iyi ve daha güvenli şekilde çalışabilirsiniz.

b) **Şalteri arızalı olan elektrikli aleti kullanmayın.** Açılıp kapatılamayan elektrikli alet tehlikelidir ve onarılması gerekir.

c) **Cihaz ayarlarını yapmadan, elektrikli alet parçalarını değiştirmeden veya elektrikli aleti rafa kaldırmadan önce fişi prizden çekin ve/veya çıkarılabilir aküyü çıkarın.** Bu tedbir, elektrikli aletin kontrolsüz şekilde çalışmasını önler.

d) **Kullanılmayan elektrikli aletleri çocukların erişemeyeceği şekilde muhafaza edin. Elektrikli aletin kullanımını bilmeyen veya bu talimatları okumamış kişilere aleti kullandırtmayın.** Elektrikli aletler, bilgisiz kişiler kullandığı takdirde tehlikelidir.

e) **Elektrikli aletlerin ve aksesuarların bakımını özenli şekilde yapın. Hareketli parçaların sorunsuz bir şekilde çalışıp çalışmadığını ve sıkışmadığını, elektrikli aletin fonksiyonu zarar görmeyecek şekilde parçaların kırılmış veya hasar görmüş olup olmadığını kontrol edin. Elektrikli aleti kullanmadan önce hasar görmüş parçaların onarılmasını sağlayın.** Birçok kazanın sebebi, bakımı iyi yapılmamış elektrikli aletlerdir.

f) **Kesici takımların her zaman keskin ve temiz olmasını sağlayın.** Bakımı düzenli yapılan keskin ağızlı kesme takımları daha az sıkışır ve kontrol edilmesi daha kolaydır.

g) **Elektrikli aleti, aksesuarları, kullanılan diğer aletleri vs. bu talimatlarda öngörülen şekilde kullanın. Kullanımda çalışma koşullarını ve uygulanacak işlemi dikkate alın.** Elektrikli aletler öngörülen uygulamalar haricinde kullanıldığı takdirde tehlikeli durumlar meydana gelebilir.

h) **Tutma yerlerini ve tutma yüzeylerinin her zaman kuru, temiz ve yağ ve gresten arındırılmış olmasını sağlayın.** Kaygan tutma yerleri ve tutma yüzeyleri, elektrikli aletin güvenli kullanımını ve öngörülemeyen durumlarda kontrol edilebilmesini engeller.

5. Servis

a) **Elektrikli aletin sadece gerekli yeterliliğe sahip uzman personel tarafından ve sadece orijinal yedek parçalarla onarılmasını sağlayın.** Bu şekilde elektrikli aletin güvenliğini elde tutmuş olursunuz.

⚠ UYARI!
Bu elektrikli alet, çalışması sırasında elektromanyetik alan oluşturuyor. Bu elektromanyetik alan, belirli durumlarda aktif veya pasif tıbbi implantları olumsuz etkileyebilir. Ciddi ve ölümcül yaralanma tehlikesini azaltmak amacıyla, tıbbi implant taşıyan kişilerin, makineyi kullanmadan önce doktora veya tıbbi implant üreticisine danışmalarını öneriyoruz.

Tezgahlı zımpara makinelerine yönelik güvenlik uyarıları

a) **Hasarlı makine takımlarını kullanmayın. Örneğin taşlama diskleri gibi makine takımlarının kullanmadan önce her zaman parçalanmaya ve çatlaklara dair kontrol edin. Makine takımı kontrol edilip makineye takıldıktan sonra, dönen makine takımlarının çevresinde kimse bulunmamalı ve makine en az 1 dakika en yüksek devirde çalıştırılmalıdır.** Hasarlı makine takımları çoğu zaman test süresi dahilinde kırılmaktadır.

b) **Makine takımının izin verilen devir sayısı, en az elektrikli alet üzerinde belirtilen azami devir sayısı kadar olmalıdır.** İzin verilenden daha hızlı dönen aksesuar kırılabilir ve etrafa savrulabilir.

c) **Taşlama işlemlerini asla taşlama diskinin yan yüzeylerinin üzerinde yapmayın.** Yan yüzeyler üzerinde zımparalama yapıldığı takdirde taşlama diski parçalanarak etrafa savrulabilir.

Çift taşlayıcı için cihaza özgü güvenlik bilgileri

- İşletim sırasında hasar görür veya ayrılırsa şebeke kablosuna dokunmayın. Elektrik fişini hemen çekin ve cihazın onarımını sadece bir uzmana ya da ilgili servis noktasına yaptırın.
- Cihazı nemli ise ve nemli çevrede işletmeyin.
- Açık havada çalışıyorsanız cihazı maksimum 30 mA devreye girme akımına sahip bir hatalı akım (DI) koruma şalteri üzerinden bağlayın. Sadece dışa kullanım için onaylı bir uzatma kablosu kullanın.
- Tehlike durumunda hemen elektrik fişini prizden çekin.
- Şebeke kablosunu daima arkaya doğru cihazdan uzaklaştırın.
- Kıvılcım uçuşması nedeniyle yangın tehlikesi! Metal taşlarken kıvılcım uçuşması söz konusu olur. Bu yüzden mutlaka insanların tehlike altına girmemesine ve çalışma alanı yakınında yanıcı materyallerin bulunmamasına dikkat edin.

Uyarı! Zehirli buharlar!
Zararlı ve zehirli tozların işlenmesi kumanda personeli ya da yakınında bulunan kişiler için sağlık tehlikesi arz eder.

- Koruyucu gözlük, koruyucu kulaklık, toz koruma maskesi ve koruyucu eldiven kullanın.

Yanma tehlikesi!
İşleme parçası taşlama sırasında ısınır. Kesinlikle işlenecek olan noktaya dokunmayın ve yeterli derecede soğutun. Daha uzun taşlama çalışmalarında işlemeyi tekrar duraklatın ve taşlama işlemine devam etmeden önce işleme parçasını soğutun. 10 dakikalık bir daimi işletim aşılmamalıdır.

- çiftli taşlama makinesi metal yüzeylerin kuru yüzey taşlaması için tasarlanmıştır. Cihaz sadece kuru taşlama için kullanılabilir.
- Asbest içeren materyal işlenmemelidir. Asbest kanserojen olarak geçerlidir. Hasarlı taşlama diskleri kullanmayın.
- Sadece verileri makinenin tip etiketi ile aynı olan taşlama diskleri kullanın. Sirkülasyon hızı eşit ya da belirtilen sayıdan büyük olmalıdır.
- Koruma tutucusu (kıvılcım deflektörü) ve koruma disklerini, taşlama disklerinin aşınması dengelenecek şekilde periyodik olarak ayarlayın. Mesafeyi mümkün olduğunca düşük tutun.
- Çalışan taşlama diskine teması önleyin.
- Cihazı gözetimsiz işletmeyin.
- Cihazı kesinlikle amacının dışında kullanmayın.
- Elektrik fişini prize takmadan önce daima cihazın kapalı olmasına dikkat edin.
- İlk olarak daima cihazı çalıştırın ve daha sonra işleme parçasını taşlama diskine karşı iletin. İşleme sonrasında işleme parçasını kaldırın ve daha sonra cihazı kapatın.
- İşleme parçasını daima ellerinizle sıkı tutun.
- Güvenli bir duruş sağlayın.
- Taşlama diskini / n metallerin işlenmesinden sonra tamamen durdurun.
- Çalışma molalarında, cihazdaki tüm çalışmalarda ve kullanmama durumunda elektrik fişini daima prizden çekin.
- Cihazı dikkatli ve itinalı bir şekilde kullanın. Cihaz daima temiz, kuru ve yağdan ya da yağlama greslerinden arınmış olmalıdır.
- Daima dikkatli olun! Ne yaptığınıza daima dikkat edin ve mantıklı hareket edin. Konsantre olamadığınızda ya da kendinizi iyi hissetmediğinizde cihazı kesinlikle kullanmayın.

- Taşlama disklerini daima mekanik hasarlara ya da zararlı çevre etkilerine maruz kalmayacak şekilde depolayın.
- Hasarlı ya da deforme olmuş taşlama disklerini kullanmayın.
- Kıvılcım koruması ayarını sık sık kontrol edip taşlama diski aşınmasına göre ayarlayın. Kıvılcım koruması ve taşlama diski arasındaki mesafeyi mümkün olduğunca düşük tutun (2 mm'den büyük değil).
- Takım mesnedi ayarını sık sık kontrol edip taşlama diski aşınmasına göre ayarlayın. Kıvılcım koruması ve taşlama diski arasındaki mesafeyi mümkün olduğunca düşük tutun (2 mm'den büyük değil).
- Sadece delikleri çiftli parlatıcının miline uygun olan taşlama diskleri kullanın. Çok küçük delikle küçük taşlama diskleri kullanın.
- Disk somunlarını çok fazla çevirmeyin.
- Soğuk taşlama diski ile taşlama yapmayın. Taşlama diskini çalışma başlangıcından önce bir kaç dakika rölantide çalıştırın.
- Taşlama diskinin yan yüzeylerinden taşlama yapmayın. Sadece alın kısmından taşlama yapın.
- Soğutucu maddeyi doğrudan taşlama diskine uygulayın. Soğutucu maddeyi taşlama diskinin bağ gücüne zarar verip bunun bozulmasına neden olabilir.
- Kıvılcımlar tehlikeli olabilir. Yanıcı gazların ya da sıvıların yakınında taşlama yapmayın.
- Cihazı çalıştırırken taşlama diskine yan durun.
- Taşlama diskini sadece alın kısmından düzeltin. Yan yüzeylerden taşlama yapıldığında taşlama diski güvenli kullanım için çok ince kalabilir.
- Taşlama ısı oluşturur. İşleme parçasına ancak yeterli derecede soğuduktan sonra dokunun.
- Sadece çiftli taşlayıcının üzerinde güvenli kullanım için tasarlanmış olan taşlama diskleri kullanın. Belirtilen en yüksek sirkülasyon hızı cihazın devir sayısı bilgisinden düşük olan taşlama diskleri kullanmayın.

6. Teknik veriler

	SM200L	SM200AL
Motor	230-240 V~ / 50 Hz	
Çekiş gücü	S1 250 W S2 10 dak 500 W	
Devir sayısı	2980 dak^{-1}	
Taşlama diski çapı	200 / 200 mm	
Taşlama diski asgari çapı (aşınma sonrasında)	160 mm	
Çap Taşlama diski deliği	15,88 mm	
Sol/sağ disk genişliği	20 / 20 mm	20 / 40 mm
Çalışma lambası	2x bataryalı LED	
Ağırlık	12 kg	13,5 kg
Batarya tipi	R03	
Nominal kapasite	2000 mAh	
Nominal gerilim	1,5 V	
Yapı boyutu	Micro AAA	

Teknik değişiklik yapma hakkı saklıdır!

Çalıştırma süresi:
Çalıştırma süresi S2 10 dak (kısa işletim) nominal güçlü (500 W) motora sadece veri levhası üzerinde belirtilen süre (10 dak) ile sürekli yüklenilebileceği anlamına gelir. Aksi halde izin verilmediği şekilde ısınabilir. Mola sırasında motor tekrar çıkış sıcaklığına soğur.

Gürültü ve titreşim
Gürültü ve titreşim değerleri EN 62841-1'e uygun bir şekilde tespit edilmiştir.

Ses basıncı seviyesi L_{pA}	79 dB
Güvensizlik K_{pA}	3 dB
Ses gücü seviyesi L_{WA}	92 dB
Güvensizlik K_{WA}	3 dB

Titreşim karakteristik değerleri (el-kol titreşimi)

Titreşim a_h	≤ 2,5 m/s^2

Bir koruyucu kulaklık kullanın.
Gürültü etkisi işitme kaybına neden olabilir.

Gürültü oluşumunu ve titreşimi minimuma sınırlayın!
- Sadece kusursuz cihazlar kullanın.
- Cihaza düzenli olarak bakım yapıp temizleyin.
- Çalışma şeklinizi cihaza uyarlayın.

- Cihaza aşırı yüklenmeyin.
- Cihazı gerektiğinde kontrol ettirin.
- Kullanılmadığı taktirde cihazı kapatın.
- Titreşim yükünün azaltılması için örnek tedbirler takımın kullanılmasında eldiven kullanılması ve çalışma süresinin kısaltılmasıdır. Bu sırada işletim çevriminin tüm oranları dikkate alınmalıdır (örneğin elektro takımın kapatıldığı ve açık olduğu ancak yüksüz çalıştığı süreler).

7. Ambalajdan çıkarma

- Ambalajı açın ve ürünü dikkatlice dışarı çıkarın.
- Ambalaj malzemesini, ambalaj ve taşıma emniyetlerini çıkarın (varsa).
- Teslimat kapsamının eksiksiz olduğunu kontrol edin.
- Ürün ve aksesuar parçalarında taşıma hasarı bulunmadığını kontrol edin. Şikayet olması durumunda derhal tedarikçi bilgilendirilmelidir. Daha sonra yapılan şikayetler kabul edilmemektedir.
- Ambalajı, mümkünse garanti süresinin sonuna kadar saklayın.
- Kullanımdan önce kullanım kılavuzunu okuyarak ürün hakkında bilgi edinin.
- Aksesuar, aşınma ve yedek parçalarında sadece orijinal parçalar kullanın. Yedek parçalarını bayinizden temin edebilirsiniz.
- Siparişlerinizde her zaman ürün numarasını ile ürünün tip ve yapım yılınız belirtin.

⚠ UYARI!
Ürün ve ambalaj malzemesi, çocuklar için uygun değildir! Çocuklar; plastik torbalar, folyolar ve küçük parçalar ile oynamamalıdır! Yutma ve boğulma tehlikesi söz konusudur!

8. Montaj

Bağlantı öncesinde tip etiketi üzerindeki verilerin şebeke verileri ile aynı olduğundan emin olun.
Cihazda değişiklik yapmadan önce elektrik fişini daima çekin.
Tüm bakım ve montaj çalışmalarından önce elektrik fişini çekin.

- Makine duruşu güvenli olacak bir şekilde kurulmalıdır, yani bir çalışma tezgahına ya da benzeri bir şeye vidalayın.
- İşletime alma öncesinde tüm kapaklar ve güvenlik tertibatları tekniğine uygun bir şekilde monte edilmiş olmalıdır.
- Taşlama diskleri serbest hareket edebilmelidir.
- Makineyi bağlamadan önce tip etiketi üzerindeki verilerin şebeke verileri ile aynı olduğundan emin olun.

Güvenlik uyarısı! Cihazı ancak tüm montaj ve ayar çalışmaları tamamlandıktan ve kullanım kılavuzu ve güvenlik açıklamaları okunup anlaşıldıktan sonra bağlayın.

8.1 Takım mesnedi (sol ve sağ) (Res. 1, 2, 2.1)

SM200L

1. Takım mesnedini (4) yassı yuvarlak cıvata (M6x10) (a) ve yıldız saplı somun (b) ile taşlama diski korumasına (6) vidalayın.
2. Taşlama diski (3) ve takım mesnedi (4) arasındaki mesafe maks. 2 mm olarak ayarlanmalıdır.

SM200AL

1. Takım mesnedini (4) kelebek vida (a) ve pul (b) ile taşlama diski korumasına (6) vidalayın.
2. Taşlama diski (3) ve takım mesnedi (4) arasındaki mesafe maks. 2 mm olarak ayarlanmalıdır.

8.2 LED çalışma lambalı kıvılcım koruması (sol ve sağ) (şek. 1, 3)

1. Her birinin taşlama diski korumasında (6) 2 havşa başlı cıvata M5x8 (c) olan LED çalışma lambalı (5) kıvılcım koruması (2).
2. Taşlama diskine (3) maksimum 2 mm mesafe olmalıdır. Kıvılcım koruması (2) ve taşlama diski (3) arasındaki mesafe, iki havşa başlı cıvatanın (c) sökülmesiyle ayarlanabilir.
3. Cıvataları iyice sıkın.

8.3 LED çalışma lambası (şek. 1, 4, 4.1, 4.2)

1. Aydınlatma (5) lambadaki şaltere (d) basılarak açılabilir. Tekrar basıldığında aydınlatma tekrar kapatılır.
2. Bataryaları (2x AAA R03 1,5 V) yerleştirmek/değiştirmek için batarya bölmesini (şek. 4.1) açın.
3. Bataryaları (her tarafa 2x) yerleştirin (şek. 4.2).
4. Batarya değişikliği durumunda biten bataryaları tekniğine uygun olarak tasfiye edin.
5. Batarya bölmesinin kapağını ters sırada tekrar yerleştirin (şek. 4.1).

8.4 Koruyucu camlar (şek. 1, 5, 5.1)

1. Koruyucu camı (1) yassı yuvarlak cıvata M5x55 (e) ve tırtıllı cıvata (f) ile LED çalışma lambasına (5) monte edin.
2. Koruyucu, kullanıcının gözleri taşlama işlemi sırasında korunacak şekilde bireysel olarak ayarlanabilir.

9. Kullanım

⚠ Dikkat!
İşletime almadan önce ürünü mutlaka komple monte edin!

Açma/kapatma
- Çalıştırmak için açma/kapatma şalterini (8) ON konumuna alın.
- Kapatmak için açma/kapatma şalterini (() Off konumuna alın.

Taşlama işlemine ancak cihaz maksimum devir sayısına ulaştığında başlayın.

Çalışma bilgileri
- Sabit devir sayısı ile çalışıldığından taşlama diski üzerine işleme parçasının düşük basıncı uygulandığında en iyi sonuçların elde edildiğini dikkate alın. İşleme parçasına güçlü basınç uygulanırsa taşlama diski fren yapar ya da durur, bu da motora zarar verir ve çalışma işleminin hızlanmasına neden olmaz.
- Küçük işleme parçalarını kendi güvenliğiniz için bir kıskaçla ya da vida mengenesi ile emniyete alın.

Taşlama
- İş parçasını iş parçası altlığına (4) koyun ve yavaşça istenen açıda temas edene kadar taşlama diskine (3) yaklaştırın.
- Optimum taşlama sonucu elde etmek ve taşlama diskinin (3) eşit şekilde yıpranması için iş parçası, taşlama diskinde (3) hafif ileri geri hareket ettirilmelidir.
- İşleme parçasını tekrar soğutun.

Dikkat!
Çalışma sırasında disk bir defa bloke olursa lütfen işleme parçasını çıkarın ve cihaz maksimum devir sayısına tekrar ulaşana kadar bekleyin.

Taşlama diski değişimi
Dikkat: Çift taşlayıcının istenmeden çalıştırılması nedeniyle oluşabilecek yaralanmaları engellemek için, taşlama diski değişiminden önce cihaz her zaman kapatılmalı (şalter konumu "0") ve elektrik fişi prizden çekilmelidir.
- Kıvılcım korumasını ve koruyucu camı gevşetin ve mümkün olduğunca dışarı çekin ancak sökmeyin.
- Takım mesnedini gevşetin ve mümkün olduğunca dışarı çekin.
- Taşlama diski korumasının (6) cıvatalarını sökün ve bunları çıkarın.
- Dış flanşı ve eski taşlama diskini çıkarın, yeni taşlama diskini oturtun.

Bilgi:
- Yeni taşlama diskinin yanlarına takılan karton diskleri çıkarmayın, bunlar flanşların taşlama diskine karşı güvenli bir şekilde kavranmasını destekler.
- Yeni taşlama diskini çatlaklar veya gözle görülen başka hasarlar yönünden inceleyip gerekirse tasfiye edin.
- Flanşları ve somunları tekrar oturtun.
- Somunları somun anahtarı ile çok fazla sıkmayın, aksi halde taşlama diski kırılabilir.
- Taşlama diski korumasını (6) ters yönde tekrar monte edin.
- Takım mesnedini, kıvılcım korumasını ve koruyucu camı tekrar montaj kılavuzu uyarınca ayarlayın.

10. Temizlik ve bakım

Tüm temizlik çalışmalarından önce elektrik fişini çekin.

Temizlik
- Koruma tertibatlarını, hava deliğini ve motor gövdesini tozdan ve kirden uzak tutun. Cihazı temiz bir bezle silin ya da düşük basınç durumunda basınçlı hava ile üfleyin.
- Cihazı her kullanım sonrasında doğrudan temizleyin.
- Cihazı düzenli olarak nemli bezle ve biraz yağlama sabunu ile temizleyin. Temizlik ya da çözelti maddesi kullanmayın; bunlar cihazın plastik parçalarına zarar verebilir. Cihazın içerisine su girmemesine dikkat edin. Suyun elektro cihaza girmesi, elektrik çarpma riskini yükseltir.

Bakım
Cihazın içerisinde bakım yapılacak başka parçalar bulunmamaktadır.

Servis bilgileri
Ürünün aşağıdaki parçalarının kullanıma veya doğal sürece bağlı olarak aşınmaya tabi olduğu veya aşağıdaki parçaların sarf malzemeleri olarak gerekli olduğu dikkate alınmalıdır.
Aşınma parçaları*: Taşlama aracı

* Teslimat kapsamında bulunması zorunlu değildir!

Yedek parçalar ve aksesuarları servis merkezimizden temin edebilirsiniz. Bunun için kapak sayfasındaki QR kodunu tarayın.

11. Elektrik bağlantısı

Takılı elektro motor işletime hazır bir şekilde bağlıdır. Bağlantı ilgili VDE ve DIN kurallarına uygundur. Müşteri tarafından yapılan şebeke bağlantısı ya da kullanılan uzatma hattı bu talimatlara uygun olmalıdır.

Hasarlı elektrik bağlantı kablosu
Elektrikli bağlantı kablolarında sıklıkla izolasyon hasarları oluşur.
Bunun olası nedenleri:
- Bağlantı kablolarının pencere veya kapılardan geçmesi nedeniyle oluşan baskılar.
- Bağlantı kablosunun doğru döşenmemesi veya sabitlenmemesi nedeniyle bükülmesi.
- Bağlantı kablosuna basılması nedeniyle oluşan kesilmeler.
- Duvar prizinden zorla çekme nedeniyle oluşan izolasyon hasarları.
- İzolasyonun eskimesine bağlı çatlaklar.

Bu gibi hasarlı elektrik bağlantı kabloları kullanılmamalıdır ve izolasyon hasarları nedeniyle ölüm tehlikesi söz konusudur.
Elektrik bağlantı kablolarında düzenli olarak hasar kontrolü yapın. Kontrol sırasında bağlantı kablosunun şebekeye bağlı olmamasına dikkat edin.

Elektrik bağlantı kabloları geçerli VDE ve DIN yönetmeliklerine uygun olmalıdır. Sadece H05VV-F kodlu bağlantı kabloları kullanın.
Bağlantı kablosunda tip kodu baskısının bulunması zorunludur.

Alternatif akımlı motor
- Şebeke gerilimi 230-240 V~ olmalıdır.
- 25m'ye kadar olan uzatma kabloları 1,5 milimetrekare kesitli olmalıdır.

Elektrik donanımındaki bağlantı ve onarım çalışmaları sadece bir uzman elektrik personeli tarafından yapılabilir.

Sorularınızın olması durumunda lütfen aşağıdaki bilgileri verin:
- Motorun akım türü
- Makine tip etiketinin verileri
- Motor tip etiketinin verileri

Bağlantı türü Y
Şebeke bağlantısı hattının değiştirilmesi gereken durumda, güvenliği sağlamak için bunlar üretici veya temsilcisi tarafından gerçekleştirilmelidir.

12. Depolama

Cihazı ve bunun aksesuarlarını karanlık, kuru ve donsuz ve çocukların erişemeyeceği bir yerde muhafaza edin. Optimum depolama sıcaklığı 5 ila 30 °C arasındadır. Elektrikli takımı orijinal ambalajında saklayın.

13. İmha ve yeniden değerlendirme

Ambalaj ile ilgili bilgiler



Ambalaj malzemeleri geri dönüştürülebilir özelliktedir. Lütfen ambalajları çevreye uygun bir şekilde tasfiye edin.

Elektrikli ve elektronik cihaz yasasına (ElektroG) ilişkin bilgiler



Elektrikli ve elektronik eski cihazlar evsel atıklara ait değildir, ayrı olarak toplanmalı veya tasfiye edilmelidir!
- Eski cihazda takılı olmayan eski batarya veya aküler, verilmeden önce tahrip edilmeden çıkarılmalıdır! Bunlar batarya yasasına göre tasfiye edilir.
- Elektrikli ve elektronik cihaz sahipleri veya kullanıcıları, bunları kullandıktan sonra yasal olarak iade etmekle yükümlüdür.
- Eski cihazdaki kişisel verilerinin tasfiye için silinmesinden son kullanıcı sorumludur!
- Üzerinde çarpı olan çöp kutusu sembolü, elektrikli ve elektronik cihazların ev çöpüne atılmayacağına işaret eder.
- Elektrikli ve elektronik eski cihazlar aşağıdaki yerlere ücretsiz olarak teslim edilebilir:
  - Kamusal tasfiye veya toplama yerleri (örn. belediye şantiyeleri).
  - Satıcıların bunları gönüllü olarak geri almak veya sunmakla yükümlü olması koşuluyla, elektronik cihazlara yönelik satış noktaları (sabit ve çevrim içi).
  - Cihaz başına, kenar uzunluğu maksimum 25 santimetre olan yaklaşık üç eski elektronik cihazı, öncesinde yeni bir cihaz satın almadan veya bölgenizdeki başka bir yetkili toplama yerine götürmeden üreticiye ücretsiz olarak teslim edebilirsiniz.

- Üreticinin ve satıcının diğer ek iade alma koşullarını ilgili müşteri hizmetlerinden öğrenebilirsiniz.
- Üretici tarafından özel bir eve yeni bir elektronik cihazın teslim edilmesi durumunda, son kullanıcının talebi üzerine eski elektronik cihazın ücretsiz olarak teslim alınmasını sağlayabilir. Bu konu ile ilgili üreticinin müşteri hizmetleri ile iletişime geçin.
- Bu beyanlar sadece Avrupa Birliği ülkelerinde kurulu olan ve satılan ve 2012/19/AB Avrupa Yönetmeliğine tabi olan cihazlar için geçerlidir. Avrupa Birliği dışındaki ülkelerde, elektronik ve elektrikli eski cihazların tasfiye işlemi için farklı düzenlemeler geçerli olabilir.

Batarya yasası ile ilgili bilgiler (BattG)



Kullanılmış bataryalar ve şarj edilebilir aküler evsel atıklara dahil edilmemeli, ayrı olarak toplanmalı ve imha edilmelidir!

- Bataryaların veya akülerin elektrikli cihazlardan güvenli bir şekilde çıkarılması ve bunların tipi veya kimyasal sistemi ile ilgili bilgiler için kullanım ve montaj kılavuzundaki diğer bilgileri dikkate alın.
- Batarya ve akü sahipleri veya kullanıcıları, bunları kullandıktan sonra yasal olarak iade etmekle yükümlüdür. İade, normal ev miktarlarının teslimatı ile sınırlıdır.
- Eski bataryalar çevreye ve sağlığa zarar verebilecek zararlı maddeler ve ağır metaller içerebilir. Eski bataryaların değerlendirilmesi ve içeriğindeki kaynakların kullanımı bu iki önemli varlığın korunmasına yardımcı olur.
- Üzerinde çarpı olan çöp kutusu sembolü, bataryaların ve akülerin ev çöpüne atılmayacağına işaret eder.
- Çöp kutusu sembolünün altında ek olarak Hg, Cd veya Pb işaretleri yer alıyorsa, bu aşağıdakileri ifade eder:
  - Hg: Batarya %0,0005'ten fazla cıva içerir
  - Cd: Batarya %0,002'den fazla kadmiyum içerir
  - Pb: Batarya %0,004'ten fazla kurşun içerir
- Aküler ve bataryalar aşağıdaki yerlere ücretsiz olarak teslim edilebilir:
  - Kamusal tasfiye veya toplama yerleri (örn. belediye şantiyeleri)
  - Batarya ve akü satış noktaları
  - Eski cihaz bataryaları için iade noktaları ve ortak iade sistemi
  - Üreticinin iade noktası (ortak iade sistemine üye değilse)
- Bu beyanlar sadece Avrupa Birliği ülkelerinde kurulu olan ve satılan ve 2006/66/AT Avrupa Yönetmeliğine tabi olan aküler ve bataryalar için geçerlidir.
- Avrupa Birliği dışındaki ülkelerde, akü ve bataryaların tasfiye işlemi için farklı düzenlemeler geçerli olabilir.

14. Arıza giderme

Sorun	Olası sebepler	Çözüm
Motor çalışmıyor.	Motor, kablo veya fiş arızalıdır, sigortalar yanmıştır.	Makinenin bir uzman tarafından kontrol edilmesini sağlayın. Motoru hiçbir zaman kendiniz onarmayın. Dikkat! Sigortaları kontrol edin ve gerektiğinde değiştirin.
Motor yavaşça çalışır ve işletim devir sayısına ulaşmaz.	Gerilim düşük, bobinler hasarlı, kondansatör yandı.	Gerilimin bir enerji besleyicisi tarafından kontrol edilmesini sağlayın. Motorun bir uzman tarafından kontrol edilmesini sağlayın. Kondansatörün bir uzman tarafından değiştirilmesini sağlayın.
Motor çok gürültü yapıyor.	Bobinler hasarlı, motor arızalı.	Motorun bir uzman tarafından kontrol edilmesini sağlayın.
Motor tam çalışma performansına ulaşmıyor.	Şebekedeki akım devrelerinde aşırı yük söz konusudur (lambalar, diğer motorlar vs.).	Aynı akım devresinde başka cihazlar veya motorlar kullanmayın.
Motor hemen aşırı derecede ısınıyor.	Motorda aşırı yüklenme söz konusudur, motorun soğutulması yetersizdir.	Taşlama işlemi sırasında motora aşırı yük binmesini önleyin ve motorun en verimli şekilde soğutulması için motoru tozdan arındırın.

SM200L

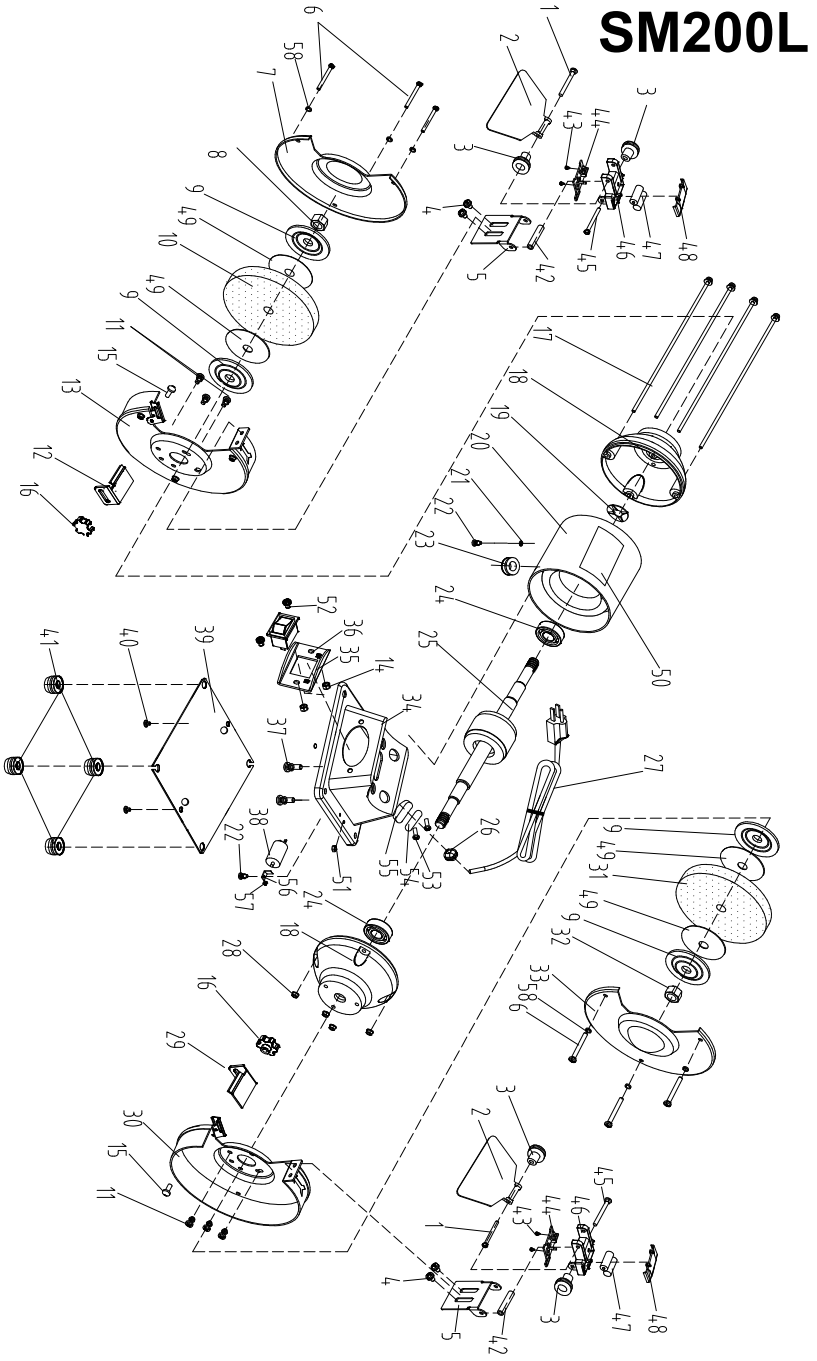

SM200AL

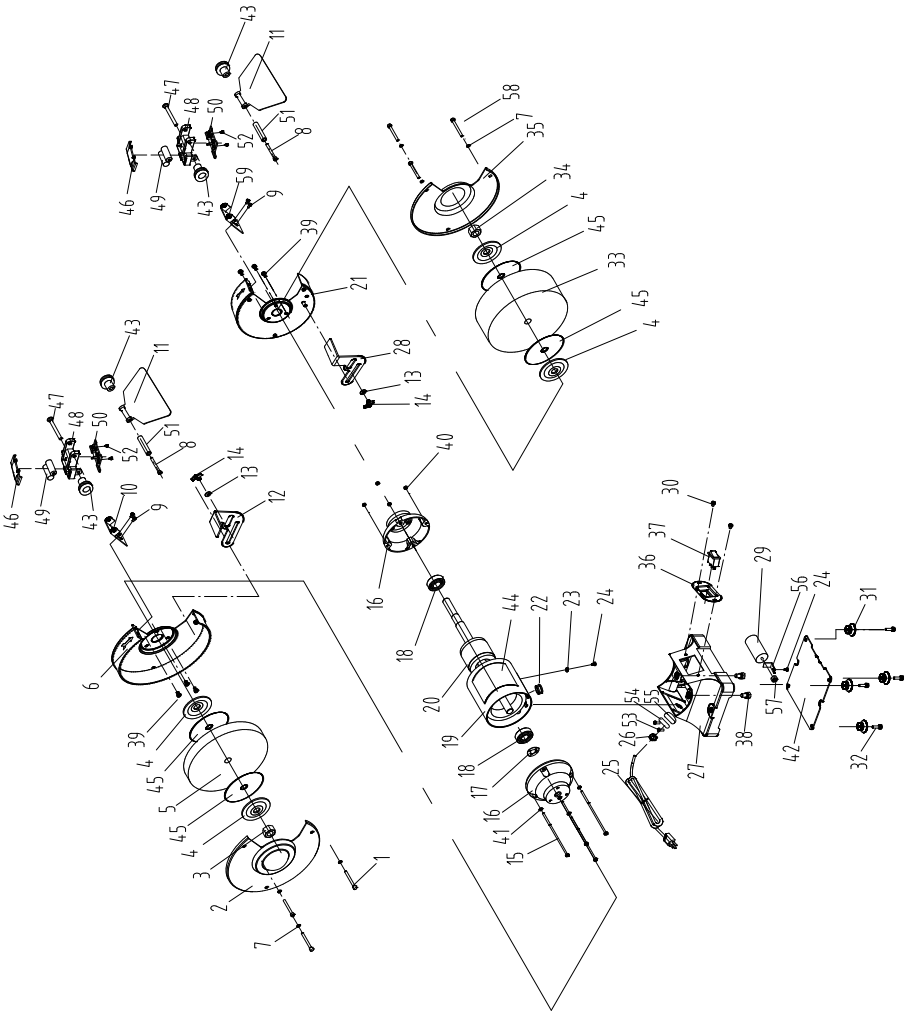
43
11
47
48
50
52
51
8
46
49
59
9
39
21
58
7
35
34
4
45
33
28
13
14
40
16
18
44
22
23
24
20
19
30
37
36
29
56
24
31
57
42
32
38
27
26
53
54
55
25
17
41
15
6
5
3
2
7
1
12
10

Scheppach GmbH, Günzburger Str. 69, 89335 Ichenhausen

DE

EU-Konformitätserklärung

Übersetzung der Originalkonformitätserklärung

Wir erklären in alleiniger Verantwortung, dass das hier beschriebene Produkt mit den geltenden Richtlinien und Normen übereinstimmt.

Der hier beschriebene Gegenstand der Erklärung erfüllt die Vorschriften der Richtlinie 2011/65/EU des Europäischen Parlaments und des Rates vom 8. Juni 2011 zur Beschränkung der Verwendung bestimmter gefährlicher Stoffe in Elektro- und Elektronikgeräten. *

Technische Unterlagen verfügbar bei: **

Artikelnummer***	**Artikelbezeichnung: Doppelschleifer SM200L SM200AL**	Marke****

GB

EU Declaration of Conformity

Translation of the original Declaration of Conformity

We declare under our sole responsibility that the product described here complies with the applicable directives and standards.

The object of the declaration described here fulfils the regulations of the directive 2011/65/EU of the European Parliament and Council from 8th June 2011, on the restriction of the use of certain hazardous substances in electrical and electronic equipment. *

Technical documentation available at: **

Item number***	**Item designation: Bench grinder SM200L SM200AL**	Brand****

FR

Déclaration UE de conformité

Traduction de la déclaration de conformité originale

Nous déclarons, sous notre propre responsabilité, que le produit décrit ici est conforme aux directives et normes en vigueur.

L'appareil décrit ci-dessus dans la déclaration est conforme aux réglementations de la directive 2011/65/EU du Parlement Européen et du Conseil du 8 juin 2011 visant à limiter l'utilisation de substances dangereuses dans la fabrication des appareils électriques et électroniques. *
Dossier technique auprès de: **

Référence ***	**Désignation de l'article: Touret à meuler SM200L SM200AL**	Marque ****

IT

Dichiarazione di conformità UE

Traduzione della dichiarazione di conformità originale

Dichiariamo sotto la nostra esclusiva responsabilità che il prodotto qui descritto è conforme alle direttive e alle norme vigenti.

L'oggetto della dichiarazione, qui descritto, soddisfa le disposizioni della Direttiva 2011/65/UE del Parlamento Europeo e del Consiglio dell'8 giugno 2011, sulla restrizione nell'utilizzo di determinate sostanze pericolose negli apparecchi elettrici ed elettronici. *

Documentazione tecnica disponibile presso: **

Gaminio numeris ***	**Nome articolo: Levigatrice doppia SM200L SM200AL**	Marchio ****

NL

EU-conformiteitsverklaring

Vertaling van de originele conformiteitsverklaring

Wij verklaren onder eigen verantwoordelijkheid dat het hier beschreven product voldoet aan de geldende richtlijnen en normen.

Het hier beschreven onderwerp van deze verklaring voldoet aan de voorschriften van richtlijn 2011/65/EU van het Europese Parlement en de Raad van 8 juni 2011 omtrent de beperking van het gebruik van bepaalde gevaarlijke stoffen in elektrische en elektronische apparaten. *

Technische documentatie verkrijgbaar bij: **

Artikelnummer ***	**Artikelnaam: Dubbele slijpmachine SM200L SM200AL**	Merk ****

ES

Declaración de conformidad UE

Traducción de la Declaración de conformidad original

Declaramos, bajo nuestra exclusiva responsabilidad, que el producto aquí descrito cumple las directivas y normas aplicables.

El objeto de la declaración aquí descrito cumple las disposiciones de la Directiva 2011/65/UE del Parlamento Europeo y el Consejo del 8 de junio de 2011 sobre restricciones a la utilización de determinadas sustancias peligrosas en aparatos eléctricos y electrónicos. *

Documentación técnica disponible en: **

Núm. de artículo***	**Denominación del artículo: Rectificador doble SM200L SM200AL**	Marca****

PT

Declaração de conformidade UE

Tradução da declaração de conformidade original

Declaramos, à nossa exclusiva responsabilidade, que o produto aqui descrito está em conformidade com as diretivas e normas aplicáveis.

O objeto da declaração aqui descrito cumpre com as normas da Diretiva 2011/65/UE do Parlamento Europeu e do Conselho de 8 de junho de 2011 relativamente à restrição da utilização de determinadas substâncias perigosas em equipamentos elétricos e eletrónicos. *

Documentos técnicos disponíveis junto de: **

Número de artigo***	**Designação do artigo: Lixadeira dupla SM200L SM200AL**	Marca****

CZ

EU prohlášení o shodě

Překlad originálního prohlášení o shodě

Prohlašujeme na svou výlučnou odpovědnost, že zde popsaný výrobek odpovídá platným směrnicím a normám.

Zde popsaný předmět prohlášení splňuje předpisy směrnice 2011/65/EU Evropského parlamentu a Rady ze dne 8. června 2011 pro omezení používání určitých nebezpečných látek v elektrických a elektronických zařízeních. *

Technické podklady k dispozici u: **

Číslo výrobku***	**Název výrobku: Dvoukotoučová bruska SM200L SM200AL**	Značka****

SK

EÚ vyhlásenie o zhode

Preklad originálneho vyhlásenia o zhode

Na vlastnú zodpovednosť vyhlasujeme, že tu popísaný výrobok je v súlade s platnými smernicami a normami.

Tu opísaný predmet vyhlásenia je v súlade s predpismi smernice Európskeho parlamentu a Rady 2011/65/EÚ z 8. júna 2011 o obmedzení používania určitých nebezpečných látok v elektrických a elektronických zariadeniach. *

Technické podklady sú k dispozícii na: **

Číslo výrobku ***	**Označenie výrobku: Dvojitá brúska SM200L SM200AL**	Značka ****

HU

EU megfelelőségi nyilatkozat

Az eredeti megfelelőségi nyilatkozat fordítása

Saját kizárólagos felelősségünkre kijelentjük, hogy az itt ismertetett termék megfelel az érvényes irányelveknek és szabványoknak.

A nyilatkozat itt megnevezett tárgya teljesíti az Európai Parlament és Tanács 2011. június 8-i, egyes veszélyes anyagok elektromos és elektronikus berendezésekben való alkalmazásának korlátozásáról szóló 2011/65/EU irányelvének előírásait. *

A műszaki dokumentáció elérhető: **

Cikkszám ***	**Termék megnevezése: Kettős köszörű SM200L SM200AL**	Márka ****

PL

Deklaracja zgodności UE
Tłumaczenie oryginalnej deklaracji zgodności

Oświadczamy na własną odpowiedzialność, że opisany tutaj produkt jest zgodny z obowiązującymi dyrektywami i normami.

Wymieniony powyżej przedmiot niniejszej deklaracji jest zgodny z wymogami dyrektywy 2011/65/UE Parlamentu Europejskiego i Rady z 8 czerwca 2011 r. w sprawie ograniczenia stosowania niektórych niebezpiecznych substancji w sprzęcie elektrycznym i elektronicznym. *

Dokumentacja techniczna dostępna na stronie: **

Numer artykułu ***	**Nazwa artykułu: Szlifierka podwójna SM200L SM200AL**	Marka ****

HR

EU izjava o sukladnosti
Prijevod originalne izjave o sukladnosti

Na svoju odgovornost izjavljujemo da je ovdje opisan proizvod usklađen s važećim direktivama i normama.

Ovdje opisani predmet Izjave ispunjava propise Direktive 2011/65/EU Europskog parlamenta i Vijeća od 8. lipnja 2011. o ograničenju uporabe određenih opasnih tvari u električnoj i elektroničkoj opremi. *

Tehnička dokumentacija dostupna je na: **

Broj artikla***	**Naziv artikla: Dvostruka brusilica SM200L SM200AL**	Marka****

SI

EU izjava o skladnosti
Prevod originalne izjave o skladnosti

S polno odgovornostjo izjavljamo, da je tukaj opisani izdelek v skladu z veljavnimi smernicami in standardi.

Tukaj opisani predmet izjave izpolnjuje predpise Direktive 2011/65/EU Evropskega parlamenta in Sveta z dne 8. junij 2011 za omejevanje uporabe določenih nevarnih snovi v električnih in elektronskih napravah. *

Tehnični dokumenti so na voljo pri: **

Številka izdelka ***	**Opis izdelka: Dvojni brusilnik SM200L SM200AL**	Znamka ****

EE

EL vastavusdeklaratsioon
Vastavusdeklaratsiooni originaali tõlge

Me deklareerimine ainuisikuliselt vastutades, et siin kirjeldatud toode ühtib esitatud direktiivide ja normidega.

Deklaratsiooni objektiks olev siin kirjeldatud ese vastab Euroopa Parlamendi ja nõukogu direktiivile 2011/65/EÜ kuupäevaga 8. juuni 2011 teatud ohtlike ainete kasutamispiirangu kohta elektri- ja elektroonikaseadmetes. *

Tehnilised dokumendid on saadaval: **

Artiklinumber ***	**Art nimetus: Topeltkäi SM200L SM200AL**	Kaubamärk ****

LT

EB atitikties deklaracija
Atitikties deklaracijos originalo vertimas

Prisiimdami išskirtinę atsakomybę deklaruojame, kad čia aprašytas gaminys atitinka galiojančias direktyvas ir standartus.

Čia aprašytas deklaracijos objektas atitinka 2011 m. birželio 8 d. Europos Parlamento ir Tarybos direktyvos 2011/65/ES dėl tam tikrų pavojingų medžiagų naudojimo elektros ir elektroninėje įrangoje apribojimo reikalavimus. *

Techninius dokumentus galima gauti iš: **

Gaminio numeris ***	**Gaminio pavadinimas: Dvigubas šlifuoklis SM200L SM200AL**	Prekės ženklas ****

LV

ES atbilstības deklarācija
Oriģinālās atbilstības deklarācijas tulkojums

Mēs, uzņemoties pilnu atbildību, paziņojam, ka šeit aprakstītais ražojums atbilst spēkā esošajām direktīvām un standartiem.

Šeit aprakstītais deklarācijas priekšmets atbilst Eiropas Parlamenta un Eiropas Padomes 2011. gada 8. jūnija Direktīvas 2011/65/ES noteikumiem par noteiktu bīstamo vielu izmantošanas ierobežošanu elektriskajās un elektroniskajās ierīcēs. *

Tehniskā lieta ir pieejama pie: **

Preces numurs ***	**Preces apzīmējums: Divripu slīpmašīna SM200L SM200AL**	Prečzīme ****

SE

EU-försäkran om överensstämmelse
Översättning från försäkran om överensstämmelse i original

Vi förklarar under eget ansvar att produkten som beskrivs här överensstämmer med gällande riktlinjer och standarder.

Föremålet för försäkran som beskrivs här överensstämmer med bestämmelserna i Europaparlamentets och rådets direktiv 2011/65/EU av den 8 juni 2011 om begränsning av användningen av vissa farliga ämnen i elektriska och elektroniska produkter. *

Teknisk dokumentation tillgänglig hos: **

Artikelnummer ***	**Artikelbeteckning: Dubbelslip SM200L SM200AL**	Märke ****

FI

EU-vaatimustenmukaisuusvakuutus
Alkuperäisen vaatimustenmukaisuusvakuutuksen käännös

Vakuutamme omalla vastuullamme, että tässä kuvattu tuote täyttää voimassa olevien direktiivien ja standardien määräykset.

Tässä kuvattu vakuutuksen kohde täyttää tiettyjen vaarallisten aineiden käytön rajoittamisesta sähkö- ja elektroniikkalaitteissa 8. kesäkuuta 2011 annetun Euroopan parlamentin ja neuvoston direktiivin 2011/65/EU määräykset. *

Tekniset asiakirjat saatavana: **

Tuotenro ***	**Tuotenimike: Kaksoishiomakone SM200L SM200AL**	Merkki ****

DK

EU-overensstemmelseserklæring
Oversættelse af den originale overensstemmelseserklæring

Vi erklærer under eget ansvar, at det her beskrevne produkt overholder de gældende direktiver og standarder.

Genstanden for den her beskrevne erklæring overholder bestemmelserne i Europa-Parlamentets og Rådets direktiv 2011/65/EU af 8. juni 2011 vedr. begrænsning af brugen af visse farlige stoffer i elektrisk og elektronisk udstyr. *

Tekniske dokumenter findes på: **

Artikelnummer ***	**Art.-betegnelse: Dobbeltsliber SM200L SM200AL**	Mærke ****

NO

EU-samsvarserklæring
Oversettelse av den opprinnelige samsvarserklæringen

Vi erklærer med eneansvar at produktet som er beskrevet her er i samsvar med gjeldende direktiver og standarder.

Gjenstand for erklæringen beskrevet her oppfyller forskriftene til direktiv 2011/65/EU fra Europa-Parlamentet og Rådet av 8. juni 2011 om begrensning av bruken av bestemte farlige stoffer i elektronikk og elektronisk utstyr. *

Tekniske dokumenter tilgjengelig hos: **

Artikkelnummer ***	**Art.betegnelse: Dobbeltsliper SM200L SM200AL**	Merke ****

BG

ЕС Декларация за съответствие
Превод на оригиналната декларация на съответствие

Ние декларираме на своя отговорност, че описаният тук продукт отговаря на приложимите директиви и стандарти.

Описаният предмет в декларацията отговаря на разпоредбите на Директива 2011/65/ЕС на Европейския парламент и на Съвета от 8 юни 2011 г. относно ограничението на употребата на определени опасни вещества в електрическото и електронното оборудване. *

Техническата документация се предоставя от: **

Каталожен номер ***	**Обозначение на артикула: Двойна шлифовъчна машина SM200L SM200AL**	Марка ****

GR

Δήλωση συμμόρφωσης ΕΕ
Μετάφραση από το πρωτότυπο της δήλωσης συμμόρφωσης

Δηλώνουμε με αποκλειστική μας ευθύνη ότι το προϊόν που περιγράφεται στο παρόν βρίσκεται σε συμμόρφωση με τις ισχύουσες Οδηγίες και Πρότυπα.

Το αντικείμενο της παρούσας δήλωσης, το οποίο περιγράφεται εδώ, εκπληρώνει τις διατάξεις της Οδηγίας 2011/65/ΕΕ του Ευρωπαϊκού Κοινοβουλίου και του Συμβουλίου της 8ης Ιουνίου 2011 σχετικά με τον περιορισμό της χρήσης ορισμένων επικίνδυνων ουσιών σε ηλεκτρικό και ηλεκτρονικό εξοπλισμό. *

Ο τεχνικός φάκελος είναι διαθέσιμος στη θέση: **

Αριθμός είδους ***	**Ονομασία είδ.: Διπλός τροχός λείανσης SM200L SM200AL**	Μάρκα ****

RO

Declarație de conformitate UE
Traducere a declarației de conformitate originale

Declarăm pe proprie răspundere că produsul descris aici coincide cu directivele și normele în vigoare.

Obiectul declarației descris aici îndeplinește prescripțiile directivei 2011/65/UE a Parlamentului European și a Consiliului din 8 Iunie 2011 asupra limitării utilizării anumitor substanțe periculoase în aparatele electrice și electronice. *

Documentație tehnică disponibilă la: **

Număr articol ***	**Notație art.: Mașină de șlefuit dublă SM200L SM200AL**	Marcă ****

RS

EU izjava o usaglašenosti
Prevod originalne izjave o usklađenosti

Izjavljujemo na našu isključivu odgovornost da je ovde opisani proizvod usklađen sa primenljivim smernicama i standardima.

Ovde opisani predmet ove izjave ispunjava odredbe Direktive 2011/65/EU Evropskog parlamenta i Saveta od 8. juna 2011. godine o ograničenju upotrebe određenih opasnih materija u električnoj i elektronskoj opremi.*

Tehnička dokumentacija dostupna kod: **

Broj artikla ***	**Oznaka proizvoda: Dvostruka brusilica SM200L SM200AL**	Brend ****

TR

AB uygunluk beyanı
Orijinal uygunluk beyanının çevirisi

Burada açıklanan ürünün geçerli yönetmeliklere ve standartlara uygun olduğunu tamamen kendi sorumluluğumuz altında beyan ediyoruz.

İşbu uygunluk beyanının düzenlendiği burada adı geçen ürün, Avrupa Parlamentosu'nun ve 8 Haziran 2011 tarihli Konsey'in elektrik ve elektronik cihazlarda belirli tehlikeli maddelerin sınırlandırılmasına ilişkin 2011/65/AT sayılı direktifini yerine getirmektedir. *

Teknik belgeler şurada mevcuttur: **

Ürün numarası ***	**Ürün Tanım: Çift taşlayıcı SM200L SM200AL**	Marka ****

***	****
5903109901 / 5903110901 / 5903109904	**SCHEPPACH**

** :

Georg Kohler
Günzburger Str. 69
D-89335 Ichenhausen

i. V. Andreas Pecher /
Head of Project Management

i.V. Simon Schunk /
Division Manager Product Center

Ichenhausen, 19.08.2025

- [X] 2011/65/EU*
- [X] 2014/30/EU
- [ ] 2016/1628/EU
- [ ] 2014/29/EU
- [ ] 2014/35/EU
- [ ] 2004/22/EG
- [ ] 2014/68/EU
- [ ] 2006/42/EG
  - [ ] **Annex IV**

  Notified Body:

  Notified Body No.:

  Certificate No.:
- [ ] 89/686/EWG_96/58/EG
- [ ] 90/396/EWG
- [ ] 2000/14/EG; 2005/88/EG

  Noise:

  measured L_{WA} =

  guaranteed L_{WA} =
  - [ ] **Annex V**
  - [ ] **Annex VI**

  Notified Body:

  Notified Body No.:
- [ ] 2016/1628/EU

Emission No.:

EN 62841-1:2015+A11:2022; EN 62841-3-4:2016+A11:2017+A12:2020+A1:2020; EN IEC 55014-1:2021; EN IEC 55014-2:2021; EN IEC 61000-3-2:2019+A1:2021; EN 61000-3-3:2013+A1:2019+A2:2021

Garantie DE

Offensichtliche Mängel sind innerhalb von 8 Tagen nach Erhalt der Ware anzuzeigen, andernfalls verliert der Käufer sämtliche Ansprüche wegen solcher Mängel. Wir leisten Garantie für unsere Maschinen bei richtiger Behandlung auf die Dauer der gesetzlichen Gewährleistungsfrist ab Übergabe in der Weise, dass wir jedes Maschinenteil, dass innerhalb dieser Zeit nachweisbar in Folge Material- oder Fertigungsfehler unbrauchbar werden sollte, kostenlos ersetzen. Für Teile, die wir nicht selbst herstellen, leisten wir nur insoweit Gewähr, als uns Gewährleistungsansprüche gegen die Vorlieferanten zustehen. Die Kosten für das Einsetzen der neuen Teile trägt der Käufer. Wandlungs- und Minderungsansprüche und sonstige Schadensersatzansprüche sind ausgeschlossen.

Warranty GB

Apparent defects must be notified within 8 days from the receipt of the goods. Otherwise, the buyer loses its rights of claim due to such defects are invalidated. We guarantee for our machines in case of proper treatment for the time of the statutory warranty period from delivery in such a way that we replace any machine part free of charge which provably becomes unusable due to faulty material or defects of fabrication within such period of time. With respect to parts not manufactured by us we only warrant insofar as we are entitled to warranty claims against the upstream suppliers. The costs for the installation of the new parts shall be borne by the buyer. The cancellation of sale or the reduction of purchase price as well as any other claims for damages shall be excluded.

Garantie FR

Les défauts visibles doivent être signalés au plus tard 8 jours après la réception de la marchandise, sans quoi l'acheteur perd tout droit au dédommagement. Nous garantissons nos machines, dans la mesure où elles sont utilisées de façon conforme, pendant la durée légale de garantie à compter de la réception, sachant que nous remplaçons gratuitement toute pièce de la machine devenue inutilisable du fait d'un défaut de matière ou d'usinage durant cette période. Toutes les pièces que nous ne fabriquons pas nous-mêmes ne sont garanties que si nous avons la possibilité d'un recours en garantie auprès des fournisseurs respectifs. Les frais de main d'œuvre occasionnés par le remplacement des pièces sont à la charge de l'acquéreur. Tous droits à rédhibition et toutes prétentions à une remise ainsi que tous autres droits à dommages et intérêts sont exclus

Garanzia IT

Vizi evidenti vanno segnalati entro 8 giorni dalla ricezione della merce, altrimenti decadono tutti i diritti dellíacquirente inerenti a vizi del genere. Appurato un impiego corretto da parte dellíacquirente, garantiamo per le nostre macchine per tutto il periodo legale di garanzia a decorrere dalla consegna in maniera tale che sostituiamo gratuitamente qualsiasi componente che entro tale periodo presenti dei vizi di materiale o di fabbricazione tali da renderlo inutilizzabile. Per componenti non fabbricati da noi garantiamo solo nella misura nella quale noi stessi possiamo rivendicare diritti a garanzia nei confronti dei nostri fornitori. Le spese per il montaggio dei componenti nuovi sono a carico dellíacquirente. Sono escluse pretese di risoluzione per vizi, di riduzione o ulteriori pretese di risarcimento danni.

Garantie NL

Zichtbare gebreken moeten binnen de 8 dagen na ontvangst van de goederen worden gemeld, zo niet verliest de verkoper elke aanspraak op grond van deze gebreken. Onze machines worden geleverd met een garantie voor de duur van de wettelijke garantietermijn. Deze termijn gaat in vanaf het moment dat de koper de machine ontvangt. De garantie houdt in dat wij elk onderdeel van de machine dat binnen de garantietermijn aantoonbaar onbruikbaar wordt als gevolg van materiaal- of productiefouten, kosteloos vervangen. De garantie vervalt echter bij verkeerd gebruik of verkeerde behandeling van de machine. Voor onderdelen die wij niet zelf produceren, geven wij enkel de garantie die wij zelf krijgen van de oorspronkelijke leverancier. De kosten voor de montage van nieuwe onderdelen vallen ten laste van de koper. Eisen tot het aanbrengen van veranderingen of het toestaan van een korting en overige schadeloosstellingsclaims zijn uitgesloten.

Garantía ES

Los defectos evidentes deberán ser notificados dentro de 8 días después de haber recibido la mercancía, de lo contrario el comprador pierde todos los derechos sobre tales defectos. Garantizamos nuestras máquinas en caso de manipulación correcta durante el plazo de garantía legal a partir de la entrega. Sustituiremos gratuitamente toda pieza de la máquina que dentro de este plazo se torne inútil a causa de fallas de material o de fabricación. Las piezas que no son fabricadas por nosotros mismos serán garantizadas hasta el punto que nos corresponda garantía del suministrador anterior. Los costes por la colocación de piezas nuevas recaen sobre el comprador. Están excluidos derechos por modificaciones, aminoraciones y otros derechos de indemnización por daños y perjuicios.

Garantia PT

Para este aparelho concedemos garantia de 24 meses. A garantia cobre exclusivamente defeitos de matérial ou de fabricação. Peças avariadas são substituidas gratuitamente. cabe ao cliente efetuar a substituição. Assumimos a garantia unicamente de peças genuinas. Não há direito à garantia no caso de: peças de desgaste, danos de transporte, danos causados pelo manejo indevido ou pela desatenção as instruções de serviço, falhas da instalação elétrica por inobservançia das normas relativas á electricidade. Além disso, a garantia só poderá ser reinvidicada para aparelhos que não tenham sido consertados por lerceiros. O cartão de garantia só vale em conexão com a fatura.

Garantie DE

Offensichtliche Mängel sind innerhalb von 8 Tagen nach Erhalt der Ware anzuzeigen, andernfalls verliert der Käufer sämtliche Ansprüche wegen solcher Mängel. Wir leisten Garantie für unsere Maschinen bei richtiger Behandlung auf die Dauer der gesetzlichen Gewährleistungsfrist ab Übergabe in der Weise, dass wir jedes Maschinenteil, dass innerhalb dieser Zeit nachweisbar in Folge Material- oder Fertigungsfehler unbrauchbar werden sollte, kostenlos ersetzen. Für Teile, die wir nicht selbst herstellen, leisten wir nur insoweit Gewähr, als uns Gewährleistungsansprüche gegen die Vorlieferanten zustehen. Die Kosten für das Einsetzen der neuen Teile trägt der Käufer. Wandlungs- und Minderungsansprüche und sonstige Schadensersatzansprüche sind ausgeschlossen.

Warranty GB

Apparent defects must be notified within 8 days from the receipt of the goods. Otherwise, the buyerís rights of claim due to such defects are invalidated. We guarantee for our machines in case of proper treatment for the time of the statutory warranty period from delivery in such a way that we replace any machine part free of charge which provably becomes unusable due to faulty material or defects of fabrication within such period of time. With respect to parts not manufactured by us we only warrant insofar as we are entitled to warranty claims against the upstream suppliers. The costs for the installation of the new parts shall be borne by the buyer. The cancellation of sale or the reduction of purchase price as well as any other claims for damages shall be excluded.

Záruka CZ

Viditelné vady jsou poukazatelné během 8 dní od obdržení zboží, jinak ztrácí zákazník všechny nároky týkající se takovýchto vad. Poskytujeme záruku na naše stroje, s kterými je správně zacházeno, na dobu zákonnné záruční lhůty začínající od doručení tak, že bezplatně vyměníme každou část stroje, která se během této doby může stát prokazatelně nepoužitelnou následkem materiálové či výrobní vady. Na díly, které sami neopravujeme, poskytujeme záruku pouze v rozsahu , v němž nám přísluší nárok na záruční plnění vůči subdodavateli. Náklady na instalaci nového dílu nese zákazník. Nárok na výměnu zboží, na slevu a jiné nároky na odškodnění jsou vyloučené.

Záruka SK

Zrejmé vady musia byť predstavené v priebehu 8 dni po obdržaní tovaru, ináč zákazník stratí všetky nároky týkajúce sa takejto vady. Ponúkame záruku na naše aparáty, ktoré sú správne používané počas zákonného termínu záruky tak, že bezplatne vymeníme každú časť aparátu, ktorá sa v priebehu tohto času môže stať dokázateľne nefunkčnou dôsledkom materiálnej či výrobnej vady. Na časti ktoré sami nevyrábame, poskytujeme záruku iba v rozsahu, v ktorom nám prísluší nárok na záručné plnenie k subdodávateľovi. Za trovy týkajúce sa inštalácie novej súčiastky je zodpovedný zákazník. Nárok na výmenu tovara, na zľavu a iné nároky na nahradenie škody sú vylúčené.

Szavatosság HU

A nyilvánvaló hibákat ki kell jelenteni számított 8 napon belül az áruk, különben a vevő elveszti minden igényt az ilyen hibák. Kínálunk garanciát a gépeinket a megfelelő kezelés időtartamának hallgatólagos garancia a szállítás időpontját oly módon, hogy cserélje ki minden egyes része ezen idő alatt észlelhető a sorban anyag-vagy gyártási legyen hiábavaló, ingyen. Az alkatrészeket, hogy nem termel magunkat, hogy csak olyan garanciát, hiszen jogosultak jótállási igények beszállítókkal szemben. A költségek beillesztése az új részek a vevőnek. Átalakítása és csökkentése követelések és egyéb kártérítési igények ki vannak zárva.

Gwarancja PL

Wszelkie uszkodzenia muszą być zgłaszane w przeciągu 8 dni od daty otrzymania towaru, w przeciwnym wypadku, prawo do reklamacji wygasa. Gwarantujemy, że w czasie trwania gwarancji wymienimy wszelkie części maszyny, które okażą się niesprawne na skutek wad materiału z jakiego zostały wykonane lub błędów w produkcji bez dodatkowych opłat pod warunkiem, że maszyna będzie obsługiwana zgodnie z zaleceniami. W odniesieniu do części nie produkowanych przez nas, gwarancja obowiązuje tylko w przypadku naszych dostawców. Koszty instalacji nowych części są ponoszone przez klienta. Odszkodowania wynikłe z uszkodzeń maszyny oraz redukcje ceny zakupu maszyny w ramach reklamacji nie będą rozpatrywane.

Garancija HR

Vidljive štete se moraju prijaviti u roku od 8 dana od primitka robe U suprotnom slučaju kupac gubi pravo na reklamaciju. Mi jamčimo za naše strojeve u slučaju ispravnog postupanja tijekom perioda zakonskog jamstva tako što zamijenjujemo besplatno bilo koji dio stroja koji dokazano postane neupotrebljiv uslijed neispravnog materijala ili grešaka u proizvodnji u tom vremenskom periodu Za dijelove koje mi nismo proizveli jamčimo samo ukoliko imamo pravo na reklamaciju prema dobavljačima Troškove za ugradnju novih dijelova snosi kupac Molbe za smanjenjem cijene kao i sve druge reklamacije zbog šteta su isključene.

Garancija SI

Očitne pomanjkljivosti je potrebno naznaniti 8 dni po prejemu blaga, v nasprotnem primeru izgubi kupec vse pravice do garancije zaradi takšnih pomanjkljivosti. Za naše naprave dajemo garancijo ob pravilni uporabi za čas zakonsko določenega roka garancije od predaje in sicer na takšen način, da vsak del naprave brezplačno nadomestimo, za katerega bi se v tem roku izkazalo, da je zaradi slabega materiala ali slabe izdelave neuporaben. Za dele, ki jih sami ne izdelujemo, jamčimo samo toliko, kolikor zahteva garancija drugih podjetij. Stroški za vstavljanje novih delov nosi kupec. Zahteve za spreminjanje in zmanjšanje ter ostale zahteve za nadomestilo škode so izključene.

Garantie DE

Offensichtliche Mängel sind innerhalb von 8 Tagen nach Erhalt der Ware anzuzeigen, andernfalls verliert der Käufer sämtliche Ansprüche wegen solcher Mängel. Wir leisten Garantie für unsere Maschinen bei richtiger Behandlung auf die Dauer der gesetzlichen Gewährleistungsfrist ab Übergabe in der Weise, dass wir jedes Maschinenteil, dass innerhalb dieser Zeit nachweisbar in Folge Material- oder Fertigungsfehler unbrauchbar werden sollte, kostenlos ersetzen. Für Teile, die wir nicht selbst herstellen, leisten wir nur insoweit Gewähr, als uns Gewährleistungsansprüche gegen die Vorlieferanten zustehen. Die Kosten für das Einsetzen der neuen Teile trägt der Käufer. Wandlungs- und Minderungsansprüche und sonstige Schadensersatzansprüche sind ausgeschlossen.

Warranty GB

Apparent defects must be notified within 8 days from the receipt of the goods. Otherwise, the buyerís rights of claim due to such defects are invalidated. We guarantee for our machines in case of proper treatment for the time of the statutory warranty period from delivery in such a way that we replace any machine part free of charge which provably becomes unusable due to faulty material or defects of fabrication within such period of time. With respect to parts not manufactured by us we only warrant insofar as we are entitled to warranty claims against the upstream suppliers. The costs for the installation of the new parts shall be borne by the buyer. The cancellation of sale or the reduction of purchase price as well as any other claims for damages shall be excluded.

Garantii EE

Ilmselgetest vigadest tuleb teatada 8 päeva jooksul pärast kauba kättesaamist, vastasel juhul kaotab ostja kõik õigused garantiile nimetatud vigade tõttu. Õige käsitsemise korral anname oma masinatele garantii seadusega ettenähtud ajaks alates kauba üleandmisest nii, et vahetame tasuta välja kõik masina osad, mis nimetatud aja jooksul peaks muutuma kasutuskõlbmatuks materjali- või tootmisvea tõttu. Osade eest, mida me ise ei tooda, anname garantii vaid selles osas, mis tarnija on meile garanteerinud. Uute osade paigaldamise kulud kannab ostja. Muutmis- ja amortisatsiooninõuded ning muud kahjutasunõuded välistatakse.

Garantija LV

Acīmredzami defekti ir jāpaziņo 8 dienu laikā no preces saņemšanas. Pretējā gadījumā pircēja tiesības pieprasīt atlīdzību par šādiem defektiem ir spēkā neesošas. Mēs dodam garantiju savām iekārtām, ja pircējs pret tām atbilstoši izturas garantijas laikā. Mēs apņemamies bez maksas piegādāt jebkuru rezerves daļu, kas iespējams kļuvusi nelietojama bojātu materiālu vai ražošanas defektu dēļ šajā laika periodā. Attiecībā uz rezerves daļām, kuras nav mūsu ražotas, mēs garantējam tikai gadījumā, ja mums ir garantija no saviem piegādātājiem. Jauno detaļu uzstādīšanas izmaksas ir jāuzņemas pircējam. Pirkuma atcelšana vai pirkuma cenas samazināšana, kā arī jebkuras citas prasības par bojājumu atlīdzināšanu netiek izskatītas.

Garantija LT

Dėl akivaizdžiai matomų defektų turi būti informuota per 8 dienas nuo įrenginio gavimo momento. Kitu atveju pirkėjo teisė reikšti pretenziją dėl šių defektų yra negaliojanti. Savo įrenginiams mes garantuojame įstatymo nustatytą pilną aptarnavimą garantinio laikotarpio metu, jei yra laikomasi gamintojo-vartotojo susitarimo ir mes pažadame nemokamai pakeisti bet kurias mašinos dalis, sugedusias dėl blogos medžiagos ar gamyklinio broko. Mes neatsakome už dalis, pagamintas ne mūsų ir jūsų gautas iš kito tiekėjo. Naujų dalių montavimo kaštai yra pirkėjo atsakomybė. Pirkimo nutraukimas ar pirkimo kainos sumažinimas, kaip ir bet kurios kitos pretenzijos dėl nuostolių nebus patenkinamos.

Garanti SE

Med denna maskin följer en 24 månaders garanti. Garantin täcker endast material- och konstruktionsfel. Defekta delar ersätts utan omkostningar, men kunden står för installationen. Vår garanti täcker endast orginal-delar. Anspråk på garanti öreligger inte för: garantin täcker ej, transportskador, skador orsakade av felaktig behandling och då skötselföreskrifter inte beaktats. Vidare kan garantikrav endast ställas för maskiner som inte har reparerats av tredje part.

Takuu FI

Ilmeisistä puutteista tulee ilmoittaa kahdeksan päivän kuluessa tavaran vastaanottamisesta. Muutoin ostaja ei voi vaatia korvausta ko. puutteista. Annamme takuun oikein käsitellyille koneillemme lakisääteiseksi takuuajaksi tavaran luovutuksesta alkaen siten, että vaihdamme korvauksetta minkä tahansa koneenosan, joka osoittautuu tämän ajan kuluessa käyttökelvottomaksi raaka-aine- tai valmistusvirheestä johtuen. Osille, joita emme valmista itse, annamme takuun vain mikäli osien toimittaja on antanut niistä takuun meille. Uusien osien asennuskustannukset maksaa ostaja. Purku- ja vähennysvaatimukset ja muut vahingonkorvausvaatimukset eivät tule kysymykseen.

Garanti DK

Åbenlyse fejl og mangler skal anmeldes senest 8 dage efter modtagelsen afvaren; ellers mister køberen alle garantikrav i forbindelse med sådanne fejl og mangler. Vi yder garanti på vores maskiner, hvis disse håndteres korrekt, i hele den lovpligtige garantiperiode fra leveringsdatoen at regne i det omfang, at vi gratis udskifter enhver maskindel, der beviseligt er ubrugelig som følge af materiale- eller produktionsfejl. For dele, som vi ikke selv fremstiller, yder vi kun garanti i det omfang, at vi kan rejse garantikrav over for underleverandørerne. Køberen oppebærer omkostningerne i forbindelse med montering af nye dele. Omstillings- og reduktionskrav samt andre erstatningskrav er udelukket.

Garanti NO

Åpenbare mangler skal meldes innen 8 dager etter at varen er mottatt, ellers taper kunden samtlige krav pga slik mangel. Vi gir garanti for at våre maskiner ved riktig behandling under den rettslige garantitidens varighet, fra overlevering, på den måten at vi erstatter kostnadsfritt hver maskindel, som innen denne tiden påviselig er ubrukbar som følge av material- eller produksjonsfeil. For deler som vi ikke produserer selv, yter vi garanti kun i den utstrekning som garantikrav mot underleverandør tilkommer oss. Kjøperen bærer kostnadene ved montering av nye deler. Endrings- og verditapskrav og øvrige skadeerstatningskrav er utelukkede.

Garantie DE

Offensichtliche Mängel sind innerhalb von 8 Tagen nach Erhalt der Ware anzuzeigen, andernfalls verliert der Käufer sämtliche Ansprüche wegen solcher Mängel. Wir leisten Garantie für unsere Maschinen bei richtiger Behandlung auf die Dauer der gesetzlichen Gewährleistungsfrist ab Übergabe in der Weise, dass wir jedes Maschinenteil, dass innerhalb dieser Zeit nachweisbar in Folge Material- oder Fertigungsfehler unbrauchbar werden sollte, kostenlos ersetzen. Für Teile, die wir nicht selbst herstellen, leisten wir nur insoweit Gewähr, als uns Gewährleistungsansprüche gegen die Vorlieferanten zustehen. Die Kosten für das Einsetzen der neuen Teile trägt der Käufer. Wandlungs- und Minderungsansprüche und sonstige Schadensersatzansprüche sind ausgeschlossen.

Warranty GB

Apparent defects must be notified within 8 days from the receipt of the goods. Otherwise, the buyerís rights of claim due to such defects are invalidated. We guarantee for our machines in case of proper treatment for the time of the statutory warranty period from delivery in such a way that we replace any machine part free of charge which provably becomes unusable due to faulty material or defects of fabrication within such period of time. With respect to parts not manufactured by us we only warrant insofar as we are entitled to warranty claims against the upstream suppliers. The costs for the installation of the new parts shall be borne by the buyer. The cancellation of sale or the reduction of purchase price as well as any other claims for damages shall be excluded.

гаранция BG

Очевидни недостатъци трябва да бъдат докладвани в рамките на 8 дни от получаването на стоки, в противен случай купувачът губи всякакви претенции за такива дефекти. Предлагаме гаранция на нашите машини с правилното лечение на срока на действие на косвена гаранция от датата на доставка по такъв начин, че ние замени всяка част в рамките на това време открива в един ред в материала или изработката трябва да бъде безполезно, безплатно. За части, които ние не се произвеждат, ние правим само като гаранция, като имаме право на гаранционни искове срещу доставчици. Разходите за вмъкване на нови части на купувача. Преобразуване и намаляване вземания и други исковете за обезщетения, са изключени.

Garancija RS

Očigledni nedostaci se moraju prijaviti u roku od 8 dana nakon prijema robe, u suprotnom kupac gubi sva prava u pogledu takvih nedostataka. Za naše mašine dajemo garanciju tokom trajanja zakonskog garantnog roka od datuma primopredaje, pod uslovom da se sa njima pravilno rukuje, na taj način besplatno vršimo zamenu svakog dela mašine koji tokom tog perioda postane neupotrebljiv usled greške u materijalu ili proizvodnji. Za delove koje ne proizvodimo sami, dajemo garanciju samo u okviru ostvarivanja garantnih prava koja dobijamo od poddobavljača. Troškove za ugradnju novih delova snosi kupac. Pravo na zamenu i umanjenje i drugi zahtevi za nadoknadu štete su isključeni.

Garanție RO

Defecte evidente trebuie să fie raportate în termen de 8 zile de la primirea de bunuri, altfel cumpărătorul pierde toate cererile pentru astfel de defecte. Oferim o garanție de pe mașinile noastre cu un tratament adecvat pe durata unei garanții implicite de la data de livrare în așa fel încât vom înlocui fiecare parte în acel moment detectabil într-un rând în material sau manoperă ar fi inutil, gratuit. Pentru părțile care nu ne produc, vom face doar o astfel de garanție, așa cum avem dreptul la pretenții de garanție împotriva furnizorilor. Costurile pentru introducerea de piese noi la cumpărător. Conversie și reducerea creanțe și alte cererile de despăgubire sunt excluse.

εγγύηση GR

Εμφανών ελαττωμάτων που πρέπει να κοινοποιούνται εντός 8 ημερών από την παραλαβή των εμπορευμάτων. Διαφορετικά, τα δικαιώματα buyerís της αξίωσης λόγω τέτοιων ελαττωμάτων ακυρωθεί. Εγγυόμαστε για τις μηχανές μας σε περίπτωση κατάλληλη θεραπεία για το χρόνο της εκ του νόμου περιόδου εγγύησης από την παράδοση με τέτοιο τρόπο ώστε να αντικαταστήσει οποιοδήποτε μέρος δωρεάν μηχανή που αποδεδειγμένα θα αχρηστευτεί λόγω ελαττωματικού υλικού ή ελαττώματα της κατασκευής μέσα σε τέτοια χρονική περίοδο. Όσον αφορά τα τμήματα που δεν έχουν κατασκευαστεί από εμάς έχουμε μόνο εγγυάται εφόσον έχουμε το δικαίωμα να τις αξιώσεις εγγύησης έναντι των προμηθευτών. Τα έξοδα για την εγκατάσταση των νέων τμημάτων θα πρέπει να βαρύνουν τον αγοραστή. Πρέπει να αποκλείεται η ακύρωση της πώλησης ή η μείωση της τιμής αγοράς, καθώς και οποιεσδήποτε άλλες αξιώσεις για αποζημίωση. Η λεπίδα πριονιού είναι αναλώσιμο είδος και εξαιρούνται ρητά από καμία εγγύηση.

Garanti TR

Apaçık kusurları malların alınmasından 8 gün içinde bildirilmesi gerekir, aksi takdirde alıcı bu kusurları için tüm talepler kaybeder. Biz ücretsiz, yararsız olmalıdır malzeme veya işçilik üst üste saptanabilir bu süre içinde her bir parça takmadan böyle bir şekilde teslim tarihinden itibaren zımni garanti süresine uygun tedavi ile makinelerde bir garanti veriyoruz. Biz tedarikçiler karşı garanti talepleri hakkı olarak kendimizi üretmek değil bu parça için, biz, sadece teminat olun. Alıcıya yeni parçaların yerleştirilmesi için maliyetleri. Dönüşüm ve azaltma iddiaları ve diğer tazminat talepleri dahil değildir.