Art.Nr.
5903202901 / 5903202904
AusgabeNr.
5903202901_0003
Rev.Nr.
28/08/2025

CE scheppach

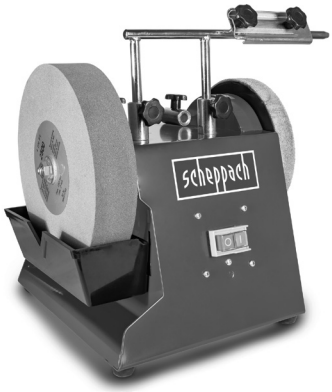

https://www.scheppach.com/de/service

Made in P.R.C.

TIGER 2500

DE	**Nass-Schleifsystem** Originalbedienungsanleitung	**6**
GB	**Wet grinding system** Translation of original instruction manual	**20**
FR	**Système d'affûtage à eau** Traduction des instructions d'origine	**31**
IT	**Sistema di molatura a umido** La traduzione dal manuale di istruzioni originale	**43**
NL	**Nat-slijpsysteem** Vertaling van de originele gebruikshandleiding	**55**
ES	**Sistema de rectificado en húmedo** Traducción del manual de instrucciones original	**67**
PT	**Sistema de retificação a húmido** Tradução do manual de operação original	**79**
CZ	**Systém broušení za mokra** Překlad originálního návodu k obsluze	**91**
SK	**Systém mokrého brúsenia** Preklad originálneho návodu na obsluhu	**102**
HU	**Nedves köszörűrendszer** Eredeti használati utasítás fordítása	**113**
PL	**System szlifowania na mokro** Tłumaczenie oryginalnej instrukcji obsługi	**125**
HR	**Mokri sustav za brušenje** Prijevod originalnog priručnika za uporabu	**137**
SI	**Brusilni sistem za mokro brušenje** Prevod originalnih navodil za uporabo	**148**
EE	**Märglihvimissüsteem** Originaalkäitusjuhendi tõlge	**159**
LT	**Šlapio šlifavimo sistema** Originalios naudojimo instrukcijos vertimas	**170**
LV	**Slīpēšanas sistēma mitrai slīpēšanai** Oriģinālās lietošanas instrukcijas tulkojums	**181**
SE	**Våtslipsystem** Översättning av original-bruksanvisning	**192**
FI	**Märkähiomajärjestelmä** Käännös alkuperäisestä käyttöohjeesta	**203**
DK	**Våd-slibesystem** Oversættelse fra den oprindelige betjeningsvejledning	**214**
NO	**Våt-slipesystem** Oversettelse av den originale brukerveiledningen	**225**
BG	**Система за мокро шлайфане** Превод на оригиналното ръководство за експлоатация	**236**
GR	**Σύστημα υγρής λείανσης** Μετάφραση του πρωτοτύπου των οδηγιών χρήσης	**248**
RO	**Sistem de şlefuit umed** Traducere din manualul de exploatare original	**261**
RS	**Brusni sistem na mokro/suvo** Prevod originalnog uputstva za upotrebu	**273**
TR	**Yaş taşlama sistemi** Orijinal kullanım talimatı çevirisi	**284**

Nachdrucke, auch auszugsweise, bedürfen der Genehmigung.
Technische Änderungen vorbehalten. Abbildungen beispielhaft!

1

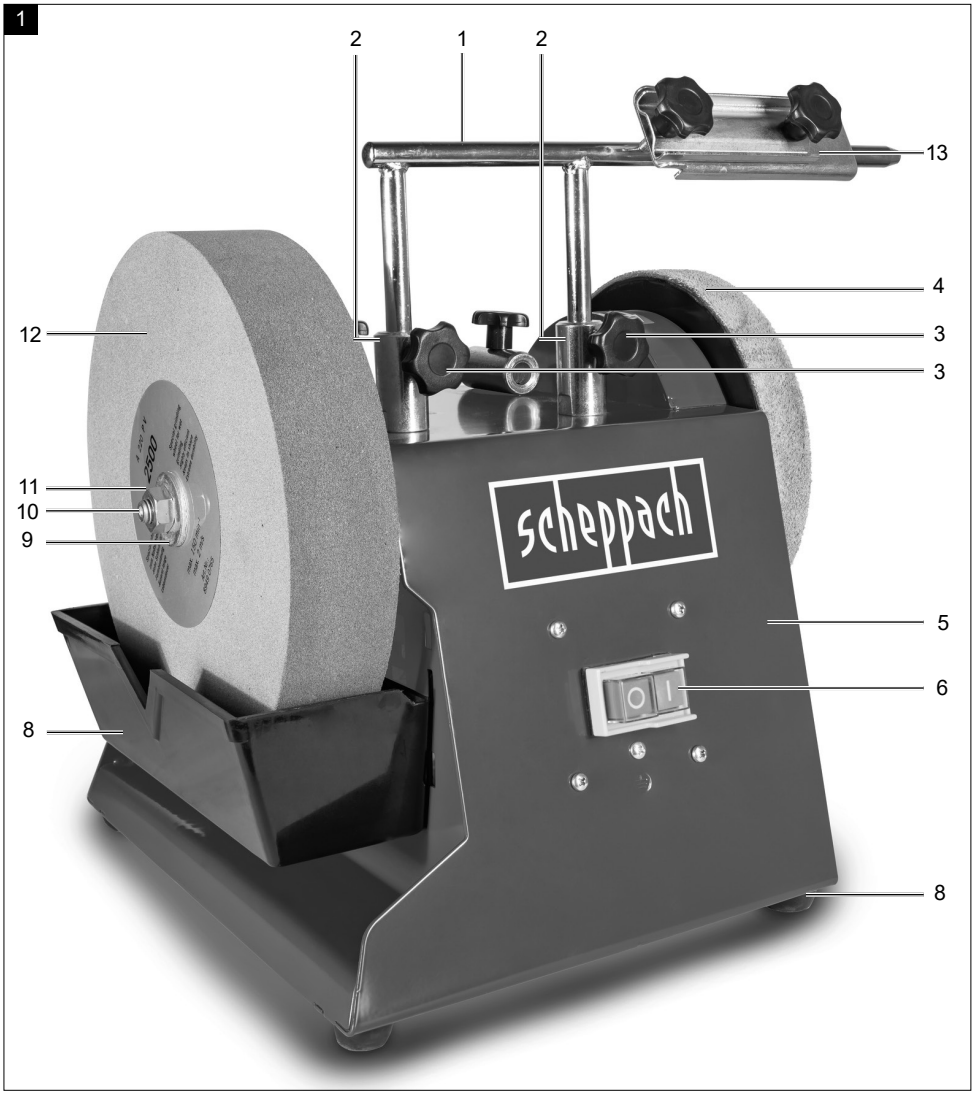

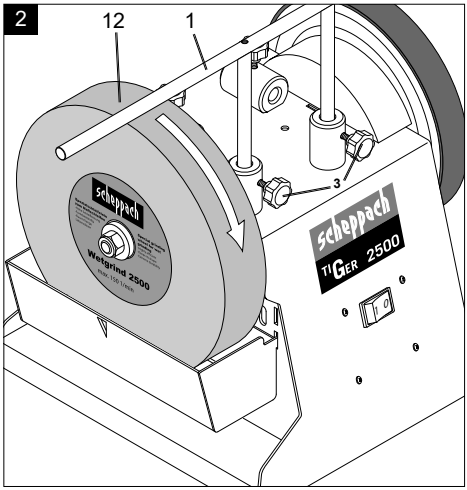
2
12
1
3
scheppach
TIGER 2500
scheppach
Wetgrind 2500
max. 150 1/min

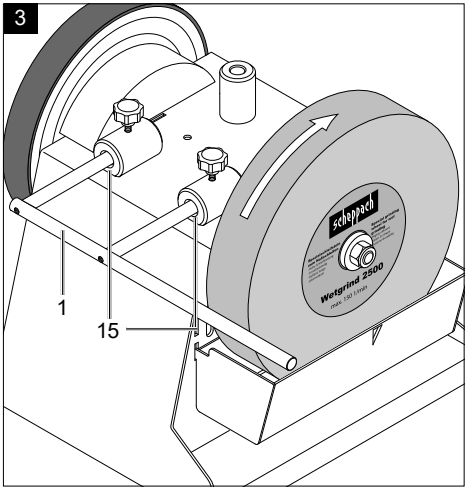
3
1
15
scheppach
Wetgrind 2500
max. 150 1/min

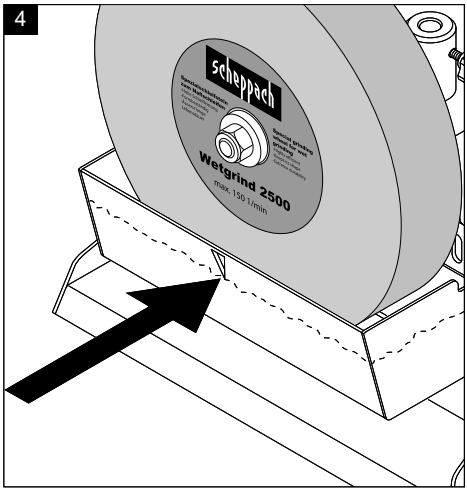
4
scheppach
Wetgrind 2500
max. 150 1/min

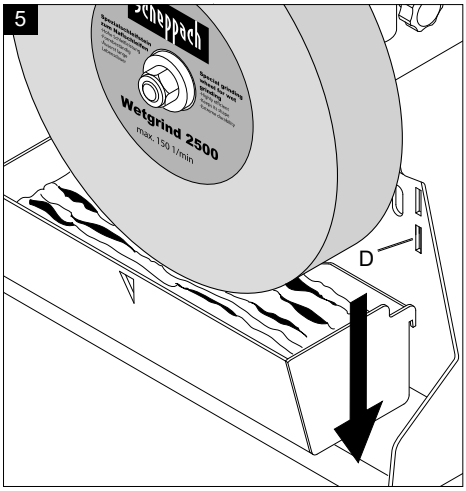
5
scheppach
Wetgrind 2500
max. 150 1/min
D

6

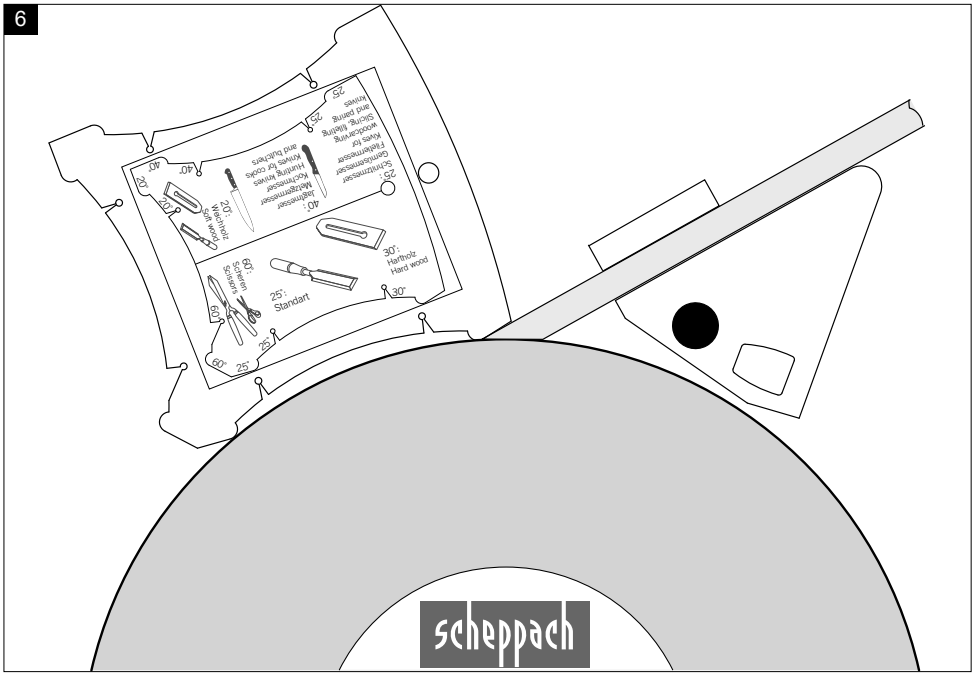
40°
Messer
Knives
20°
Messer
Knives
25°
Standart
30°
Hartholz
Hard wood
60°
Scheren
Scissors
25°

7


scheppach
special grinding wheel for wud

8

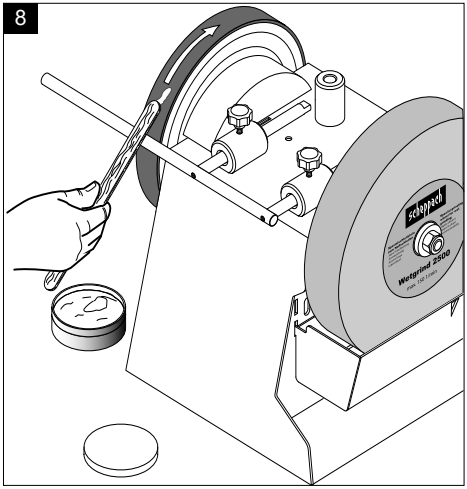
scheppach
Wetgrind 2500

Inhaltsverzeichnis: **Seite:**

1. Erklärung der Symbole auf dem Gerät ... 7
2. Einleitung ... 8
3. Gerätebeschreibung ... 8
4. Lieferumfang ... 8
5. Bestimmungsgemäße Verwendung ... 8
6. Allgemeine Sicherheitshinweise ... 9
7. Technische Daten ... 11
8. Vor Inbetriebnahme ... 11
9. Montageanleitung ... 12
10. Arbeitshinweise ... 12
11. Reinigung und Wartung ... 13
12. Lagerung und Transport ... 14
13. Elektrischer Anschluss ... 14
14. Entsorgung und Wiederverwertung ... 14
15. Sonderzubehör ... 15
16. Störungsabhilfe ... 17
17. Konformitätserklärung ... 298

1. Erklärung der Symbole auf dem Gerät

	Warn- und Sicherheitshinweise beachten!
	Vor Inbetriebnahme Bedienungsanleitung und Sicherheitshinweise lesen und beachten!
	Schutzbrille tragen!
	Gehörschutz tragen!
	Bei Staubentwicklung Atemschutz tragen!
	Verletzungsgefahr durch sich drehendes Werkzeug! Halten Sie Ihre Hände fern.
	Dritte aus dem Gefahrenbereich fernhalten.
	Das Produkt entspricht den geltenden europäischen Richtlinien.
	Das Produkt entspricht den geltenden serbischen Richtlinien.
⚠ **Achtung!**	In dieser Bedienungsanweisung haben wir Stellen, die Ihre Sicherheit betreffen, mit diesem Zeichen versehen.

Warnung! Der elektrische Anschluss muss von einem Elektroinstallateur ausgeführt werden und IEC 364 entsprechen. Er wird empfohlen, dass in dem elektrischen Anschluss zu diesem Gerät ein Fehlerstromschutzschalter vorhanden ist, der die Netzspannung unterbricht, wenn der Fehlerstromschutzschalter während 30 ms 10mA überschreitet.

2. Einleitung

Hersteller:

Scheppach GmbH
Günzburger Straße 69
D-89335 Ichenhausen

Verehrter Kunde,
Wir wünschen Ihnen viel Freude und Erfolg beim Arbeiten mit Ihrem neuen Gerät.

Hinweis:
Der Hersteller dieses Gerätes haftet nach dem geltenden Produkthaftungsgesetz nicht für Schäden die an diesem Gerät, oder durch dieses Gerät entstehen bei:

- Unsachgemäßer Behandlung.
- Nichtbeachtung der Bedienungsanweisung.
- Reparaturen durch Dritte, nicht autorisierte Fachkräfte.
- Einbau und Austausch von nicht originalen Ersatzteilen.
- Nicht bestimmungsgemäßer Verwendung.
- Ausfällen der elektrischen Anlage.
- bei Nichtbeachtung der elektrischen Vorschriften und VDE-Bestimmungen 0100, DIN 57113 / VDE0113.

Wir empfehlen Ihnen:
Lesen Sie vor der Montage und vor Inbetriebnahme den gesamten Text der Bedienungsanweisung durch.
Diese Bedienungsanweisung soll es Ihnen erleichtern, Ihre Maschine kennenzulernen und ihre bestimmungsgemäßen Einsatzmöglichkeiten zu nutzen.
Die Bedienungsanweisung enthält wichtige Hinweise, wie Sie mit der Maschine sicher, fachgerecht und wirtschaftlich arbeiten, und wie Sie Gefahren vermeiden, Reparaturkosten sparen, Ausfallzeiten verringern und die Zuverlässigkeit und Lebensdauer der Maschine erhöhen.
Zusätzlich zu den Sicherheitsbestimmungen dieser Bedienungsanweisung müssen Sie unbedingt die für den Betrieb der Maschine geltenden Vorschriften Ihres Landes beachten.
Bewahren Sie die Bedienungsanweisung, in einer Plastikhülle geschützt vor Schmutz und Feuchtigkeit, bei der Maschine auf. Sie muss von jeder Bedienungsperson vor Aufnahme der Arbeit gelesen und sorgfältig beachtet werden.
An der Maschine dürfen nur Personen arbeiten, die im Gebrauch der Maschine unterwiesen und über die damit verbundenen Gefahren unterrichtet sind.
Das geforderte Mindestalter ist einzuhalten.
Neben den in dieser Bedienungsanleitung enthaltenen Sicherheitshinweisen und den besonderen Vorschriften Ihres Landes sind die für den Betrieb von baugleichen Maschinen allgemein anerkannten technischen Regeln zu beachten.
Wir übernehmen keine Haftung für Unfälle oder Schäden, die durch Nichtbeachten dieser Anleitung und den Sicherheitshinweisen entstehen.

3. Gerätebeschreibung

1. Werkstückauflage
2. Obere Aufnahme Werkstückauflage
3. Sterngriffschraube
4. Leder-Abziehscheibe
5. Maschinengehäuse
6. Ein-/Ausschalter
7. Gummifüße
8. Wasserbehälter
9. Beilagscheibe
10. Schleifwelle
11. Mutter
12. Schleifstein
13. Vorrichtung für Stemmeisen
14. Sterngriffschraube für Leder-Abziehscheibe
15. Seitliche Aufnahme Werkstückauflage

4. Lieferumfang

1x Nassschleifmaschine
1x Schleifstein
1x Universalhalter
1x Winkellehre
1x Abziehpaste
1x Lederabziehscheibe
1x Bedienungsanleitung

5. Bestimmungsgemäße Verwendung

⚠ Die Nassschleifmaschine ist ausschließlich mit dem angebotenen Werkzeug zum Schleifen von Stahl konstruiert (kein Hartmetall).

- Die Maschine entspricht der gültigen EG-Maschinenrichtlinie.
- **Die Maschine ist für einschichtigen Betrieb ausgelegt, Einschaltdauer S1 100%.**
- Alle Sicherheits- und Gefahrenhinweise an der Maschine beachten.
- Alle Sicherheits- und Gefahrenhinweise an der Maschine vollzählig in lesbarem Zustand halten.

- Maschine nur in technisch einwandfreiem Zustand sowie bestimmungsgemäß, sicherheits- und gefahrenbewusst unter Beachtung der Betriebsanleitung benutzen! Insbesondere Störungen, die die Sicherheit beeinträchtigen können, umgehend beseitigen (lassen)!
- Die Sicherheits-, Arbeits- und Wartungsvorschriften des Herstellers sowie die in den technischen Daten angegebenen Abmessungen müssen eingehalten werden.
- Die zutreffenden Unfallverhütungsvorschriften und die sonstigen, allgemein anerkannten sicherheitstechnischen Regeln müssen beachtet werden.
- Die Maschine darf nur von sachkundigen Personen genutzt, gewartet oder repariert werden, die damit vertraut und über die Gefahren unterrichtet sind. Eigenmächtige Veränderungen an der Maschine schließen eine Haftung des Herstellers für daraus resultierende Schäden aus.
- Die Maschine darf nur mit Originalzubehör und Original- Werkzeugen des Herstellers genutzt werden.
- Jeder darüber hinausgehende Gebrauch gilt als nicht bestimmungsgemäß. Für daraus resultierende Schäden haftet der Hersteller nicht, das Risiko dafür trägt allein der Benutzer.

Bitte beachten Sie, dass unsere Geräte bestimmungsgemäß nicht für den gewerblichen, handwerklichen oder industriellen Einsatz konstruiert wurden. Wir übernehmen keine Gewährleistung, wenn das Gerät in Gewerbe-, Handwerks- oder Industriebetrieben sowie bei gleichzusetzenden Tätigkeiten eingesetzt wird.

6. Allgemeine Sicherheitshinweise

Allgemeine Sicherheitshinweise für Elektrowerkzeuge

⚠ WARNUNG!
Lesen Sie alle Sicherheitshinweise, Anweisungen, Bebilderungen und technischen Daten, mit denen dieses Elektrowerkzeug versehen ist.
Versäumnisse bei der Einhaltung der nachfolgenden Anweisungen können elektrischen Schlag, Brand und/ oder schwere Verletzungen verursachen.

Bewahren Sie alle Sicherheitshinweise und Anweisungen für die Zukunft auf.
Der in den Sicherheitshinweisen verwendete Begriff „Elektrowerkzeug“ bezieht sich auf netzbetriebene Elektrowerkzeuge (mit Netzleitung) und auf akkubetriebene Elektrowerkzeuge (ohne Netzleitung).

1. Arbeitsplatzsicherheit

a) Halten Sie Ihren Arbeitsbereich sauber und gut beleuchtet. Unordnung oder unbeleuchtete Arbeitsbereiche können zu Unfällen führen.

b) Arbeiten Sie mit dem Elektrowerkzeug nicht in explosionsgefährdeter Umgebung, in der sich brennbare Flüssigkeiten, Gase oder Stäube befinden. Elektrowerkzeuge erzeugen Funken, die den Staub oder die Dämpfe entzünden können.

c) Halten Sie Kinder und andere Personen während der Benutzung des Elektrowerkzeugs fern. Bei Ablenkung können Sie die Kontrolle über das Elektrowerkzeug verlieren.

2. Elektrische Sicherheit

a) Der Anschlussstecker des Elektrowerkzeugs muss in die Steckdose passen. Der Stecker darf in keiner Weise verändert werden. Verwenden Sie keine Adapterstecker gemeinsam mit schutzgeerdeten Elektrowerkzeugen. Unveränderte Stecker und passende Steckdosen verringern das Risiko eines elektrischen Schlages.

b) Vermeiden Sie Körperkontakt mit geerdeten Oberflächen wie von Rohren, Heizungen, Herden und Kühlschränken. Es besteht ein erhöhtes Risiko durch elektrischen Schlag, wenn Ihr Körper geerdet ist.

c) Halten Sie Ihre Elektrowerkzeuge von Regen oder Nässe fern. Das Eindringen von Wasser in ein Elektrogerät erhöht das Risiko eines elektrischen Schlages.

d) Zweckentfremden Sie die Anschlussleitung nicht, um das Elektrowerkzeug zu tragen, aufzuhängen oder um den Stecker aus der Steckdose zu ziehen. Halten Sie die Anschlussleitung fern von Hitze, Öl, scharfen Kanten oder sich bewegenden Teilen. Beschädigte oder verwickelte Anschlussleitungen erhöhen das Risiko eines elektrischen Schlages.

e) Wenn Sie mit einem Elektrowerkzeug im Freien arbeiten, verwenden Sie nur Verlängerungsleitungen, die auch für den Außenbereich geeignet sind. Die Anwendung einer für den Außenbereich geeigneten Verlängerungsleitung verringert das Risiko eines elektrischen Schlages.

f) Wenn der Betrieb des Elektrowerkzeugs in feuchter Umgebung nicht vermeidbar ist, verwenden Sie einen Fehlerstromschutzschalter. Der Einsatz eines Fehlerstromschutzschalters vermindert das Risiko eines elektrischen Schlages.

3. **Sicherheit von Personen**

a) **Seien Sie aufmerksam, achten Sie darauf, was Sie tun, und gehen Sie mit Vernunft an die Arbeit mit einem Elektrowerkzeug. Benutzen Sie kein Elektrowerkzeug, wenn Sie müde sind oder unter dem Einfluss von Drogen, Alkohol oder Medikamenten stehen.** Ein Moment der Unachtsamkeit beim Gebrauch des Elektrowerkzeugs kann zu ernsthaften Verletzungen führen.

b) **Tragen Sie persönliche Schutzausrüstung und immer eine Schutzbrille.** Das Tragen persönlicher Schutzausrüstung, wie Staubmaske, rutschfeste Sicherheitsschuhe, Schutzhelm oder Gehörschutz, je nach Art und Einsatz des Elektrowerkzeugs, verringert das Risiko von Verletzungen.

c) **Vermeiden Sie eine unbeabsichtigte Inbetriebnahme. Vergewissern Sie sich, dass das Elektrowerkzeug ausgeschaltet ist, bevor Sie es an die Stromversorgung und/oder den Akku anschließen, es aufnehmen oder tragen.** Wenn Sie beim Tragen des Elektrowerkzeugs den Finger am Schalter haben oder das Elektrowerkzeug eingeschaltet an die Stromversorgung anschließen, kann dies zu Unfällen führen.

d) **Entfernen Sie Einstellwerkzeuge oder Schraubenschlüssel, bevor Sie das Elektrowerkzeug einschalten.** Ein Werkzeug oder Schlüssel, der sich in einem drehenden Teil des Elektrowerkzeugs befindet, kann zu Verletzungen führen.

e) **Vermeiden Sie eine abnormale Körperhaltung. Sorgen Sie für einen sicheren Stand und behalten Sie jederzeit das Gleichgewicht.** Dadurch können Sie das Elektrowerkzeug in unerwarteten Situationen besser kontrollieren.

f) **Tragen Sie geeignete Kleidung. Tragen Sie keine weite Kleidung oder Schmuck. Halten Sie Haare und Kleidung fern von sich bewegenden Teilen.** Lockere Kleidung, Schmuck oder lange Haare können von sich bewegenden Teilen erfasst werden.

g) **Wenn Staubabsaug- und -auffangeinrichtungen montiert werden können, sind diese anzuschließen und richtig zu verwenden.** Die Verwendung einer Staubabsaugung kann Gefährdungen durch Staub verringern.

h) **Wiegen Sie sich nicht in falscher Sicherheit und setzen Sie sich nicht über die Sicherheitsregeln für Elektrowerkzeuge hinweg, auch wenn Sie nach vielfachem Gebrauch mit dem Elektrowerkzeug vertraut sind.** Achtloses Handeln kann binnen Sekundenbruchteilen zu schweren Verletzungen führen.

4. **Verwendung und Behandlung des Elektrowerkzeugs**

a) **Überlasten Sie das Elektrowerkzeug nicht. Verwenden Sie für Ihre Arbeit das dafür bestimmte Elektrowerkzeug.** Mit dem passenden Elektrowerkzeug arbeiten Sie besser und sicherer im angegebenen Leistungsbereich.

b) **Benutzen Sie kein Elektrowerkzeug, dessen Schalter defekt ist.** Ein Elektrowerkzeug, das sich nicht mehr ein- oder ausschalten lässt, ist gefährlich und muss repariert werden.

c) **Ziehen Sie den Stecker aus der Steckdose und/oder entfernen Sie einen abnehmbaren Akku, bevor Sie Geräteeinstellungen vornehmen, Einsatzwerkzeugteile wechseln oder das Elektrowerkzeug weglegen.** Diese Vorsichtsmaßnahme verhindert den unbeabsichtigten Start des Elektrowerkzeuges.

d) **Bewahren Sie unbenutzte Elektrowerkzeuge außerhalb der Reichweite von Kindern auf. Lassen Sie keine Personen das Elektrowerkzeug benutzen, die mit diesem nicht vertraut sind oder diese Anweisungen nicht gelesen haben.** Elektrowerkzeuge sind gefährlich, wenn Sie von unerfahrenen Personen benutzt werden.

e) **Pflegen Sie Elektrowerkzeuge und Zubehör mit Sorgfalt. Kontrollieren Sie, ob bewegliche Teile einwandfrei funktionieren und nicht klemmen, ob Teile gebrochen oder so beschädigt sind, dass die Funktion des Elektrowerkzeugs beeinträchtigt ist. Lassen Sie beschädigte Teile vor dem Einsatz des Elektrowerkzeugs reparieren.** Viele Unfälle haben ihre Ursache in schlecht gewarteten Elektrowerkzeugen.

f) **Halten Sie Schneidwerkzeuge scharf und sauber.** Sorgfältig gepflegte Schneidwerkzeuge mit scharfen Schneidkanten verklemmen sich weniger und sind leichter zu führen.

g) **Verwenden Sie Elektrowerkzeug, Zubehör und Einsatzwerkzeug usw. entsprechend diesen Anweisungen. Berücksichtigen Sie dabei die Arbeitsbedingungen und die auszuführende Tätigkeit.** Der Gebrauch von Elektrowerkzeugen für andere als die vorgesehenen Anwendungen kann zu gefährlichen Situationen führen.

h) **Halten Sie Griffe und Griffflächen trocken, sauber und frei von Öl und Fett.** Rutschige Griffe und Griffflächen erlauben keine sichere Bedienung und Kontrolle des Elektrowerkzeugs in unvorhergesehenen Situationen.

5. Service

a) **Lassen Sie Ihr Elektrowerkzeug nur von qualifiziertem Fachpersonal und nur mit Original-Ersatzteilen reparieren.** Damit wird sichergestellt, dass die Sicherheit des Elektrowerkzeuges erhalten bleibt.

⚠ ACHTUNG!

Dieses Elektrowerkzeug erzeugt während des Betriebs ein elektromagnetisches Feld. Dieses Feld kann unter bestimmten Umständen aktive oder passive medizinische Implantate beeinträchtigen. Um die Gefahr von ernsthaften oder tödlichen Verletzungen zu verringern, empfehlen wir Personen mit medizinischen Implantaten ihren Arzt und den Hersteller vom medizinischen Implantat zu konsultieren, bevor die Maschine bedient wird.

Sicherheitshinweise für Tischschleifmaschinen

a) **Verwenden Sie keine beschädigten Einsatzwerkzeuge. Kontrollieren Sie vor jeder Verwendung Einsatzwerkzeuge wie Schleifscheiben auf Absplitterungen und Risse. Wenn Sie das Einsatzwerkzeug kontrolliert und eingesetzt haben, halten Sie und in der Nähe befindliche Personen sich außerhalb der Ebene des rotierenden Einsatzwerkzeugs auf und lassen Sie das Gerät 1 min lang mit Höchstdrehzahl laufen.** Beschädigte Einsatzwerkzeuge brechen meist in dieser Testzeit.

b) **Die Zulässige Drehzahl des Einsatzwerkzeugs muss mindestens so hoch sein wie die auf dem Elektrowerkzeug angegebene Höchstdrehzahl.** Zubehör, das sich schneller als zulässig dreht, kann zerbrechen und umherfliegen.

c) **Schleifen Sie niemals auf den Seitenflächen der Schleifscheibe.** Schleifen auf den Seitenflächen kann die Schleifscheibe bersten und auseinanderliegen lassen.

Restrisiken

⚠ Die Maschine ist nach dem Stand der Technik und den anerkannten sicherheitstechnischen Regeln gebaut. Dennoch können beim Arbeiten einzelne Restrisiken auftreten.

- Verletzungsgefahr für Finger und Hände durch die rotierende Schleifscheibe.
- Gefährdung durch Strom bei Verwendung nicht ordnungsgemäßer Elektroanschlussleitungen.
- Desweiteren können trotz aller getroffener Vorkehrungen nicht offensichtliche Restrisiken bestehen.
- Restrisiken können minimiert werden, wenn die Sicherheitshinweise und die Bestimmungsgemäße Verwendung, sowie die Bedienungsanweisung insgesamt beachtet werden.

7. Technische Daten

Baumaße L x W x H	320 x 325 x 335 mm
Werkzeugauflage ø	12 mm
Schleifstein	ø 250/12 x 50 mm
Leerlaufdrehzahl Schleifstein	90 min^{-1}
Schnittgeschwindigkeit	1,2 m/s
Gewicht ca.	16 kg
Motor	230 – 240 V~ / 50 Hz
Leistung	200 W
Motordrehzahl	1400 min^{-1}
Betriebsart	S1 100%

Technische Änderungen vorbehalten!

Geräusch

Die Geräuschwerte wurden entsprechend EN 62841 ermittelt.

Schalldruckpegel L_{pA}	71,8 dB
Unsicherheit K_{pA}	3 dB
Schallleistungspegel L_{WA}	84,8 dB
Unsicherheit K_{WA}	3 dB

8. Vor Inbetriebnahme

- Öffnen Sie die Verpackung und nehmen Sie das Gerät vorsichtig heraus.
- Entfernen Sie das Verpackungsmaterial sowie Verpackungs-/ und Transportsicherungen (falls vorhanden).
- Überprüfen Sie, ob der Lieferumfang vollständig ist.
- Kontrollieren Sie das Gerät und die Zubehörteile auf Transportschäden.
- Bewahren Sie die Verpackung nach Möglichkeit bis zum Ablauf der Garantiezeit auf.

ACHTUNG!

Gerät und Verpackungsmaterialien sind kein Kinderspielzeug! Kinder dürfen nicht mit Kunststoffbeuteln, Folien und Kleinteilen spielen! Es besteht Verschluckungs- und Erstickungsgefahr!

Bevor Sie das Gerät an das Stromnetz anschließen, vergewissern Sie sich, dass die Daten auf dem Typenschild mit den Netzdaten übereinstimmen.

⚠ Warnung!
Stellen Sie immer sicher, dass die Maschine ausgeschaltet und von der Stromversorgung getrennt ist, bevor Sie Einstellungen am Gerät vornehmen.

- Alle Abdeckungen und Sicherheitsvorrichtungen müssen vor dem Einschalten des Geräts ordnungsgemäß angebracht werden.
- Der Schleifstein muss frei laufen können.
- Vergewissern Sie sich vor dem Betätigen des Ein / Aus-Schalters, dass der Schleifstein und die Abziehscheibe korrekt montiert sind und die beweglichen Teile des Geräts reibungslos funktionieren. Überprüfen Sie beide durch Sichtprüfung auf Mängel.
- Ersetzen Sie einen beschädigten oder abgenutzten Schleifstein.

9. Montageanleitung

⚠ ACHTUNG!
Vor der Inbetriebnahme das Gerät unbedingt komplett montieren!

9.1 Installation und Einstellung

Bitte stellen Sie sicher, dass Ihre Schleifmaschine aufrecht und stabil auf einem festen Untergrund bei ausreichender Beleuchtung steht.
Die Maschine hat keine Vorder- oder Rückseite. Sie können wahlweise mit oder gegen die Drehrichtung schleifen.

Der Schleifstein ist aus Verpackungsgründen nicht vormontiert.

⚠ Warnung!
Schließen Sie das Gerät erst an die Stromversorgung an, wenn die Montage abgeschlossen ist. Nichtbeachtung kann zu versehentlichem Starten und möglicherweise schweren Verletzungen führen.

9.2 Klangtest

Überprüfen Sie den Schleifstein auf Risse und führen Sie einen Klangtest auf Risse durch.

- Für den Klangtest muss der Schleifstein aus der Maschine entfernt werden. Der Schleifstein steht aufrecht auf dem Boden. Verwenden Sie auf einem harten Boden eine ein Stück Holz als Auflage. Der Schleifstein muss trocken sein.
- Die Schleifscheibe leicht mit einem nichtmetallischen Hammer anschlagen. Eine rissfreie Scheibe hat einen hohen, rein glockenartigen Klang. Eine Scheibe, die einen Riss aufweist, erzeugt einen dumpfen Klang. Wenn der Schleifstein fehlerfrei ist, kann er montiert werden.

9.3 Montage des Schleifsteins (Abb. 2)

Verwenden Sie nur Schleifsteine mit den gleichen technischen Daten (siehe Technische Daten).
Schleifstein (12) und Sterngriffschrauben (3), wie in Fig. 2 zu sehen, montieren.

9.4 Montage der Werkstückauflage (1) (Abb. 2 + 3)

Danach die Werkstückauflage (1) in die Spannbuchsen einführen und mit Hilfe der Sterngriffschrauben klemmen. (siehe Abb. 2)

Die Werkstückauflage (1) kann sowohl an der oberen Aufnahme für Werkstückauflage (2) als auch an der seitlichen Aufnahme für Werkstückauflage (15) befestigt werden. Dies hängt davon ab, ob Sie mit oder gegen die Schleifrichtung arbeiten möchten.

9.5 Montage des Wasserbehälters (Abb. 4 + 5)

Den Wasserbehälter in die vorgesehenen Aussparungen (D) einhängen (siehe **Abb**. 5).

10. Arbeitshinweise

Ein- / Ausschalter (6) (Abb. 1)

- Zum Einschalten der Maschine die grüne Taste „I“ drücken.
- Um das Gerät wieder auszuschalten, drücken Sie die rote Taste „0“.

Schleifrichtung (Abb. 2 + 3)
Ob Sie mit der Schleifrichtung oder dagegen arbeiten, wollen, hängt wesentlich von Ihren Anforderungen ab. Wollen Sie schnell viel Stahl abtragen (z. B. bei sehr altem verrosteten Werkzeug) oder wollen Sie grobes Werkzeug wie Äxte schleifen, arbeiten Sie besser gegen die Schleifrichtung. Wenn Sie genauer und feiner schleifen wollen, empfehlen wir, mit der Schleifrichtung zu arbeiten. Dies ist z. B. bei Schnitzwerkzeugen und Messern der Fall. Beachten Sie bitte, dass das Schleifen mit der Drehrichtung langsamer voran geht.
Kontrollieren Sie vor jedem Arbeitsgang, ob der Schleifstein plan ist, indem Sie die Universalstütze auf den Stein absenken und ihn einmal per Hand um 360° drehen.

Falls nötig, drehen Sie unebenes Material mit der Abdrehvorrichtung 250 ab.
Im Lieferzustand ist der TiGer plan.

Wasserbehälter (Abb. 4 + 5)
Den Wasserbehälter bis zur Markierung mit Wasser befüllen. Der Schleifstein saugt sich mit Wasser voll, bei Bedarf Wasser nachfüllen. Schleifen Sie nicht ohne Wasser.
Nach dem Schleifen Wasserbehälter absenken damit der Schleifstein nicht längere Zeit im Wasser steht.
Leeren Sie den Wasserbehälter regelmäßig, da sich sonst Partikel aus Stahl und abgedrehtem Stein darin sammeln und verdichten.
Profitipp: ein ins Wasser gelegter Magnet verhindert solche Ablagerungen.

Winkellehre (Abb. 6)
Messen Sie den Winkel der Schleiffase, indem Sie die Schneide mit den Kerben vergleichen. Den so ermittelten Winkel stellen Sie nun am Gerät ein, indem Sie die Höhe der Universalstütze verändern. Gehen Sie dazu wie folgt vor:
Spannen Sie zuerst das Werkzeug in die Vorrichtung und stecken diese auf die Universalstütze.

Halten Sie nun die Winkellehre mit dem gewünschten Winkel an die Spitze des Werkzeugs. Verändern Sie die Höhe der Universalstütze nun so, dass das vordere Ende der Winkellehre gerade an den Schleifstein anstößt.
Achten Sie darauf, dass die Winkellehre immer mit der Werkzeugspitze fluchtet.
Anmerkung: Die auf der Winkellehre angegebenen Werte sind nur Richtwerte. Sie können diese natürlich Ihren Ansprüchen entsprechend variieren.

Schleifen (Abb. 7)
Profitipp: Bei neuen Werkzeugen sind noch Produktionsspuren zu sehen. Sie erhöhen die Lebensdauer Ihrer Werkzeuge immens, wenn Sie sie vor der ersten Anwendung auf beiden Seiten der Schneide schleifen. Die Rückseite schleifen Sie einfach freihändig an der Senkrechten des Steins, die Vorderseite wie folgt.
Stecken Sie nach dem Einstellen des Winkels das in die Vorrichtung montierte Werkzeug auf die Universalstütze, schalten den Motor ein und beginnen zu schleifen. Drücken Sie das Werkzeug dazu nahe der Schneide gleichmäßig auf den Stein und bewegen es quer über den Stein.
Achten Sie darauf, dass immer mindestens die halbe Breite der Schneide Kontakt zum Stein hat, um Beschädigungen am Stein zu vermeiden.
Für noch feinere Schleifergebnisse präparieren Sie den Stein mit dem Steinpräparierer. Dadurch erhöhen Sie die Körnung von 250 auf ungefähr 1000. Der SP ist als Zubehör bei Ihrem Fachhändler erhältlich.

Abziehen (Abb. 8)
Nie gegen die Schleifrichtung abziehen! Das Werkzeug schneidet sich sonst in das Leder!
Imprägnieren Sie die Lederscheibe mit dünnem Maschinenöl. Anschließend geben Sie Abziehpaste auf die Lederscheibe. Schalten Sie nun das Gerät ein und verteilen die Schleifpaste, indem Sie das geschliffene Werkzeug mit kreisenden Bewegungen auf die Scheibe drücken.
Diese Vorbereitungen reichen für fünf bis zehn Werkzeuge. Danach beginnen Sie mit einer neuen Schicht Maschinenöl, gefolgt von neuer Abziehpaste. Diese Maßnahmen erhöhen die Lebensdauer des Leders ebenso wie die Qualität Ihrer Werkzeuge.
Profitipp: Zum Abziehen selbst können Sie freihändig arbeiten, ein genaueres Ergebnis erhalten Sie, wenn Sie das Werkzeug in der Vorrichtung so belassen, wie Sie es geschliffen haben.

11. Reinigung und Wartung

⚠ Warnung!
Vor Einstell-, Wartungs- oder Servicearbeiten die Maschine ausschalten und den Netzstecker ziehen!

Reinigung
Halten Sie alle Sicherheitsvorrichtungen, Lüftungsschlitze und das Motorgehäuse so weit wie möglich frei von Schmutz und Staub. Wischen Sie das Gerät mit einem sauberen Tuch ab oder blasen Sie es mit Druckluft bei niedrigem Druck.
Wir empfehlen, das Gerät nach jedem Gebrauch sofort zu reinigen.

Wartung
Im Geräteinneren befinden sich keine weiteren zu wartenden Teile.

Service Information
Bitte beachten Sie, dass die folgenden Teile dieses Produkts normalem oder natürlichem Verschleiß unterliegen und daher auch als Verbrauchsmaterial benötigt werden.

Verschleißteile *: Schleifstein, Abziehpaste, Lederabziehscheibe, Winkellehre, Reibrad

* Nicht zwingend im Lieferumfang enthalten!

Ersatzteile und Zubehör erhalten Sie in unserem Service-Center. Scannen Sie hierzu den QR-Code auf der Titelseite.

12. Lagerung und Transport

Bewahren Sie Geräte und Zubehör außerhalb der Reichweite von Kindern an einem dunklen und trockenen Ort über dem Gefrierpunkt auf. Die ideale Lagertemperatur liegt zwischen 5 und 30 ° C. Bewahren Sie das Elektrowerkzeug in der Originalverpackung auf. Bewahren Sie den Schleifstein an einem kühlen, trockenen und dunklen Ort auf.

⚠ Achtung!
Das Gerät muss während des Transports unbedingt gegen Herunterfallen oder Umkippen gesichert sein.
Die Maschine darf nur an ihrem Rahmen angehoben und transportiert werden.

13. Elektrischer Anschluss

⚠ Der installierte Elektromotor ist betriebsfertig angeschlossen.
Der Anschluss entspricht den einschlägigen VDE- und DIN-Bestimmungen.
Der kundenseitige Netzanschluss sowie die verwendete Verlängerungsleitung müssen diesen Vorschriften bzw. den örtlichen EVU-Vorschriften entsprechen.

Schadhafte Elektroanschlussleitungen
An elektrischen Anschlussleitungen entstehen oft Isolationsschäden.

Mögliche Ursachen:
- Druckstellen, wenn Anschlussleitungen durch Fenster- oder Türspalten geführt werden.
- Knickstellen durch unsachgemäße Befestigung oder Führung der Anschlussleitung.
- Schnittstellen durch Überfahren der Anschlussleitung.
- Isolationsschäden durch Herausreißen aus der Wandsteckdose.
- Risse durch Alterung der Isolation.

Solche schadhaften Elektroanschlussleitungen dürfen nicht verwendet werden und sind auf Grund der Isolationsschäden lebensgefährlich!
Elektrische Anschlussleitungen regelmäßig auf Schäden überprüfen. Achten Sie darauf, dass beim Überprüfen die Anschlussleitung nicht am Stromnetz hängt.
Elektrische Anschlussleitungen müssen den einschlägigen VDE- und DIN-Bestimmungen und den örtlichen EVE-Vorschriften entsprechen.
Verwenden Sie nur Anschlussleitungen mit Kennzeichnung H07RN.
Ein Aufdruck der Typenbezeichnung auf dem Anschlusskabel ist Vorschrift.

Wechselstrommotor
- Netzspannung muss 230 V~ / 50 Hz betragen.
- Verlängerungsleitungen müssen bis 25 m Länge einen Mindest-Querschnitt von 1,5 mm², über 25 m Länge einen Mindest-Querschnitt von 2,5 mm² aufweisen.
- Der Netzanschluss wird maximal mit 16 A abgesichert.

Anschlüsse und Reparaturen der elektrischen Ausrüstung dürfen nur von einer Elektrofachkraft durchgeführt werden.
Bei Rückfragen bitte folgende Daten angeben:
- Motorenhersteller; Motortype
- Stromart des Motors
- Daten des Maschinen-Typenschildes
- Daten der Elektrosteuerung

Bei Rücksendung des Motors immer die komplette Antriebseinheit mit Elektrosteuerung einsenden.

Anschlussart Y
Wenn ein Ersatz der Netzanschlussleitung erforderlich ist, ist dies vom Hersteller oder seinem Vertreter auszuführen, um Sicherheitsgefährdungen zu vermeiden.

14. Entsorgung und Wiederverwertung

Hinweise zur Verpackung



Die Verpackungsmaterialien sind recycelbar. Bitte Verpackungen umweltgerecht entsorgen.

Hinweise zum Elektro- und Elektronikgerätegesetz (ElektroG)



Elektro- und Elektronik-Altgeräte gehören nicht in den Hausmüll, sondern sind einer getrennten Erfassung bzw. Entsorgung zuzuführen!

- Altbatterien oder -akkus, welche nicht fest im Altgerät verbaut sind, müssen vor Abgabe zerstörungsfrei entnommen werden! Deren Entsorgung wird über das Batteriegesetz geregelt.
- Besitzer bzw. Nutzer von Elektro- und Elektronikgeräten sind nach deren Gebrauch gesetzlich zur Rückgabe verpflichtet.
- Der Endnutzer trägt die Eigenverantwortung für das Löschen seiner personenbezogenen Daten auf dem zu entsorgenden Altgerät!
- Das Symbol der durchgestrichenen Mülltonne bedeutet, dass Elektro- und Elektronikaltgeräte nicht über den Hausmüll entsorgt werden dürfen.
- Elektro- und Elektronikaltgeräte können bei folgenden Stellen unentgeltlich abgegeben werden:
  - Öffentlich-rechtliche Entsorgungs- bzw. Sammelstellen (z. B. kommunale Bauhöfe).
  - Verkaufsstellen von Elektrogeräten (stationär und online), sofern Händler zur Rücknahme verpflichtet sind oder diese freiwillig anbieten.
  - Bis zu drei Elektroaltgeräte pro Geräteart, mit einer Kantenlänge von maximal 25 Zentimetern, können Sie ohne vorherigen Erwerb eines Neugerätes vom Hersteller kostenfrei bei diesem abgeben oder einer anderen autorisierten Sammelstelle in Ihrer Nähe zuführen.
  - Weitere ergänzende Rücknahmebedingungen der Hersteller und Vertreiber erfahren Sie beim jeweiligen Kundenservice.
- Im Falle der Anlieferung eines neuen Elektrogerätes durch den Hersteller an einen privaten Haushalt, kann dieser die unentgeltliche Abholung des Elektroaltgerätes, auf Nachfrage vom Endnutzer, veranlassen. Setzen Sie sich hierzu mit dem Kundenservice des Herstellers in Verbindung.
- Diese Aussagen gelten nur für Geräte, die in den Ländern der Europäischen Union installiert und verkauft werden und die der Europäischen Richtlinie 2012/19/EU unterliegen. In Ländern außerhalb der Europäischen Union können davon abweichende Bestimmungen für die Entsorgung von Elektro- und Elektronik-Altgeräten gelten.

15. Sonderzubehör

Steinpräparierer, Bestell-Nr. **8949 0707**
Ändern Sie die Körnung Ihres TiGers innerhalb von Sekunden, von 250 auf 1000 und zurück!

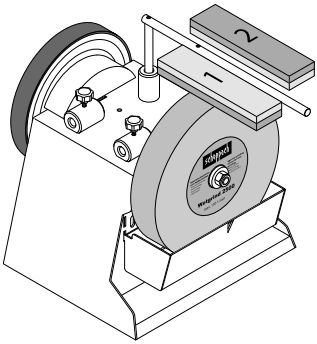

Vorrichtung für Röhren und Hohleisen (mit 100) 55
Bestell-Nr. **8949 0706**
Versehen Sie fingerförmiges Werkzeug mit nicht gekannter Schärfe!

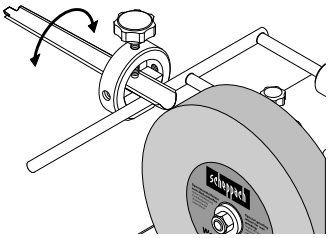

Vorrichtung für kleine Messer 60
Bestell-Nr. **8949 0708**
Vorrichtung für große Messer 120
Bestell-Nr. **8949 0709**
So macht Küchenarbeit Spaß!

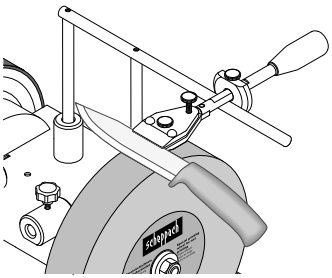

Vorrichtung für Scheren (mit 100) 160
Bestell-Nr. **8949 0710**
Ob Papier-, Stoff- oder Heckenschere, jetzt schärfen Sie alle!

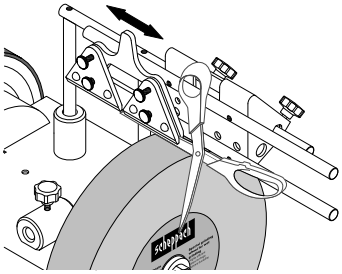

Vorrichtung für Äxte 40, Bestell-Nr. **8949 0712**
Brennholz schlagen wie ein geölter Blitz, und ganz ohne große Maschinen

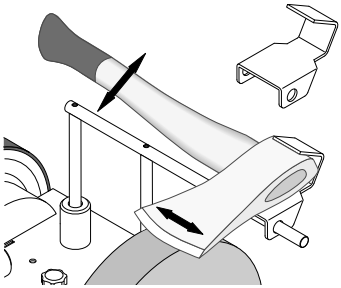

Abdrehvorrichtung, Bestell-Nr. **8949 0713**
In Sekundenschnelle abgedreht, und Sie können auch gleich mattes Metall polieren!
Ersatzschneide, Bestell-Nr. **8949 0714**

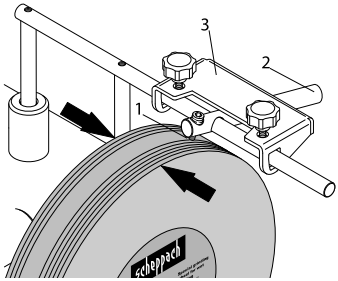

Für den Fall der Fälle.
Lederabziehscheibe, profiliert 100
Bestell-Nr. **8949 0705**
Für die Innenseite von fingerförmigem Werkzeug.

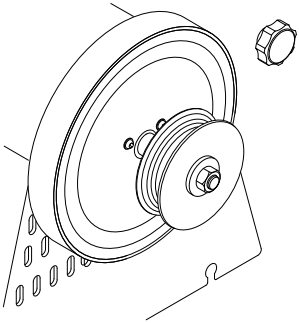

16. Störungsabhilfe

Problem	Mögliche Ursachen	Abhilfen
Motor läuft nicht.	Motor, Kabel oder Stecker defekt, Sicherungen durchgebrannt.	Lassen Sie die Maschine von einem Fachmann überprüfen. Reparieren Sie den Motor niemals selbst. Achtung! Überprüfen Sie die Sicherungen und ersetzen Sie diese gegebenenfalls.
Der Motor läuft langsam an und erreicht nicht die Betriebsdrehzahl.	Spannung zu niedrig, Wicklungen beschädigt, Kondensator durchgebrannt.	Lassen Sie die Spannung vom Energieversorger prüfen. Lassen Sie den Motor von einem Fachmann überprüfen. Lassen Sie den Kondensator von einem Fachmann ersetzen.
Motor macht zu viel Lärm.	Wicklungen beschädigt, Motor defekt.	Lassen Sie den Motor von einem Fachmann überprüfen.
Motor erreicht nicht die volle Leistung.	Stromkreise im Netz überlastet (Lampen, andere Motoren usw.).	Verwenden Sie keine anderen Geräte oder Motoren am selben Stromkreis.
Motor überhitzt sich leicht.	Überlastung des Motors, unzureichende Kühlung des Motors.	Vermeiden Sie eine Überlastung des Motors während des Schleifens und entfernen Sie Staub vom Motor, um eine optimale Kühlung des Motors zu gewährleisten.

Garantiebedingungen

Revisionsdatum 26.11.2021

Sehr geehrte Kundin, sehr geehrter Kunde,
unsere Produkte unterliegen einer strengen Qualitätskontrolle. Sollte ein Gerät dennoch nicht einwandfrei funktionieren, bedauern wir dies sehr und bitten Sie, sich an unseren Servicedienst unter der unten angegebenen Adresse zu wenden. Gerne stehen wir Ihnen auch telefonisch über die Servicerufnummer zur Verfügung. Die nachfolgenden Hinweise sollen Ihnen für eine problemlose Bearbeitung und Regulierung im Schadensfall dienen.

Für die Geltendmachung von Garantieansprüchen - innerhalb Deutschland - gilt folgendes:

1. Diese Garantiebedingungen regeln unsere zusätzlichen Hersteller-Garantieleistungen für Käufer (private Endverbraucher) von Neugeräten. Die gesetzlichen Gewährleistungsansprüche werden von dieser Garantie nicht berührt. Für diese ist der Händler zuständig, bei dem Sie das Produkt erworben haben.

2. Die Garantieleistung erstreckt sich ausschließlich auf Mängel an einem von Ihnen erworbenen neuen Gerät, die auf einem Material- oder Herstellungsfehler beruhen und ist - nach unserer Wahl - auf die unentgeltliche Reparatur solcher Mängel oder den Austausch des Gerätes beschränkt (ggf. auch Austausch mit einem Nachfolgemodell). Ersetzte Geräte oder Teile gehen in unser Eigentum über. Bitte beachten Sie, dass unsere Geräte bestimmungsgemäß nicht für den gewerblichen, handwerklichen oder beruflichen Einsatz konstruiert wurden. Ein Garantiefall kommt daher nicht zustande, wenn das Gerät innerhalb der Garantiezeit in Gewerbe-, Handwerks- oder Industriebetrieben verwendet wurde oder einer gleichzusetzenden Beanspruchung ausgesetzt war.

3. Von unseren Garantieleistungen ausgenommen sind:
- Schäden am Gerät, die durch Nichtbeachtung der Montageanleitung, nicht fachgerechte Installation, Nichtbeachtung der Bedienungsanleitung (z.B. Anschluss an eine falsche Netzspannung oder Stromart) bzw. der Wartungs- und Sicherheitsbestimmungen oder durch Einsatz des Geräts unter ungeeigneten Umweltbedingungen sowie durch mangelnde Pflege und Wartung entstanden sind.
- Schäden am Gerät, die durch missbräuchliche oder unsachgemäße Anwendungen (wie z.B. Überlastung des Gerätes oder Verwendung von nicht zugelassenen Werkzeugen bzw. Zubehör), Eindringen von Fremdkörpern in das Gerät (wie z.B. Sand, Steine oder Staub), Transportschäden, Gewaltanwendung oder Fremdeinwirkungen (wie z. B. Schäden durch Herunterfallen) entstanden sind.
- Schäden am Gerät oder an Teilen des Geräts, die auf einen bestimmungsgemäßen, üblichen (betriebsbedingten) oder sonstigen natürlichen Verschleiß zurückzuführen sind sowie Schäden und/oder Abnutzung von Verschleißteilen.
- Mängel am Gerät, die durch Verwendung von Zubehör-, Ergänzungs- oder Ersatzteilen verursacht wurden, die keine Originalteile sind oder nicht bestimmungsgemäß verwendet werden.
- Geräte, an denen Veränderungen oder Modifikationen vorgenommen wurden.
- Geringfügige Abweichungen von der Soll-Beschaffenheit, die für Wert und Gebrauchstauglichkeit des Geräts unerheblich sind.
- Geräte an denen eigenmächtig Reparaturen oder Reparaturen , insbesondere durch einen nicht autorisierten Dritten, vorgenommen wurden.
- Wenn die Kennzeichnung am Gerät bzw. die Identifikationsinformationen des Produktes (Maschinenaufkleber) fehlen oder unlesbar sind.
- Geräte die eine starke Verschmutzung aufweisen und daher vom Servicepersonal abgelehnt werden.

Schadensersatzansprüche sowie Folgeschäden sind von dieser Garantieleistung generell ausgeschlossen.

4. Die Garantiezeit beträgt regulär **24 Monate*** (12 Monate bei Batterien / Akkus) und beginnt mit dem Kaufdatum des Gerätes. Maßgeblich ist das Datum auf dem Original-Kaufbeleg. Garantieansprüche müssen jeweils nach Kenntniserlangung unverzüglich erhoben werden. Die Geltendmachung von Garantieansprüchen nach Ablauf der Garantiezeit ist ausgeschlossen. Die Reparatur oder der Austausch des Gerätes führt weder zu einer Verlängerung der Garantiezeit noch wird eine neue Garantiezeit durch diese Leistung für das Gerät oder für etwaige eingebaute Ersatzteile in Gang gesetzt. Dies gilt auch bei Einsatz eines Vor-Ort-Services. Das betroffene Gerät ist in gesäubertem Zustand zusammen mit einer Kopie des Kaufbelegs, - hierin enthalten die Angaben zum Kaufdatum und der Produktbezeichnung - der Kundendienststelle vorzulegen bzw. einzusenden. Wird ein Gerät unvollständig, ohne den kompletten Lieferumfang eingesendet, wird das fehlende Zubehör wertmäßig in Anrechnung / Abzug gebracht, falls das Gerät ausgetauscht wird oder eine Rückerstattung erfolgt. Teilweise oder komplett zerlegte Geräte können nicht als Garantiefall akzeptiert werden. Bei nicht berechtigter Reklamation bzw. außerhalb der Garantiezeit trägt der Käufer generell die Transportkosten und das Transportrisiko. **Einen Garantiefall melden Sie bitte vorab bei der Servicestelle (s.u.) an.** In der Regel wird vereinbart, dass das defekte Gerät mit einer kurzen Beschreibung der Störung per Abhol-Service (nur in Deutschland) oder - im Reparaturfall außerhalb des Garantiezeitraums - ausreichend frankiert, unter Beachtung der entsprechenden Verpackungs- und Versandrichtlinien, an die unten angegebene Serviceadresse eingesendet wird. **Beachten Sie bitte, dass Ihr Gerät (modellabhängig) bei Rücklieferung, aus Sicherheitsgründen - frei von allen Betriebsstoffen ist.** Das an unser Service-Center eingeschickte Produkt, muss so verpackt sein, dass Beschädigungen am Reklamationsgerät auf dem Transportweg vermieden werden. Nach erfolgter Reparatur / Austausch senden wir das Gerät frei an Sie zurück. Können Produkte nicht repariert oder ausgetauscht werden, kann nach unserem eigenen freien Ermessen ein Geldbetrag bis zur Höhe des Kaufpreises des mangelhaften Produkts erstattet werden, wobei ein Abzug aufgrund von Abnutzung und Verschleiß berücksichtigt wird. Diese Garantieleistungen gelten nur zugunsten des privaten Erstkäufers und sind nicht abtret- oder übertragbar.

5. Für die Geltendmachung Ihres Garantieanspruches **kontaktieren Sie bitte unser Service-Center**.

Bitte verwenden Sie vorzugsweise unser Formular auf unserer Homepage: https://www.scheppach.com/de/service

Bitte senden Sie uns keine Geräte ohne vorherige Kontaktaufnahme und Anmeldung bei unserem Service-Center.

Für die Inanspruchnahme dieser Garantiezusagen ist der Erstkontakt mit unserem Service-Center zwingende Voraussetzung.

https://www.scheppach.com/de/service

6. Bearbeitungszeit - Im Regelfall erledigen wir Reklamationssendungen innerhalb 14 Tagen nach Eingang in unserem Service-Center.

Sollte in Ausnahmefällen die genannte Bearbeitungszeit überschritten werden, so informieren wir Sie rechtzeitig.

7. Verschleißteile - Verschleißteile sind: a) mitgelieferte, an- und/oder eingebaute Batterien / Akkus sowie b) alle modellabhängigen Verschleißteile (siehe Bedienungsanleitung). Von der Garantieleistung ausgeschlossen sind tief entladene bzw. an Gehäuse und oder Batteriepolen beschädigte Batterien / Akkus.

8. Kostenvoranschlag - Von der Garantieleistung nicht oder nicht mehr erfasste Geräte reparieren wir gegen Berechnung. Auf Nachfrage bei unserem Service-Center können Sie die defekten Geräte für einen Kostenvoranschlag einsenden und ggf. dem Service-Center schriftlich (per Post, eMail) die Reparaturfreigabe erteilen. Ohne Reparaturfreigabe erfolgt keine weitere Bearbeitung.

9. Andere Ansprüche, als die oben genannten, können nicht geltend gemacht werden.

Die Garantiebedingungen gelten nur in der jeweils aktuellen Fassung zum Zeitpunkt der Reklamation und können ggf. unserer Homepage (www.scheppach.com) entnommen werden.

Bei Übersetzungen ist stets die deutsche Fassung maßgeblich.

Scheppach GmbH · Günzburger Str. 69 · 89335 Ichenhausen (Deutschland) · www.scheppach.com
Telefon: +800 4002 4002 (Service-Hotline/Freecall Rufnummer dt. Festnetz**) · Telefax +49 [0] 8223 4002 20 · E-Mail: service@scheppach.com · Internet: http://www.scheppach.com

* Produktabhängig auch über 24 Monate; länderbezogen können erweiterte Garantieleistungen gelten
** Verbindungskosten: kostenlos aus dem deutschen Festnetz
Änderungen dieser Garantiebedingungen ohne Voranmeldung behalten wir uns jederzeit vor.

Ersatzteile
Zubehör

Reparatur

Kontakt

Dokumente

Table of contents: **Page:**

1. Explanation of the symbols on the device ... 21
2. Introduction ... 22
3. Device description ... 22
4. Scope of delivery ... 22
5. Proper use ... 22
6. General safety instructions ... 23
7. Technical data ... 25
8. Before commissioning ... 25
9. Installation instructions ... 25
10. Working instructions ... 26
11. Cleaning and maintenance ... 27
12. Storage and transport ... 27
13. Electrical connection ... 27
14. Disposal and recycling ... 28
15. Special accessories ... 28
16. Troubleshooting ... 30
17. Declaration of conformity ... 298

1. Explanation of the symbols on the device

	Observe warning and safety instructions!
	Before commissioning, read and observe the operating manual and safety instructions!
	Wear safety goggles!
	Wear hearing protection!
	If dust builds up, wear respiratory protection!
	Danger of injury from rotating tool! Keep your hands away.
	Keep third parties away from the danger zone.
	The product complies with the applicable European directives.
	The product complies with the applicable Serbian directives.
⚠ Attention!	We have marked points in these operating instructions that impact your safety with this symbol.

Warning! The electrical connection must be established by an electrician and must comply with IEC 364. It is recommended that a residual current circuit breaker be installed in the electrical connection to this device, which disconnects the mains voltage if the residual current circuit breaker exceeds 10mA for 30 ms.

2. Introduction

Manufacturer:

Scheppach GmbH
Günzburger Straße 69
D-89335 Ichenhausen

Dear Customer,
We hope your new device brings you much enjoyment and success.

Note:
In accordance with the applicable product liability laws, the manufacturer of this device assumes no liability for damage to the device or caused by the device arising from:

- Improper handling.
- Failure to comply with the operating instructions.
- Repairs carried out by third parties, unauthorised specialists.
- Installing and replacing non-original spare parts.
- Application other than specified.
- Failures of the electrical system.
- in the event of the electrical regulations and VDE provisions 0100, DIN 57113 / VDE0113 not being observed.

Our recommendation to you:
Read the whole text of the operating instructions before assembly and start up.
These operating instructions should help to familiarise you with the machine and to use it for its intended purpose.
The operating instructions include important instructions for the safe, proper and economic operation of the machine, for avoiding danger, for minimising repair costs and downtimes and for increasing the reliability and extending the service life of the machine.
In addition to the safety instructions in these operating instructions, you must also observe the regulations applicable to the operation of the machine in your country.
Keep the operating manual at the machine in a plastic sleeve, protected from dirt and moisture. They must be read and carefully observed by all operating personnel before starting the work.
The machine may only be used by personnel who have been trained to use it and who have been instructed with respect to the associated hazards. The required minimum age must be observed.

In addition to the safety instructions in this operating manual and the separate regulations of your country, the generally recognised technical rules relating to the operation of such machines must also be observed.
We accept no liability for accidents or damage that occur due to a failure to observe this manual and the safety instructions.

3. Device description

1. Workpiece support
2. Upper mount, workpiece support
3. Star grip screw
4. Leather honing wheel
5. Machine housing
6. On/off switch
7. Rubber feet
8. Water tank
9. Washer
10. Grinding shaft
11. Nut
12. Grindstone
13. Fixture for chisel
14. Star grip screw for leather honing wheel
15. Side mount, workpiece support

4. Scope of delivery

1x operating instructions
1x grindstone
1x universal holder
1x angle gauge
1x honing paste
1x leather honing wheel
1x operating manual

5. Proper use

⚠ The wet grinding machine is constructed exclusively for use with the tool offered for grinding steel (no carbide).

- The machine complies with the applicable EC machinery directive.
- **The machine is designed for single-shift operation, duty cycle S1 100%.**
- Observe all safety information and danger notices on the machine.
- Ensure that all of the safety information and danger notices on the machine are complete and in legible condition.

- Only use the machine when in a technically faultless condition, appropriately and in compliance with the operating manual and with full knowledge of safety and hazards! In particular, rectify malfunctions that could impair safety immediately (or commission rectification works accordingly)!
- The safety, operating and maintenance specifications of the manufacturer, as well as the dimensions specified in the technical data, must be observed.
- Relevant accident prevention regulations and other generally recognized safety and technical rules must also be observed.
- The machine may only be used, maintained or repaired by competent persons who are familiar with it and have been informed of the dangers. The manufacturer shall not be liable for damage resulting from unauthorised changes to the machine.
- The machine may only be operated with original accessories and original tools from the manufacturer.
- Any use beyond this is improper use. The manufacturer is not responsible for the resultant damages, the user bears this risk alone.

Please note that our equipment was not designed with the intention of use for commercial or industrial purposes. We assume no guarantee if the device is used in commercial or industrial applications, or for equivalent work.

6. General safety instructions

General power tool safety warnings

⚠ WARNING!
Read all safety warnings, instructions, illustrations and specifications provided with this power tool.
Failure to follow all instructions listed below may result in electric shock, fire and/or serious injury.

Save all warnings and instructions for future reference.
The term “power tool” in the warnings refers to your mains-operated (corded) power tool or battery-operated (cordless) power tool.

1. Work area safety

a) Keep your work area clean and well-lit. Cluttered or dark areas invite accidents.

b) Do not operate power tools in explosive atmospheres, such as in the presence of flammable liquids, gases or dust. Power tools create sparks which may ignite the dust or fumes.

c) Keep children and bystanders away while operating a power tool. Distractions can cause you to lose control of the power tool.

2. Electrical safety

a) The connection plug of the power tool must fit into the socket. Never modify the plug in any way. Do not use any adapter plugs with earthed (grounded) power tools. Unmodified plugs and matching outlets will reduce risk of electric shock.

b) Avoid body contact with earthed or grounded surfaces, such as pipes, radiators, ranges and refrigerators. There is an increased risk of electric shock if your body is earthed or grounded.

c) Keep your electric tools away from rain and moisture. Water penetrating an electric device increases the risk of an electric shock.

d) Do not abuse the cord. Never use the cord for carrying, pulling or unplugging the power tool. Keep cord away from heat, oil, sharp edges or moving parts. Damaged or entangled cords increase the risk of electric shock.

e) When operating a power tool outdoors, use an extension cord suitable for outdoor use. Use of a cord suitable for outdoor use reduces the risk of electric shock.

f) If operating a power tool in a damp location is unavoidable, use a residual current device (RCD) protected supply. Use of an RCD reduces the risk of electric shock.

3. Personal safety

a) Stay alert, watch what you are doing and use common sense when operating a power tool. Do not use a power tool while you are tired or under the influence of drugs, alcohol or medication. A moment of inattention while operating power tools may result in serious personal injury.

b) Wear personal protective equipment and always safety goggles. Protective equipment such as a dust mask, non-skid safety shoes, safety helmet or hearing protection used for appropriate conditions will reduce personal injuries.

c) Prevent unintentional starting. Ensure the switch is in the off-position before connecting to power source and/or rechargeable battery, picking up or carrying the power tool. Carrying power tools with your finger on the switch or energising power tools that have the switch on invites accidents.

d) **Remove any adjusting tools or spanners/keys before turning the power tool on.** A wrench or a key left attached to a rotating part of the power tool may result in personal injury.

e) **Avoid abnormal postures. Make sure that you have secure footing and always maintain your balance.** This enables better control of the power tool in unexpected situations.

f) **Wear suitable clothing. Do not wear loose clothing or jewellery. Keep your hair and clothing away from moving parts.** Loose clothes, jewellery or long hair can be caught in moving parts.

g) **If devices are provided for the connection of dust extraction and collection facilities, ensure these are connected and properly used.** Using a dust extraction unit can reduce hazards caused by dust.

h) **Do not let familiarity gained from frequent use of power tools allow you to become complacent and ignore power tool safety principles.** A careless action can cause severe injury within a fraction of a second.

4. Power tool use and care

a) **Do not force the power tool. Use the correct power tool for your application.** The correct power tool will do the job better and safer at the rate for which it was designed.

b) **Do not use the power tool if the switch does not turn it on and off.** Any power tool that cannot be controlled with the switch is dangerous and must be repaired.

c) **Disconnect the plug from the power source and/or remove the battery pack, if detachable, from the power tool before making any adjustments, changing tool attachments, or storing power tools.** Such preventive safety measures reduce the risk of starting the power tool accidentally.

d) **Store idle power tools out of the reach of children and do not allow persons unfamiliar with the power tool or these instructions to operate the power tool.** Power tools are dangerous in the hands of untrained users.

e) **Maintain electric tools and accessories with care. Check for misalignment or binding of moving parts, breakage of parts and any other condition that may affect the power tool's operation. If damaged, have the power tool repaired before use.** Many accidents are caused by poorly maintained power tools.

f) **Keep cutting tools sharp and clean.** Properly maintained cutting tools with sharp cutting edges are less likely to bind and are easier to control.

g) **Use power tools, accessories and tool attachment, etc. according to these instructions. Take into account the working conditions and the work to be performed.** Use of the power tool for operations different from those intended could result in a hazardous situation.

h) **Keep handles and grasping surfaces dry, clean and free from oil and grease.** Slippery handles and grasping surfaces do not allow for safe handling and control of the tool in unexpected situations.

5. Service

a) **Only have your power tool repaired by qualified specialists and only with original spare parts.** This ensures that safety of the electric tool is maintained.

⚠ ATTENTION!

This power tool generates an electromagnetic field during operation. This field can impair active or passive medical implants under certain circumstances. In order to prevent the risk of serious or deadly injuries, we recommend that persons with medical implants consult with their physician and the manufacturer of the medical implant prior to operating the machine.

Safety instructions for table-top grinding machines

a) **Never use damaged tool attachments. Check tool attachments such as grinding discs for chipping and cracks before each use. Once you have checked and used the tool attachment, ensure that you and all other persons in the vicinity remain outside the plane of the rotating tool attachment and allow the device to run for 1 min. at the maximum speed.** Damaged tool attachments usually break during this test period.

b) **The permissible rotational speed for tool attachments must be at least as high as the maximum speed cited on the electric tool.** Accessories which rotate faster than the maximum permissible rate can break and throw pieces into the air.

c) **Never grind on the side surfaces of the grinding disc.** Grinding on the side surfaces can cause the grinding disc to break and fall apart.

Residual risks

⚠ The machine has been built according to the state-of-the-art and the recognised technical safety requirements. However, individual residual risks can arise during operation.

- Danger of injury for fingers and hands due to the rotating grinding disc.
- Hazard due to electrical power with the use of improper electrical connection cables.
- Furthermore, despite all precautions having been met, some non-obvious residual risks may still remain.
- Residual risks can be minimised if the “Safety instructions” and the “Proper use” are observed along with the whole of the operating instructions.

7. Technical data

Dimensions L x W x H	320 x 325 x 335 mm
Tool support ø	12 mm
Grindstone	ø 250/12 x 50 mm
Grindstone idle speed	90 rpm
Cutting speed	1.2 m/s
Weight approx.	16 kg
Engine	230 – 240 V~ / 50 Hz
Power	200 W
Motor speed	1400 rpm
Operating mode	S1 100%

Subject to technical changes!

Noise

The noise levels have been determined in accordance with EN 62841.

Sound pressure level L_{pA}	71.8 dB
Uncertainty K_{pA}	3 dB
Sound power level L_{WA}	84.8 dB
Uncertainty K_{WA}	3 dB

8. Before commissioning

- Open the packaging and carefully remove the device.
- Remove the packaging material, as well as the packaging and transport safety devices (if present).
- Check whether the scope of delivery is complete.
- Check the device and accessory parts for transport damage.
- If possible, keep the packaging until the expiry of the warranty period.

ATTENTION!

The device and the packaging are not children's toys! Do not let children play with plastic bags, films or small parts! There is a danger of choking or suffocating!

Before connecting the machine to the mains power, make certain that the data on the type plate matches with the mains power data.

⚠ Warning!

Always ensure that the machine is switched off and disconnected from the power supply before changing the device settings.

- All covers and safety devices must be properly fitted before switching on the device.
- The grindstone must be able to run freely.
- Before operating the on/off switch, make sure that the grindstone and honing wheel are correctly mounted and that the moving parts of the device function smoothly. Visually inspect both for defects.
- Replace a damaged or worn grindstone.

9. Installation instructions

⚠ ATTENTION!

Always make sure the device is fully assembled before commissioning!

9.1 Installation and setting

Please make sure that your grinding machine stands upright and stable on a solid surface with sufficient lighting.

The machine has no front or rear side. Grinding can take place either with or against the direction of rotation.

The grindstone is not pre-assembled for packaging reasons.

⚠ Warning!

Do not connect the device to the power supply until assembly is complete. Failure to do so may result in accidental starting and possibly serious injury.

9.2 Tone test

Check the grindstone for cracks and perform a sound test for crack detection.

- The grindstone must be removed from the machine for the sound test. The grindstone stands upright on the floor. On a hard floor, use a piece of wood as a support. The grindstone must be dry.
- Lightly tap the grinding disc with a non-metallic hammer. A crack-free disc has a high, purely bell-like sound. A disc that has a crack produces a muffled sound. If the grindstone is flawless, it can be fitted.

9.3 Installing the grindstone (Fig. 2)

Only use grindstones with identical technical data (see Technical data).

Mount the grindstone (12) and star grip screws (3) as shown in Fig. 2.

9.4 Installing the workpiece support (1) (Fig. 2 + 3)

Then insert the workpiece support (1) into the clamping bushes and clamp it with the help of the star grip screws. (See fig. 2)

The workpiece support (1) can be attached both to the upper mount for workpiece support (2) and to the side mount for workpiece support (15). This depends on whether you wish to work with or against the grinding direction.

9.5 Installing the water tank (Fig. 4 + 5)

Hook the water tank into the recesses (D) provided (see **Fig**. 5).

10. Working instructions

ON/OFF switch (6) (Fig. 1)

- To switch on the machine, press the green "I" button.
- To switch the device off again, press the red button "0".

Grinding direction (Fig. 2 + 3)

Whether you want to work with the grinding direction or against it depends largely on your requirements. If you want to remove a lot of steel quickly (e.g. very old rusty tools) or if you want to grind coarse tools such as axes, it is better to work against the grinding direction. If you want to grind more accurately and finely, we recommend working with the grinding direction. This is the case, for example, with carving tools and knives. Please note that grinding proceeds more slowly with the direction of rotation.

Before each operation, check that the grindstone is planar by lowering the universal support onto the stone and turning it once by hand through 360°. If necessary, turn off uneven material with the truing tool 250.

The Tiger is planar when delivered.

Water tank (Fig. 4 + 5)

Fill the water tank with water up to the mark. The grindstone absorbs water; top up water if necessary. Do not perform grinding without water.

After grinding, lower the water tank so that the grindstone does not lie in the water for a long time.

Empty the water tank regularly, otherwise particles of steel and ground stone will collect and compact in it.

Pro tip: A magnet placed in the water prevents such deposition.

Angle gauge (Fig. 6)

Measure the angle of the grinding chamfer by comparing the cutting edge with the notches. Now adjust the angle determined in this way on the device by changing the height of the universal support. To do this, proceed as follows:

First clamp the tool in the fixture and place it on the universal support.

Now hold the angle gauge with the desired angle at the tip of the tool. Now change the height of the universal support so that the front end of the angle gauge just touches the grindstone.

Please make sure that the angle gauge is always aligned with the tool tip.

Remark: The values indicated on the angle gauge are only guidelines. You can of course vary this to suit your requirements.

Grinding (Fig. 7)

Pro tip: On new tools, production marks can still be seen. You can hugely extend the service life of your tools if you grind them on both sides of the cutting edge before the first use. Simply grind the back side freehand on the vertical of the stone, the front side as follows.

After setting the angle, put the tool mounted in the fixture on the universal support, switch on the motor and start grinding. Press the tool evenly onto the grindstone near the cutting edge and move it laterally across the stone. Make sure that at least half the width of the cutting edge is always in contact with the stone to avoid damage to the stone.

For even finer grinding results, prepare the stone with the stone grader. This increases the grain size from 250 to approx. 1000. The stone grader is available as an accessory from your specialist dealer.

Honing (Fig. 8)
Never hone against the grinding direction! The tool will otherwise cut into the leather!
Impregnate the leather disc with thin machine oil. Then apply honing paste to the leather disc. Now switch on the device and spread the abrasive paste by pressing the ground tool onto the disc in circular movements.
These preparations are sufficient for five to ten tools. Then start with a new coat of machine oil, followed by new honing paste. These measures increase the service life of the leather and the quality of your tools.
Pro tip: Although you can carry out honing work freehand, you will get a more accurate result if you leave the tool in the fixture when you hone it.

11. Cleaning and maintenance

⚠ Warning!
Switch off the machine and pull out the mains plug before performing setting, maintenance or service work!

Cleaning
Keep all safety devices, ventilation slots and the engine housing free from dirt and dust insofar as possible.
Wipe the device clean with a clean cloth or blow it off with compressed air at low pressure.
We recommend cleaning the device immediately after each use.

Maintenance
The device has no further internal parts that require maintenance.

Service information
Please note that the following parts of this product are subject to normal or natural wear and tear, and are therefore also required as consumables.
Wearing parts *: Grindstone, honing paste, leather honing wheel, angle gauge, friction wheel

* May not be included in the scope of delivery!

Spare parts and accessories can be obtained from our Service Centre. To do this, scan the QR code on the front page.

12. Storage and transport

Store devices and accessories out of the reach of children in a dark and dry place above freezing point. The ideal storage temperature is between 5 and 30 °C. Keep the power tool in its original packaging. Store the grindstone in a cool, dry and dark place.

⚠ Attention!
It is essential that the device is secured against falling or tipping over during transport.
The machine may only be lifted and transported by its frame.

13. Electrical connection

⚠ The electric motor installed is connected and ready for operation.
The connection complies with the applicable VDE and DIN provisions.
The customer's mains power connection as well as the extension lead used must also comply with these regulations and the local electricity supplier regulations.

Damaged electrical connection cables
The insulation on electrical connection cables is often damaged.

Possible causes:
- Pressure points, where connection cables are passed through windows or doors.
- Kinks where the connection cable has been improperly fixed or routed.
- Places where the connection cables have been cut due to being driven over.
- Insulation damage due to being ripped out of the wall outlet.
- Cracks due to the insulation ageing.

Such damaged electrical connection cables must not be used and are life-threatening due to insulation damage!
Check the electrical connection cables for damage regularly. Ensure that the connection cables are disconnected from electrical power when checking for damage.
Electrical connection cables must comply with the applicable VDE and DIN provisions, and the local power supply regulations.
Only use connection cables with the designation H07RN.

The printing of the type designation on the connection cable is mandatory.

AC motor
- The mains voltage must be 230 V~ / 50 Hz.
- Extension leads up to 25 m long must have a minimum cross section of 1.5 mm², and over 25 m long must have a minimum cross section of 2.5 mm².
- The mains connection must be protected with a max. 16 A fuse.

Connections and repair work on the electrical equipment may only be carried out by electricians. Please provide the following information in the event of any enquiries:
- Engine manufacturer; engine type
- Type of current for the motor
- Machine data - type plate
- Electrical control data

When returning the engine always send in the complete drive unit with electrical control.

Connection type Y
If it is necessary to replace the mains connection cable, this must be done by the manufacturer or their representative to avoid safety hazards.

14. Disposal and recycling

Notes for packaging



The packaging materials are recyclable. Please dispose of packaging in an environmentally friendly manner.

Notes on the electrical and electronic equipment act (ElektroG)



Waste electrical and electronic equipment does not belong in household waste, but must be collected and disposed of separately!
- Used batteries or rechargeable batteries that are not installed permanently in the old device must be removed non-destructively before disposal! Their disposal is regulated by the battery act.
- Owners or users of electrical and electronic devices are legally obliged to return them after use.
- The end user is responsible for deleting their personal data from the old device being disposed of!
- The symbol of the crossed-out dustbin means that waste electrical and electronic equipment must not be disposed of with household waste.
- Waste electrical and electronic equipment can be handed in free of charge at the following places:
  - Public disposal or collection points (e.g. municipal works yards).
  - Points of sale of electrical devices (stationary and online), provided that dealers are obliged to take them back or offer to do so voluntarily.
  - Up to three waste electrical devices per type of device, with an edge length of no more than 25 centimetres, can be returned free of charge to the manufacturer without prior purchase of a new device from the manufacturer or taken to another authorised collection point in your vicinity.
  - Further supplementary take-back conditions of the manufacturers and distributors can be obtained from the respective customer service.
- If the manufacturer delivers a new electrical device to a private household, the manufacturer can arrange for the free collection of the old electrical device upon request from the end user. Please contact the manufacturer's customer service for this.
- These statements only apply to devices installed and sold in the countries of the European Union and which are subject to the European Directive 2012/19/EU. In countries outside the European Union, different regulations may apply to the disposal of waste electrical and electronic equipment.

15. Special accessories

Stone grader, order no. **8949 0707**
Change the grain of your TIGER in seconds, from 250 to 1000 and back!

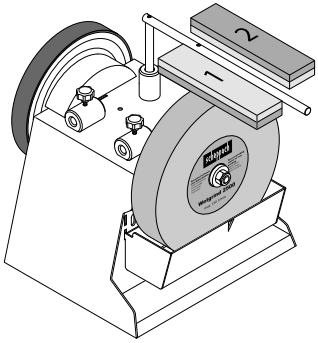

Fixture for tubes and gouges (with 100) 55
Order no. **8949 0706**
Provide finger-shaped tools with unprecedented sharpness!

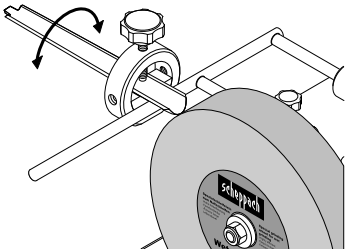

Fixture for small blades 60
Order no. **8949 0708**
Fixture for large blades 120
Order no. **8949 0709**
This makes kitchen work a joy!

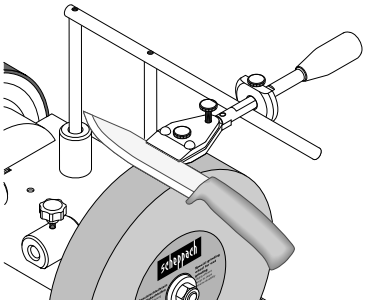

Fixture for scissors (with 100) 160
Order no. **8949 0710**
Whether paper scissors, fabric or hedge shears, now you can sharpen them all!

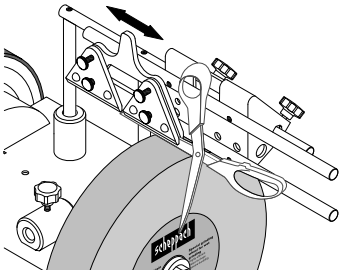

Fixture for axes 40, order no. **8949 0712**
Cut firewood like greased lightning, and without any big machines

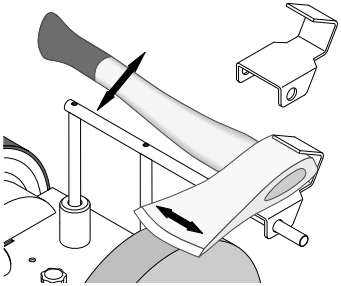

Truing device, order no. **8949 0713**
Trued in seconds, and you can polish matt metal at the same time!
Spare blade, order no. **8949 0714**

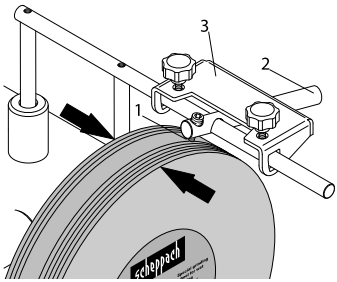

Just in case.
Leather honing wheel, profiled 100
Order no. **8949 0705**
For the inside of finger-shaped tools.

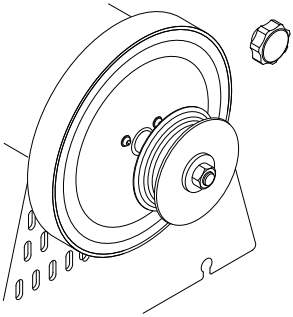

16. Troubleshooting

Problem	Possible causes	Remedies
Engine does not run.	Engine, cable or connector defective, fuses burnt.	Have the machine checked by a specialist. Never repair the engine yourself. Attention! Check the fuses and replace them if necessary.
The engine starts slowly and does not reach the operating speed.	Voltage too low, coils damaged, capacitor burnt.	Have the power supply company check the voltage. Have the engine checked by a specialist. Have the capacitor replaced by a specialist.
Engine producing excessive noise.	Coils damaged, motor defective.	Have the engine checked by a specialist.
Engine does not reach full power.	Circuits in the network are overloaded (lamps, other motors, etc.).	Do not use any other devices or engines on the same circuit.
Motor overheats easily.	Overloading of the engine, insufficient cooling of the engine.	Avoid overloading the engine during grinding and remove dust from the engine to ensure optimum engine cooling.

Table des matières: **Page:**

1. Explication des symboles sur l'appareil 32
2. Introduction 33
3. Description de l'appareil 33
4. Fournitures 33
5. Utilisation conforme 33
6. Consignes de sécurité générales 34
7. Caractéristiques techniques 36
8. Avant la mise en service 36
9. Instructions de montage 37
10. Consignes de travail 37
11. Nettoyage et maintenance 38
12. Stockage et transport 39
13. Raccordement électrique 39
14. Élimination et recyclage 40
15. Accessoires spéciaux 40
16. Dépannage 42
17. Déclaration de conformité 298



1. Explication des symboles sur l'appareil

	Respecter les consignes d'avertissement et de sécurité !
	Lisez la notice d'utilisation et observez les consignes de sécurité avant de procéder à la mise en service !
	Portez des lunettes de protection !
	Portez une protection auditive !
	En cas de génération de poussières, portez une protection respiratoire !
	Risque de blessure dû à l'outil en rotation ! Maintenir vos mains à distance de l'appareil.
	Tenir les tiers à l'écart de la zone de danger.
	Le produit respecte les directives européennes en vigueur.
	Le produit respecte les directives serbes en vigueur.
⚠ Attention !	Dans ces instructions d'utilisation, nous avons signalé les points qui concernent votre sécurité par ce signe.

Avertissement ! Le raccordement électrique doit être effectué par un électricien et correspondre à la norme CEI 364. Il est recommandé d'avoir un disjoncteur différentiel dans le raccordement électrique de cet appareil pour couper la tension de secteur lorsque le disjoncteur différentiel dépasse 10 mA pendant 30 ms.

2. Introduction

Fabricant :

Scheppach GmbH
Günzburger Straße 69
D-89335 Ichenhausen

Cher client,
Nous espérons que votre nouvel appareil vous apportera satisfaction et de bons résultats.

Remarque :
Conformément à la loi en vigueur sur la responsabilité produit, le fabricant de cet appareil n'est pas responsable des dommages survenus ou générés sur l'appareil en cas de :

- Manipulation incorrecte.
- Non-respect des instructions d'utilisation.
- Réparations effectuées par des tiers, des spécialistes non autorisés.
- Montage et remplacement de pièces de rechange non originales
- Utilisation non conforme.
- Pannes de l'installation électrique.
- L'inobservation des prescriptions électriques et des dispositions de la VDE 0100, DIN 57113 / VDE0113.

Nos recommandations sont les suivantes :
Lisez l'ensemble du texte de la notice d'utilisation avant le montage et la mise en service.
Cette notice a pour objectif de vous familiariser avec votre machine et d'en exploiter les possibilités d'emploi conforme.
La notice d'utilisation contient des consignes importantes sur la manière de travailler en toute sécurité, réglementairement et économiquement avec la machine, et sur la façon d'éviter les dangers, économiser les coûts de réparation, réduire les périodes d'arrêt et augmenter la fiabilité et la durée de vie de la machine.
Outre les dispositions de sécurité de cette notice d'utilisation, vous devez absolument observer les prescriptions de votre pays en vigueur pour le fonctionnement de la machine.
Conserver la notice d'utilisation dans une pochette en plastique à l'abri de la poussière et de l'humidité près de la machine. Chaque opérateur doit l'avoir lue avant le début des travaux et doit la respecter minutieusement.
Seules des personnes formées à l'utilisation de la machine et informées des dangers afférents sont autorisées à travailler sur la machine.
Respecter la limite d'âge minimum requis.
Outre les consignes de sécurité reprises dans la présente notice d'utilisation et les prescriptions particulières en vigueur dans votre pays, respecter également les règles techniques générales concernant l'utilisation des machines similaires.
Nous déclinons toute responsabilité concernant les accidents ou dommages qui surviendraient en raison d'un non-respect de cette notice et des consignes de sécurité.

3. Description de l'appareil

1. Support de pièce
2. Logement supérieur du support de pièce
3. Vis à poignée-étoile
4. Disque abrasif en cuir
5. Boîtier de la machine
6. Interrupteur On/Off
7. Pieds en caoutchouc
8. Réservoir d'eau
9. Rondelle plate
10. Arbre de rectification
11. Écrou
12. Pierre à aiguiser
13. Dispositif pour ciseaux
14. Vis à poignée-étoile pour disque abrasif en cuir
15. Logement latéral du support de pièce

4. Fournitures

1x Meuleuse à eau
1x Pierre à aiguiser
1x Support universel
1x Jauge d'angle
1x Pâte d'affilage
1x Disque de démorfilage en cuir
1x Notice d'utilisation

5. Utilisation conforme

⚠ La meuleuse à eau est uniquement montée avec l'outil proposé servant à meuler l'acier (aucun métal dur).

- La machine correspond à la directive CE sur les machines en vigueur.
- **La machine est conçue pour une utilisation à une équipe, durée d'activation S1 100 %.**
- Observer toutes les mentions de danger et de sécurité sur cette machine.

- S’assurer que toutes les mentions de danger et de sécurité restent lisibles sur la machine.
- Utilisez la machine uniquement dans un état technique irréprochable ainsi que de façon conforme à sa destination, en toute conscience de la sécurité et des dangers, en respectant le mode d'emploi ! (Faire) immédiatement éliminer les défauts, en particulier ceux qui peuvent entraver la sécurité !
- Respecter les prescriptions de sécurité, de travail et de maintenance du fabricant, ainsi que les dimensions indiquées dans les caractéristiques techniques.
- Les instructions de prévention des accidents concernées et autres règles techniques de sécurité généralement admises doivent être observées.
- La machine ne doit être utilisée, entretenue ou réparée que par des spécialistes familiarisés avec cette dernière et informés des dangers. Toute modification arbitraire de la machine annule toute garantie du fabricant pour les dommages en résultant.
- La machine ne doit être utilisée qu'avec des accessoires originaux et des outils originaux du fabricant.
- Toute utilisation hors de ce cadre est considérée comme non conforme. Le fabricant n'est pas responsable des dommages en résultant, seul l'utilisateur en porte le risque.

Remarque : conformément aux dispositions, nos appareils n'ont pas été conçus pour une utilisation commerciale, artisanale ou industrielle. Nous déclinons toute responsabilité si l'appareil est utilisé dans des exploitations commerciales, artisanales ou industrielles, ou dans le cadre d'activités comparables.

6. Consignes de sécurité générales

Consignes de sécurité générales pour les outils électriques

⚠ AVERTISSEMENT !
Lisez toutes les consignes de sécurité, les instructions, les illustrations et les caractéristiques techniques fournies avec cet outil électrique.
Toute négligence dans le respect des instructions suivantes peut entraîner un choc électrique, un incendie et/ou des blessures graves.

Conserver à l'avenir toutes les consignes de sécurité et instructions.
Le terme d'« outil électrique » utilisé dans les consignes de sécurité désigne les outils électriques sur secteur (avec câble secteur) ou les outils électriques sur batterie (sans câble secteur).

1. Sécurité au poste de travail

a) Faire en sorte que la zone de travail soit propre et bien éclairée. Le désordre ou des zones de travail non éclairées peuvent entraîner des accidents.

b) Ne pas utiliser l’outil électrique dans un environnement propice aux explosions, où se trouvent des liquides, gaz ou poussières inflammables. Les outils électriques génèrent des étincelles, susceptibles de mettre le feu à la poussière ou aux vapeurs.

c) Pendant l'utilisation de l'outil électrique, maintenir les enfants et tiers à bonne distance. Toute déviation peut entraîner une perte de contrôle de l'outil électrique.

2. Sécurité électrique

a) Le connecteur de raccordement de l'outil électrique doit correspondre à la prise. Ne modifier d'aucune manière le connecteur. N'utiliser aucun connecteur adaptateur avec des outils électriques mis à la terre. Des connecteurs non modifiés et fiches adaptées réduisent le risque de choc électrique.

b) Éviter tout contact corporel avec les surfaces mises à la terre, par exemple, tuyaux, chauffages, fours et réfrigérateurs. Si le corps est mis à la terre, le risque de choc électrique est plus important.

c) Mettre vos outils électriques à l'abri de la pluie ou de l'humidité. La pénétration d’eau dans un appareil électrique augmente le risque de choc électrique.

d) Ne pas utiliser le câble de raccordement pour transporter ou suspendre l’outil électrique, ni pour débrancher le connecteur de la prise de courant. Maintenir le câble de raccordement à l'abri de la chaleur, de l'huile, des arêtes coupantes ou des pièces mobiles. Des câbles de raccordement endommagés ou emmêlés augmentent le risque de choc électrique.

e) Si l’outil électrique est utilisé à l'extérieur, se servir d’une rallonge autorisée pour l'extérieur. Le recours à une rallonge convenant à l'extérieur réduit le risque de choc électrique.

f) **Si l'outil électrique doit impérativement être utilisé en milieu humide, utiliser un disjoncteur différentiel.** L'utilisation d'un disjoncteur différentiel réduit le risque de choc électrique.

3. Sécurité des personnes

a) **Se montrer attentif et faire attention à ses actes et procéder avec prudence lors du travail avec un outil électrique. Ne pas utiliser l'outil électrique en cas de fatigue ou si l'on est sous l'influence de drogues, de l'alcool ou de médicaments.** Tout moment d'inattention lors de l'utilisation de l'outil électrique peut conduire à des blessures extrêmement graves.

b) **Toujours porter un équipement de protection individuelle et des lunettes de protection.** Quel que soit le type d'outil électrique et son mode d'utilisation, le port d'un équipement de protection individuelle, tel qu'un masque antipoussières, des chaussures de sécurité antidérapantes, un casque de protection ou une protection auditive réduit le risque de blessures.

c) **Éviter toute mise en service involontaire. Veiller à ce que l'outil électrique soit arrêté avant de le brancher sur l'alimentation électrique et/ou la batterie, de le prendre ou de le porter.** Le fait de porter l'outil électrique avec le doigt sur l'interrupteur ou alors que l'outil électrique est activé et raccordé à l'alimentation électrique peut entraîner des accidents.

d) **Avant d'activer l'outil électrique, retirer les outils de réglage ou clés de serrage.** Tout outil ou clé se trouvant dans une pièce rotative de l'outil électrique peut entraîner des blessures.

e) **Évitez toute position du corps anormale. Veiller à conserver une position stable et à toujours maintenir son équilibre.** Ainsi, il est possible de mieux contrôler l'outil électrique en cas de situation inattendue.

f) **Porter des vêtements adaptés. Ne pas porter de vêtements amples ou de bijoux. Maintenir les cheveux et vêtements à bonne distance des pièces mobiles.** Les vêtements amples, bijoux ou cheveux longs risquent d'être happés par les pièces mobiles.

g) **Si des dispositifs d'aspiration et de collecte des poussières peuvent être montés, veiller à ce qu'ils soient raccordés et utilisés correctement.** Le recours à une aspiration des poussières peut réduire les risques liés à la poussière.

h) **Ne pas se laisser aller à une fausse impression de sécurité et négliger de respecter les règles de sécurité applicables aux outils électriques, même une fois parfaitement familiarisé avec l'utilisation de cet outil électrique.** Toute manipulation négligente peut entraîner des blessures graves en quelques fractions de seconde.

4. Utilisation et manipulation de l'outil électrique

a) **Ne pas surcharger l'outil électrique. Utiliser l'outil électrique qui convient au travail à réaliser.** L'outil électrique adapté fonctionne en effet de manière plus satisfaisante et plus sûre dans la plage de puissance indiquée.

b) **Ne pas utiliser un outil électrique dont l'interrupteur est défectueux.** Un outil électrique qu'il est devenu impossible d'activer ou de désactiver représente un danger et doit être réparé.

c) **Retirer le connecteur de la prise de courant et/ou retirer la batterie amovible avant d'entreprendre de régler l'appareil, de remplacer les pièces de l'outil d'insertion ou de déposer l'outil électrique.** Cette mesure de sécurité empêche le démarrage impromptu de l'outil électrique.

d) **Conserver les outils électriques inutilisés hors de portée des enfants. L'outil électrique ne doit pas être utilisé par des personnes qui ne sont pas familières de ces outils ou qui n'ont pas lu ces instructions.** Les outils électriques représentent un danger s'ils sont utilisés par des personnes inexpérimentées.

e) **Prendre soin des outils électriques et accessoires. Vérifier si les pièces mobiles fonctionnent parfaitement, ne sont pas bloquées ou si certaines pièces sont cassées ou si endommagées qu'elles nuisent au bon fonctionnement de l'outil électrique. Faire réparer les pièces endommagées avant d'utiliser l'outil électrique.** De nombreux accidents sont dus à des outils électriques mal entretenus.

f) **Maintenir les outils de coupe aiguisés et propres.** Des outils de coupe bien entretenus, aux arêtes de coupe aiguisées, se coincent moins et sont plus faciles à guider.

g) **Utiliser l'outil électrique, les accessoires, les outils auxiliaires, etc. conformément à ces instructions. Tenez compte des conditions de travail et de l'activité à réaliser.** Toute utilisation des outils électriques dans des buts autres que ceux prévus peut entraîner des situations de danger.

h) Veillez à ce que les poignées et leurs surfaces de préhension soient sèches, propres et exemptes d'huile et de graisse. Des poignées et surfaces de préhension de poignées glissantes compromettent la sécurité d'utilisation et de contrôle de l'outil électrique dans les situations inattendues.

5. Service après-vente

a) Ne confier la réparation de l'outil électrique qu'à des spécialistes qualifiés et utiliser uniquement des pièces de rechange d'origine. Ainsi, la sécurité de l'outil électrique est garantie.

⚠ ATTENTION !

Pendant son fonctionnement, cet outil électrique génère un champ électromagnétique. Ce champ peut dans certaines circonstances nuire aux implants médicaux actifs ou passifs. Pour réduire les risques de blessures graves voire mortelles, nous recommandons aux personnes porteuses d'implants médicaux de consulter leur médecin, ainsi que le fabricant de leur implant avant d'utiliser la machine.

Consignes de sécurité applicables aux meuleuses d'établi

a) Ne jamais utiliser d'outils auxiliaires endommagés. Avant chaque utilisation, vérifier que les outils auxiliaires comme les meules ne présentent pas de fissures ou d'éclats. Une fois l'outil auxiliaire contrôlé et mis en place, les personnes se trouvant à proximité et vous-même doivent se placer hors de portée de l'outil auxiliaire en rotation. Laisser l'appareil fonctionner pendant 1 minute à vitesse de rotation maximale. Normalement, les outils auxiliaires endommagés cèdent pendant cette période de test.

b) La vitesse de rotation autorisée de l'outil auxiliaire doit être au moins égale à la vitesse maximale indiquée sur l'outil électrique. Un accessoire qui tourne plus vite que la vitesse autorisée risque de se casser et d'être projeté.

c) Ne jamais meuler un objet sur les côtés d'une meule. Le meulage sur les côtés d'une meule peut faire éclater la meule en deux morceaux.

Risques résiduels

⚠ La machine est construite à la pointe de la technique et selon les règles techniques de sécurité reconnues. Toutefois, des risques résiduels peuvent survenir lors des travaux.

- Risque de blessures aux doigts et aux mains par la meule en rotation.
- Danger dû au courant en cas d'utilisation de ligne de raccordement électrique non conformes.
- En outre, et ce malgré toutes les mesures préventives prises, des risques résiduels cachés peuvent demeurer.
- Les risques résiduels peuvent être minimisés en respectant les consignes de sécurité et en assurant une utilisation conforme aux dispositions, ainsi qu'en suivant les instructions d'utilisation de manière générale.

7. Caractéristiques techniques

Dimensions L x l x H	320 x 325 x 335 mm
Ø du porte-outils	12 mm
Pierre à aiguiser	ø 250/12 x 50 mm
Régime ralenti de la pierre à aiguiser	90 min^{-1}
Vitesse de coupe	1,2 m/s
Poids approx.	16 kg
Moteur	230 – 240 V~/50 Hz
Puissance	200 W
Régime du moteur	1400 min^{-1}
Mode de fonctionnement	S1 100 %

Sous réserve de modifications techniques !

Bruit

Les valeurs sonores ont été déterminées conformément à la norme EN 62841.

Niveau de pression sonore L_{pA}	71,8 dB
Incertitude K_{pA}	3 dB
Niveau de puissance sonore L_{WA}	84,8 dB
Incertitude K_{WA}	3 dB

8. Avant la mise en service

- Ouvrez l'emballage et sortez-en délicatement l'appareil.
- Retirez le matériau d'emballage, ainsi que les protections d'emballage et de transport (s'il y a lieu).
- Vérifiez que les fournitures sont complètes.
- Vérifiez que l'appareil et les accessoires n'ont pas été endommagés lors du transport.

- Conservez si possible l'emballage jusqu'à la fin de la période de garantie.

ATTENTION !
L'appareil et les matériaux d'emballage ne sont pas des jouets ! Les enfants ne doivent pas jouer avec les sacs en plastique, films d'emballage et pièces de petite taille ! Il existe un risque d'ingestion et d'étouffement !

Avant de raccorder l'appareil au réseau, s'assurer que les indications figurant sur la plaque signalétique correspondent aux données du secteur.

⚠ Avertissement !
Toujours s'assurer que la machine est désactivée et débranchée de l'alimentation électrique avant de régler l'appareil.
- Tous les caches et dispositifs de sécurité doivent être correctement montés avant la mise en marche de l'appareil.
- La pierre à aiguiser doit pouvoir tourner librement.
- Avant d'actionner l'interrupteur Marche / Arrêt, s'assurer que la pierre à aiguiser et le disque abrasif sont correctement montés et que les parties mobiles de l'appareil fonctionnent parfaitement. Vérifier par un contrôle visuel qu'ils ne présentent pas de défaut.
- Remplacer toute pierre à aiguiser abîmée ou usée.

9. Instructions de montage

⚠ ATTENTION !
Avant la mise en service, monter impérativement l'appareil en entier !

9.1 Installation et réglage
S'assurer que la meuleuse est droite, stable sur un sol fixe et que l'éclairage est suffisant.
La machine n'a pas de face avant ni arrière. Vous pouvez meuler dans le sens de rotation ou contre le sens de rotation.

Pour des raisons d'emballage, la pierre à aiguiser n'est pas pré-montée.

⚠ Avertissement !
Ne raccorder l'appareil à l'alimentation électrique que lorsque le montage est terminé.
Tout non-respect de ces instructions peut entraîner un démarrage involontaire et des blessures graves.

9.2 Test sonore
Vérifier si la pierre à aiguiser présente des fissures en effectuant un test de sa résonance.
- Pour effectuer ce test, la pierre à aiguiser doit être retirée de la machine. La pierre à aiguiser est posée à la verticale sur le sol. Si le sol est dur, utiliser un support en bois. La pierre à aiguiser doit être sèche.
- Frapper légèrement sur la meule avec un maillet. Un disque exempt de fissures émet un son aigu proche de celui d'une cloche. Un disque présentant une fissure émet un son sourd. Si la pierre à aiguiser ne présente pas de défaut, elle peut être montée.

9.3 Montage de la pierre à aiguiser (fig. 2)
Utilisez uniquement des pierres à aiguiser présentant des caractéristiques techniques identiques (voir Caractéristiques techniques).
Monter la pierre à aiguiser (12) et les vis à poignée-étoile (3) comme l'indique la fig. 2.

9.4 Montage du support de pièce (1) (fig. 2 + 3)
Insérer ensuite le support de pièce (1) dans les douilles de serrage et le bloquer à l'aide des vis à poignée-étoile. (voir fig. 2)

Le support de pièce (1) peut aussi bien être fixé dans le logement supérieur pour support de pièce (2) que dans le logement latéral (15). Tout dépend du sens de travail que vous souhaitez adopter, dans le sens de meulage ou dans le sens inverse.

9.5 Montage du réservoir d'eau (fig. 4 + 5)
Accrocher le réservoir d'eau dans les évidements (D) prévus à cet effet (voir **fig**. 5).

10. Consignes de travail

Interrupteur On/Off (6) (fig. 1)
- Pour mettre la machine en marche, appuyer sur la touche verte « I ».
- Pour arrêter l'appareil, appuyer sur la touche rouge « 0 ».

Sens de meulage (fig. 2 + 3)
Vos exigences vous amèneront à travailler dans le sens du meulage ou en sens inverse. Si vous voulez retirer rapidement une grande quantité d'acier (par exemple dans le cas d'un outil rouillé et très vieux) ou si vous voulez meuler des outils grossiers comme des haches, mieux vaut travailler dans le sens inverse du meulage.

Si vous souhaitez affûter de manière plus précise et plus fine, nous vous recommandons de travailler dans le sens de meulage. C'est le cas, par exemple, des outils de sculpture et des lames. Remarque : le meulage progresse plus lentement avec le sens de rotation.
Avant chaque opération, vérifiez que la pierre à aiguiser est bien plane en abaissant le support universel sur la pierre et en la faisant tourner une fois de 360° à la main. Si nécessaire, tournez le matériau irrégulier avec le dispositif de démorfilage 250.
À la livraison, le TiGer est plan.

Réservoir d'eau (fig. 4 + 5)
Remplir le réservoir d'eau avec de l'eau jusqu'au repère. La pierre à aiguiser absorbe l'eau. Faire l'appoint d'eau au besoin. Ne pas meuler sans eau.
Après le meulage, abaissez le réservoir d'eau afin que la pierre à aiguiser ne reste pas longtemps dans l'eau.
Videz régulièrement le réservoir d'eau. Sinon, les particules d'acier et de pierre tournée s'y accumulent et deviennent compactes.
Astuce de pro : un aimant placé dans l'eau empêche l'apparition de ces dépôts.

Jauge d'angle (fig. 6)
Mesurer l'angle du tranchant en comparant la lame et les encoches. Réglez à présent l'angle ainsi calculé sur l'appareil en modifiant la hauteur du support universel. Pour ce faire, procédez comme suit :
Commencez par serrer l'outil dans le dispositif et placez-le sur le support universel.

Maintenez à présent la jauge d'angle à l'angle souhaité sur la pointe de l'outil. Modifiez à présent la hauteur du support universel de manière à ce que l'extrémité avant de la jauge d'angle vienne buter contre la pierre à aiguiser.
Veiller à ce que la jauge d'angle soit toujours alignée avec la pointe de l'outil.
Remarque : Les valeurs indiquées sur la jauge d'angle sont des valeurs de référence. Vous pouvez bien entendu les modifier en fonction de vos besoins.

Meulage (fig. 7)
Astuce de pro : Les outils neufs présentent encore des traces de production. Vous augmenterez considérablement la durée de vie de vos outils en meulant des deux côtés de la lame avant la première utilisation. Meulez simplement l'arrière à main levée à la verticale de la pierre et l'avant comme suit.

Une fois l'angle réglé, placez l'outil monté dans le dispositif sur le support universel, démarrez le moteur et commencez le meulage. Aux abords de la lame, pressez l'outil de manière uniforme sur la pierre et déplacez-le dans le sens transversal de la pierre. Veillez à ce qu'au moins la moitié de la largeur de la lame soit toujours en contact avec la pierre afin d'éviter d'endommager la pierre.
Pour obtenir des résultats de meulage encore plus fins, préparez la pierre avec le préparateur de pierre. Vous passerez ainsi d'une granularité de 250 à environ 1 000. Le préparateur de pierre est disponible en tant qu'accessoire auprès de votre revendeur.

Rectification (fig. 8)
Ne rectifiez jamais dans le sens inverse du meulage ! Sinon, l'outil se coupe dans le cuir !
Imprégnez le disque en cuir d'une fine couche d'huile pour machine. Appliquez ensuite la pâte d'affilage sur le disque en cuir. Mettez à présent l'appareil en marche et répartissez la pâte abrasive en appuyant l'outil aiguisé sur la roue en faisant des mouvements circulaires.
Cette préparation permet d'usiner de cinq à dix outils. Commencez ensuite par appliquer une couche d'huile pour machine, suivie de pâte d'affilage neuve. Ces étapes augmentent la durée de vie du cuir, ainsi que la qualité de vos outils.
Astuce de pro : Pour la rectification proprement dite, vous pouvez travailler à main levée. Vous obtiendrez un résultat plus précis en laissant l'outil dans le dispositif tel que vous l'avez meulé.

11. Nettoyage et maintenance

⚠ Avertissement !
Avant d'effectuer des travaux de maintenance, de réglage ou de service, arrêter la machine et débrancher la fiche secteur !

Nettoyage
Faire en sorte que tous les dispositifs de sécurité, les fentes d'aération et le carter du moteur restent aussi exempts d'encrassement et de poussières que possible. Essuyer l'appareil avec un chiffon propre ou souffler dessus avec de l'air comprimé à faible pression.
Nous vous recommandons de nettoyer l'appareil après chaque utilisation.

Maintenance
À l'intérieur de l'appareil, aucune autre pièce ne doit faire l'objet de maintenance.

Information de service
Noter que les composants du produit indiqués ci-dessous sont soumis à une usure naturelle ou normale et qu'ils sont donc nécessaires en tant que consommables.
Pièces d'usure* : Pierre à aiguiser, pâte d'affilage, disque de démorfilage en cuir, jauge d'angle, roue de friction

* Ne sont pas nécessairement fournis !

Les pièces de rechange et accessoires sont disponibles auprès de notre centre de service après-ventre. Pour ce faire, scannez le QR Code figurant sur la page d'accueil.

12. Stockage et transport

Conserver les appareils et les accessoires hors de portée des enfants dans un lieu sombre et sec au-dessus du point de congélation. La température de stockage idéale se situe entre 5 et 30 °C. Conserver l'outil électrique dans l'emballage d'origine. Conserver la pierre à aiguiser dans un lieu sec, frais et sombre.

⚠ **Attention !**
Pendant le transport, l'appareil doit impérativement être protégé contre les chutes et le basculement.
La machine ne doit être soulevée et transportée que par son châssis.

13. Raccordement électrique

⚠ Le moteur électrique installé est prêt à fonctionner une fois raccordé.
Le raccordement correspond aux dispositions de la VDE et aux normes DIN en vigueur.
Le branchement au secteur effectué par le client ainsi que la rallonge électrique utilisée doivent correspondre à ces prescriptions ou aux prescriptions des fournisseurs d'électricité locaux.

Lignes de raccordement électrique défectueuses
Des détériorations de l'isolation sont souvent présentes sur les lignes de raccordement électriques.

Causes possibles :
- Des points de pression, si les lignes de raccordement passent par des fenêtres ou interstices de portes.
- Des pliures dues à une fixation ou à un cheminement incorrects des lignes de raccordement.
- Des points d'intersection si les lignes de raccordement se croisent.
- Des détériorations de l'isolation dues à un arrachement hors de la prise murale.
- Des fissures dues au vieillissement de l'isolation.

Des lignes de raccordement électrique endommagées de la sorte ne doivent pas être utilisées et, en raison de leur isolation défectueuse, sont mortellement dangereuses !
Vérifiez régulièrement que les câbles de raccordement électriques ne sont pas endommagés. Assurez-vous que le câble de raccordement n'est pas raccordé au réseau d'électricité lors de la vérification.
Les lignes de raccordement électrique doivent correspondre aux dispositions VDE et DIN en vigueur ainsi qu'aux prescriptions des fournisseurs d'électricité locaux.
Utilisez uniquement des câbles de raccordement dotés du signe H07RN.
L'indication de la désignation du type sur le câble de raccordement est obligatoire.

Moteur à courant alternatif
- La tension secteur doit être de 230 V~/50 Hz.
- Des rallonges électriques jusqu'à une longueur de 25 m doivent disposer d'une section transversale d'au moins 1,5 mm², au-delà d'une longueur de 25 m d'une section transversale d'au moins 2,5 mm².
- Le branchement au secteur est sécurisé avec 16 A maximum.

Les raccordements et réparations sur l'équipement électrique ne doivent être effectués que par un électricien spécialisé.
Pour toute question, veuillez indiquer les données suivantes :
- Fabricant du moteur, type de moteur
- Type de courant du moteur
- Données figurant sur la plaque signalétique de la machine
- Données de la commande électrique

En cas de retour du moteur, toujours envoyer l'unité d'entraînement complète avec la commande électrique.

Type de raccord Y
S'il est nécessaire de remplacer le câble de raccordement secteur, le fabricant ou son représentant doit s'en charger afin d'éviter les risques pour la sécurité.

14. Élimination et recyclage

Consignes relatives à l'emballage



Les matériaux d'emballage sont recyclables. Merci d'éliminer les emballages de manière respectueuse de l'environnement.

Consignes relatives à la loi allemande sur les appareils électriques et électroniques



Les appareils électriques et électroniques usagés ne doivent pas être jetés avec les ordures ménagères, mais éliminés séparément !

- Retirer les piles ou batteries amovibles usagées de manière non destructive avant de déposer vos déchets électroniques dans un point de collecte ! L'élimination des piles et batteries est réglementée par la loi allemande sur les piles.
- Les propriétaires et utilisateurs d'appareils électriques et électroniques sont légalement tenus de les rapporter à l'issue de leur utilisation.
- Il incombe à l'utilisateur final de supprimer ses données à caractère personnel enregistrées sur l'appareil usagé !
- Le symbole représentant une poubelle barrée signifie que les appareils électriques et électroniques ne doivent pas être jetés avec les ordures ménagères.
- Les appareils électriques et électroniques peuvent être gratuitement déposés :
  - Dans les points de collecte et d'élimination publics (dépôts municipaux p. ex.).
  - Dans les points de vente d'appareils électroniques (sur place ou en ligne) si le distributeur est tenu de les reprendre ou propose ce service.
  - Vous pouvez déposer jusqu'à trois appareils électroniques usagés dont les bords ne dépassent pas 25 centimètres de longueur auprès du fabricant ou d'un point de collecte agréé situé près de chez vous sans acheter de nouvel appareil.
  - Pour plus de détails concernant les conditions de reprise des fabricants et distributeurs, contactez le service client correspondant.
- En cas de livraison d'un nouvel appareil électronique à un consommateur privé par le fabricant, le fabricant peut accepter de reprendre l'appareil électronique usagé gratuitement sur demande de l'utilisateur final. Pour en être sûr, contactez le service client du fabricant.
- Ces déclarations ne s'appliquent qu'aux appareils vendus et installés dans les pays membres de l'Union européenne et visés par la directive européenne 2012/19/UE. D'autres dispositions d'élimination des appareils électriques et électroniques usagés peuvent s'appliquent dans les pays hors de l'Union européenne.

15. Accessoires spéciaux

Préparateur de pierre, réf. **8949 0707**
Changez la granulométrie de votre TiGer en quelques secondes, de 250 à 1 000 et inversement !

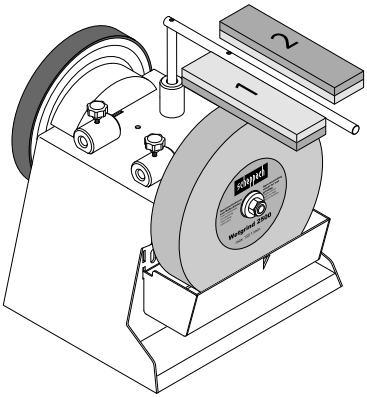

Dispositif pour tuyaux et fers creux (avec 100) 55
Réf. **8949 0706**
Donnez aux outils en forme de doigt un tranchant incomparable !

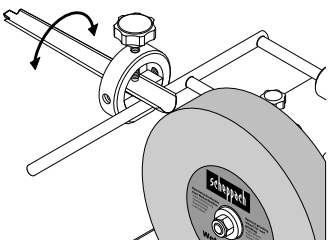

Dispositif pour petites lames 60
Réf. **8949 0708**
Dispositif pour grandes lames 120
Réf. **8949 0709**
Les travaux dans la cuisine deviennent alors un véritable plaisir !

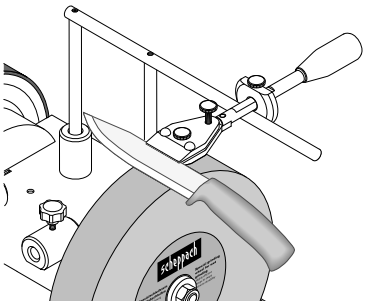

Dispositif pour cisailles (avec 100) 160
Réf. **8949 0710**
Ciseaux à papier, à tissu ou taille-haie : affûtez-les tous !

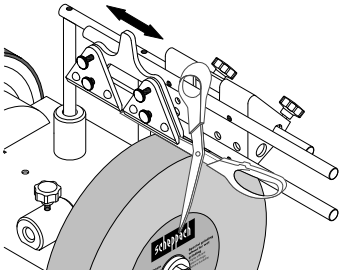

Dispositif pour haches 40, réf. **8949 0712**
Coupez du bois de chauffage en un éclair, sans avoir besoin de gros équipements

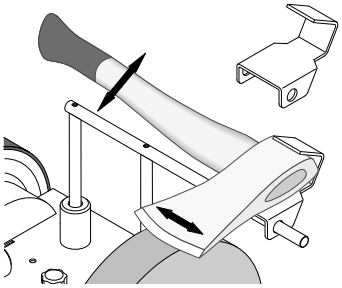

Dispositif de démorfilage, réf. **8949 0713**
Démorfilez en quelques secondes. Vous pouvez également polir le métal mat !
Lame de rechange, réf. **8949 0714**

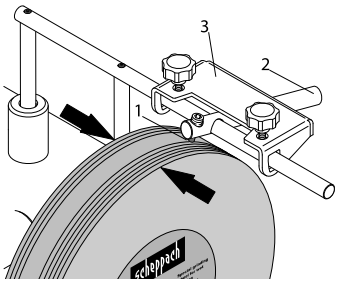

En cas de besoin.
Disque de démorfilage en cuir, profilé 100
Réf. **8949 0705**
Pour l'intérieur des outils en forme de doigt.

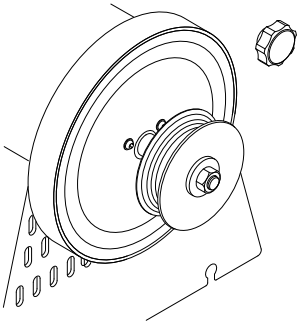

16. Dépannage

Problème	Causes possibles	Solutions
Le moteur ne fonctionne pas.	Moteur, câble ou connecteur défectueux, fusibles grillés.	Faire vérifier la machine par un spécialiste. Ne jamais réparer le moteur soi-même. Attention ! Contrôler les fusibles et les remplacer le cas échéant.
Le moteur fonctionne lentement et n'atteint pas la vitesse de service.	Tension trop faible, bobinages endommagés, condensateur grillé.	Faire vérifier la tension par votre fournisseur d'électricité. Faire vérifier le moteur par un spécialiste. Faire remplacer le condensateur par un spécialiste.
Le moteur est trop bruyant.	Bobinages endommagés, moteur défectueux.	Faire vérifier le moteur par un spécialiste.
Le moteur ne fonctionne pas à plein régime.	Circuits du réseau surchargés (lampes, autres moteurs, etc.).	N'utiliser aucun autre appareil ou moteur sur le même circuit électrique.
Le moteur surchauffe facilement.	Surcharge du moteur, refroidissement insuffisant du moteur.	Éviter une surcharge du moteur pendant le meulage et retirer la poussière du moteur afin de garantir un refroidissement optimal du moteur.

Indice: **Pagina:**

1. Spiegazione dei simboli sull'apparecchio 44
2. Introduzione 45
3. Descrizione dell’apparecchio 45
4. Contenuto della fornitura 45
5. Impiego conforme alla destinazione d'uso 45
6. Indicazioni di sicurezza generali 46
7. Dati tecnici 48
8. Prima della messa in funzione 48
9. Istruzioni per il montaggio 49
10. Istruzioni di lavoro 49
11. Pulizia e manutenzione 50
12. Stoccaggio e trasporto 51
13. Collegamento elettrico 51
14. Smaltimento e riciclaggio 52
15. Accessori speciali 52
16. Risoluzione dei guasti 54
17. Dichiarazione di conformità 298

1. Spiegazione dei simboli sull'apparecchio

	Osservare le indicazioni di avviso e di sicurezza!
	Prima della messa in funzione leggere e attenersi alle istruzioni per l'uso e alle indicazioni di sicurezza!
	Indossare occhiali protettivi!
	Usare gli otoprotettori!
	In caso di produzione di polvere indossare la maschera a protezione delle vie respiratorie!
	Pericolo di lesioni a causa attrezzi rotanti! Tenere le mani lontane.
	Tenere soggetti terzi al di fuori della zona di pericolo.
	Il prodotto è conforme alle direttive europee in vigore.
	Il prodotto è conforme alle direttive serbe in vigore.
⚠ Attenzione!	Nel presente manuale di istruzioni i punti riguardanti la sicurezza sono contrassegnati dal seguente simbolo.

Avviso! L'allacciamento elettrico deve essere effettuato da un installatore elettricista ed essere conforme a IEC 364. Si consiglia si dotare l'allacciamento elettrico a questo dispositivo di un interruttore differenziale che interrompa la tensione di rete se lo stesso interruttore differenziale supera 10 mA entro 30 ms.

2. Introduzione

Produttore:

Scheppach GmbH
Günzburger Straße 69
D-89335 Ichenhausen, Germania

Egregio cliente,
Le auguriamo un piacevole utilizzo del Suo nuovo apparecchio.

Indicazione:
Sulla base della legge attualmente in vigore sulla responsabilità per prodotti difettosi, il produttore del presente apparecchio non risponde dei danni all'apparecchio in questione o derivanti da esso in caso di:

- Manipolazione impropria.
- Mancato rispetto delle istruzioni per l'uso.
- Riparazioni da parte di terzi, personale tecnico non autorizzato.
- Montaggio e sostituzione di pezzi di ricambio non originali.
- Utilizzo non conforme.
- Cadute di tensione nell'impianto elettrico.
- dovute alla mancata osservanza delle norme elettriche e delle disposizioni VDE 0100, DIN 57113 / VDE0113.

Consigliamo:
Prima del montaggio e della messa in funzione dell'apparecchio leggere per intero le istruzioni per l'uso.
Le presenti istruzioni per l'uso le consentono di conoscere la macchina e di sfruttare le sue possibilità d'impiego conformi.
Le istruzioni per l'uso contengono avvertenze importanti su come utilizzare la macchina in modo sicuro, corretto ed economico e su come evitare i pericoli, risparmiare sui costi di riparazione, ridurre i tempi di inattività ed aumentare l'affidabilità e la durata della macchina.
Oltre alle disposizioni di sicurezza contenute nelle qui presenti istruzioni per l'uso è necessario altresì osservare le norme in vigore nel proprio Paese per l'utilizzo della macchina.
Conservare le istruzioni per l'uso vicino alla macchina, protette da sporcizia e umidità in una copertina di plastica. Esse devono essere lette e rispettate attentamente da tutti gli operatori prima di iniziare il lavoro.

Alla macchina possono lavorare soltanto persone che sono state istruite sul suo uso e sui pericoli ad essa collegati. L'età minima richiesta per gli operatori deve essere assolutamente rispettata.
Oltre alle indicazioni di sicurezza contenute nelle presenti istruzioni per l'uso e alle disposizioni speciali in vigore nel proprio Paese, devono essere rispettate le regole tecniche generalmente riconosciute per l'utilizzo di macchine simili.
Si declina ogni responsabilità in caso di incidenti o danni dovuti al mancato rispetto delle presenti istruzioni e delle avvertenze di sicurezza.

3. Descrizione dell'apparecchio

1. Portapezzi
2. Supporto superiore portapezzi
3. Manopola filettata a stella
4. Disco di levigatura in pelle
5. Alloggiamento della macchina
6. Interruttore ON/OFF
7. Piedi in gomma
8. Serbatoio dell'acqua
9. Rondella di rasamento
10. Albero di molatura
11. Dado
12. Mola
13. Dispositivo per scalpelli
14. Manopola filettata a stella per disco di levigatura in pelle
15. Supporto laterale portapezzi

4. Contenuto della fornitura

1x rettificatrice a umido
1x mola
1x supporto universale
1x guida angolare
1x pasta di levigatura
1x mola in cuoio
1x manuale di istruzioni per l'uso

5. Impiego conforme alla destinazione d'uso

⚠ La rettificatrice a umido è costruita esclusivamente con l'attrezzo fornito per la molatura di acciaio (no metallo duro).

- La macchina è conforme alla Direttiva Macchine CE attualmente in vigore.

- **La macchina è concepita per un esercizio a turno unico e per una durata di accensione con modalità S1 100%.**
- Osservare tutte le avvertenze di sicurezza e le indicazioni di pericolo presenti sulla macchina.
- Mantenere leggibili tutte le avvertenze di sicurezza e le indicazioni di pericolo presenti sulla macchina.
- Utilizzare la macchina solo in perfette condizioni tecniche e secondo le disposizioni, attenendosi alle istruzioni d'uso nella piena consapevolezza dei rischi e delle norme di sicurezza! In particolare provvedere immediatamente a (far) riparare qualsiasi guasto in grado di compromettere la sicurezza!
- Osservare le disposizioni relative alla sicurezza, al lavoro e alla manutenzione del produttore e le misure indicate nei Dati tecnici.
- Le disposizioni antinfortunistiche in vigore e tutte le altre normative tecniche di sicurezza generalmente riconosciute devono essere rispettate.
- La macchina può essere utilizzata, sottoposta a manutenzione o riparata soltanto da persone specializzate che abbiano familiarità con essa e siano state istruite sui pericoli. Modifiche arbitrarie alla macchina escludono la responsabilità del fabbricante per i danni che ne derivano.
- La macchina può essere utilizzata soltanto con accessori e utensili originali del produttore.
- Qualsiasi uso diverso risulta non conforme alla destinazione d'uso. Il fabbricante non si assume alcuna responsabilità per i danni risultanti da tale uso; il rischio è esclusivamente a carico dell'utilizzatore.

Si prega di osservare che i nostri apparecchi non sono destinati a un uso commerciale, artigianale o industriale. Non ci si assume alcuna responsabilità se l'apparecchio è impiegato nel quadro di un'attività commerciale, artigianale, industriale o simili.

6. Indicazioni di sicurezza generali

Indicazioni generali di sicurezza per gli attrezzi elettrici

⚠ AVVISO!
Leggere tutte le indicazioni di sicurezza, le istruzioni, le illustrazioni e i dati tecnici dei quali è dotato questo attrezzo elettrico.
L'inosservanza delle seguenti istruzioni può provocare scosse elettriche, incendi e/o lesioni gravi.

Conservare tutte le indicazioni di sicurezza e le istruzioni per ulteriore consultazione.
Il termine "elettroutensile" utilizzato nelle indicazioni di sicurezza si riferisce a utensili elettrici alimentati dalla rete (con cavo di rete) e a utensili elettrici funzionanti a batteria (senza cavo di rete).

1. Sicurezza sul posto di lavoro

a) **Tenere pulita e correttamente illuminata la propria area di lavoro.** Zone di lavoro disordinate e non illuminate potrebbero provocare infortuni.

b) **Non lavorare con l'attrezzo elettrico in aree a rischio di esplosione, nelle quali si trovino fluidi, gas o polveri infiammabili.** Gli elettroutensili generano scintille che possono infiammare la polvere o i vapori.

c) **Tenere i bambini e le altre persone distanti durante l'utilizzo dell'attrezzo elettrico.** In caso di deviazione, si potrebbe perdere il controllo dell'attrezzo elettrico.

2. Sicurezza elettrica

a) **Il connettore dell'attrezzo elettrico deve essere adatto per la presa di corrente. Non deve essere assolutamente modificato. Non utilizzare spine di adattamento insieme ad elettroutensili con collegamento a terra di protezione.** Spine non modificate e prese adatte riducono il rischio di scarica elettrica.

b) **Evitare il contatto tra il corpo e le superfici che scaricano a terra, come ad es. tubi, elementi riscaldanti, fornelli e frigoriferi.** Sussiste un rischio elevato di scarica elettrica, se il proprio corpo è a potenziale di terra.

c) **Conservare gli attrezzi elettrici al riparo da pioggia o umidità.** La penetrazione di acqua in un apparecchio elettrico aumenta il rischio di scosse elettriche.

d) **Non utilizzare in modo scorretto il cavo di collegamento per trasportare e appendere l'attrezzo elettrico o per estrarre la spina dalla presa. Tenere il cavo di collegamento lontano da calore, olio, spigoli appuntiti o parti in movimento.** Il rischio di scossa elettrica aumenta se si utilizzano cavi di collegamento danneggiati o aggrovigliati.

e) **Quando si lavora all'aperto con un attrezzo elettrico, utilizzare soltanto un cordone di prolunga indicato anche per l'uso in ambienti esterni.** L'impiego di un cordone di prolunga idoneo all'uso in ambienti esterni riduce il rischio di scossa elettrica.

f) **Se non è possibile evitare di utilizzare l'attrezzo elettrico in un ambiente umido, utilizzare un interruttore differenziale.** L'uso di un interruttore differenziale riduce il rischio di scossa elettrica.

3. **Sicurezza delle persone**

a) **Essere vigili, prestare attenzione a quello che si fa e procedere in modo ragionevole quando si lavora con un elettroutensile. Non utilizzare un elettroutensile quando si è stanchi o sotto l'effetto di droghe, alcool o medicinali.** Un momento di disattenzione durante l'uso dell'attrezzo elettrico può causare lesioni gravi.

b) **Indossare dispositivi di protezione individuale e, sempre, occhiali protettivi.** Indossare dispositivi di protezione individuale, quali maschera antipolvere, scarpe antinfortunistiche antiscivolo, elmetto di sicurezza o otoprotettori, a seconda del tipo di utilizzo dell'attrezzo elettrico, riduce il rischio di lesioni.

c) **Evitare una messa in funzione accidentale. Accertarsi che l'elettroutensile sia disattivato prima di collegarlo all'alimentazione elettrica e/o alla batteria, sollevarlo o trasportarlo.** Se durante il trasporto dell'attrezzo elettrico si tiene il dito sull'interruttore o se si collega l'attrezzo elettrico già acceso alla corrente elettrica, possono verificarsi incidenti.

d) **Rimuovere eventuali strumenti di regolazione o chiavi per dadi prima di accendere l'attrezzo elettrico.** Un attrezzo elettrico o una chiave che si trova all'interno di una parte dell'attrezzo elettrico in rotazione può provocare lesioni.

e) **Evitare una postura anomala. Accertarsi che la posizione sia sicura e mantenere sempre l'equilibrio.** In questo modo è possibile controllare in modo migliore l'elettroutensile in situazioni inattese.

f) **Indossare abbigliamento adeguato. Non indossare indumenti larghi o gioielli. Tenere capelli e capi d'abbigliamento lontani dalle parti in movimento.** Vestiti larghi, gioielli o capelli lunghi possono impigliarsi nelle parti in movimento.

g) **Se si possono installare dispositivi di aspirazione e raccolta della polvere, collegarli e utilizzarli correttamente.** L'utilizzo di un sistema di aspirazione della polvere può ridurre i rischi dovuti alla polvere stessa.

h) **Fare in modo di non trovarsi in condizioni di pericolo e tenere conto delle regole di sicurezza per gli attrezzi elettrici anche nel caso in cui, dopo vari utilizzi dell'attrezzo elettrico, sia stata acquisita una certa familiarità.** Un comportamento incauto può portare a gravi lesioni in poche frazioni di secondo.

4. **Utilizzo e gestione dell'attrezzo elettrico**

a) **Non sovraccaricare l'attrezzo elettrico. Utilizzare per il proprio lavoro l'elettroutensile appositamente previsto.** Con un elettroutensile adatto, si lavora meglio e con maggior sicurezza mantenendosi entro l'intervallo di potenza specificato.

b) **Non utilizzare elettroutensili con interruttore difettoso.** Un elettroutensile che non si riesce più ad accendere o spegnere è pericoloso e deve essere riparato.

c) **Estrarre la spina dalla presa e/ o rimuovere la batteria prima di impostare i parametri del dispositivo, sostituire i componenti dell'utensile impiegato o riporre l'elettroutensile.** Questa precauzione impedisce l'avvio accidentale dell'elettroutensile.

d) **Tenere gli elettroutensili non utilizzati fuori dalla portata dei bambini. Non lasciare che l'attrezzo elettrico venga utilizzato da chi non ha dimestichezza nel suo uso o non ha letto le presenti istruzioni.** Gli attrezzi elettrici sono pericolosi se utilizzati da persone inesperte.

e) **Conservare gli attrezzi elettrici e gli accessori con la massima cura. Controllare che i componenti mobili funzionino in modo impeccabile e non si blocchino; verificare che non ci siano componenti rotti o danneggiati che possano influenzare il funzionamento dell'attrezzo elettrico. Fare riparare i componenti danneggiati prima dell'utilizzo dell'attrezzo elettrico.** Molti infortuni sono causati da una cattiva manutenzione degli apparecchi.

f) **Tenere gli utensili di taglio affilati e puliti.** Utensili di taglio con bordi affilati e sottoposti ad una manutenzione accurata si bloccano con una frequenza minore e sono più agevoli da controllare.

g) **Utilizzare l'attrezzo elettrico, gli accessori, gli attrezzi ausiliari etc. attenendosi alle istruzioni. Prendere anche in considerazione le condizioni operative e l'attività da svolgere.** Un utilizzo degli elettroutensili per applicazioni diverse da quelle previste può comportare situazioni pericolose.

h) Mantenere le maniglie e le relative superfici asciutte, pulite e libere da olio e grasso. Impugnature e superfici di presa scivolose non consentono un funzionamento e un controllo sicuri dell'elettroutensile in situazioni impreviste.

5. Assistenza

a) Far riparare l'elettroutensile soltanto da personale specializzato e qualificato e solo utilizzando pezzi di ricambio originali. In questo modo si garantisce il costante funzionamento sicuro dell'elettroutensile.

⚠ ATTENZIONE!

Questo attrezzo elettrico genera un campo magnetico durante l'esercizio. Tale campo può danneggiare impianti medici attivi o passivi in particolari condizioni. Per ridurre il rischio di lesioni serie o mortali, si raccomanda alle persone con impianti medici di consultare il proprio medico e il produttore dell'impianto medico prima di utilizzare la macchina.

Indicazioni di sicurezza per rettificatrici da banco

a) Non impiegare attrezzi ausiliari danneggiati. Prima di ogni uso, controllare che sugli attrezzi ausiliari, come i dischi da molare, l'eventuale presenza di scheggiature e crepe. Quando l'attrezzo ausiliario è stato controllato e usato, tenere se stessi e le altre persone nelle vicinanze lontano dal piano dell'attrezzo ausiliario rotante e lasciare che l'apparecchio funzioni al regime massimo per 1 minuto. Gli attrezzi ausiliari danneggiati di solito si rompono in questo tempo di prova.

b) Il numero di giri ammesso dell'attrezzo ausiliario deve corrispondere almeno al regime massimo indicato sull'attrezzo elettrico. Gli accessori che ruotano a velocità maggiori di quelle ammesse possono rompersi e schizzare tutt'intorno.

c) Non molare mai sulle superfici laterali del disco da molare. La molatura sulle superfici laterali può fare scoppiare il disco da molare e scagliarlo in aria.

Rischi residui

⚠ La macchina è stata costruita secondo tecnologie all'avanguardia e conformemente alle regole di tecnica di sicurezza riconosciute. Tuttavia, durante il suo impiego, si possono presentare rischi residui.

- Pericolo di lesioni alle dita e alle mani a causa della rotazione del disco da molare.
- Pericolo di natura elettrica a causa dell'utilizzo di cavi di alimentazione elettrica inadeguati.
- Inoltre, nonostante tutte le misure precauzionali adottate, possono comunque insorgere rischi residui non evidenti.
- I rischi residui possono essere minimizzati se si rispettano complessivamente le indicazioni di sicurezza e l'utilizzo conforme nonché il manuale di istruzioni.

7. Dati tecnici

Dimensioni strutturali Lung. x Larg. x Alt.	320 x 325 x 335 mm
Porta attrezzi ø	12 mm
Mola	ø 250/12 x 50 mm
Velocità di minimo mola	90 min^{-1}
Velocità di taglio	1,2 m/s
Peso ca.	16 kg
Motore	230 – 240 V~ / 50 Hz
Potenza	200 W
Giri del motore	1400 min^{-1}
Modalità operativa	S1 100%

Con riserva di modifiche tecniche!

Rumore

I valori di rumorosità sono stati determinati secondo la norma EN 62841.

Livello di pressione acustica L_{pA}	71,8 dB
Incertezza K_{pA}	3 dB
Livello di potenza acustica L_{WA}	84,8 dB
Incertezza K_{WA}	3 dB

8. Prima della messa in funzione

- Aprire l'imballaggio ed estrarre con cautela l'apparecchio.
- Rimuovete il materiale di imballaggio nonché le staffe di sicurezza per il trasporto e l'imballaggio (se presenti).
- Controllate se il contenuto della fornitura è completo.
- Controllare l'apparecchio e gli accessori per rilevare l'eventuale presenza di danni dovuti al trasporto.

- Ove possibile, conservare l'imballaggio fino alla scadenza della garanzia.

ATTENZIONE!
L'apparecchio e il materiale di imballaggio non sono giocattoli per bambini! I bambini non devono giocare con i sacchetti di plastica, pellicole e piccole parti! Sussiste il pericolo di ingerimento e soffocamento!

Prima di collegare l'apparecchio alla rete elettrica, accertarsi che i dati sulla piastrina indicatrice corrispondano ai dati della rete.

⚠ Avviso!
Assicurarsi sempre che la macchina sia spenta e scollegata dall'alimentazione elettrica prima di effettuare regolazioni sull'apparecchio.
- Tutti i coperchi e i dispositivi di sicurezza devono essere montati regolarmente prima dell'accensione dell'apparecchio.
- La mola deve poter funzionare liberamente.
- Prima di azionare l'interruttore ON /OFF, accertarsi che la mola e il disco di levigatura siano montati correttamente e che le parti mobili dell'apparecchio funzionino a dovere. Verificare l'assenza di difetti mediante controllo visivo.
- Sostituire una mola danneggiata o usurata.

9. Istruzioni per il montaggio

⚠ ATTENZIONE!
Prima della messa in funzione è obbligatorio montare completamente l'apparecchio!

9.1 Installazione e regolazione
Accertarsi che la molatrice sia in posizione verticale e stabile su un fondo stabile e che si disponga di un'illuminazione sufficiente.
La macchina non ha un lato anteriore o posteriore. È possibile eseguire la molatura a piacere, nel senso di rotazione o nel senso opposto.

La mola non è preassemblata per motivi di imballaggio.

⚠ Avviso!
Collegare l'apparecchio all'alimentazione elettrica solo a montaggio concluso. La mancata osservanza può di questa precauzione può comportare un avvio accidentale e lesioni potenzialmente gravi.

9.2 Test del suono
Verificare l'assenza di crepe sulla mola ed effettuare una prova del suono delle crepe.
- Per la prova del suono, è necessario rimuovere la mola dalla macchina. La mola poggia eretta sul fondo. Su un fondo duro, impiegare un pezzo di legno come appoggio. La mola deve essere asciutta.
- Colpire leggermente il disco da molare con un martello non metallico. Un disco privo di crepe emette un suono acuto, prettamente tipico delle campane. Un disco che presenta una crepa produce un suono cupo. Se la mola risulta priva di difetti, può essere montata.

9.3 Montaggio della mola (Fig. 2)
Impiegare solo mole con i medesimi dati tecnici (vedere Dati tecnici).
Montare la mola (12) e le manopole filettate a stella (3) come visibile in Fig. 2.

9.4 Montaggio del portapezzi (1) (Fig. 2 + 3)
Introdurre poi il portapezzi (1) nelle boccole di serraggio e bloccare con l'aiuto delle manopole a vite filettate. (vedere Fig. 2)

Il portapezzi (1) può essere fissato sia al supporto superiore per portapezzi (2) che al supporto laterale per portapezzi (15). Questo dipende dal proprio desiderio di lavorare nel senso di molatura o meno.

9.5 Montaggio del serbatoio dell'acqua (Fig. 4 + 5)
Il serbatoio dell'acqua si aggancia nelle apposite fessure (D) (vedere **Fig**. 5).

10. Istruzioni di lavoro

Interruttore ON/OFF (6) (Fig. 1)
- Premere il tasto verde "I" per accendere la macchina.
- Per spegnere nuovamente l'apparecchio, premere il tasto rosso "0".

Senso di molatura (Fig. 2 + 3)
Sostanzialmente la lavorazione nel senso di molatura o in senso contrario dipende dai propri requisiti. Se si desidera rimuovere rapidamente grandi quantità di acciaio (ad es. da un attrezzo vecchio molto arrugginito) o se si desidera affilare un attrezzo grossolano quali accette, sarebbe meglio lavorare in direzione contraria rispetto al senso di molatura. Se si desidera affilare in maniera più accurata e precisa, si raccomanda di lavorare nel senso di molatura.

Questo è il caso ad es. di strumenti da intaglio e lame. Si prega di notare che l'affilatura procede più lentamente con la direzione di rotazione.
Prima di ogni passata, controllare se la mola è piana, abbassando il supporto universale sulla mola e ruotando una volta manualmente di 360°. Se necessario, tornire il materiale non piano con il dispositivo di tornitura 250.
Alla consegna è il TiGer plan.

Serbatoio dell'acqua (Fig. 4 + 5)
Riempire il serbatoio dell'acqua fino alla marcatura. La mola assorbe l'acqua completamente; all'occorrenza, rabboccare l'acqua. Non molare in assenza di acqua.
Dopo la levigatura, abbassare il serbatoio dell'acqua, in modo che la mola non rimanga troppo tempo in acqua.
Svuotare regolarmente il serbatoio dell'acqua, in quanto altrimenti potrebbero accumularsi e condensarsi particelle di acciaio e mola tornita.
Consiglio da esperto: un magnete all'interno dell'acqua impedisce tali depositi.

Guida angolare (Fig. 6)
Misurare l'angolo dello smusso di levigatura confrontando il tagliente con le tacche. L'angolo così rilevato deve a questo punto essere impostato sul dispositivo modificando l'altezza del supporto universale. Procedere come segue:
Stringere per prima cosa l'attrezzo nel dispositivo e inserirlo sul supporto universale.

Tenere dunque la guida angolare con l'angolo desiderato sulla punta dell'attrezzo. Modificare quindi l'altezza del supporto universale in modo che l'estremità anteriore della guida angolare entri a contatto diritta sulla mola.
Assicurarsi che la guida angolare sia sempre allineata alla punta dell'attrezzo.
Nota: I valori indicati sulla guida angolare sono solo valori indicativi. Possono naturalmente variare sulla base delle proprie specifiche.

Levigatura (Fig. 7)
Consiglio da esperto: Negli attrezzi nuovi sono ancora visibili tracce di produzione. È possibile aumentare in modo straordinario la durata di vita dei propri attrezzi molandoli su entrambi i lati del tagliente prima dell'applicazione iniziale. Levigare semplicemente il retro a mano libera sulla verticale della mola, il lato anteriore nel seguente modo.

Dopo avere regolato l'angolo, inserire l'attrezzo montato nel dispositivo sul supporto universale, accendere il motore e cominciare la levigatura. Premere dunque l'attrezzo in modo uniforme sulla mola in prossimità del bordo di taglio e spostarlo trasversalmente sopra la mola. Assicurarsi che almeno la metà della larghezza di taglio del tagliente mola sia sempre a contatto con la mola per evitare di danneggiare la mola.
Per risultati di levigatura ancora più precisi, preparare la mola con un apposito preparatore. Così si aumenta la grana da 250 a circa 1000. Tale preparatore "SP" è disponibile come accessorio presso il proprio rivenditore specializzato.

Affilatura (Fig. 8)
Non affilare mai il direzione opposta a quella di molatura! L'attrezzo si incrocia altrimenti nella pelle!
Impregnare il disco di pelle con olio per un sottile strato di olio per macchine. Applicare dunque pasta di levigatura sul disco di pelle. Accendere a questo punto l'apparecchio e distribuire la pasta di molatura premendo l'attrezzo affilato con movimenti circolari sul disco.
Queste preparazioni sono sufficienti per cinque fino a dieci attrezzi. Cominciare poi con un nuovo strato di olio per macchine, seguito da nuova pasta di levigatura. Queste misure aumentano la durata di vita della pelle come anche la qualità dei propri attrezzi.
Consiglio da esperto: Per affilare si può anche lavorare a mano libera; si ottiene un risultato più preciso se si lascia l'attrezzo nel dispositivo, come lo si è levigato.

11. Pulizia e manutenzione

⚠ Avviso!
Prima eseguire i lavori di regolazione, manutenzione o assistenza, spegnere la macchina e scollegare la spina elettrica!

Pulizia
Tenere tutti i dispositivi di sicurezza, le bocchette di ventilazione e l'alloggiamento del motore privi di sporco e polvere, per quanto possibile. Pulire l'apparecchio strofinando con un panno pulito o soffiando con aria compressa a bassa pressione.
Si consiglia di pulire subito l'apparecchio dopo ogni uso.

Manutenzione
All'interno dell'apparecchio non vi sono altri componenti da sottoporre a manutenzione.

Informazioni sulle riparazioni
Prestare attenzione al fatto che i seguenti pezzi di questo prodotto sono soggette ad un'usura normale o naturale e sono pertanto necessari anche come materiali di consumo.
Pezzi soggetti a usura *: Mola, pasta di levigatura, mola in cuoio, guida angolare, ruota di frizione

* Non necessariamente compreso nel contenuto della fornitura!

I pezzi di ricambio e gli accessori sono reperibili presso il nostro Service Center. Scansionare a tal fine il codice QR che si trova in prima pagina.

12. Stoccaggio e trasporto

Conservare apparecchi e accessori al di fuori della portata dei bambini in un luogo buio e asciutto al di sopra del punto di congelamento. La temperatura di stoccaggio ideale è compresa tra i 5 e i 30°C. Conservare l'attrezzo elettrico nel suo imballaggio originale. Conservare la mola in un luogo fresco, asciutto e buio.

⚠ **Attenzione!**
È essenziale che l'apparecchio sia assicurato contro la caduta o il ribaltamento durante il trasporto.
La macchina può essere sollevata e trasportata solo dal suo telaio.

13. Collegamento elettrico

⚠ Il motore elettrico installato è collegato e pronto per l'esercizio.
L'allacciamento è conforme alle disposizioni VDE e DIN pertinenti.
L'allacciamento alla rete lato cliente e il cavo di prolunga utilizzato devono essere conformi a tali norme nonché alle prescrizioni EVU locali.

Cavi di alimentazione elettrica difettosi
Sui cavi di alimentazione elettrica si verificano spesso danni all'isolamento.

Possibili cause:
- Schiacciature, laddove i cavi di alimentazione vengono fatti passare attraverso finestre o interstizi di porte.
- Piegature a causa del fissaggio o della conduzione dei cavi stessi eseguiti in modo non appropriato.
- Tagli causati dal transito sui cavi di alimentazione.
- Danni all'isolamento causati dalle operazioni di distacco dalla presa a parete.
- Cricche a causa dell'invecchiamento dell'isolamento.

Tali cavi di alimentazione elettrica difettosi non possono essere utilizzati e rappresentano un pericolo mortale a causa dei danni all'isolamento!
Controllare regolarmente che i cavi di alimentazione elettrica non siano danneggiati. Assicurarsi che, durante tale controllo, il cavo di alimentazione non sia collegato alla rete elettrica.
I cavi di alimentazione elettrica devono essere conformi alle disposizioni VDE e DIN pertinenti nonché alle prescrizioni EVE locali.
Utilizzare soltanto i cavi di alimentazione con la dicitura H07RN.
La designazione del tipo deve essere stampata sul cavo di collegamento.

Motore a corrente alternata
- La tensione di rete deve essere di 230 V~ / 50 Hz.
- I cavi di prolunga con una lunghezza fino a 25 m devono avere una sezione minima di 1,5 mm², quelli oltre i 25 m una sezione minima di 2,5 mm².
- L'allacciamento alla rete è protetto con al massimo 16 A.

Gli allacciamenti e le riparazioni all'impianto elettrico possono essere eseguiti soltanto da un elettricista qualificato.
In caso di domande indicare i seguenti dati:
- Produttore del motore; Tipo di motore
- Tipo di corrente del motore
- Dati della piastrina indicatrice della macchina
- Dati del comando elettrico

Se viene rimandato indietro il motore inviare sempre il gruppo motore completo di comando elettrico.

Tipo di collegamento Y
Se è necessario, sostituire il cavo di allacciamento alla rete: la sostituzione deve essere effettuata dal produttore o da un suo rappresentante per evitare rischi per la sicurezza.

14. Smaltimento e riciclaggio

Avvertenze per l'imballaggio



Il materiale d'imballaggio è riciclabile. Si prega di smaltire gli imballaggi nel rispetto dell'ambiente.

Avvertenze relative alla legge sui dispositivi elettrici ed elettronici (ElektroG)



I dispositivi elettrici ed elettronici usati non rientrano nei rifiuti domestici, ma devono essere trattati e smaltiti in modo separato!

- Le batterie o gli accumulatori utilizzati non integrati nel dispositivo usato devono essere rimossi prima della consegna, senza distruggerli! Il loro smaltimento è regolato dalla legge sulle batterie.
- I proprietari o gli utilizzatori di dispositivi elettrici ed elettronici sono tenuti per legge a restituirli al termine della loro durata utile.
- L'utente finale è responsabile in prima persona per la cancellazione dei suoi dati personali in relazione al dispositivo usato da smaltire!
- Il simbolo del bidone della spazzatura barrato indica che i dispositivi elettrici ed elettronici non possono essere smaltiti insieme ai normali rifiuti domestici.
- I dispositivi elettrici ed elettronici possono essere restituiti gratuitamente presso i seguenti centri:
  - Centri di raccolta e smaltimento di diritto pubblico (ad es. depositi comunali).
  - Punti vendita di dispositivi elettronici (fisici e online), nella misura in cui il distributore sia tenuto al ritiro o lo offra in modo volontario.
  - È possibile consegnare gratuitamente al produttore, senza dovere acquistare prima un nuovo dispositivo da questi, fino a tre dispositivi elettronici usati per ogni tipo di dispositivo con una lunghezza del bordo di massimo 25 centimetri, oppure portare il dispositivo presso un altro centro di raccolta autorizzato nelle proprie vicinanze.
  - Altre condizioni di ritiro complementari del produttore e del distributore sono reperibile presso il rispettivo servizio clienti.
- In caso di consegna da parte del produttore di un nuovo dispositivo elettronico presso un privato, quest'ultimo può richiedere il ritiro gratuito del dispositivo elettronico usato, su richiesta dell'utente finale stesso. Contattare a tale proposito il servizio clienti del produttore.
- Quanto esposto si applica solo ad apparecchi installati e distribuiti in un paese dell'Unione Europea e soggetti alla Direttiva europea 2012/19/UE. Nel paesi al di fuori dell'Unione Europea possono applicarsi norme diverse per lo smaltimento di dispositivi elettrici ed elettronici usati.

15. Accessori speciali

Preparatore per mola, N° ordine **8949 0707**
Potete modificare la grana del vostro TiGers in pochi secondi, da 250 a 1000 e viceversa!

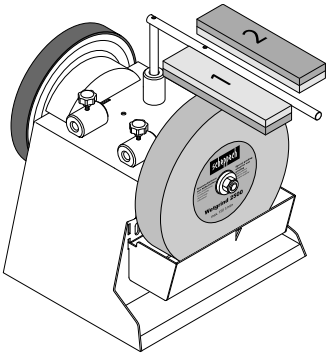

Dispositivo per tubi e sgorbie (con 100) 55
N° ordine **8949 0706**
Predisporre un attrezzo affusolato con taglio non noto!

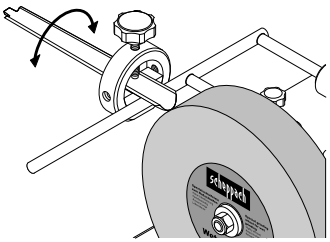

Dispositivo per lame piccole 60
N° ordine **8949 0708**
Dispositivo per lame grandi 120
N° ordine **8949 0709**
Le attività in cucina diventano divertenti!

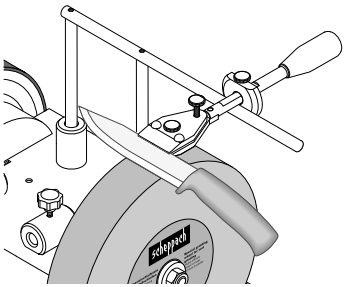

Dispositivo per forbici (con 100) 160
N° ordine **8949 0710**
Potete ora levigare tutto: forbici per la carta, cesoie o tosasiepi!

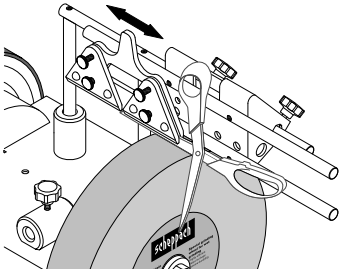

Dispositivo per asce 40, N° ordine **8949 0712**
Potete rompere legna da ardire rapidi come un fulmine e senza grandi macchine

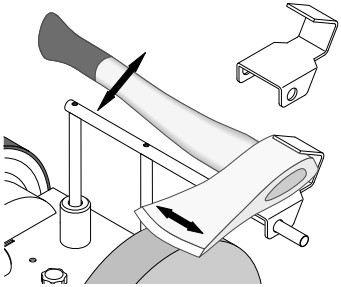

Dispositivo di tornitura, N° ordine **8949 0713**
Tornitura in p ed è possibile lucidare anche materiale opaco!
Lama di ricambio, N° ordine **8949 0714**

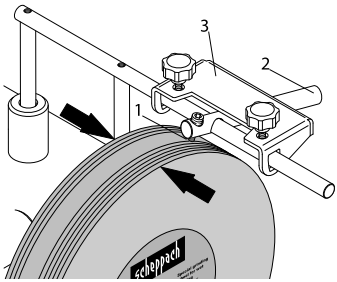

In caso di bisogno.
Mola in cuoio, profilata 100
N° ordine **8949 0705**
Per la parte interna di un attrezzo affusolato.

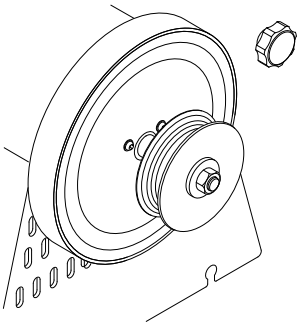

16. Risoluzione dei guasti

Problema	Possibili cause	Rimedi
Il motore non funziona.	Motore, cavo o spina difettosi, fusibili bruciati.	Far verificare la macchina da un esperto. Non riparare mai il motore autonomamente. Attenzione! Verificare i fusibili ed eventualmente sostituirli.
Il motore si avvia lentamente e non raggiunge il regime di esercizio.	Tensione troppo bassa, bobine danneggiate, condensatore bruciato.	Far controllare la tensione dalla società di erogazione dell'energia. Far verificare il motore da un esperto. Far sostituire il condensatore da un esperto.
Il motore è troppo rumoroso.	Bobine danneggiate, motore difettoso.	Far verificare il motore da un esperto.
Il motore non raggiunge la piena potenza.	Circuiti elettrici nella rete sovraccaricati (lampade, altri motori, ecc.).	Non impiegare altri apparecchi o motori sullo stesso circuito elettrico.
Il motore si surriscalda facilmente.	Sovraccarico del motore, raffreddamento insufficiente del motore.	Evitare un sovraccarico del motore durante la molatura e rimuovere la polvere dal motore per garantire un raffreddamento ottimale del motore.

Inhoudsopgave: **Pagina:**

1. Verklaring van de symbolen op het apparaat 56
2. Inleiding 57
3. Beschrijving van het apparaat 57
4. Meegeleverd 57
5. Beoogd gebruik 57
6. Algemene veiligheidsvoorschriften 58
7. Technische gegevens 60
8. Voor ingebruikname 60
9. Montagehandleiding 61
10. Werkinstructies 61
11. Reiniging en onderhoud 62
12. Opslag en transport 63
13. Elektrische aansluiting 63
14. Afvalverwerking en hergebruik 64
15. Speciale toebehoren 64
16. Verhelpen van storingen 66
17. Conformiteitsverklaring 298

1. Verklaring van de symbolen op het apparaat

	Waarschuwingen en veiligheidsvoorschriften in acht nemen!
	Lees voorafgaand aan de ingebruikname de gebruikshandleiding en de veiligheidsvoorschriften!
	Draag een veiligheidsbril!
	Draag gehoorbescherming!
	Bescherm de luchtwegen bij stofontwikkeling!
	Gevaar voor letsel door draaiend gereedschap! Houd uw handen uit de buurt.
	Derden moeten uit de gevarenzone worden gehouden.
	Het product voldoet aan de geldende EU-bepalingen.
	Het product voldoet aan de geldende Servische richtlijnen.
⚠ Let op!	In deze gebruikshandleiding hebben wij punten die uw veiligheid betreffen van dit teken voorzien.

Waarschuwing! De elektrische aansluiting moet uitgevoerd worden door een elektro-installateur en overeenkomen met IEC 364. Het is raadzaam dat er in de elektrische aansluiting voor dit apparaat een aardlekschakelaar aanwezig is, die de netspanning onderbreekt als de aardlekschakelaar 30 ms lang 10 mA overschrijdt.

2. Inleiding

Fabrikant:

Scheppach GmbH
Günzburger Straße 69
D-89335 Ichenhausen

Geachte klant,
Wij wensen u veel plezier en succes bij het werken met uw nieuwe apparaat.

Aanwijzing:
De fabrikant van dit apparaat is volgens de van kracht zijnde wet inzake productaansprakelijkheid niet aansprakelijk voor schade die aan dit apparaat of door dit apparaat ontstaan bij:

- Ondeskundige behandeling.
- Niet in acht nemen van de gebruikshandleiding.
- Reparaties door derden, niet geautoriseerde vakmensen.
- Inbouw en vervanging van niet-originele reserveonderdelen.
- Niet-beoogd gebruik.
- Uitvallen van de elektrische installatie.
- Bij het niet in acht nemen van de elektrische voorschriften en VDE-voorschriften 0100, DIN 57113 / VDE0113.

Wij adviseren:
Lees voor de montage en voor de inbedrijfstelling de complete tekst van de gebruiksaanwijzing door.
Deze gebruiksaanwijzing moet het u gemakkelijker maken, de machine te leren kennen en zijn gebruiksmogelijkheden volgens de voorschriften te gebruiken.
De gebruiksaanwijzing bevat belangrijke aanwijzingen, hoe u met de machine veilig, vakkundig en economisch werkt en hoe u gevaren vermijdt, reparatiekosten uitspaart, uitvaltijden vermindert en de betrouwbaarheid en levensduur van de machine verhoogt.
Aanvullend op de veiligheidsbepalingen van deze gebruikshandleiding moet u absoluut de voor de werking van de machine geldende voorschriften van uw land in acht nemen.
Bewaar de gebruikshandleiding in een plastic hoes, beschermd tegen vuil en vocht, bij de machine. De gebruikshandleiding moet door elke operator voor aanvang van de werkzaamheden worden gelezen en zorgvuldig worden nageleefd.

Aan de machine mogen alleen personen werken, die voor het gebruik van de machine zijn geïnstrueerd en over de daarmee verbonden gevaren zijn geïnformeerd. De vereiste minimumleeftijd moet in acht worden genomen.
Naast de in deze gebruikshandleiding opgenomen veiligheidsvoorschriften en de bijzondere voorschriften van uw land moet u de algemeen erkende technische voorschriften in acht nemen voor de werking van machines van hetzelfde type.
Wij kunnen niet aansprakelijk worden gesteld voor ongevallen of schade, veroorzaakt door niet-naleving van deze handleiding of de veiligheidsvoorschriften.

3. Beschrijving van het apparaat

1. Werkstuksteun
2. Bovenste opname werkstuksteun
3. Stergreepschroef
4. Lederen slijpwiel
5. Machinebehuizing
6. Aan/uit-schakelaar
7. Rubbervoeten
8. Waterreservoir
9. Volgring
10. Slijpas
11. moer
12. slijpsteen
13. Voorziening voor beitels
14. Stergreepschroef voor lederen slijpwiel
15. Zijdelingse opname werkstuksteun

4. Meegeleverd

1x natslijpmachine
1x slijpsteen
1x universele houder
1x hoekmal
1x slijppasta
1x lederen slijpschijf
1x gebruikshandleiding

5. Beoogd gebruik

⚠ De natslijpmachine is uitsluitend met het aangeboden gereedschap geconstrueerd voor het slijpen van staal (geen hardmetaal).

- De machine voldoet aan de geldende EG-machinerichtlijn.
- **De machine is ontworpen voor een enkellaags bedrijf, inschakelduur S1 100%.**

- Neem alle veiligheidsinformatie op de machine in acht.
- Alle veiligheids- en gevareninstructies op de machine moeten altijd volledig en in leesbare staat worden gehouden.
- Machine uitsluitend in technisch probleemloze toestand en voor het beoogd gebruik, veiligheids- en gevarenbewust, volgens de gebruikshandleiding gebruiken! In het bijzonder storingen, die de veiligheid kunnen benadelen, direct (laten) verhelpen!
- De veiligheids-, werk- en onderhoudsvoorschriften van de fabrikant alsook de in de technische gegevens aangegeven afmetingen moeten in acht worden genomen.
- De geldende ongevallenpreventievoorschriften alsook de overige algemene erkende veiligheidstechnische voorschriften moeten in acht worden genomen.
- De machine mag alleen door vakkundige personen worden gebruikt, onderhouden en worden gerepareerd, die bekend zijn met deze werkzaamheden en op de hoogte zijn van de gevaren. Zelf aangebrachte wijzigingen aan de machine sluiten een aansprakelijkheid van de fabrikant voor hieruit voortvloeiende schade uit.
- De machine mag uitsluitend met de originele accessoires en originele gereedschappen van de fabrikant worden gebruikt.
- Ieder daarboven uitgaand gebruik geldt als niet volgens de voorschriften. Voor hieruit voortvloeiende schade kan de fabrikant niet aansprakelijk worden gesteld, het risico hiervoor ligt volledig bij de gebruiker.

Let erop dat onze apparaten volgens het beoogd gebruik niet voor bedrijfsmatige, ambachtelijke of industriële toepassingen zijn ontworpen. Wij aanvaarden geen aansprakelijkheid wanneer het apparaat in bedrijfsmatige, ambachtelijke of industriële ondernemingen of bij soortgelijke werkzaamheden wordt ingezet.

6. Algemene veiligheidsvoorschriften

Algemene veiligheidsvoorschriften voor elektrische apparaten

⚠ WAARSCHUWING!
Lees alle veiligheidsvoorschriften, aanwijzingen, afbeeldingen en technische gegevens die bij dit elektrische gereedschap zijn meegeleverd.
Nalatigheden bij het niet naleven van de onderstaande aanwijzingen kunnen elektrische schok, brand en/of ernstige verwondingen veroorzaken.

Bewaar alle veiligheidsvoorschriften en -aanwijzingen voor toekomstig gebruik.
Het in de veiligheidsvoorschriften gebruikte begrip "Elektrisch gereedschap" is van toepassing op netgevoed elektrisch gereedschap (met netsnoer) en op accugevoed elektrisch gereedschap (zonder netsnoer).

1. Veiligheid op de werkplek

a) Houd uw werkomgeving schoon en goed verlicht. Rommel of slecht verlichte werkplaatsen kunnen leiden tot ongevallen.

b) Werk met het elektrisch gereedschap niet in een explosiegevaarlijke omgeving, waarin zich brandbare vloeistoffen, gas of stof bevinden. Elektrisch apparaat produceert vonken, waardoor stof of dampen kunnen ontbranden.

c) Houd kinderen en andere personen tijdens het gebruik uit de buurt van het elektrische gereedschap. Bij afbuiging kunt u de controle over het elektrische apparaat verliezen.

2. Elektrische veiligheid

a) De aansluitstekker van het elektrische gereedschap moet in het stopcontact passen. De stekker mag op geen enkele wijze worden gewijzigd. Gebruik geen adapterstekker samen met geaard elektrisch gereedschap. Ongewijzigde stekkers en passende stopcontacten verminderen het risico op elektrische schok.

b) Let op dat u geen fysiek contact maakt met geaarde onderdelen zoals bijv. buizen, radiatoren, elektrische haarden, koelkasten. Er bestaat een verhoogd risico op een elektrische schok als uw lichaam geaard is.

c) Houd uw elektrisch gereedschap uit de buurt van regen of vocht. Binnendringing van water in een elektrisch apparaat vergroot het risico op een elektrische schok.

d) Gebruik het netsnoer niet om het elektrische gereedschap te dragen, aan op te hangen of om de stekker uit het stopcontact te trekken. Houd het netsnoer uit de buurt van hitte, scherpe randen of bewegende delen. Beschadigde of opgewikkelde snoeren verhogen het risico op een elektrische schok.

e) Als u met een elektrisch gereedschap in de open lucht werkt, gebruik dan alleen een verlengsnoer dat ook geschikt is voor gebruik buitenshuis. De toepassing van een voor buitenshuis gebruik geschikt verlengsnoer vermindert het risico op een elektrische schok.

f) **Als het gebruik van het elektrische gereedschap in een vochtige omgeving niet kan worden vermeden, gebruik dan een aardlekschakelaar.** Het gebruik van een aardlekschakelaar voorkomt het risico op een elektrische schok.

3. Veiligheid van personen

a) **Wees altijd voorzichtig, let op waar u mee bezig bent en ga verstandig te werk bij werkzaamheden met elektrisch gereedschap. Maak geen gebruik van elektrisch gereedschap als u moe bent of onder invloed bent van drugs, alcohol of medicamenten.** Een moment van onachtzaamheid bij gebruik van het elektrische gereedschap kan leiden tot ernstig letsel.

b) **Draag persoonlijke beschermingsmiddelen en ook altijd een veiligheidsbril.** Het dragen van persoonlijke beschermingsmiddelen zoals een stofmasker, antislip-veiligheidsschoenen, een veiligheidshelm of gehoorbescherming, al naar gelang het soort gereedschap en de toepassing ervan, verkleint het risico op verwondingen.

c) **Vermijd ingebruikname zonder toezicht. Controleer of het elektrisch gereedschap is uitgeschakeld voordat u het op de stroomvoorziening en/of de accu aansluit, het gereedschap oppakt of draagt.** Als u tijdens het dragen van het elektrische gereedschap uw vinger op de schakelaar hebt of het reeds ingeschakelde elektrische apparaat op de stroomvoorziening aansluit, kan dit tot letsel en ongevallen leiden.

d) **Verwijder instelgereedschap of de moersleutel, voordat u het elektrische gereedschap inschakelt.** Een gereedschap of sleutel dat/die zich in een draaiend onderdeel van het elektrische gereedschap bevindt, kan verwondingen veroorzaken.

e) **Voorkom een onnatuurlijke lichaamshouding. Zorg voor een stabiele positie en zorg ervoor dat u altijd uw evenwicht behoudt.** Daardoor kunt u het elektrische gereedschap in onverwachte situaties beter onder controle houden.

f) **Draag geschikte kleding. Draag geen wijde kleding of sieraden. Houd haren en kleding uit de buurt van bewegende delen.** Loszittende kleding, sieraden of lange haren kunnen worden vastgegrepen door bewegende delen.

g) **Als stofafzuig- en -opvanginrichtingen kunnen worden gemonteerd, moeten deze worden aangesloten en juist worden toegepast.** Het gebruik van een stofafzuiging kan gevaar door stof verminderen.

h) **Voorkom een vals gevoel van zekerheid en houd u altijd aan de veiligheidsvoorschriften voor elektrische apparaten, ook als u ervaren bent met het elektrisch apparaat.** Achteloos handelen kan in een fractie van een seconde tot ernstige verwondingen leiden.

4. Gebruik en behandeling van het elektrische gereedschap

a) **Zorg dat het elektrische gereedschap niet overbelast raakt. Gebruik voor de werkzaamheden het daarvoor bedoelde elektrische gereedschap.** Met het juiste elektrische apparaat werkt u beter en veiliger in het aangegeven vermogensbereik.

b) **Gebruik geen elektrisch apparaat, waarvan de schakelaar defect is.** Een elektrisch gereedschap, dat niet meer in- of uitgeschakeld kan worden, is gevaarlijk en moet gerepareerd worden.

c) **Trek de stekker uit het stopcontact en/of verwijder de uitneembare accu voordat u de apparaatinstellingen wijzigt, inzetstukken vervangt of het elektrische apparaat weglegt.** Deze voorzorgsmaatregel voorkomt dat het elektrisch gereedschap per ongeluk wordt gestart.

d) **Bewaar niet-gebruikte elektrische apparaten buiten bereik van kinderen. Laat het elektrisch apparaat niet gebruiken door personen die er niet mee vertrouwd zijn of deze aanwijzingen niet hebben gelezen.** Elektrische apparaten zijn gevaarlijk als ze door onervaren personen worden gebruikt.

e) **Voer zorgvuldig onderhoud uit aan elektrische apparaten en accessoires. Controleer of bewegende delen probleemloos functioneren en niet klemmen, of onderdelen gebroken of beschadigd zijn, waardoor de functie van het elektrische gereedschap wordt beïnvloed. Laat beschadigde onderdelen voor gebruik van het elektrische apparaat eerst repareren.** Veel ongevallen ontstaan door slecht onderhouden elektrische apparaten.

f) **Houd snijgereedschap scherp en schoon.** Zorgvuldig onderhouden snijgereedschap met scherpe snijranden klemt minder snel vast en is makkelijker te gebruiken.

g) **Gebruik elektrische apparaten, accessoires en inzetstukken, etc. overeenkomstig deze aanwijzingen. Houd daarbij rekening met de omstandigheden waarin gewerkt wordt en de uit te voeren werkzaamheden.**

Het gebruik van elektrisch gereedschap voor andere toepassingen dan het voorgeschreven gebruik kan leiden tot gevaarlijke situaties.

h) Houd grepen en greepoppervlakken droog, schoon en vrij van olie en vet. Als grepen en greepoppervlakken glad zijn, kan het elektrisch gereedschap in onvoorziene situaties niet veilig bediend en onder controle gehouden worden.

5. Service

a) Laat uw elektrisch gereedschap uitsluitend door gekwalificeerd deskundig personeel repareren met uitsluitend originele reserveonderdelen. Hiermee wordt gewaarborgd dat de veiligheid van het elektrisch apparaat behouden blijft.

⚠ LET OP!

Dit elektrisch apparaat genereert een elektromagnetisch veld als het is ingeschakeld. Dit veld kan onder bepaalde omstandigheden interfereren met actieve of passieve medische implantaten. Om het risico op ernstig of dodelijk letsel te beperken, raden we personen met medische implantaten aan om hun arts en de fabrikant van het medische implantaat te raadplegen voordat de machine wordt gebruikt.

Veiligheidsvoorschriften voor tafelslijpmachines

a) Gebruik geen beschadigde inzetstukken. Controleer voor elk gebruik de inzetstukken, zoals slijpschijven op splintervorming en scheuren. Als u het inzetstuk gecontroleerd en ingezet hebt, zorg er dan voor dat uzelf en andere personen buiten de zone van het roterende inzetstuk blijven en laat het apparaat 1 min lang met het maximale toerental lopen. Beschadigde inzetstukken breken meestal in de testtijd.

b) Het toegestane toerental van het inzetstuk moet minimaal zo hoog zijn als het op het elektrisch gereedschap aangegeven maximale toerental. Accessoires die sneller draaien dan toegestaan, kunnen afbreken en weggeslingerd worden.

c) Slijp nooit op de zijvlakken van de slijpschijf. Slijpen op de zijvlakken kan de slijpschijf laten barsten en uit elkaar trekken.

Restrisico's

⚠ De machine is volgens de stand van de techniek en de erkende veiligheidstechnische regels gebouwd. Toch kan tijdens de werkzaamheden sprake zijn van enkele restrisico's.

- Gevaar op letsel voor vingers en handen door roterende slijpschijf.
- Gevaar door stroom bij toepassing van ongeschikte elektrische aansluitingen.
- Daarnaast kan er, ondanks alle voorzorgsmaatregelen, sprake zijn van niet-zichtbare restrisico's.
- Restrisico's kunnen worden geminimaliseerd als de veiligheidsinstructies en het gebruik conform de voorschriften alsook de gebruiksaanwijzing in acht worden genomen.

7. Technische gegevens

Afmetingen L x B x H	320 x 325 x 335 mm
Gereedschapssteun ø	12 mm
slijpsteen	ø 250/12 x 50 mm
Stationair toerental slijpsteen	90 min^{-1}
snijsnelheid	1,2 m/s
Gewicht ca.	16 kg
Motor	230 – 240 V~ / 50 Hz
Vermogen	200 W
Motortoerental	1400 min^{-1}
Bedrijfsmodus	S1 100%

Technische wijzigingen voorbehouden!

Geluid

De geluidswaarden zijn overeenkomstig EN 62841 bepaald.

Geluidsdrukniveau L_{pA}	71,8 dB
Onzekerheid K_{pA}	3 dB
Geluidsvermogensniveau L_{WA}	84,8 dB
Onzekerheid K_{WA}	3 dB

8. Voor ingebruikname

- Open de verpakking en haal het apparaat er voorzichtig uit.
- Verwijder het verpakkingsmateriaal evenals de verpakkings- en transportbeveiligingen (indien voorhanden).
- Controleer of de inhoud van de levering volledig is.
- Controleer het apparaat en de hulpstukken op transportschade.
- Bewaar de verpakking indien mogelijk tot na het verstrijken van de garantietijd.

LET OP!
Het apparaat en de verpakkingsmaterialen zijn geen kinderspeelgoed! Kinderen mogen niet met plastic zakken, folies en kleine onderdelen spelen! Er bestaat gevaar voor inslikken en verstikkingsgevaar!

Controleer vóór het aansluiten van het apparaat of de specificaties op het typeplaatje overeenkomen met de gegevens van het stroomnet.

⚠ Waarschuwing!
Zorg er altijd voor dat de machine uitgeschakeld en van de stroomvoorziening gescheiden is, voordat u de instellingen op het apparaat aanbrengt.

- Alle afdekkingen en veiligheidsvoorzieningen moeten voor het inschakelen van het apparaat correct worden aangebracht.
- De slijpsteen moet vrij kunnen draaien.
- Controleer voor het bedienen van de aan/uit-schakelaar of de slijpsteen en het slijpwiel correct gemonteerd zijn en of de bewegende delen van het apparaat wrijvingsloos functioneren. Controleer beide door visuele controle op defecten.
- Vervang een beschadigde of versleten slijpsteen.

9. Montagehandleiding

⚠ LET OP!
Het apparaat moet voor de ingebruikname volledig zijn gemonteerd!

9.1 Installatie en instelling

Zorg ervoor dat uw schuurmachine rechtop en stabiel op een vaste ondergrond staat en voldoende verlicht is. De machine heeft een voor- en achterzijde. U kunt naar keuze in de draairichting of tegen de draairichting in slijpen.

De slijpsteen is vanwege verpakkingsredenen niet voorgemonteerd.

⚠ Waarschuwing!
Sluit het apparaat pas op de stroomvoorziening aan, indien de montage is voltooid. Het niet in acht nemen kan leiden tot ongewenst starten en mogelijk leiden tot ernstig letsel.

9.2 Geluidstest

Controleer de slijpsteen op scheuren en voer een geluidstest op scheuren door.

- Voor de geluidstest moet de slijpsteen uit de machine worden verwijderd. De slijpsteen staat rechtop op de grond. Gebruik op de harde grond een stuk hout als ondersteuning. De slijpsteen moet droog zijn.
- Licht met een niet-metalen hamer op de slijpschijf slaan. Een scheurvrije schijf heeft een hoge, zuivere belachtige klank. Een schijf met scheuren heeft een doffe klank. Als de slijpsteen geen fouten heeft, kan deze worden gemonteerd.

9.3 Montage van de slijpsteen (afb. 2)

Gebruik uitsluitend slijpstenen met dezelfde technische gegevens (zie Technische gegevens).
De slijpsteen (12) en stergreepschroeven (3), zoals in afb. 2 is te zien, monteren.

9.4 Montage van de werkstuksteunen (1) (afb. 2 + 3)

Steek de werkstuksteun (1) in de spanbussen en fixeer deze met de stergreepschroeven. (zie afb. 2)

De werkstuksteun (1) kan zowel aan de bovenste opname voor de werkstuksteun (2), evenals aan de zijdelingse opname voor de werkstuksteun (15) worden bevestigd. Het hangt ervan af of u in de slijprichting of tegen de slijprichting in wilt werken.

9.5 Montage van het waterreservoir (afb. 4 + 5)

Het waterreservoir in de betreffende uitsparingen (D) hangen (zie **afb**. 5).

10. Werkinstructies

Aan/uit-schakelaar (6) (afb. 1)

- Voor het inschakelen van de machine de groene toets “I” indrukken.
- Om het apparaat weer uit te schakelen, drukt u op de rode toets “0".

Slijprichting (afb. 2 + 3)
Of u met de slijprichting mee of tegen de slijprichting in wilt werken, hangt af van uw eisen. Als u snel grote hoeveelheden staal wilt verwijderen (bijv. bij zeer oud, roestig gereedschap) of als u groot gereedschap zoals bijlen wilt slijpen, is het raadzaam om tegen de slijprichting in te werken. Als u nauwkeuriger en fijner wilt slijpen, adviseren wij u in de slijprichting te werken. Dit is het geval bijv. bij snijgereedschap of messen.

Let op dat het slijpen met de draairichting mee langzamer gaat.
Controleer voor elke handeling of de slijpsteen vlak is door de universele steun op de steen te laten zakken en deze één keer met de hand 360° te draaien.
Indien nodig, draait u het onregelmatige materiaal met de afdraai-inrichting 250 af.
Bij levering is de TiGer vlak.

Waterreservoir (afb. 4 + 5)
Het waterreservoir tot de markering met water vullen. De slijpsteen zuigt zich vol met water, indien nodig water bijvullen. Slijp niet zonder water.
Na het slijpen, het waterreservoir neerlaten zodat de slijpsteen niet gedurende langere tijd in het water staat. Leeg regelmatig het waterreservoir, omdat anders staaldeeltjes en afgedraaid steen zich hierin ophopen en verdichten.
Tip van de professional: een in het water geplaatste magneet voorkomt zulke afzettingen.

Hoekmal (afb. 6)
Meet de hoek van de slijpkant, door het mes met de kerven te vergelijken. De hoek die nu bepaalt wordt, stelt u op het apparaat in, door de hoogte van de universele steun te wijzigen. Ga hierbij als volgt te werk:
Span eerst het gereedschap in de voorziening en steek deze op de universele steun.

Houd nu de hoekmal met de gewenste hoek tegen de uiteinde van het gereedschap. Wijzig de hoogte van de universele steun nu dusdanig dat het voorste eind van de hoekmal recht tegen de slijpsteen stoot.
Let op dat de hoekmal altijd is uitgelijnd met het uiteinde van het gereedschap.
Opmerking: De op de hoekmal aangegeven waarden zijn slechts richtwaarden. U kunt deze uiteraard overeenkomstig aan uw wensen veranderen.

Slijpen(afb. 7)
Tip van de professional: Bij nieuw gereedschap zijn nog productiesporen zichtbaar. U verhoogt de levensduur van uw gereedschap aanzienlijk, als u voor het eerste gebruik aan beide zijden het mes slijpt. De achterzijde slijpt u simpelweg uit de vrije hand aan de verticale kant van de steen, de voorzijde als volgt.
Steek na het instellen van de hoek het op de voorziening gemonteerde gereedschap op de universele steun, schakel de motor in en start met slijpen. Druk het gereedschap hiertoe dicht bij het mes gelijkmatig op de steen en beweeg deze dwars over de steen.
Let op dat altijd ten minste een halve breedte van het mes contact heeft met de steen om beschadigingen aan de steen te voorkomen.

Voor nog fijnere slijpresultaten bereidt u de steen voor met een steenpreparaat. Hierdoor verhoogt u de korrelgrootte van 250 naar ca. 1000. De SP is als accessoire bij uw leverancier verkrijgbaar.

Polijsten (afb. 8)
Nooit tegen de slijprichting in polijsten! Het gereedschap snijdt zich anders vast in het leer!
Impregneer de leerschijf met dunne machineolie. Aansluitend brengt u slijppasta aan op de leerschijf. Schakel nu het apparaat in en verdeel de slijppasta, door het geslepen gereedschap met cirkelbewegingen tegen de schijf te drukken.
Deze voorbereidingen zijn voldoende voor vijf tot tien gereedschappen. Vervolgens begint u met een nieuwe laag machineolie, gevolgd door nieuwe slijppasta. Deze maatregelen verhogen de levensduur van het leer evenals de kwaliteit van uw gereedschap.
Tip van de professional: Voor het polijsten zelf kunt u uit de vrije hand werken, een nauwkeuriger resultaat krijgt u als u het gereedschap in de voorziening laat zoals u deze hebt geslepen.

11. Reiniging en onderhoud

⚠ Waarschuwing!
Voor instel-, onderhouds- of servicewerkzaamheden, de machine uitschakelen en de voedingsstekker uit het stopcontact halen!

Reiniging
Houd de veiligheidsvoorzieningen, ventilatiesleuven en de motorbehuizing zoveel mogelijk vrij van vuil en stof. Veeg het apparaat met een schone doek schoon of blaas het met perslucht bij lage druk schoon.
Het is raadzaam om het apparaat na elk gebruik te reinigen.

Onderhoud
In het apparaat bevinden zich geen andere onderdelen die onderhoud vereisen.

Service-informatie
Houd er rekening mee dat de volgende delen van dit product onderhevig zijn aan normale of natuurlijke slijtage en daarom ook als verbruiksmateriaal worden gebruikt.

Slijtageonderdelen*: Slijpsteen, slijppasta, lederen slijpschijf, hoekmal, wrijvingswiel

* Niet absoluut bij de levering inbegrepen!
Reserveonderdelen en accessoires zijn verkrijgbaar bij ons servicecentrum. Scan hiertoe de QR-code op de titelpagina.

12. Opslag en transport

Bewaar de apparaten en accessoires buiten het bereik van kinderen op een donkere en droge plaats met temperaturen boven het vriespunt. De ideale opslagtemperatuur ligt tussen 5 en 30 ˚C. Bewaar het elektrische gereedschap in de originele verpakking. Bewaar de slijpsteen op een koele, droge en donkere plaats.

⚠ Let op!
Het apparaat moet tijdens het transport altijd beschermd zijn tegen omvallen en kantelen.
De machine mag uitsluitend aan het frame opgetild en getransporteerd worden.

13. Elektrische aansluiting

⚠ De geïnstalleerde elektromotor is bedrijfsklaar aangesloten.
De aansluiting voldoet aan de relevante VDE- en DIN-voorschriften.
De netaansluiting van de klant evenals het gebruikte verlengsnoer moeten voldoen aan deze voorschriften resp. de plaatselijke EVU-voorschriften.

Defecte elektrische netsnoeren
Bij elektrische aansluitkabels treedt vaak schade aan de isolatie op.

Mogelijke oorzaken:
- Drukpunten, als aansluitkabels door venster- of deuropeningen worden geleid.
- Knikken door een onvakkundige bevestiging of geleiding van het netsnoer.
- Snijplekken omdat over het netsnoer is gereden.
- Beschadigde isolatie omdat de stekker uit de wandcontactdoos is getrokken.
- Scheuren door veroudering van de isolatie.

Dergelijke defecte elektrische netsnoeren mogen niet worden gebruikt en zijn levensgevaarlijk als de isolatie is beschadigd!

Controleer de elektrische aansluitkabels regelmatig op schade. Let erop dat bij het controleren het netsnoer niet op het stroomnet is aangesloten.
Elektrische aansluitkabels moeten voldoen aan de relevante VDE- en DIN-bepalingen en de plaatselijke EVE-voorschriften.
Gebruik uitsluitend netsnoeren met de aanduiding H07RN.
Op de aansluitkabel moet de type-aanduiding vermeld staan.

Wisselstroommotor
- De netspanning moet 230 V~ / 50 Hz zijn.
- Verlengsnoeren moeten een minimale doorsnede van 1,5 mm² hebben bij een lengte tot 25 m. Bij meer dan 25 m moet dit minimaal 2,5 mm² zijn.
- De netaansluiting is met maximaal 16 A beveiligd.

Aansluitingen en reparaties aan de elektrische apparatuur mogen uitsluitend door een elektromonteur worden uitgevoerd.
Vermeld in geval van vragen de volgende gegevens:
- Motorfabrikant; motortype
- Stroomtype van de motor
- Gegevens van het typeplaatje van de machine
- Gegevens van de elektrische besturing

Bij terugsturen van de motor altijd de complete aandrijfeenheid met elektrische besturing retourneren.

Aansluittype Y
Als het netsnoer moet worden vervangen, dan moet dit door de fabrikant of zijn vertegenwoordiger worden gedaan om veiligheidsrisico's te voorkomen.

14. Afvalverwerking en hergebruik

Aanwijzingen op de verpakking



De verpakkingsmaterialen zijn recyclebaar. Verpakkingen milieuvriendelijk afvoeren.

Aanwijzingen betreffende de wetgeving Afgedankte elektrische en elektronische apparatuur (AEEA)



Afgedankte elektrische en elektronische apparatuur behoort niet bij het huishoudelijke afval, maar moeten worden ingezameld resp. gescheiden worden afgevoerd!

- Oude batterijen of accu's die niet vast in het afgedankte apparatuur zijn geïntegreerd, moeten vóór het afvoeren op niet-destructieve wijze worden verwijderd! Het afvoeren hiervan is geregeld in de wetgeving inzake batterijen.
- Eigenaars resp. gebruikers van elektrische en elektronische apparaten zijn wettelijk verplicht om na gebruik de batterijen en accu's in te leveren.
- De eindgebruiker is verantwoordelijk voor het wissen van persoonsgerelateerde gegevens op het af te voeren afgedankte apparaat!
- Het symbool van de doorgekruiste vuilnisbak betekent dat afgedankte elektrische en elektronische apparatuur niet bij het huishoudelijk afval mag worden gegooid.
- Afgedankte elektrische en elektronische apparatuur kunnen bij de volgende punten kosteloos worden ingeleverd:
  - Openbare afvalverwijderings- of inzamelpunten (bijv. gemeentewerven).
  - Verkooppunten van elektrische apparaten (stationair en online), voor zover dealers verplicht zijn ze terug te nemen of dit vrijwillig aanbieden.
  - Tot drie afgedankte elektronische apparaten per apparaattype, met een randlengte van niet meer dan 25 centimeter, kunnen gratis naar de fabrikant worden teruggebracht zonder eerst een nieuw apparaat van de fabrikant te hoeven kopen, of naar een ander erkend verzamelpunt in je omgeving worden gebracht.
  - Voor verdere aanvullende terugnamevoorwaarden van de fabrikanten en distributeurs verzoeken wij u contact op te nemen met de betreffende klantenservice.
- Bij levering van een nieuw elektrisch apparaat door de fabrikant aan een particulier huishouden, kan de fabrikant op verzoek van de eindgebruiker zorgen voor het kosteloos afhalen van het afgedankte elektrische apparaat. Neem hiertoe contact op met de klantenservice van de fabrikant.
- Deze uitspraken zijn alleen geldig voor apparaten die in de landen van de Europese Unie worden geïnstalleerd en verkocht en die onder de Europese Richtlijn 2012/19/EU vallen. In landen buiten de Europese Unie kunnen andere voorschriften gelden voor het afvoeren van afgedankte elektrische en elektronische apparatuur.

15. Speciale toebehoren

Steenpreparaat, bestelnr. **8949 0707**
Verander de korrelgrootte van uw TiGer binnen enkele seconden van 250 naar 1000 en terug!

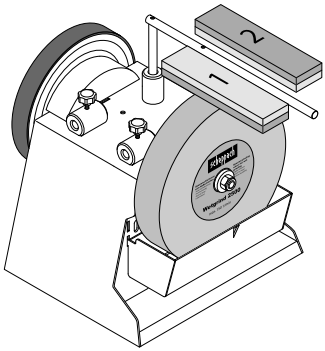

Voorziening voor buizen en hol ijzer (met 100) 55
Bestelnr. **8949 0706**
Voorzie vingervormig gereedschap met ongekende scherpte!

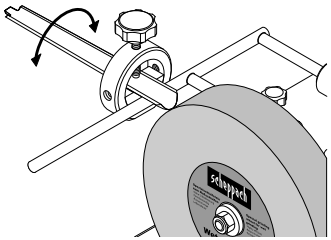

Voorziening voor kleine messen 60
Bestelnr. **8949 0708**
Voorziening voor grote messen 120
Bestelnr. **8949 0709**
Zo wordt het werken in de keuken leuk!

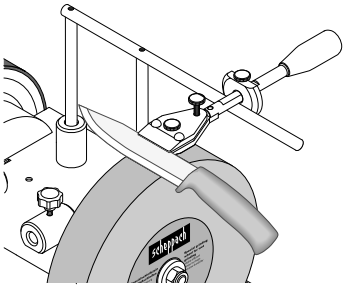

Voorziening voor scharen (met 100) 160
Bestelnr. **8949 0710**
Papier-, stof- of heggenschaar, u kunt nu alles slijpen!

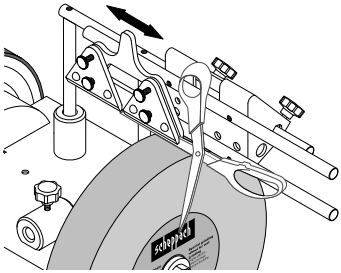

Voorziening voor bijlen 40, bestelnr. **8949 0712**
Brandhout splijt u nu in een oogwenk, een zonder grote machines

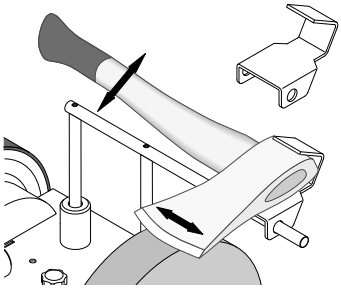

Afdraai-inrichting, bestelnummer **8949 0713**
In enkele secondes afgedraaid en u kunt ook gelijk mat metaal polijsten!
Reservemes, bestelnr. **8949 0714**

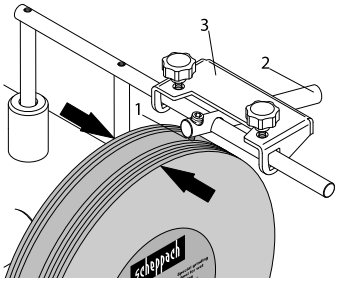

Voor het geval dat.
Lederen slijpschijf, geprofileerd 100
Bestelnr. **8949 0705**
Voor de binnenzijde van vingervormig gereedschap.

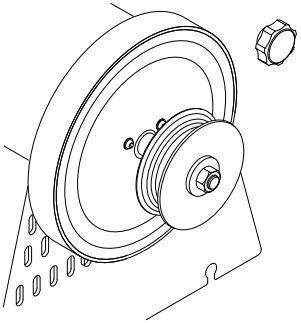

16. Verhelpen van storingen

Probleem	Mogelijke oorzaken	Oplossingen
Motor loopt niet.	Motor, kabel of stekker defect, zekeringen doorgebrand.	Laat de machine door een vakman controleren. Repareer de motor nooit zelf. Let op! Controleer de zekeringen en vervang deze eventueel.
De motor loopt langzaam en bereikt het bedrijfstoerental niet.	Spanning te laag, wikkelingen beschadigd of condensator doorgebrand.	Laat de spanning controleren door het energiebedrijf. Laat de motor door een vakman controleren. Laat de condensator door een vakman vervangen.
De motor maakt te veel lawaai.	Wikkelingen beschadigd, motor defect.	Laat de motor door een vakman controleren.
Motor bereikt niet het volledige vermogen.	Stroomcircuit in net overbelast (lampen, andere motoren, etc.).	Gebruik geen andere apparaten of motoren op hetzelfde stroomcircuit.
Motor raakt snel oververhit.	Overbelasting van de motor, ontoereikende koeling van de motor.	Voorkom overbelasting van de motor tijdens het slijpen en verwijder stop van de motor om een optimale koeling van de motor te garanderen.

Índice de contenidos: **Página:**

1. Explicación de los símbolos en el aparato 68
2. Introducción 69
3. Descripción del aparato 69
4. Volumen de suministro 69
5. Uso previsto 69
6. Indicaciones generales de seguridad 70
7. Datos técnicos 72
8. Antes de la puesta en marcha 73
9. Instrucciones de montaje 73
10. Indicaciones de trabajo 74
11. Limpieza y mantenimiento 74
12. Almacenamiento y transporte 75
13. Conexión eléctrica 75
14. Eliminación y reciclaje 76
15. Accesorios especiales 76
16. Solución de averías 78
17. Declaración de conformidad 298

1. Explicación de los símbolos en el aparato

	Tenga en cuenta las advertencias e indicaciones de seguridad.
	Antes de la puesta en marcha, lea y siga el manual de instrucciones, así como las indicaciones de seguridad.
	Usar gafas de protección.
	Llevar protección auditiva.
	En caso de formación de polvo, llevar protección respiratoria.
	Peligro de lesiones por herramienta en rotación. Mantenga las manos alejadas.
	Mantener fuera de la zona de peligro a terceros.
	El producto cumple con las normativas europeas vigentes.
	El producto cumple con las normativas serbias vigentes.
⚠ **Atención:**	En estas instrucciones de servicio hemos colocado, este signo en los lugares que afectan a su seguridad.

Advertencia: La conexión eléctrica deberá efectuarla un instalador eléctrico cualificado y debe cumplir con la norma IEC 364. Se recomienda que haya un interruptor de corriente de defecto en la conexión eléctrica de este aparato, que cortará la tensión de red si el interruptor de corriente de defecto supera los 10 mA durante 30 ms.

2. Introducción

Fabricante:

Scheppach GmbH
Günzburger Straße 69
D-89335 Ichenhausen (Alemania)

Estimado cliente:
Le deseamos éxito y disfrute al trabajar con su nuevo aparato.

Nota:
El fabricante de este aparato, de acuerdo con la legislación alemana de responsabilidad sobre productos, no se hace responsable de los daños originados en este aparato o causados por éste en los siguientes casos:

- Tratamiento incorrecto.
- Inobservancia de las instrucciones de servicio.
- Reparaciones efectuadas por personal técnico no autorizado, ajeno a nuestra empresa.
- Montaje y sustitución de piezas de repuesto no originales.
- empleo no conforme al previsto.
- Fallo del sistema eléctrico.
- En caso de incumplimiento de las normas eléctricas y disposiciones VDE 0100, DIN 57113 / VDE0113.

Le recomendamos:
Lea antes del montaje y de la puesta en marcha el texto completo del presente manual de instrucciones.
El presente manual de instrucciones tiene como fin facilitarle la familiarización son su máquina y que pueda aprovechar sus posibilidades de uso conforme al previsto.
El manual de instrucciones incluye importantes indicaciones sobre cómo debe trabajar con la máquina de forma segura, competente y rentable, y cómo evitar peligros, ahorrar costes por reparaciones, reducir los tiempos de inactividad y aumentar la fiabilidad, así como la vida útil de la máquina.
Además de las normas de seguridad incluidas en estas instrucciones de servicio, deberá observar estrictamente las prescripciones vigentes en su país para el funcionamiento de la máquina.
Conserve las instrucciones de servicio en una funda de plástico, protegidas del polvo y la humedad, en la propia máquina. Este deberá ser leído y observado estrictamente por cada persona empleada antes de comenzar a trabajar por primera vez.
En la máquina solo deben trabajar personas instruidas en su manejo y familiarizadas con los peligros que este conlleva. Debe respetarse la edad laboral mínima.
Además de las indicaciones de seguridad incluidas en el presente manual de instrucciones y las prescripciones especiales vigentes en su país, deberán observarse las normas técnicas generalmente reconocidas para el funcionamiento de máquinas de estructura similar.
Declinamos cualquier responsabilidad de posibles accidentes o daños que puedan producirse por no obedecer las presentes instrucciones e indicaciones de seguridad.

3. Descripción del aparato

1. Soporte de la pieza de trabajo
2. Alojamiento superior del soporte de la pieza de trabajo
3. Tornillos de empuñadura en estrella
4. Disco de bruñido de cuero
5. Carcasa de la máquina
6. Interruptor de encendido/apagado
7. Patas de goma
8. Depósito de agua
9. Arandela
10. Eje de amolado
11. Tuerca
12. Piedra amoladora
13. Dispositivo de cincelado
14. Tornillo de la empuñadura en estrella para el disco de bruñido de cuero
15. Alojamiento lateral del soporte de la pieza de trabajo

4. Volumen de suministro

1 rectificadora por vía húmeda
1 piedra amoladora
1 soporte universal
1 medidor de ángulo
1 pasta de bruñir
1 disco de bruñido de cuero
1 manual de instrucciones

5. Uso previsto

⚠ La rectificadora en húmedo está diseñada exclusivamente con la herramienta que se ofrece para el amolado de acero (sin metal duro).

- La máquina cumple la directiva de máquinas CE en vigor.

- **La máquina está diseñada para operación de un solo turno, duración de conexión S1 100%.**
- Observe todas las indicaciones de seguridad y peligro de la máquina.
- Todas las indicaciones de seguridad y peligro colocadas en la máquina se deben mantener íntegras y legibles.
- La máquina solo se debe utilizar en perfecto estado técnico y para el uso previsto, teniendo en cuenta la seguridad y los peligros existentes, y respetando las instrucciones de servicio. Las averías que puedan afectar especialmente a la seguridad deben ser subsanadas de inmediato.
- Deben observarse las prescripciones de seguridad, trabajo y mantenimiento del fabricante, así como las dimensiones indicadas en los datos técnicos.
- Deben observarse las prescripciones de prevención de accidentes aplicables y las reglas técnicas de seguridad especiales reconocidas con carácter general.
- La máquina solo deben usarla, mantenerla o repararla expertos que la conozcan y conozcan los peligros. Si el usuario hace cambios en la máquina por cuenta propia, el fabricante no será responsable de los daños que ello pueda causar.
- La máquina solo se debe usar con accesorios y herramientas originales del fabricante.
- Cualquier otro uso se considerará uso indebido. El fabricante no se responsabilizará de los daños resultantes. El riesgo lo asumirá solamente el usuario.

Recuerde que nuestros aparatos no están diseñados para usos comerciales, artesanales ni industriales. No concedemos ningún tipo de garantía si se utiliza el aparato en empresas comerciales, artesanales o industriales, ni en actividades de características similares.

6. Indicaciones generales de seguridad

Indicaciones generales de seguridad para herramientas eléctricas

⚠ ADVERTENCIA
Lea todas las indicaciones de seguridad, instrucciones, ilustraciones y datos técnicos que acompañan a esta herramienta eléctrica.
Si no se respetan las siguientes instrucciones, puede producirse una descarga eléctrica, un incendio y/o lesiones graves.

Conserve todas las indicaciones de seguridad e instrucciones para futuros usos.
El término empleado en las indicaciones de seguridad "herramienta eléctrica" se refiere tanto a las herramientas eléctricas conectadas a la red eléctrica (con línea de alimentación) como a las herramientas eléctricas que funcionan por batería (sin línea de alimentación).

1. Seguridad en el lugar de trabajo

a) **Tenga su zona de trabajo ordenada y bien iluminada.** Las zonas de trabajo desordenadas o mal iluminadas pueden causar accidentes.

b) **Con la herramienta eléctrica, no trabaje en entornos en peligro de explosión en los que haya líquidos, gases o polvos inflamables.** Las herramientas eléctricas producen chispas que pueden inflamar el polvo o los vapores.

c) **Cuando use esta herramienta eléctrica, no permita que se acerquen niños u otras personas.** Al distraerse puede perder el control de la herramienta eléctrica.

2. Seguridad eléctrica

a) **La clavija de conexión de la herramienta eléctrica debe ser compatible con la toma de enchufe. Bajo ningún concepto se debe modificar la clavija. No utilice adaptadores de conexión en las herramientas eléctricas con toma de tierra.** Las clavijas compatibles y sin modificar reducen el riesgo de una descarga eléctrica.

b) **Evite el contacto corporal con las superficies conectadas a tierra tales como tuberías, calentadores, estufas y refrigeradores.** Existe un mayor riesgo de descarga eléctrica si su cuerpo está en contacto con la tierra.

c) **Mantenga las herramientas eléctricas alejadas de la lluvia o la humedad.** La entrada de agua en el aparato eléctrico aumenta el riesgo de descarga eléctrica.

d) **No modifique la finalidad del cable de conexión para cargar, colgar la herramienta eléctrica o para desenchufar la clavija de la toma de enchufe. Aleje el cable de conexión de fuentes de calor, de aceite, de bordes afilados o de componentes móviles.** Unos cables de conexión dañados o enredados aumentan el riesgo de una descarga eléctrica.

e) **Si trabaja con una herramienta eléctrica al aire libre, emplee solo cables alargadores que también sean adecuados para zonas exteriores.**

El uso de un cable alargador adecuado para zonas exteriores reduce el riesgo de una descarga eléctrica.

f) Si no se puede evitar el funcionamiento de la herramienta eléctrica en un entorno húmedo, emplee un interruptor de corriente de defecto. El uso de un interruptor de protección de corriente residual reduce el riesgo de una descarga eléctrica.

3. Seguridad de las personas

a) Sea cuidadoso y preste atención a lo que hace, y realice con prudencia el trabajo con una herramienta eléctrica. No use ninguna herramienta eléctrica si está cansado o si está bajo el efecto de drogas, alcohol o medicamentos. Un descuido durante el uso de la herramienta eléctrica puede causar lesiones graves.

b) Use equipo de protección individual y lleve siempre gafas de protección. La utilización del equipo de protección individual, tales como mascarilla antipolvo, calzado de seguridad antideslizante, casco protector o protección auditiva, etc. adecuados al tipo de herramienta eléctrica y a su empleo reduce el riesgo de sufrir lesiones.

c) Evite una puesta en marcha accidental. Asegúrese de que la herramienta eléctrica se encuentre desconectada antes de cogerla o transportarla o conectarla a la alimentación de corriente y/o a la batería. Si transporta la herramienta eléctrica con el dedo puesto en el interruptor o conecta la herramienta eléctrica a la toma de corriente estando ésta en posición de encendido, puede causar un accidente.

d) Antes de proceder al encendido de la herramienta eléctrica, retire cualquier herramienta de ajuste o llave de tuercas. Una herramienta o una llave puesta en una pieza giratoria de la herramienta eléctrica pueden causar lesiones.

e) Evite posturas forzadas. Procure una buena estabilidad y mantenga siempre el equilibrio. Así controlará mejor la herramienta eléctrica si surge una situación imprevista.

f) Use ropa adecuada. No use ropa holgada ni adornos. No acerque el cabello ni la ropa a las piezas móviles. La ropa holgada, los adornos y el cabello largo pueden engancharse en las piezas móviles.

g) Si pueden instalarse dispositivos de aspiración y recogida de polvo, estos deberán conectarse y emplearse de forma correcta. El empleo de un aspirador de polvo puede reducir los riesgos derivados del polvo.

h) No se confíe ni ignore las reglas de seguridad de las herramientas eléctricas, ni siquiera en caso de estar familiarizado con la herramienta eléctrica por un uso frecuente de la misma. Un manejo poco atento puede causar lesiones de extrema gravedad en fracciones de segundo.

4. Uso y tratamiento de la herramienta eléctrica

a) No sobrecargue la herramienta eléctrica. Trabaje con la herramienta eléctrica adecuada. Si usa la herramienta eléctrica adecuada, trabajará mejor y más seguro dentro del rango de potencia indicado.

b) No emplee una herramienta eléctrica con un interruptor defectuoso. Una herramienta eléctrica que ya no se pueda conectar o desconectar de nuevo, es peligrosa y se debe reparar.

c) Retire la clavija de conexión de la toma de enchufe y/o retire una batería extraíble antes de realizar ajustes en el aparato, cambiar piezas intercambiables de la herramienta o guardar la herramienta eléctrica. Esta medida de precaución evita el arranque involuntario de la herramienta eléctrica.

d) Mantenga las herramientas eléctricas que no utilice fuera del alcance de los niños. No deje utilizar la herramienta eléctrica a ninguna persona que no esté familiarizada con ella o que no haya leído estas instrucciones. Las herramientas eléctricas son peligrosas si son utilizadas por personas sin experiencia.

e) Cuide con esmero las herramientas eléctricas y los accesorios de la misma. Compruebe que las piezas móviles funcionan bien y no se atascan, que no hay piezas rotas ni dañadas, y que la herramienta eléctrica funciona correctamente. Si hay alguna pieza dañada, repárela antes de usar la herramienta eléctrica. Muchos accidentes se deben a herramientas eléctricas que no han recibido el debido mantenimiento.

f) Mantenga las herramientas de corte afiladas y limpias. Las herramientas de corte con bordes cortantes y afilados conservadas cuidadosamente se atascan menos y son más fáciles de conducir.

g) Use la herramienta eléctrica, los accesorios, la herramienta intercambiable, etc. conforme a estas instrucciones. Tenga en cuenta las condiciones de trabajo y los trabajos que se deben realizar. El uso de herramientas eléctricas para fines no previstos puede ser peligroso.

h) Mantenga los asideros y sus superficies secas, limpias y libres de aceite y grasa. Unas empuñaduras y unas superficies de agarre resbaladizas no permiten realizar un manejo y control seguro de la herramienta eléctrica en situaciones imprevistas.

5. Servicio técnico

a) Encargue la reparación de su herramienta eléctrica solamente a personal técnico cualificado y únicamente con piezas de repuesto originales. Así garantizará que la herramienta eléctrica siga siendo segura.

⚠ ATENCIÓN:
Esta herramienta eléctrica produce un campo electromagnético mientras funciona. Este campo puede perjudicar bajo circunstancias concretas implantes médicos activos o pasivos. Con el fin de reducir el peligro de lesiones graves o mortales, recomendamos a las personas con implantes médicos que consulten tanto a su médico como al fabricante del implante médico antes de manejar la máquina.

Indicaciones de seguridad para rectificadoras de banco

a) No utilice herramientas intercambiables dañadas. Antes de cada uso, compruebe la posible existencia de astillas o grietas en las herramientas de inserción, como los discos de amolado. Una vez que haya inspeccionado y utilizado la herramienta intercambiable, manténgase fuera del plano de la herramienta intercambiable en rotación y deje que el aparato funcione al número de revoluciones máximo durante 1 minuto. Las herramientas intercambiables dañadas suelen romperse durante este período de prueba.

b) El número de revoluciones permitido de la herramienta intercambiable debe ser por lo menos tan alto como el número de revoluciones máximo de la herramienta eléctrica. Los accesorios que giran más rápido de lo permitido pueden romperse y salir proyectados.

c) No amole nunca con las superficies laterales del disco de amolado. El amolado de las superficies laterales puede hacer que el disco de amolado se rompa y se separe.

Riesgos residuales

⚠ La máquina se ha construido de acuerdo con los últimos avances tecnológicos y observando las reglas técnicas de seguridad de aplicación reconocida. Aun así, pueden emanar determinados riesgos residuales durante el trabajo.

- Peligro de lesiones en dedos y manos por el disco de amolado en rotación.
- Peligro de sacudida eléctrica en caso de no utilizar cables de conexión apropiados.
- Asimismo, a pesar de todas las precauciones adoptadas pueden existir riesgos residuales no patentes.
- Los riesgos residuales se pueden minimizar observando las Indicaciones de seguridad y el Uso conforme al previsto y siguiendo las instrucciones de servicio en su integridad.

7. Datos técnicos

Medidas l. × an. × al.	320 × 325 × 335 mm
Soporte de herramienta ø	12 mm
Piedra amoladora	ø 250/12 × 50 mm
Número de revoluciones en régimen de marcha al ralentí de la piedra amoladora	90 min^{-1}
Velocidad de corte	1,2 m/s
Peso aprox.	16 kg
Motor	230-240 V~ / 50 Hz
Potencia	200 W
Número de revoluciones del motor	1400 min^{-1}
Modo de servicio	S1 100 %

Reservado el derecho a introducir modificaciones técnicas.

Ruido
Los valores de ruido han sido determinados con arreglo a la norma EN 62841.

Nivel de presión acústica L_{pA}	71,8 dB
Incertidumbre K_{pA}	3 dB
Nivel de potencia acústica L_{WA}	84,8 dB
Incertidumbre K_{WA}	3 dB

8. Antes de la puesta en marcha

- Abra el embalaje y extraiga el aparato cuidadosamente.
- Retire el material de embalaje y los seguros de embalaje y transporte (si los hubiera).
- Compruebe la integridad del volumen de suministro.
- Compruebe que no haya daños de transporte en el aparato y en los componentes de los accesorios.
- Conserve el embalaje por si fuera preciso hasta la extinción del período de garantía.

ATENCIÓN
El aparato y los materiales de embalaje no son aptos como juguetes para niños. Los niños no deben jugar con bolsas de plástico, láminas o piezas pequeñas. Existe peligro de atragantamiento y asfixia.

Antes de conectar el aparato a la red eléctrica, asegúrese de que los datos de la placa de características coinciden con los datos de la conexión de red.

⚠ Advertencia
Asegúrese siempre de que la máquina esté apagada y desconectada de la fuente de alimentación antes de realizar cualquier ajuste en el aparato.
- Todas las cubiertas y los dispositivos de seguridad deben estar correctamente colocados antes de encender el aparato.
- La piedra amoladora debe poder funcionar libremente.
- Antes de accionar el interruptor de encendido/apagado, asegúrese de que la piedra amoladora y el disco de bruñido estén correctamente montadas y que las piezas móviles del aparato funcionen sin problemas. Efectúe una inspección visual de ambas para detectar posibles deficiencias.
- Sustituya la piedra amoladora si presenta daños o desgaste.

9. Instrucciones de montaje

⚠ ATENCIÓN
Antes de la puesta en marcha, es imprescindible montar por completo el aparato.

9.1 Instalación y ajuste
Asegúrese de que su rectificadora esté en posición vertical y estable sobre una superficie sólida con suficiente iluminación.

La máquina no tiene ni parte delantera ni trasera. Puede amolar en el sentido de giro o contra este.

Por razones de embalaje, la piedra amoladora no viene premontada.

⚠ Advertencia
No conecte el aparato a la fuente de alimentación hasta que se haya completado el montaje. La inobservancia puede provocar un arranque accidental y posiblemente lesiones graves.

9.2 Prueba de sonido
Compruebe que la piedra amoladora no tenga grietas y realice una prueba de sonido para detectar grietas.
- Para la prueba de sonido, la piedra amoladora deberá retirarse de la máquina. La piedra amoladora se mantiene de pie en el suelo. Utilice un trozo de madera como apoyo sobre un suelo duro. La piedra amoladora debe estar seca.
- Golpee ligeramente el disco de amolado con un martillo no metálico. Una arandela sin grietas produce un sonido alto, puramente de campana. Una arandela que tiene una grieta produce un sonido apagado. Cuando la piedra amoladora está libre de defectos, se puede montar.

9.3 Montaje de la piedra amoladora (fig. 2)
Emplee únicamente piedras amoladoras con los mismos datos técnicos (véase Datos técnicos).
Monte la piedra amoladora (12) y los tornillos de estrella (3) como se indica en la fig. 2.

9.4 Montaje del soporte de la pieza de trabajo (1) (figs. 2 y 3)
A continuación, introduzca el soporte de la pieza de trabajo (1) en los casquillos de sujeción y sujételo con los tornillos de estrella. (véase la fig. 2)

El soporte de la pieza de trabajo (1) se puede fijar tanto al alojamiento superior para el soporte de la pieza de trabajo (2) como al alojamiento lateral para el soporte de la pieza de trabajo (15). Esto depende de si desea trabajar en el sentido de amolado o contra este.

9.5 Montaje del depósito de agua (fig. 4 + 5)
Cuelgue el depósito de agua en los huecos previstos (D) (véase la fig. 5).

10. Indicaciones de trabajo

Interruptor de encendido/apagado (6) (fig. 1)
- Para conectar la máquina, pulsar la tecla verde “I”.
- Para volver a desconectar el aparato, se debe pulsar el botón rojo “0”.

Dirección de rectificado (fig. 2 + 3)
Si desea trabajar a favor o en contra del sentido de rectificado depende en gran medida de sus requisitos. Si desea eliminar una gran cantidad de acero rápidamente (p. ej., con herramientas muy viejas y oxidadas) o si desea rectificar herramientas gruesas como hachas, es mejor trabajar en contra del sentido de amolado. Si desea rectificar de forma más precisa y fina, le recomendamos que trabaje en el sentido del rectificado. Este es el caso, p. ej., de las herramientas de tallado y los cuchillos. Tenga en cuenta que el amolado avanza más despacio a favor del sentido de rotación.
Antes de cada paso de trabajo, compruebe si la piedra amoladora está plana, bajando el soporte universal sobre la piedra y girándolo 360° con la mano. Si es necesario, gire el material irregular con el dispositivo de giro 250.
En el estado de suministro, la TiGer es plana.

Depósito de agua (figs. 4 + 5)
Llene el depósito de agua con agua hasta la marca. La piedra amoladora absorberá agua. Rellene con agua si es necesario. No amole sin agua.
Después amolar, baje el depósito de agua para que la piedra amoladora no permanezca en el agua durante mucho tiempo.
Vacíe regularmente el depósito de agua, de lo contrario se acumularán y compactarán partículas de acero y piedra.
Consejo profesional: colocando un imán en el agua, evitará estos depósitos.

Medidor de ángulo (fig. 6)
Mida el ángulo del bisel de rectificado comparando el filo con las muescas. Ahora establezca el ángulo determinado de esta manera en el aparato cambiando la altura del soporte universal. Para ello, proceda del modo siguiente: Primero sujete la herramienta en el dispositivo y colóquela en el soporte universal.

Ahora sostenga el medidor de ángulo con el ángulo deseado en la punta de la herramienta. Ahora cambie la altura del soporte universal para que el extremo frontal del medidor de ángulo toque la piedra amoladora.
Asegúrese de que el medidor de ángulo esté siempre alineado con la punta de la herramienta.
Observación: Los valores indicados en el medidor de ángulo son solo valores de referencia. Por supuesto, puede variarlos de acuerdo con sus requisitos.

Rectificado (fig. 7)
Consejo profesional: Todavía quedan rastros visibles de producción en las nuevas herramientas. Incrementará enormemente la vida útil de sus herramientas si las rectifica por ambos lados del filo antes de usarlas por primera vez. Simplemente rectifique la parte trasera a mano alzada a lo largo de la línea vertical de la piedra, y la parte delantera de la siguiente manera.
Después de haber ajustado el ángulo, coloque la herramienta montada en el dispositivo sobre el soporte universal, encienda el motor y comience a rectificar. Para ello, presione la herramienta de manera uniforme sobre la piedra cerca del filo y muévala por la piedra. Asegúrese de que al menos la mitad del ancho del filo esté en contacto con la piedra, para evitar dañarla.
Para obtener resultados de amolado aún más finos, prepare la piedra con el preparador de piedras. De este modo la granulación aumenta de 250 a aprox. 1000. El preparador de piedras está disponible como accesorio en su proveedor técnico Scheppach.

Bruñido (fig. 8)
Nunca tire en contra del sentido de amolado. De lo contrario, la herramienta cortará en el cuero.
Impregne el disco de cuero con aceite de máquina fino. A continuación, aplique pasta de bruñir al disco de cuero. Ahora encienda el aparato y distribuya la pasta abrasiva presionando la herramienta de amolado sobre el disco con movimientos circulares.
Estos preparativos son suficientes para entre cinco y diez herramientas. Después, comience con una nueva capa de aceite de maquinaria, seguida de nueva pasta de bruñir. Estas medidas aumentan la vida útil del cuero así como la calidad de sus herramientas.
Consejo profesional: Puede trabajar a mano alzada para el amolado, pero obtendrá un resultado más preciso si deja la herramienta en el dispositivo tal y como la ha rectificado.

11. Limpieza y mantenimiento

⚠ Advertencia
Antes de cualquier trabajo de ajuste, mantenimiento o servicio, apague la máquina y desenchufe la clavija de conexión de la red.

Limpieza
Mantenga todos los dispositivos de seguridad, las ranuras de ventilación y la carcasa del motor tan libres de suciedad y polvo como sea posible. Limpie el aparato con un paño limpio o sople aire comprimido a baja presión.
Recomendamos limpiar el aparato inmediatamente después de cada uso.

Mantenimiento
En el interior del aparato no existe ninguna pieza que necesite mantenimiento.

Información sobre el servicio técnico
Tenga en cuenta que los siguientes componentes de este producto están sujetos a desgaste normal o natural y, por lo tanto, también se requieren como consumibles.
Piezas de desgaste*: Piedra amoladora, pasta de bruñir, disco de bruñido de cuero, medidor de ángulo, rueda de fricción

* No necesariamente incluida en el volumen de suministro.

Encontrará las piezas de repuesto y los accesorios en nuestro centro de servicio. Para ello, escanee el código QR que aparece en la portada.

12. Almacenamiento y transporte

Mantenga el aparato y los accesorios fuera del alcance de los niños en un lugar oscuro y seco por encima del punto de congelación. La temperatura ideal de almacenamiento oscila entre los 5 °C y 30 °C. Conserve la herramienta eléctrica en su embalaje original. Conserve la piedra amoladora en un lugar fresco, seco y oscuro.

⚠ **Atención:**
El aparato debe asegurarse para evitar caídas o vuelcos durante el transporte.
La máquina únicamente debe levantarse y transportarse por su armazón.

13. Conexión eléctrica

⚠ El motor eléctrico instalado está conectado listo para utilizarse.
La conexión cumple las disposiciones VDE y DIN pertinentes.

La conexión a la red por parte del cliente, así como el cable alargador utilizado deben cumplir estas normas y/o las normas locales de la compañía suministradora de energía eléctrica.

Cables de conexión eléctrica deficientes
En las líneas de conexión eléctrica surgen a menudo daños de aislamiento.

Causas posibles:
- Puntos de presión al tender las líneas de conexión a través de ventanas o puertas entreabiertas.
- Puntos de dobleces ocasionados por la fijación o el guiado incorrectos de la línea de conexión.
- Zonas de corte al sobrepasar la línea de conexión.
- Daños de aislamiento por tirar de la línea de conexión de la caja de enchufe mural.
- Grietas causadas por la obsolescencia del aislamiento.

Dichas líneas de conexión eléctrica dañadas no deben utilizarse, pues suponen un riesgo para la vida debido a los daños de aislamiento.
Supervisar con regularidad las líneas de conexión eléctrica en busca de posibles daños. Durante la comprobación, preste atención a que la línea de conexión no cuelgue de la red eléctrica.
Las líneas de conexión eléctrica deben cumplir las pertinentes disposiciones VDE y DIN, y las normas locales de la compañía suministradora de energía eléctrica.
Utilice solo líneas de conexión eléctrica con certificación H07RN.
La impresión de la denominación del tipo en el cable de conexión es obligatoria.

Motor de corriente alterna
- La tensión de la red debe ser de 230 V~ / 50 Hz.
- Los cables alargadores de hasta 25 m de longitud deben poseer una sección mínima de 1,5 mm²; los de más de 25 m, como mínimo una de 2,5 mm².
- La conexión de red cuenta con una protección máxima de 16 A.

Las conexiones y reparaciones del equipamiento eléctrico debe realizarlas solo un experto electricista.
En caso de posibles dudas, indique los siguientes datos:
- Fabricante del motor; tipo de motor
- Tipo de corriente del motor
- Datos de la placa de características de la máquina
- Datos de la unidad de control eléctrico

En caso de devolver el motor, siempre se debe enviar la unidad de accionamiento completa con la unidad de control eléctrico.

Tipo de conexión Y
Si fuera necesario sustituir el cable de conexión a la red, debe realizarlo el fabricante o su agente representante para evitar riesgos de seguridad.

14. Eliminación y reciclaje

Notas sobre el embalaje



Los materiales de embalaje son reciclables. Deseche los embalajes de forma respetuosa con el medio ambiente.

Notas sobre la Ley alemana de Aparatos Eléctricos y Electrónicos (ElektroG, por sus siglas en alemán)



Los residuos de equipos eléctricos y electrónicos no forman parte de la basura doméstica, sino que deben recogerse o eliminarse por separado.

- Antes de la entrega, deben retirarse, libres de daños, las baterías usadas o las baterías recargables que no vengan instaladas de manera permanente en el aparato usado. Su eliminación está regulada por la ley alemana de baterías.
- Los propietarios o usuarios de aparatos eléctricos y electrónicos están legalmente obligados a devolverlas después de su uso.
- El usuario final es responsable de eliminar sus datos personales en el aparato usado que se va a desechar.
- El símbolo del contenedor con ruedas tachado significa que los aparatos eléctricos y electrónicos no deben desecharse junto con la basura doméstica.
- Los residuos de aparatos eléctricos y electrónicos se pueden entregar de forma gratuita en los siguientes lugares:
  - Puntos públicos de eliminación o recogida (p. ej., obras públicas municipales).
  - Puntos de venta de dispositivos electrónicos (físicos y en línea), siempre que los distribuidores comerciales estén obligados a retirarlos o los ofrezcan voluntariamente.
  - Puede entregar hasta tres aparatos eléctricos usados por tipo de aparato, con una longitud máxima de canto de 25 cm, de forma gratuita sin necesidad de adquirir previamente un aparato nuevo del fabricante o bien llevarlos a otro punto de recogida autorizado en su zona.
  - En el correspondiente servicio de atención al cliente podrá encontrar condiciones de devolución adicionales de los fabricantes y distribuidores.
- Si el fabricante entrega un aparato eléctrico nuevo a un domicilio particular, el fabricante puede encargarse de que el aparato eléctrico usado sea recogido de forma gratuita a petición del usuario final. Para ello, póngase en contacto con el servicio de atención al cliente del fabricante.
- Estas declaraciones solo se aplican a los aparatos instalados y vendidos en los países de la Unión Europea y sujetos a la Directiva Europea 2012/19/UE. En países fuera de la Unión Europea, se pueden aplicar diferentes regulaciones a la eliminación de residuos de equipos eléctricos y electrónicos.

15. Accesorios especiales

Preparador de piedra, n.º de pedido **8949 0707**
Cambie la granulación de su TiGer en segundos, de 250 a 1000 y viceversa.

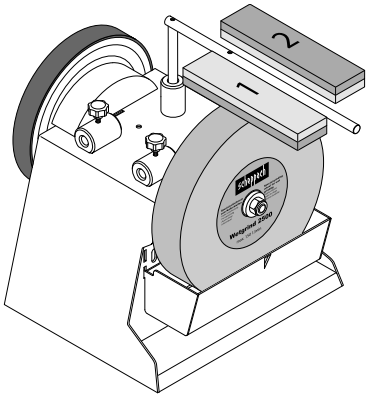

Dispositivo para tubos y gubias (con 100) 55
N.º de pedido **8949 0706**
Proporcione herramientas en forma de dedo con un afilado sin precedentes.

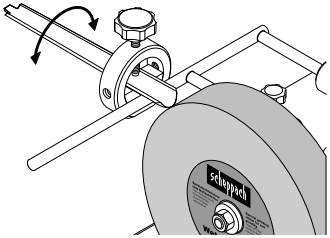

Dispositivo para cuchillas pequeñas 60
N.º de pedido **8949 0708**
Dispositivo para cuchillas grandes 120
N.º de pedido **8949 0709**
Así es divertido trabajar en la cocina.

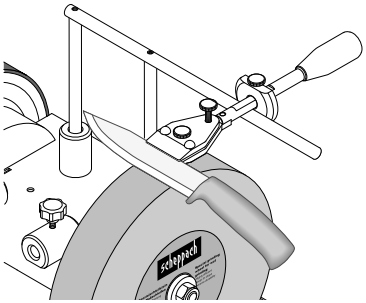

Dispositivo para tijeras (con 100) 160
N.º de pedido **8949 0710**
Ya sean tijeras para papel, para tela o para setos, ahora puedes afilarlas todas.

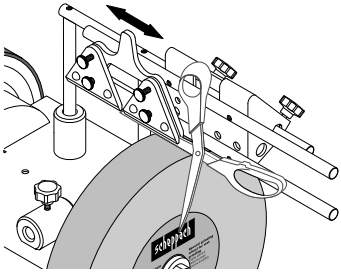

Dispositivo para ejes 40, n.º de pedido **8949 0712**
Corta leña como un rayo y sin grandes máquinas

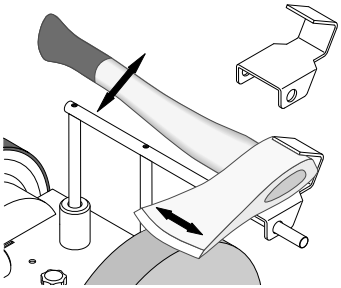

Dispositivo de giro, n.º de pedido **8949 0713**
En cuestión de segundos, y ya puede pulir metal mate.
Cuchilla de repuesto, n.º de pedido **8949 0714**

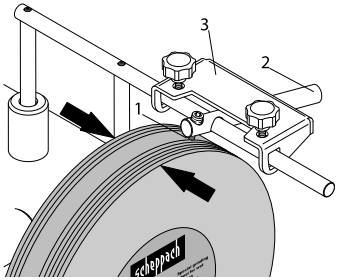

Por si acaso.
Disco de bruñido de cuero, perfilado 100
N.º de pedido **8949 0705**
Para el interior de herramientas con forma de dedo.

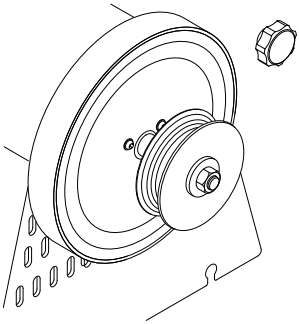

16. Solución de averías

Problema	Causas posibles	Soluciones
El motor no arranca.	Motor, cable o clavija defectuosos, fusibles quemados.	Encargue a un profesional la revisión de la máquina. Nunca repare el motor usted mismo. Atención: Revise los fusibles y reemplácelos si es necesario.
El motor arranca de manera lenta y no alcanza la velocidad de servicio.	Tensión demasiado baja, bobinas dañadas, condensador quemado.	Encargue a un proveedor de energía la comprobación de la tensión. Encargue a un profesional que compruebe el motor. Encargue a un profesional la sustitución del condensador.
El motor hace demasiado ruido.	Bobinas dañadas, motor averiado.	Encargue a un profesional que compruebe el motor.
El motor no alcanza su potencia máxima.	Circuitos eléctricos de la red sobrecargados (lámparas, otros motores, etc.).	No utilice otros aparatos o motores en el mismo circuito eléctrico.
El motor se sobrecalienta con facilidad.	Sobrecarga del motor, insuficiente refrigeración del motor.	Evite sobrecargar el motor durante el amolado y elimine el polvo del motor para asegurar un enfriamiento óptimo del mismo.

Conteúdo: **Página:**

1. Explicação dos símbolos no aparelho ... 80
2. Introdução ... 81
3. Descrição do aparelho ... 81
4. Âmbito de fornecimento ... 81
5. Utilização correta ... 81
6. Indicações de segurança gerais ... 82
7. Dados técnicos ... 84
8. Antes da colocação em funcionamento ... 84
9. Instruções de montagem ... 85
10. Instruções de trabalho ... 85
11. Limpeza e manutenção ... 86
12. Armazenamento e transporte ... 87
13. Ligação elétrica ... 87
14. Eliminação e reciclagem ... 88
15. Acessórios especiais ... 88
16. Resolução de problemas ... 90
17. Declaração de conformidade ... 298

1. Explicação dos símbolos no aparelho

	Siga as indicações de segurança e de aviso!
	Leia e siga o manual de instruções e as indicações de segurança antes da colocação em funcionamento!
	Use óculos de proteção!
	Use proteção auditiva!
	Use uma proteção respiratória, em caso de formação de pó!
	Perigo de ferimentos devido a uma ferramenta em rotação! Mantenha as mãos afastadas.
	Mantenha terceiros afastados da área de perigo.
	O produto cumpre as diretivas europeias em vigor.
	O produto está em conformidade com as diretivas sérvias aplicáveis.
⚠ Atenção!	Nestas instruções de operação assinalámos as secções que dizem respeito à sua segurança com este símbolo.

Aviso! A ligação elétrica deve ser efetuada por um eletricista e deve corresponder a IEC 364. Recomenda-se a presença de um disjuntor diferencial na ligação elétrica para este aparelho, que interrompa a tensão de rede se o disjuntor diferencial ultrapassar 10 mA durante 30 ms.

2. Introdução

Fabricante:

Scheppach GmbH
Günzburger Straße 69
D-89335 Ichenhausen, Alemanha

Estimado cliente,
Desejamos-lhe muita satisfação e sucesso ao trabalhar com o seu novo aparelho.

Nota:
De acordo com a legislação vigente relativa à responsabilidade pelos produtos, o fabricante deste aparelho não é responsável por danos que ocorram nele ou através dele nas seguintes situações:

- Manuseio incorreto.
- Incumprimento das instruções de operação.
- Reparações efetuadas por técnicos terceiros não autorizados.
- incorporação e substituição de peças sobresselentes que não sejam de origem.
- Utilização incorreta.
- Falhas da instalação elétrica.
- em caso de incumprimento dos regulamentos elétricos e disposições VDE 0100, DIN 57113 / VDE0113.

Recomendamos o seguinte:
Antes da montagem e da colocação em funcionamento, leia o texto completo do manual de instruções.
Este manual de instruções deverá facilitar-lhe a familiarização com a máquina e com as possibilidades de utilização corretas.
O manual de instruções contém indicações importantes de como trabalhar com a máquina de modo seguro, correto e económico e de como evitar perigos, poupar em custos de reparação, reduzir períodos de paragem e aumentar a fiabilidade e vida útil da máquina.
Para além dos regulamentos de segurança deste manual de instruções, deverá cumprir sempre as diretivas respeitantes à operação da máquina vigentes no seu país.
Guarde o manual de instruções num invólucro de plástico, protegido da sujidade e da humidade, junto à máquina. O manual deve ser lido e seguido com cuidado por todo e qualquer pessoal operador antes do início dos trabalhos.
Só devem trabalhar com a máquina pessoas que tenham sido instruídas acerca da utilização da máquina e dos perigos associados. Deve ser respeitada a idade mínima exigida.
Para além das indicações de segurança incluídas neste manual de instruções e dos regulamentos especiais do seu país, devem ser cumpridas as regras técnicas geralmente reconhecidas para a operação de máquinas idênticas.
Não assumimos qualquer responsabilidade por acidentes ou danos que advenham do não cumprimento deste manual e das indicações de segurança.

3. Descrição do aparelho

1. Base de peça
2. Fixação superior base de peça
3. Parafuso de manípulo em estrela
4. Disco de polimento de couro
5. Carcaça da máquina
6. Interruptor para ligar/desligar
7. Pés de borracha
8. Reservatório de água
9. Arruela espaçadora
10. Eixo de retificação
11. Porca
12. Pedra de afiar
13. Dispositivo para escopro
14. Parafuso de manípulo em estrela para disco de polimento de couro
15. Fixação lateral base de peça

4. Âmbito de fornecimento

1 máquina retificadora a húmido
1 pedra de afiar
1 suporte universal
1 goniómetro
1 pasta de polimento
1 disco abrasivo de couro
1 manual de instruções

5. Utilização correta

⚠ **A máquina retificadora a húmido foi exclusivamente construída para a retificação de aço com a ferramenta oferecida (não permitido carboneto metálico).**

- A máquina corresponde à atual Diretiva Máquinas CE em vigor.
- **A máquina foi concebida para uma operação de um turno, ciclo de operação S1 100%.**
- Observar todas as instruções de segurança e advertências na máquina.

- Mantenha todas as instruções de segurança e advertências na máquina completas e legíveis.
- Utilize a máquina apenas em perfeitas condições técnicas, para o fim previsto, e de forma consciente no que respeita à segurança e aos perigos, em conformidade com o manual de instruções! Deve (mandar) reparar, de imediato, sobretudo avarias que possam afetar a segurança!
- As instruções de segurança e de manutenção, os procedimentos de trabalho do fabricante, bem como as dimensões constantes nos dados técnicos devem ser observados.
- Os regulamentos de prevenção de acidentes aplicáveis e as restantes regras técnicas de segurança geralmente aceites devem ser observados.
- A máquina apenas pode ser utilizada por pessoas qualificadas, familiarizadas com a mesma e devidamente instruídas sobre os perigos associados. Quaisquer modificações não autorizadas na máquina isentam o fabricante de quaisquer responsabilidades pelos danos daí decorrentes.
- A máquina apenas pode ser utilizada com acessórios e ferramentas originais do fabricante.
- Qualquer outra utilização é considerada incorreta. O fabricante não se responsabiliza pelos danos daí decorrentes; o risco é exclusivamente do utilizador.

Tenha em atenção que, de acordo com a finalidade, os nossos aparelhos não foram desenvolvidos para utilização em ambientes comerciais, artesanais ou industriais. Não assumimos qualquer garantia, se o aparelho for utilizado em ambientes comerciais, artesanais, industriais ou equivalentes.

6. Indicações de segurança gerais

Indicações de segurança gerais para ferramentas elétricas

⚠ AVISO!
Leia todas as indicações de segurança, instruções, ilustrações e dados técnicos que vêm com esta ferramenta elétrica.
O incumprimento das instruções que se seguem poderá causar choques elétricos, incêndio e/ou ferimentos graves.

Guarde todas as indicações de segurança e instruções para uso futuro.
O termo "ferramenta elétrica" utilizado nas indicações de segurança refere-se a ferramentas elétricas alimentadas pela rede elétrica (com cabo de alimentação) e a ferramentas elétricas alimentadas por bateria (sem cabo de alimentação).

1. Segurança no posto de trabalho

a) Mantenha a sua área de trabalho limpa e bem iluminada. Desordem ou áreas de trabalho não iluminadas podem provocar acidentes.

b) Não trabalhe com a ferramenta elétrica num ambiente potencialmente explosivo, no qual estejam presentes líquidos inflamáveis, gases ou poeiras. As ferramentas elétricas geram faíscas, que podem inflamar a poeira ou os vapores.

c) Mantenha as crianças e outras pessoas afastadas enquanto usa a ferramenta elétrica. Em caso de distração, pode perder o controlo da ferramenta elétrica.

2. Segurança elétrica

a) A ficha de ligação da ferramenta elétrica tem de caber na tomada. A ficha não deve ser modificada de forma alguma. Não utilize qualquer ficha de adaptador em conjunto com ferramentas elétricas com ligação à terra. As fichas inalteradas e as tomadas adequadas diminuem o risco de um choque elétrico.

b) Evite o contacto do corpo com superfícies ligadas à terra, como tubos, aquecedores, fogões e frigoríficos. Existe um risco elevado de choque elétrico se o seu corpo estiver ligado à terra.

c) Mantenha as suas ferramentas elétricas afastadas de chuva e humidade. A penetração de água no aparelho elétrico aumenta o risco de um choque elétrico.

d) Não use o cabo de ligação para transportar ou suspender a ferramenta elétrica ou para desligar a ficha da tomada. Mantenha o cabo de ligação afastado de calor, óleo, bordas afiadas ou peças móveis. Cabos de ligação danificados ou enrolados aumentam o risco de um choque elétrico.

e) Ao trabalhar com uma ferramenta elétrica ao ar livre, use apenas linhas de prolongamento que também sejam adequados para utilização no exterior. A utilização de uma linha de prolongamento adequada para a área exterior diminui o risco de um choque elétrico.

f) **Se for inevitável a operação da ferramenta elétrica num ambiente húmido, use um disjuntor diferencial.** A utilização de um disjuntor diferencial diminui o risco de um choque elétrico.

3. Segurança das pessoas

a) **Mantenha-se atento, concentre-se no que está a fazer e proceda com sensatez ao trabalho com uma ferramenta elétrica. Não utilize qualquer ferramenta elétrica se estiver com sono ou sob a influência de álcool, drogas ou medicamentos.** Um instante de descuido durante a utilização da ferramenta elétrica pode provocar ferimentos graves.

b) **Utilize sempre equipamento de proteção individual e óculos de proteção.** A utilização de equipamento de proteção individual, como máscara antipoeira, sapatos de segurança antiderrapantes, capacete de proteção ou proteção auditiva, dependendo do tipo e uso da ferramenta elétrica, reduz o risco de ferimentos.

c) **Evite uma colocação em funcionamento involuntária. Assegure-se de que a ferramenta elétrica está desligada antes de a ligar à fonte de alimentação e/ou à bateria, receber corrente ou transportá-la.** Se tiver o dedo no interruptor quando estiver a transportar a ferramenta elétrica ou se conetar a ferramenta elétrica à fonte de alimentação, isso pode causar um acidente.

d) **Remova as ferramentas de ajuste ou as chaves de caixa antes de ligar a ferramenta elétrica.** Uma ferramenta ou chave que se encontre numa peça rotativa da ferramenta elétrica pode causar ferimentos.

e) **Evite uma posição do corpo anormal. Certifique-se de que se coloca numa posição segura e mantenha sempre o equilíbrio.** Assim, controla melhor a ferramenta elétrica em situações inesperadas.

f) **Use vestuário adequado. Não use roupas largas ou joalharia. Mantenha o cabelo e a roupa afastados de peças móveis.** Roupa larga, joalharia ou cabelos longos podem ser capturados por peças móveis.

g) **Se puderem ser montados equipamentos de aspiração e recolha de pó, certifique-se de que estes estão ligados e são usados corretamente.** A utilização de um aspirador de poeiras pode reduzir a poeira.

h) **Não se sinta seguro e nunca transgrida as regras de segurança para ferramentas elétricas, mesmo se estiver familiarizado com a ferramenta elétrica após uso frequente.** A atuação descuidada pode provocar lesões graves, dentro em frações de segundos.

4. Utilização e manuseio da ferramenta elétrica

a) **Não sobrecarregue a ferramenta elétrica. Utilize a ferramenta elétrica adequada para o seu trabalho.** Com a ferramenta elétrica correta, trabalha melhor e de forma mais segura na gama de desempenho especificada.

b) **Não utilize qualquer ferramenta elétrica cujo interruptor esteja defeituoso.** Uma ferramenta elétrica que já não possa ser ligada ou desligada é perigosa e tem de ser reparada.

c) **Desconete a ficha da tomada e/ou remova a bateria antes de efetuar quaisquer ajustes no aparelho, trocar insertos da ferramenta ou guardar a ferramenta elétrica.** Esta medida de precaução impede o arranque involuntário da ferramenta elétrica.

d) **Guarde as ferramentas elétricas não utilizadas fora do alcance de crianças. Não permita a utilização desta ferramenta elétrica a pessoas que não estejam familiarizadas com ela ou não tenham lido estas instruções.** As ferramentas elétricas são perigosas se forem utilizadas por pessoas inexperientes.

e) **Trate as ferramentas elétricas e acessórios com cuidado. Verifique se as peças móveis funcionam na perfeição e não ficam presas, se peças estão partidas ou danificadas de forma a prejudicar a função da ferramenta elétrica. Mande reparar as peças danificadas antes de utilizar a ferramenta elétrica.** Muitos acidentes são causados por ferramentas elétricas com a manutenção mal realizada.

f) **Mantenha as suas ferramentas de corte afiadas e limpas.** Ferramentas de corte com arestas de corte afiadas tratadas com cuidado emperram menos e são mais fáceis de usar.

g) **Utilize as ferramentas elétricas, acessórios e ferramentas de colocação, etc. de acordo com estas instruções. Tome em consideração as condições de trabalho e a atividade a ser realizada.** A utilização de ferramentas elétricas para aplicações que não sejam as previstas pode conduzir a situações perigosas.

h) Mantenha as pegas e superfícies para segurar secas, limpas e livres de óleo e massa lubrificante. Em situações imprevistas, pegas e superfícies para segurar escorregadias não permitem uma operação e controlo seguro da ferramenta elétrica.

5. Assistência

a) A ferramenta elétrica só deve ser reparada por pessoal especializado, usando somente peças sobresselentes de origem. Assim assegura-se que a segurança da ferramenta elétrica é mantida.

⚠ ATENÇÃO!

Esta ferramenta elétrica cria um campo eletromagnético durante o funcionamento. Esse campo poderá, sob determinadas circunstâncias, afetar implantes médicos ativos e passivos. Para reduzir o risco de ferimentos graves ou mortais, recomendamos às pessoas com implantes médicos que consultem o seu médico e o fabricante do implante antes de operarem a máquina.

Indicações de segurança para máquinas retificadoras de mesa

a) Não use ferramentas de colocação danificadas. Antes de cada utilização, controle as ferramentas de colocação, por ex. discos abrasivos, quanto a lascamentos e fissuras. Quando tiver verificado e implementado a ferramenta de colocação, mantenha-se e as pessoas próximas fora do plano da ferramenta de inserção rotativa e deixe o aparelho funcionar à velocidade máxima durante 1 minuto. As ferramentas de inserção danificadas geralmente partem durante este período de teste.

b) A velocidade permitida da ferramenta de colocação deve ser pelo menos tão elevada como a velocidade máxima especificada na ferramenta elétrica. Os acessórios que girem mais rápido do que o permitido poderão partir-se e ser projetados.

c) Nunca retifique com as superfícies laterais do disco abrasivo. A retificação com as superfícies laterais poderá fazer rebentar e projetar o disco abrasivo.

Riscos residuais

⚠ A máquina foi produzida de acordo com o estado da técnica e com as regras de segurança reconhecidas. No entanto, poderão surgir riscos residuais durante os trabalhos.

- Perigo de ferimentos nos dedos e nas mãos devido ao disco abrasivo em rotação.
- Perigo advindo da eletricidade em caso de utilização de cabos elétricos incorretos.
- Para além disso, poderão existir riscos residuais não evidentes, apesar de terem sido tomadas todas as medidas relevantes.
- Os riscos residuais podem ser minimizados, se forem observadas as indicações de segurança, a utilização correta e as instruções de operação na sua generalidade.

7. Dados técnicos

Dimensões C x L x A	320 x 325 x 335 mm
Ø da base de ferramenta	12 mm
Pedra de afiar	ø 250/12 x 50 mm
Velocidade em vazio pedra de afiar	90 rpm
Velocidade de corte	1.2 m/s
Peso aprox.	16 kg
Motor	230 – 240 V~ / 50 Hz
Potência	200 W
Velocidade do motor	1400 rpm
Modo de operação	S1 100%

Reservam-se alterações técnicas!

Ruído

Os valores de ruído foram determinados de acordo com a norma EN 62841.

Nível de pressão sonora L_{pA}	71.8 dB
Incerteza K_{pA}	3 dB
Nível de potência sonora L_{WA}	84.8 dB
Incerteza K_{WA}	3 dB

8. Antes da colocação em funcionamento

- Abra a embalagem e retire cuidadosamente o aparelho.
- Remova o material de embalagem, assim como as fixações de embalagem/transporte (se presentes).
- Verifique se o âmbito de fornecimento está completo.
- Inspecione o aparelho e os acessórios quanto a danos de transporte.

- Guarde a embalagem até ao fim do período de garantia, se possível.

ATENÇÃO!
O aparelho e o material de embalamento não são brinquedos! As crianças não devem brincar com sacos de plástico, películas e peças pequenas! Risco de ingestão e asfixia!

Antes de ligar o aparelho à rede elétrica, assegure-se de que os dados na placa de características correspondem aos dados da rede.

⚠ Aviso!
Certifique-se sempre de que a máquina está desligada e separada da alimentação elétrica antes de efetuar configurações no aparelho.
- Devem ser colocadas todas as coberturas e dispositivos de segurança antes da ligação do aparelho.
- A pedra de afiar deve poder rodar livremente.
- Antes de ativar o interruptor de ligar/desligar, assegure-se de que a pedra de afiar e o disco de polimento estão corretamente montados e que as peças móveis do aparelho funcionam sem problemas. Efetue uma inspeção visual de ambos quanto a defeitos.
- Substitua uma pedra de afiar danificada ou desgastada.

9. Instruções de montagem

⚠ ATENÇÃO!
É imprescindível montar o aparelho por completo antes da colocação em funcionamento!

9.1 Instalação e configuração
Certifique-se de que a sua máquina retificadora está sobre uma base fixa de modo vertical e estável e com iluminação suficiente.
A máquina não tem um lado dianteiro ou traseiro. Pode retificar tanto no sentido de rotação como contra o sentido de rotação.

A pedra de afiar não está pré-montada por motivos de embalamento.

⚠ Aviso!
Ligue o aparelho à alimentação elétrica apenas depois de concluída a montagem. O incumprimento poderá provocar um arranque inadvertido e eventualmente ferimentos graves.

9.2 Teste de som
Verifique a pedra de afiar quanto a fissuras e execute um teste de som quanto a fissuras.
- Para o teste de som deve-se remover a pedra de afiar da máquina. A pedra de afiar encontra-se no chão na vertical. Em caso de chão duro, utilize um pedaço de madeira como base. A pedra de afiar deve estar seca.
- Bata ligeiramente no disco abrasivo com um martelo não metálico. Um disco sem fissuras emite um som alto, semelhante a um sino. Um disco com fissuras emite um som abafado. Se a pedra de afiar não tiver falhas, pode ser montada.

9.3 Montagem da pedra de afiar (fig. 2)
Utilize apenas pedras de afiar com os mesmos dados técnicos (ver Dados técnicos).
Monte a pedra de afiar (12) e os parafusos de manípulo em estrela (3) tal como ilustrado na fig. 2.

9.4 Montagem da base de peça (1) (fig. 2 + 3)
De seguida, insira a base de peça (1) nas buchas de fixação e aperte com a ajuda dos parafusos de estrela. (ver fig. 2)

A base de peça (1) pode ser fixada tanto na fixação superior para a base de peça (2) como na fixação lateral para a base de peça (15). Tal depende do fato de desejar trabalhar no ou contra o sentido da retificação.

9.5 Montagem do reservatório de água (fig. 4 + 5)
Pendura o reservatório de água nas reentrâncias (D) previstas para o efeito (ver **fig**. 5).

10. Instruções de trabalho

Interruptor para ligar/desligar (6) (fig. 1)
- Para ligar a máquina, prima a tecla verde “I”.
- Para voltar a desligar o aparelho, prima a tecla vermelha “0”.

Sentido de retificação (fig. 2 + 3)
O querer trabalhar no sentido da retificação ou no sentido oposto depende substancialmente dos seus requisitos. Se desejar remover rapidamente grandes quantidades de aço (p. ex. de ferramentas muito velhas e enferrujadas) ou se desejar retificar ferramentas grosseiras, tais como machados, trabalhará melhor contra o sentido da retificação. Se desejar retificar com maior precisão, recomendamos trabalhar no sentido da retificação.

Tal é o caso, por exemplo, com ferramentas de corte ou lâminas. Tenha em atenção que a retificação no sentido de rotação ocorre mais devagar.
Antes de cada ciclo de trabalho, verifique se a pedra de afiar está plana baixando o apoio universal para cima da pedra e girando esta manualmente uma vez em 360°. Se necessário, torneie material irregular com o dispositivo de torneamento 250.
No estado de fornecimento, o TiGer é plano.

Reservatório de água (fig. 4 + 5)
Encha o reservatório de água com água até à marca. A pedra de afiar é impregnada com água, volte a encher água se necessário. Não retifique sem água.
Após a retificação, baixe o reservatório de água, para que a pedra de afiar não permaneça demasiado tempo na água.
Esvazie regularmente o reservatório de água. Caso contrário, partículas de aço e de pedra torneada acumulam-se nele e são comprimidas.
Dica de especialista: coloque um íman na água para impedir tais depósitos.

Goniómetro (fig. 6)
Meça o ângulo da face de retificação comparando o bordo com os entalhes. Ajuste agora o ângulo medido no aparelho alterando a altura do apoio universal. Para tal, proceda da seguinte forma:
Fixe primeiro a ferramenta no dispositivo e coloque-a no apoio universal.

De seguida, segure o goniómetro com o ângulo desejado na ponta da ferramenta. Altere agora a altura do apoio universal de modo a que a extremidade dianteira do goniómetro esteja em contacto com a pedra de afiar.
Certifique-se de que o goniómetro está sempre nivelado com a ponta da ferramenta.
Nota: os valores indicados no goniómetro são apenas valores de referência. Naturalmente que os pode variar de acordo com os seus requisitos.

Retificação (fig. 7)
Dica de especialista: em ferramentas novas, ainda é possível ver traços de produção. Pode aumentar significativamente a vida útil das suas ferramentas ao retificar ambos os lados do bordo antes da primeira aplicação. Retifique simplesmente o lado traseiro no modo de mãos livres na vertical da pedra e o lado dianteiro da maneira que se segue.

Após ter ajustado o ângulo, coloque a ferramenta montada no dispositivo no apoio universal, ligue o motor e comece a retificar. Pressione a ferramenta perto do bordo de modo uniforme contra a pedra e desloque-a transversalmente sobre a pedra. Certifique-se de que pelo menos metade da largura do bordo está sempre em contacto com a pedra, para evitar danos na pedra.
Para resultados de retificação ainda mais precisos, prepare a pedra com a pedra para nivelar. Isto aumenta a granulação de 250 para aprox. 1000. A pedra para nivelar está disponível como acessório junto do seu revendedor especializado.

Polimento (fig. 8)
Nunca efetue o polimento contra o sentido da retificação! Caso contrário, a ferramenta corta o couro!
Impregne o disco de couro com uma fina camada de óleo de máquina. De seguida, aplique pasta de polimento no disco de couro. Ligue agora o aparelho e espalhe a pasta de polimento pressionando a ferramenta retificada com movimentos circulares contra o disco.
Estas preparações são suficientes para cinco a dez ferramentas. Após isso, comece de novo com uma nova camada de óleo de máquina, seguida de nova pasta de polimento. Estas medidas aumentam a vida útil do couro e a qualidade das suas ferramentas.
Dica de especialista: para o polimento em si, pode trabalhar no modo de mãos livres. Obterá um resultado mais preciso se deixar a ferramenta no dispositivo da mesma maneira como a retificou.

11. Limpeza e manutenção

⚠ Aviso!
Desligue a máquina e retire a ficha de rede antes de quaisquer trabalhos de configuração, manutenção ou assistência!

Limpeza
Mantenha todos os dispositivos de segurança, ranhuras de ventilação e a caixa do motor o mais possível isentos de sujidade e poeira. Limpe o aparelho com um pano limpo ou sopre-o com ar comprimido sob baixa pressão.
Recomendamos a limpeza imediata do aparelho após cada utilização.

Manutenção
No interior do aparelho não existem quaisquer peças que necessitem de manutenção.

Informações de assistência
Tenha em conta que as seguintes peças deste produto estão sujeitas a um desgaste normal ou natural, sendo assim também necessárias como consumíveis.
Peças de desgaste *: pedra de afiar, pasta de polimento, disco abrasivo de couro, goniómetro, roda abrasiva

* Nem sempre incluídas no âmbito de fornecimento!

Entre em contacto com o nosso centro de assistência para obter peças sobresselentes e acessórios. Para isso, utilize o código QR na capa.

12. Armazenamento e transporte

Guarde os aparelhos e acessórios fora do alcance de crianças, num local escuro e seco, acima do ponto de congelação. A temperatura ideal de armazenamento situa-se entre 5 e 30 ˚C. Guarde a ferramenta elétrica na embalagem original. Guarde a pedra de afiar num local fresco, seco e escuro.

⚠ Atenção!
Durante o transporte, o aparelho deve ser imprescindivelmente fixado contra queda ou tombo.
A máquina só pode ser levantada ou transportada pela sua armação.

13. Ligação elétrica

⚠ O motor elétrico instalado está ligado pronto a ser utilizado.
A ligação cumpre as normas VDE e DIN relevantes.
A conexão de rede por parte do cliente, assim como a linha de prolongamento utilizada, deverão corresponder a essas normas ou às normas da empresa elétrica local.

Cabos elétricos danosos
Ocorrem muitas vezes danos de isolamento em cabos de ligação elétrica.

Causas possíveis:
- Posições de pressão, se os cabos de ligação passarem através de janelas ou portas.
- Pontos de dobragem devido a uma fixação ou condução incorreta do cabo de ligação.
- Pontos de corte devido a passagem de veículo por cima do cabo de ligação.
- Danos de isolamento devido a puxar com força da tomada.
- Fissuras devido ao envelhecimento do isolamento.

Tais cabos elétricos danosos não devem ser utilizados e representam perigo de vida devido aos danos no isolamento!
Inspecione regularmente os cabos de ligação elétrica quanto a danos. Durante a inspeção, certifique-se de que o cabo de ligação não está ligado à rede elétrica.
Os cabos elétricos devem corresponder às normas VDE e DIN relevantes e às normas EVE locais.
Utilize apenas cabos de ligação com a marcação H07RN.
É obrigatória uma impressão da designação do tipo no cabo de ligação.

Motor de corrente alternada
- A tensão de rede deve ser de 230 V~ / 50 Hz.
- As linhas de prolongamento com um comprimento de até 25 m devem apresentar uma secção transversal mínima de 1,5 mm² e as com um comprimento superior a 25 m uma secção transversal mínima de 2,5 mm².
- A conexão de rede é protegida, no máximo, com 16 A.

As ligações e reparações do equipamento elétrico só devem ser executadas por um eletricista.
Em caso de dúvidas, indique os seguintes dados:
- Fabricante do motor; tipo de motor
- Tipo de corrente do motor
- Dados da placa de características da máquina
- Dados do comando elétrico

Em caso de devolução do motor, deve ser sempre enviada a unidade de acionamento completa com o comando elétrico.

Tipo de ligação Y
Se for necessária a substituição do cabo de ligação à rede, a mesma deverá ser efetuada pelo fabricante ou pelo seu representante, para evitar riscos de segurança.

14. Eliminação e reciclagem

Notas relativas à embalagem



Os materiais de embalagem são recicláveis. Elimine as embalagens de forma respeitadora do ambiente.

Notas relativas à legislação alemã sobre aparelhos elétricos e eletrónicos (ElektroG)



Os aparelhos elétricos e eletrónicos usados não pertencem no lixo doméstico, devendo ser alvo de uma recolha ou eliminação separadas!

- As baterias e pilhas usadas que não estejam montadas de modo fixo no aparelho usado devem ser retiradas sem as destruir antes da entrega do aparelho! A sua eliminação é regulada pela legislação relativa a baterias.
- Os proprietários ou utilizadores de aparelhos elétricos e eletrónicos são legalmente obrigados a devolver os mesmos após a sua utilização.
- O utilizador final tem a responsabilidade pela eliminação dos seus dados pessoais no aparelho usado a ser eliminado!
- O símbolo do caixote do lixo riscado significa que aparelhos usados elétricos ou eletrónicos não devem ser eliminados no lixo doméstico.
- Os aparelhos usados elétricos e eletrónicos podem ser entregues sem custos nos seguintes pontos:
  - Centros de recolha ou de eliminação públicos (p. ex., depósitos municipais).
  - Pontos de venda de aparelhos elétricos (lojas físicas e online), desde que o revendedor esteja obrigado a aceitar a devolução ou a aceite de livre vontade.
  - Pode entregar sem custos até três aparelhos elétricos usados com um comprimento de até 25 centímetros ao fabricante sem que tenha de comprar um aparelho novo ou a outro centro de recolha autorizado na sua vizinhança.
  - Para se informar acerca de condições de devolução adicionais dos fabricantes e distribuidores, queira entrar em contacto com o respetivo serviço de apoio ao cliente.
- Em caso de fornecimento de um aparelho elétrico novo por parte do fabricante a um domicílio, este pode efetuar a recolha sem custos do aparelho elétrico usado a pedido do utilizador final. Para tal, entre em contacto com o serviço de apoio ao cliente do fabricante.
- Estas declarações são apenas válidas para aparelhos que sejam instalados e vendidos nos países da União Europeia e que estejam sujeitos à Diretiva Europeia 2012/19/UE. Em países fora da União Europeia, a eliminação de aparelhos usados elétricos e eletrónicos poderá estar regulada por outra legislação divergente.

15. Acessórios especiais

Pedra para nivelar, n.º encomenda **8949 0707**
Altere a granulação do seu TiGer dentro de segundos, de 250 para 1000 e de volta para 250!

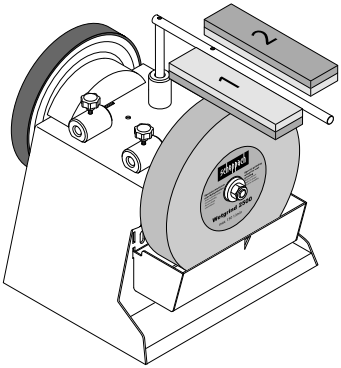

Dispositivo para tubos e barras ocas (com 100) 55
N.º encomenda **8949 0706**
Atribua uma agudeza desconhecida a uma ferramenta em forma de dedo!

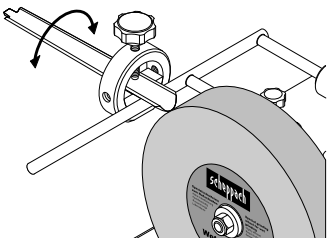

Dispositivo para lâminas pequenas 60
N.º encomenda **8949 0708**
Dispositivo para lâminas grandes 120
N.º encomenda **8949 0709**
Assim os trabalhos na cozinha tornam-se divertidos!

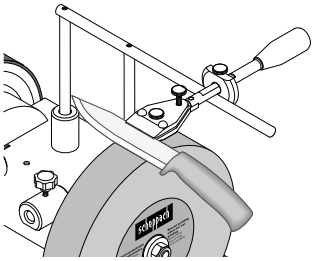

Dispositivo para tesouras (com 100) 160
N.º encomenda **8949 0710**
Se tiver tesouras para papel, têxteis ou cortadores de sebes, afie-os todos agora!

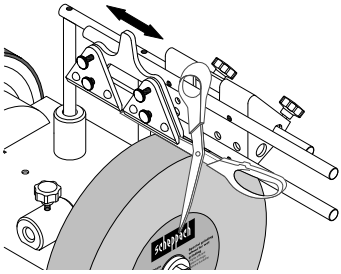

Dispositivo para machados 40, n.º encomenda **8949 0712**
Cortar lenha que nem um relâmpago e sem usar grandes máquinas

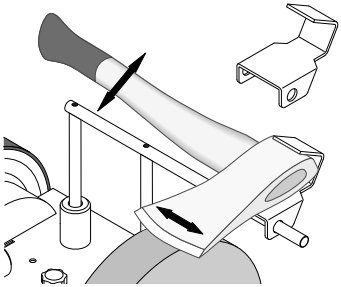

Dispositivo de torneamento, n.º encomenda **8949 0713**
Torneado em segundos e também pode polir metal mate de imediato!
Bordo sobresselente, n.º encomenda **8949 0714**

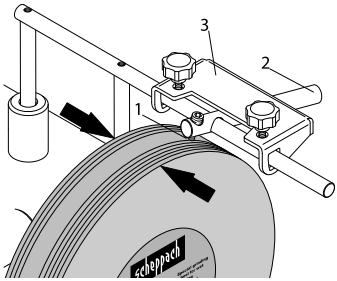

Em caso de necessidade.
Disco abrasivo de couro, perfilado 100
N.º encomenda **8949 0705**
Para o lado interior de ferramentas em forma de dedo.

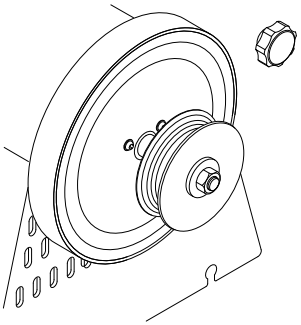

16. Resolução de problemas

Problema	Causas possíveis	Soluções
O motor não funciona.	Motor, cabo ou ficha com defeito, fusíveis queimados.	Mande inspecionar a máquina por um técnico. Nunca repare o motor por iniciativa própria. Atenção! Verifique os fusíveis e substitua-os, se necessário.
O motor funciona lentamente e não alcança as rotações de funcionamento.	Tensão demasiado baixa, enrolamentos danificados, condensador queimado.	Mande verificar a tensão pelo fornecedor de energia. Mande inspecionar o motor por um técnico. Mande substituir o condensador por um técnico.
O motor emite demasiado ruído.	Enrolamentos danificados, motor com defeito.	Mande inspecionar o motor por um técnico.
O motor não alcança a potência total.	Circuitos elétricos na rede sobrecarregados (lâmpadas, outros motores, etc.).	Não utilize outros aparelhos ou motores no mesmo circuito elétrico.
O motor sobreaquece facilmente.	Sobrecarga do motor, arrefecimento insuficiente do motor.	Evite a sobrecarga do motor durante a retificação e remova o pó do motor, para garantir o arrefecimento ideal do mesmo.

Obsah: **Strana:**

1. Vysvětlení symbolů na přístroji ... 92
2. Úvod ... 93
3. Popis přístroje ... 93
4. Rozsah dodávky ... 93
5. Použití v souladu s určením ... 93
6. Všeobecné bezpečnostní pokyny ... 94
7. Technické údaje ... 96
8. Před uvedením do provozu ... 96
9. Montážní návod ... 96
10. Pracovní pokyny ... 97
11. Čištění a údržba ... 98
12. Skladování a přeprava ... 98
13. Elektrické připojení ... 98
14. Likvidace a recyklace ... 99
15. Zvláštní příslušenství ... 99
16. Řešení poruch ... 101
17. Prohlášení o shodě ... 298

1. Vysvětlení symbolů na přístroji

	Respektujte výstražné a bezpečnostní pokyny!
	Před uvedením do provozu si přečtěte a dodržujte návod k obsluze a bezpečnostní pokyny!
	Noste ochranné brýle!
	Noste ochranu sluchu!
	Bude-li se při práci prášit, noste ochranu dýchacích cest!
	Nebezpečí zranění otáčejícím se nástrojem! Držte ruce mimo dosah.
	Zamezte třetím osobám v přístupu do nebezpečné oblasti.
	Výrobek odpovídá platným evropským směrnicím.
	Výrobek odpovídá platným srbským směrnicím.
⚠ **Pozor!**	Místa, která se týkají bezpečnosti, jsme v návodu k použití označili touto značkou.

Varování! Elektrické připojení musí být provedeno elektroinstalatérem a odpovídat IEC 364. Doporučuje se, aby byl v elektrickém připojení k tomuto přístroji přítomen proudový chránič, který přeruší síťové napětí, jakmile proudový chránič překročí během 30 ms 10mA.

2. Úvod

Výrobce:

Scheppach GmbH
Günzburger Straße 69
D-89335 Ichenhausen

Vážený zákazníku,
Přejeme vám mnoho radosti a úspěchu při práci s novým přístrojem.

Upozornění:
Výrobce tohoto zařízení neručí podle platného zákona o odpovědnosti za vady výrobku za škody, které vzniknou na tomto přístroji nebo jeho prostřednictvím v případě:

- Neodborná manipulace.
- Nedodržování návodu k použití.
- Opravy třetí osobou, neoprávněnými odborníky.
- Montáž a výměna neoriginálních náhradních dílů.
- Použití, které není v souladu s určením.
- Výpadky elektrického zařízení.
- v případě nedodržení elektrických předpisů a ustanovení VDE 0100, DIN 57113 / VDE0113.

Doporučujeme vám:
Před montáží a uvedením do provozu si přečtěte celý text návodu k obsluze.
Tento návod k použití vám má usnadnit seznámení se strojem a jeho používání v souladu s určením.
Návod k obsluze obsahuje důležitá upozornění o tom, jak se strojem pracovat bezpečně, odborně a hospodárně a jak zabránit nebezpečí, ušetřit náklady na opravy, zkrátit prostoje a zvýšit spolehlivost a životnost stroje.
Kromě bezpečnostních ustanovení tohoto návodu k použití musíte bezpodmínečně dodržovat předpisy své země, které platí pro provoz stroje.
Uchovávejte návod k použití u stroje v plastovém obalu, který jej bude chránit před znečištěním a vlhkostí. Před započetím práce si jej musí každý pracovník obsluhy přečíst a pečlivě jej dodržovat.
Se strojem smějí pracovat jen osoby, které jsou poučeny o jeho použití a informovány o nebezpečích, která jsou s ním spojena. Je třeba dodržet požadovaný minimální věk.
Kromě bezpečnostních pokynů, které jsou obsaženy v tomto návodu k obsluze, a zvláštních předpisů vaší země, je při provozu konstrukčně stejných strojů zapotřebí dodržovat všeobecně uznávaná technická pravidla.
Nepřebíráme žádnou záruku za nehody nebo škody způsobené nedodržením tohoto návodu a bezpečnostních pokynů.

3. Popis přístroje

1. Uložení obrobků
2. Horní upnutí uložení obrobků
3. Šroub s hvězdicí
4. Kožený obtahovací kotouč
5. Těleso stroje
6. Spínač pro zapnutí/vypnutí
7. Gumové nožky
8. Nádoba na vodu
9. Podložka
10. Hřídel brusky
11. Matice
12. Brousek
13. Přípravek pro dláto
14. Šroub s hvězdicí pro kožený obtahovací kotouč
15. Boční upnutí uložení obrobků

4. Rozsah dodávky

1x Mokrá bruska
1x brousek
1x univerzální držák
1x úhlová měrka
1x obtahovací pasta
1x kožený obtahovací kotouč
1x návod k obsluze

5. Použití v souladu s určením

⚠ **Mokrá bruska je konstruovaná výhradně s nabízeným nástrojem k broušení oceli (ne tvrdokovu).**

- Stroj odpovídá platné ES směrnici o strojních zařízeních.
- **Stroj je dimenzován pro jednosměnný provoz, doba zapínání S1 100%.**
- Dbejte všech pokynů ohledně bezpečnosti a rizik u stroje.
- Všechny pokyny ohledně bezpečnosti a rizik u stroje udržujte v kompletním a čitelném stavu.
- Stroj používejte pouze v technicky bezvadném stavu, v souladu s jeho určením, odpovědně a s vědomím všech nebezpečí a dodržujte návod k obsluze! Ihned odstraňte zejména poruchy (nebo je nechte opravit), které mohou ohrozit bezpečnost!

- Je nutné dodržovat veškeré předpisy výrobce týkající se bezpečnosti, práce a údržby stroje, a také rozměry uvedené v technických datech.
- Je nutné dodržovat příslušné předpisy úrazové prevence a ostatní všeobecně uznávaná bezpečnostně technická pravidla.
- Stroj smějí používat, udržovat nebo opravovat jen odborné osoby, které jsou s ním obeznámeny a jsou informovány o nebezpečí. Svévolné změny stroje vylučují ručení výrobce za škody, které takto vzniknou.
- Stroj smí být používán jen s originálním příslušenstvím a originálními nástroji výrobce.
- Jakékoli použití, které toto nařízení překračuje, je považováno za použití v rozporu s určením. Za takto vzniklé škody výrobce neručí. Riziko nese výhradně uživatel.

Mějte prosím na paměti, že naše přístroje nebyly v souladu s určením konstruovány pro komerční, řemeslné a průmyslové použití. Nepřebíráme zodpovědnost v případě, když se přístroj použije v komerčních, řemeslných nebo průmyslových provozech, a při srovnatelných činnostech.

6. Všeobecné bezpečnostní pokyny

Obecné bezpečnostní pokyny pro elektrické nástroje

⚠ VAROVÁNÍ!
Přečtěte si všechny bezpečnostní pokyny, instrukce, ilustrace a technické údaje, kterými je tento elektrický nástroj opatřen.
Pokud zanedbáte dodržování následujících instrukcí, může to způsobit zásah elektrickým proudem, požár a/nebo těžká zranění.

Uschovejte si do budoucna veškeré bezpečnostní pokyny a instrukce.
Pojem „elektrický nástroj", který je uveden v bezpečnostních pokynech, se vztahuje na elektrický nástroj (se síťovým kabelem), poháněný proudem ze sítě a na elektrický nástroj poháněný akumulátorem (bez síťového kabelu).

1. Bezpečnost na pracovišti

a) **Udržujte svou pracovní oblast čistou a dobře osvětlenou.** Pracovní oblasti, ve kterých je nepořádek nebo nejsou osvětlené, mohou vést k nehodám.

b) **Nepracujte s tímto elektrickým nástrojem v prostředí ohroženém výbuchem, ve kterém se nacházejí hořlavé kapaliny, plyny nebo prach.** Elektrické nástroje vytvářejí jiskry, které by mohly zapálit prach nebo výpary.

c) **Udržujte děti nebo jiné osoby během používání elektrického nástroje v patřičné vzdálenosti.** Při nesoustředěnosti můžete ztratit kontrolu nad elektrickým nástrojem.

2. Elektrická bezpečnost

a) **Přípojná zástrčka elektrického nástroje musí být vhodná pro danou zásuvku. Zástrčka se nesmí žádným způsobem měnit. V kombinaci s uzemněnými elektrickými nástroji nepoužívejte žádné zásuvkové adaptéry.** Nezměněné zástrčky a vhodné zásuvky snižují riziko zasažení elektrickým proudem.

b) **Zabraňte kontaktu těla s uzemněnými povrchy jako trubkami, topeními, sporáky a chladničkami.** Je-li vaše tělo uzemněné, hrozí zvýšené riziko zasažení elektrickým proudem.

c) **Elektrické nástroje chraňte před deštěm a vlhkem.** Vniknutí vody do elektrického zařízení zvyšuje riziko úrazu elektrickým proudem.

d) **Připojovací vedení nepoužívejte k přenášení a zavěšování elektrického nástroje nebo k vytažení zástrčky ze zásuvky. Připojovací vedení chraňte před horkem, olejem, ostrými hranami nebo pohyblivými díly.** Poškozené nebo zamotané přípojné vedení zvyšuje riziko zasažení elektrickým proudem.

e) **Používáte-li elektrický nástroj venku, používejte prodlužovací kabely vhodné i pro venkovní použití.** Používání vhodného prodlužovacího vedení vhodného pro venkovní použití snižuje riziko zasažení elektrickým proudem.

f) **Pokud není možno zabránit provozu elektrického nástroje ve vlhkém prostředí, používejte proudový chránič.** Použití vložky pro proudový chránič zmírňuje riziko zasažení elektrickým proudem.

3. Bezpečnost osob

a) **Při práci s elektrickým nástrojem buďte pozorní a neustále dávejte pozor na to, co děláte a postupujte vždy s rozumem. Nepoužívejte elektrický nástroj, jste-li unavení nebo pod vlivem drog, alkoholu nebo léků.** Okamžik nepozornosti při používání elektrického nástroje může vést k vážným zraněním.

b) **Používejte osobní ochranné pracovní prostředky a vždy ochranné brýle.** Použití osobních ochranných pracovních prostředků jako je protiprachová maska, protiskluzová bezpečnostní obuv, ochranná helma nebo ochrana sluchu podle druhu a způsobu použití elektrických nástrojů zmenšuje riziko zranění.

c) **Zabraňte neúmyslnému uvedení do provozu. Než elektrický nástroj připojíte k napájení proudem a/nebo akumulátoru a než jej budete zvedat nebo nosit, ujistěte se, že je vypnutý.** Máte-li při přenášení elektrického nástroje prst na spínači nebo zapojíte-li elektrický nástroj do zásuvky zapnutý, může to vést nehodám.

d) **Před zapnutím elektrického nástroje odstraňte veškeré seřizovací nástroje nebo klíče na šrouby.** Nástroj nebo klíč, který se nachází v otáčejícím se dílu elektrického nástroje, může vést ke zraněním.

e) **Zabraňte nestabilnímu držení těla. Zajistěte bezpečný postoj a vždy udržujte rovnováhu.** Tak můžete elektrický nástroj v nečekaných situacích lépe udržet pod kontrolou.

f) **Noste vhodný oděv. Nenoste volný oděv nebo šperky. Udržujte vlasy a oděv v bezpečné vzdálenosti od pohybujících se dílů.** Volný oděv, šperky nebo dlouhé vlasy mohou být zachyceny rotujícími díly.

g) **Je-li možné namontovat zařízení pro odsávání a zachycování prachu, je třeba je namontovat a správně používat.** Používání odsávání prachu může snížit ohrožení prachem.

h) **Nenechte se ukolébat falešným pocitem bezpečí a nepřeskočte bezpečnostní pravidla pro elektrické nástroje, i když je po častém používání elektrického nástroje znáte.** Nedbalé chování může vést ve zlomku sekundy k těžkým zraněním.

4. Používání elektrického nástroje a zacházení s ním

a) **Nepřetěžujte elektrický nástroj. Pro svou práci používejte vhodný elektrický nástroj.** S vhodným elektrickým nástrojem budete pracovat lépe a bezpečněji v udávaném rozsahu výkonu.

b) **Nepoužívejte elektrický nástroj, jehož vypínač je vadný.** Elektrický nástroj, který již nelze zapnout nebo vypnout, je nebezpečný a musí být opraven.

c) **Než budete provádět nastavení nástroje, měnit díly vložného nástroje nebo elektrický nástroj odložíte, vytáhněte zástrčku ze zásuvky a/nebo vyjměte vyjímatelný akumulátor.** Tato preventivní bezpečnostní opatření brání neúmyslnému spuštění elektrického nástroje.

d) **Nepoužívané elektrické nástroje uchovávejte mimo dosah dětí. Nenechte elektrický nástroj používat osoby, které s ním nejsou seznámeny nebo si nepřečetly tento návod.** Elektrické nástroje představují nebezpečí, jsou-li používány nezkušenými osobami.

e) **O elektrické nástroje a příslušenství pečlivě pečujte. Kontrolujte, zda pohyblivé díly fungují bezvadně a nejdou vzpříčené, zda nejsou prasklé nebo tak poškozené, že je omezena funkčnost elektrického nástroje. Poškozené díly nechte před používáním elektrického nástroje opravit.** Příčinou mnoha nehod je špatně udržovaný elektrický nástroj.

f) **Udržujte řezné nástroje ostré a čisté.** Pečlivě udržované řezné nástroje s ostrými břity se méně příčí a lze je snadněji vést.

g) **Používejte elektrický nástroj, příslušenství a nástavec atd. v souladu s instrukcemi. Zohledněte přitom pracovní podmínky a prováděnou činnost.** Používání elektrických nástrojů pro jiné než určené aplikace může vést k nebezpečným situacím.

h) **Rukojeti a úchopné plochy udržujte suché, čisté a bez oleje a tuku.** Kluzké rukojeti a úchopné plochy neumožňují bezpečnou obsluhu a kontrolu elektrického nástroje v nepředvídatelných situacích.

5. Servis

a) **Nechte svůj elektrický nástroj opravovat pouze kvalifikovaný odborný personál a pouze za použití originálních náhradních dílů.** To zajistí, aby zůstala zachována bezpečnost elektrického nástroje.

⚠ POZOR!

Tento elektrický nástroj vytváří během provozu elektromagnetické pole. Toto pole může za určitých podmínek ovlivňovat aktivní nebo pasivní zdravotní implantáty. Pro snížení rizika vážných nebo smrtelných úrazů doporučujeme osobám se zdravotními implantáty, aby se před obsluhou tohoto stroje obrátily na svého lékaře nebo na výrobce zdravotního implantátu.

Bezpečnostní pokyny pro stolní brusky

a) **Nepoužívejte poškozené nástavce. Před každým použitím zkontrolujte nástavce jako brusné kotouče, zda nejsou polámané a nevykazují trhliny. Po kontrole a nasazení nástavce zůstaňte vy a další osoby v blízkosti mimo úroveň rotujícího nástavce a nechte přístroj 1 minutu běžet na maximální otáčky.** Poškozené nástavce se většinou v této zkušební době zlomí.

b) **Přípustné otáčky používaného nástroje musejí být minimálně tak vysoké jako maximální otáčky uvedené na elektrickém nástroji.** Příslušenství, které se otáčí rychleji, než je přípustné, se může zlomit a vylétnout.

c) **Nebruste nikdy na bočních plochách brusného kotouče.** Broušení na bočních plochách může způsobit prasknutí a rozpadnutí brusného kotouče.

Zbytková rizika

⚠ Stroj je zkonstruován podle aktuálního stavu techniky a podle uznávaných bezpečnostně-technických norem. Přesto se mohou během práce vyskytnout jednotlivá zbytková rizika.

- Nebezpečí zranění prstů a rukou rotujícím brusným kotoučem.
- Ohrožení proudem při použití elektrických přípojných vedení, která nebudou v pořádku.
- Navzdory všem přijatým preventivním opatřením mohou vzniknout zbytková rizika, která nejsou zjevná.
- Zbytková rizika mohou být minimalizována, budete-li zachovávat bezpečnostní pokyny a návod k obsluze, a budete-li stroj používat v souladu s jeho určením.

7. Technické údaje

Konstrukční rozměry d x š x v	320 x 325 x 335 mm
Uložení nástroje ø	12 mm
Brousek	ø 250/12 x 50 mm
Volnoběžné otáčky brousek	90 min^{-1}
Řezná rychlost	1,2 m/s
Hmotnost cca	16 kg
Motor	230 – 240 V~ / 50 Hz
Výkon	200 W
Otáčky motoru	1400 min^{-1}
Druh provozního režimu	S1 100%

Technické změny vyhrazeny!

Hluk

Hodnoty hluku byly zjištěny podle normy EN 62841.

Hladina akustického tlaku L_{pA}	71,8 dB
Kolísavost K_{pA}	3 dB
Hladina akustického výkonu L_{WA}	84,8 dB
Kolísavost K_{WA}	3 dB

8. Před uvedením do provozu

- Otevřete balení a opatrně vyjměte přístroj.
- Odstraňte balicí materiál a obalové a přepravní pojistky (pokud je jimi výrobek opatřen).
- Zkontrolujte, zda je rozsah dodávky úplný.
- Zkontrolujte přístroj a díly příslušenství, zda se při přepravě nepoškodily.
- Uchovejte obal dle možností až do uplynutí záruční doby.

POZOR!

Přístroj a balicí materiály nejsou hračka! S plastovými sáčky, fóliemi a drobným díly si nesmějí hrát děti! Hrozí nebezpečí spolknutí těchto věcí a udušení!

Před připojením přístroje do elektrické sítě se ujistěte, že jsou údaje na typovém štítku shodné s údaji o síti.

⚠ Varování!

Vždy se ujistěte, že je stroj vypnutý a odpojený od napájení před provedením nastavení na zařízení.

- Před zapnutím přístroje musejí být řádně připevněné všechny kryty a bezpečnostní zařízení.
- Brousek musí mít možnost volně se pohybovat.
- Ujistěte se před stisknutím spínače Zap/Vyp, že jsou brousek a obtahovací kotouč správně namontované a že pohyblivé díly přístroje hladce fungují. Zkontrolujte obojí vizuálně z hlediska závad.
- Poškozený nebo opotřebený brousek vyměňte.

9. Montážní návod

⚠ POZOR!

Před uvedením do provozu přístroj bezpodmínečně kompletně smontujte!

9.1 Instalace a nastavení

Ujistěte se, že vaše bruska stojí rovně a stabilně na pevném podkladu při dostatečném osvětlení.

Stroj nemá přední nebo zadní stranu. Brousit můžete volitelně po směru nebo proti směru otáčení.

Brousek není z důvodů balení předmontovaný.

⚠ Varování!
Připojte přístroj ke zdroji proudu teprve tehdy, když je montáž dokončená. Nedodržení může vést k neúmyslnému spuštění a možným vážným zraněním.

9.2 Zvuková zkouška
Zkontrolujte brousek, zda nevykazuje trhliny, a proveďte zvukovou zkoušku z hlediska trhlin.
- Pro zvukovou zkoušku se musí brousek odstranit ze stroje. Brousek stojí vzpřímeně na podlaze. Použijte na tvrdé podlaze kus dřeva jako podložku. Brousek musí být suchý.
- Poklepejte na brusný kotouč lehce nekovovým kladivem. Kotouč bez trhlin má vysoký, čistě zvonivý zvuk. Kotouč, který vykazuje trhlinu, vytváří tupý zvuk. Je-li brousek bezchybný, lze jej namontovat.

9.3 Montáž brousku (obr. 2)
Používejte pouze brousky se stejnými technickými údaji (viz Technické údaje).
Namontujte brousek (12) a šrouby s křížovým úchopem (3), jak vidíte na obr. 2.

9.4 Montáž uložení obrobků (1) (obr. 2 + 3)
Pak vložte vodicí pravítko (1) do upínacích pouzder a upněte je šrouby s křížovým úchopem. (viz obr. 2)

Uložení obrobků (1) lze připevnit jak na horním uchycení pro uložení obrobků (2), tak i na bočním uchycení pro uložení obrobků (15). To záleží na tom, zda chcete pracovat po směru nebo proti směru broušení.

9.5 Montáž nádoby na vodu (obr. 4 + 5)
Nádobu na vodu zavěste do připravených vybrání (D) (viz **obr**. 5).

10. Pracovní pokyny

Spínač pro zapnutí/vypnutí (6) (obr. 1)
- K zapnutí stroje stiskněte zelené tlačítko „I“.
- Pro opětné vypnutí přístroje stiskněte červené tlačítko „0“.

Směr broušení (obr. 2 + 3)
Zda budete pracovat ve směru broušení nebo proti němu, závisí především na vašich požadavcích.

Chcete-li rychle ubrat velké množství oceli (např. u velmi starých zrezivělých nástrojů) nebo brousit hrubé nástroje, jako jsou sekery, pracujte proti směru broušení. Chcete-li brousit přesněji a jemněji, doporučujeme pracovat se směrem broušení. To je například případ řezacích nástrojů a nožů. Pamatujte, že broušení v směru otáčení probíhá pomaleji.
Před každým pracovním krokem zkontrolujte, zda je brousek rovný, a to tak, že spustíte univerzální podpěru na kámen a jednou jej ručně otočíte o 360°. V případě potřeby odstraňte nerovnosti materiálu pomocí orovnávacího přípravku 250.
V dodávaném stavu je TiGer rovný.

Nádoba na vodu (obr. 4 + 5)
Naplňte nádobu na vodu vodou až po značku. Brousek zcela nasákne vodou V případě potřeby naplňte vodu. Nebruste bez vody.
Po broušení nádobu na vodu spusťte dolů, aby brousek nezůstal delší dobu ve vodě.
Nádobu na vodu pravidelně vyprazdňujte, aby se v ní nehromadily a neusazovaly částice oceli a odštípnuté kamínky.
Profesionální tip: Magnet vložený do vody zabraňuje takovým usazeninám.

Úhlová měrka (obr. 6)
Změřte úhel brouseného zkosení tak, že srovnáte břit se zářezy. Takto určený úhel nyní nastavte na přístroji změnou výšky univerzální podpěry. Postupujte při tom následovně:
Nejprve upněte nástroj do přípravku a nasaďte jej na univerzální podpěru.

Nyní přiložte úhlovou měrku s požadovaným úhlem ke špičce nástroje. Nyní změňte výšku univerzální podpěry tak, aby přední konec úhlové měrky dosedl přímo na brousek.
Dbejte na to, aby úhlová měrka vždy lícovala s hrotem nástroje.
Poznámka: Hodnoty uvedené na úhlové měrce jsou pouze směrné hodnoty. Tyto můžete samozřejmě přizpůsobit svým požadavkům.

Broušení (obr. 7)
Profesionální tip: Na nových nástrojích jsou ještě vidět stopy po výrobě. Životnost nástrojů výrazně prodloužíte, pokud je před prvním použitím nabrousíte na obou stranách břitu. Zadní stranu jednoduše bruste volnou rukou ve svislé poloze kamene, přední stranu následovně.

Po nastavení úhlu nasaďte nástroj namontovaný v přípravku na univerzální podpěru, zapněte motor a začněte brousit. K tomu přitlačte nástroj rovnoměrně na kámen v blízkosti břitu a pohybujte jím příčně přes kámen. Dbejte na to, aby vždy alespoň polovina šířky ostří byla v kontaktu s kamenem, aby nedošlo k poškození kamene.
Pro ještě jemnější výsledky broušení připravte kámen pomocí přípravku na přípravu kamene. Tím zvýšíte zrnitost z 250 na přibližně 1000. Přípravek je k dispozici jako příslušenství u vašeho specializovaného prodejce.

Obtahování (obr. 8)
Nikdy neobtahujte proti směru broušení! Jinak se nástroj zařízne do kůže!
Naimpregnujte kožený kotouč tenkou vrstvou strojního oleje. Poté naneste na kožený kotouč obtahovací pastu. Nyní zapněte přístroj a rozetřete brusnou pastu tak, že broušený nástroj přitlačujete ke kotouči krouživými pohyby.
Tyto přípravy vystačí na pět až deset nástrojů. Poté naneste novou vrstvu strojního oleje a poté novou obtahovací pastu. Tato opatření prodlužují životnost kůže a zvyšují kvalitu vašich nástrojů.
Profesionální tip: Samotné obtahování můžete provádět volně rukou, ale přesnějšího výsledku dosáhnete, pokud nástroj ponecháte v přípravku tak, jak jste ho brousili.

11. Čištění a údržba

⚠ Varování!
Před nastavovacími, údržbovými nebo servisními pracemi vypněte stroj a vytáhněte síťovou zástrčku!

Čištění
Udržujte všechna bezpečnostní zařízení, větrací štěrbiny a kryt motoru prosté špíny a prachu, nakolik je to možné. Otřete přístroj čistým hadrem nebo jej ofoukněte stlačeným vzduchem s nízkým tlakem.
Doporučujeme přístroj vyčistit ihned po každém použití.

Údržba
Uvnitř nástroje se nenacházejí žádné díly, na kterých by bylo potřeba provádět údržbu.

Servisní informace
Mějte na paměti, že následující díly tohoto výrobku podléhají normálnímu nebo přirozenému opotřebení a jsou proto také potřebné jako spotřební materiál.

Opotřebitelné díly *: Brousek, obtahovací pasta, kožený obtahovací kotouč, úhlová měrka, třecí kolo

* Není nutně zahrnuto v rozsahu dodávky!

Náhradní díly a příslušenství obdržíte v našem servisním středisku. Naskenujte k tomu QR kód na titulní straně.

12. Skladování a přeprava

Uchovávejte přístroje a příslušenství mimo dosah dětí na tmavém a suchém místě nad bodem mrazu. Ideální skladovací teplota je mezi +5 a +30 °C. Skladujte elektrický nástroj v originálním obalu. Brousek uchovávejte na chladném, suchém a tmavém místě.

⚠ Pozor!
Přístroj musí být během přepravy bezpodmínečně zajištěný proti pádu nebo převrácení.
Stroj smí být zvedán a přepravován pouze za jeho rám.

13. Elektrické připojení

⚠ Instalovaný elektromotor je připojen v provozuschopném stavu.
Přípojka musí odpovídat příslušným předpisům VDE a DIN.
Těmto předpisům, resp. místním předpisům distributora energie musí odpovídat síťová přípojka zákazníka i použité prodlužovací vedení.

Poškozená elektrická přípojná vedení
U elektrických přípojných vedení často dochází k poškození izolace.

Možné příčiny:
- Otlačená místa, jsou-li přípojná vedení vedená štěrbinami v oknech nebo ve dveřích.
- Místa zlomu kvůli nevhodnému upevnění nebo vedení přípojného vedení.
- Zlomení kvůli přejíždění přes přívodní kabel.
- Poškození izolace kvůli vytržení z nástěnné zásuvky.
- Praskliny v důsledku stárnutí izolace.

Tato poškozená elektrická přípojná se nesmějí používat a kvůli poškození izolace jsou životu nebezpečná!
Pravidelně kontrolujte, zda elektrická přípojná vedení nejsou poškozená. Dávejte pozor, aby nebyl přívodní kabel při kontrole připojen do elektrické sítě.
Elektrická přípojná vedení musí odpovídat příslušným ustanovením VDE a DIN a místním předpisům EVE.

Používejte pouze přípojná vedení s označením H07RN. Potisk typového označení na přívodním kabelu je povinný.

Motor na střídavý proud
- Síťové napětí musí činit 230 V~ / 50 Hz.
- Prodlužovací vedení musejí vykazovat do délky 25 m minimální průřez 1,5 mm², nad 25 m délky minimální průřez 2,5 mm².
- Síťová přípojka je jištěna maximálně 16 A.

Připojení a opravy elektrické výbavy smí provádět pouze kvalifikovaný elektrikář.
Při zpětných dotazech uvádějte prosím tyto údaje:
- Výrobci motorů; typy motorů
- Typ proudu napájejícího motor
- Údaje z typového štítku stroje
- Údaje el. řídicí jednotky

V případě, že budete motor vracet, zasílejte vždy kompletní pohonnou jednotku s el. řídicí jednotkou.

Typ připojení Y
Pokud je zapotřebí výměna vedení pro připojení na síť, musí to provést výrobce nebo jeho zástupce, aby se zabránilo bezpečnostním rizikům.

14. Likvidace a recyklace

Upozornění k obalu



Balicí materiály jsou recyklovatelné. Obaly prosím likvidujte způsobem šetrným k životnímu prostředí.

Upozornění k zákonu o elektrických a elektronických zařízeních (ElektroG)



Odpadní elektrická a elektronická zařízení nepatří do domovního odpadu, ale musí se sbírat a likvidovat odděleně!
- Staré baterie nebo akumulátory, které nejsou napevno zabudované ve starém přístroji, musí být před odevzdáním bez poškození vyjmuty! Jejich likvidaci upravuje zákon o bateriích.
- Majitelé nebo uživatelé elektrických a elektronických zařízení jsou ze zákona povinni je po použití vrátit.
- Koncový uživatel je zodpovědný za vymazání svých osobních údajů ze starého zařízení určeného k likvidaci!
- Symbol přeškrtnuté popelnice znamená, že se odpadní elektrická a elektronická zařízení nesmí likvidovat společně s domovním odpadem.
- Elektrická a elektronická zařízení můžete bezplatně odevzdat na následujících místech:
  - Veřejné skládky nebo sběrná místa odpadů (např. obecní stavební dvory).
  - Prodejní místa elektrospotřebičů (stacionární a online), pokud jsou obchodníci povinni je odebírat nebo to nabízejí dobrovolně.
  - Až tři kusy elektroodpadu od jednoho typu spotřebiče s délkou hrany maximálně 25 cm lze bezplatně vrátit výrobci, aniž by bylo nutné předtím zakoupit nový spotřebič od výrobce nebo jej odevzdat na jiném autorizovaném sběrném místě ve vašem okolí.
  - Pro další doplňující podmínky zpětného odběru výrobců a distributorů se obraťte na příslušný zákaznický servis.
- V případě, že výrobce dodá nový elektrospotřebič do soukromé domácnosti, může na žádost koncového uživatele zajistit bezplatný sběr elektroodpadu. Za tímto účelem kontaktujte zákaznický servis výrobce.
- Tato prohlášení se vztahují pouze na přístroje instalované a prodávané v zemích Evropské unie a podléhající evropské směrnici 2012/19/EU. V zemích mimo Evropskou unii mohou pro likvidaci elektroodpadu platit jiné předpisy.

15. Zvláštní příslušenství

Přípravek na přípravu kamene, objednací č. **8949 0707**
Změňte zrnitost TiGer během několika sekund z 250 na 1000 a zpět!

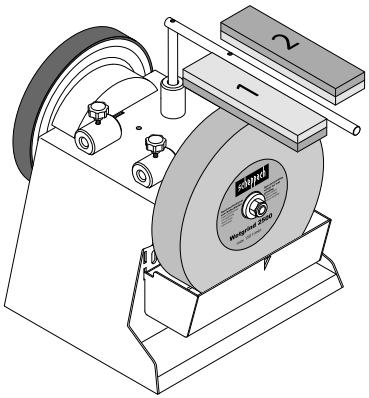

Přípravek pro trubky a dutá dláta (se 100) 55
Objednací č. **8949 0706**
Opatřete prstovitý nástroj neohraněným ostřím!

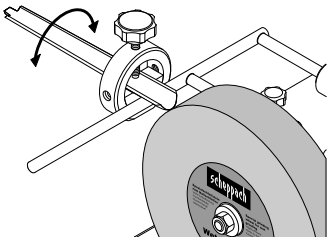

Přípravek pro malé nože 60
Objednací č. **8949 0708**
Přípravek pro velké nože 120
Objednací č. **8949 0709**
Takhle je práce v kuchyni zábava!

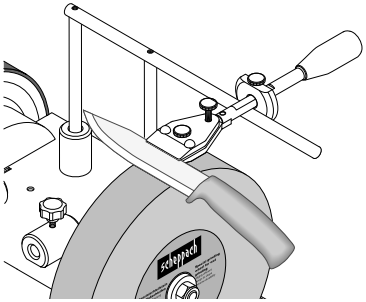

Přípravek pro nůžky (se 100) 160
Objednací č. **8949 0710**
Ať už se jedná o nůžky na papír, látku nebo keře, nyní je všechny naostříte!

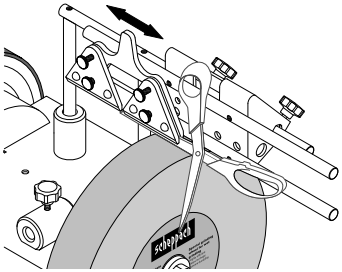

Přípravek pro sekery 40, objednací č. **8949 0712**
Sekání palivového dřeva jako namydlený blesk, a to zcela bez velkých strojů

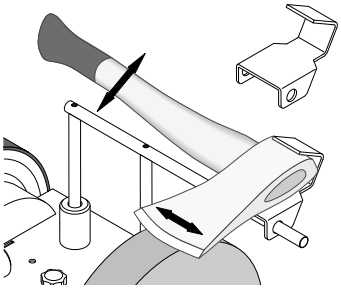

Orovnávací přípravek, objednací č. **8949 0713**
Během několika vteřin je obroušeno a můžete i hned vyleštit matný kov!
Náhradní břit, objednací č. **8949 0714**

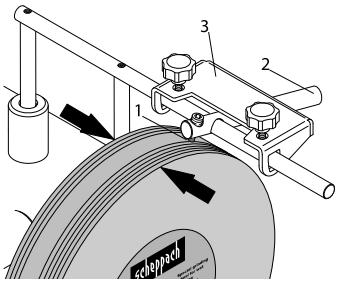

Pro nejhorší případ.
Kožený obtahovací kotouč, profilovaný 100
Objednací č. **8949 0705**
Pro vnitřní stranu prstovitého nástroje.

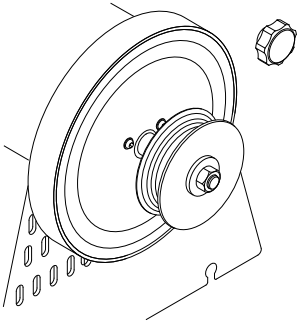

16. Řešení poruch

Problém	Možné příčiny	Řešení
Motor neběží.	Motor, kabel nebo zástrčka jsou vadné, pojistky jsou spálené.	Nechte stroj zkontrolovat odborníkem. Nikdy neopravujte motor sami. Pozor! Zkontrolujte pojistky a případně je nahraďte.
Motor se rozbíhá pomalu a nedosahuje provozních otáček.	Napětí příliš nízké, vinutí poškozená, spálený kondenzátor.	Nechte zkontrolovat napětí dodavatelem elektřiny. Nechte motor zkontrolovat odborníkem. Nechte kondenzátor nahradit odborníkem.
Motor je příliš hlučný.	Poškozená vinutí, vadný motor.	Nechte motor zkontrolovat odborníkem.
Motor nedosahuje plného výkonu.	Proudové obvody v síti přetížené (lampy, jiné motory atd.).	Nepoužívejte žádné jiné přístroje ani motory na stejném proudovém obvodu.
Motor se lehce přehřívá.	Přetížení motoru, nedostatečné chlazení motoru.	Zabraňte přetěžování motoru během broušení a odstraňujte z motoru prach, aby bylo zaručeno optimální chlazení.

Obsah: **Strana:**

1. Vysvetlenie symbolov na prístroji 103
2. Úvod 104
3. Opis zariadenia 104
4. Rozsah dodávky 104
5. Použitie v súlade s určením 104
6. Všeobecné bezpečnostné upozornenia 105
7. Technické údaje 107
8. Pred uvedením do prevádzky 107
9. Návod na montáž 108
10. Pracovné pokyny 108
11. Čistenie a údržba 109
12. Skladovanie a preprava 109
13. Elektrické pripojenie 109
14. Likvidácia a recyklácia 110
15. Špeciálne príslušenstvo 111
16. Odstraňovanie porúch 112
17. Vyhlásenie o zhode 298

1. Vysvetlenie symbolov na prístroji

	Dodržiavajte výstražné a bezpečnostné upozornenia!
	Pred uvedením do prevádzky si prečítajte návod na obsluhu a bezpečnostné upozornenia a dodržiavajte ich!
	Noste ochranné okuliare!
	Noste ochranu sluchu!
	Pri tvorbe prachu noste ochranu dýchania!
	Nebezpečenstvo poranenia v dôsledku otáčajúceho sa nástroja! Ruky držte v dostatočnej vzdialenosti.
	Udržiavajte tretie osoby mimo nebezpečnej oblasti.
	Výrobok zodpovedá platným európskym smerniciam.
	Výrobok zodpovedá platným srbským smerniciam.
⚠ **Pozor!**	V tomto návode na obsluhu sme miesta, ktoré sa týkajú vašej bezpečnosti, označili týmto znakom.

Varovanie! Elektrické pripojenie musí vyhotoviť elektrický inštalatér a musí odpovedať norme IEC 364. Odporúča sa, aby bol v elektrickom pripojení k tomuto prístroju prítomný aj prúdový chránič, ktorý preruší sieťové napätie, ak prúdový chránič prekročí počas 30 ms 10 mA.

2. Úvod

Výrobca:

Scheppach GmbH
Günzburger Straße 69
D-89335 Ichenhausen

Vážený zákazník,
želáme vám veľa zábavy a úspechov pri práci s vaším novým prístrojom.

Upozornenie:
Výrobca tohto prístroja neručí podľa platného zákona o ručení za výrobok za škody, ktoré vzniknú na tomto prístroji alebo budú spôsobené týmto prístrojom pri:

- Neodborné zaobchádzanie.
- Nedodržiavanie návodu na obsluhu.
- Opravy tretími stranami, nie autorizovanými odborníkmi.
- Montáž a výmena neoriginálnych náhradných dielov.
- Použitie v rozpore s určením.
- Výpadky elektrického zariadenia.
- Pri nedodržiavaní elektrických predpisov a ustanovení VDE 0100, DIN 57113/VDE0113.

Odporúčame vám:
Pred montážou a uvedením do prevádzky si prečítajte celý text návodu na obsluhu.
Tento na obsluhu vám má uľahčiť, aby ste sa oboznámili so strojom a používali ho v súlade s jeho určenými možnosťami použitia.
Návod na obsluhu obsahuje dôležité upozornenia, ako so strojom bezpečne, odborne a hospodárne pracovať a ako predídete nebezpečenstvám, ušetríte náklady na opravy, znížite časy prestojov a zvýšite spoľahlivosť a životnosť stroja.
Okrem bezpečnostných ustanovení tohto návodu na obsluhu musíte bezpodmienečne dodržiavať predpisy svojej krajiny platné pre prevádzku stroja.
Návod na obsluhu uschovajte pri stroji v plastovom obale, aby bol chránený pred špinou a vlhkosťou. Všetci obsluhujúci pracovníci si ho musia pred začiatkom práce prečítať a starostlivo ho dodržiavať.
Na stroji smú pracovať len osoby, ktoré boli poučené o používaní stroja a boli informované o nebezpečenstvách, ktoré sú s tým spojené. Je potrebné dodržať požadovaný minimálny vek.

Okrem bezpečnostných upozornení obsiahnutých v tomto návode na obsluhu a osobitných predpisov vašej krajiny treba rešpektovať všeobecne uznávané technické pravidlá pre prevádzku konštrukčne rovnakých strojov.
Nepreberáme zodpovednosť za žiadne nehody ani škody, ku ktorým dôjde v dôsledku nedodržania tohto návodu a bezpečnostných upozornení.

3. Opis zariadenia

1. Podložka pod obrobok
2. Horné uchytenie podložky pod obrobok
3. Hviezdicová skrutka
4. Kožený obťahovací kotúč
5. Teleso stroja
6. Zapínač/vypínač
7. Gumené pätky
8. Nádrž s vodou
9. Podložka
10. Vreteno brúsneho kotúča
11. Matica
12. Brúsny kameň
13. Zariadenie pre dláto
14. Hviezdicová skrutka pre kožený obťahovací kotúč
15. Bočné uchytenie podložky pod obrobok

4. Rozsah dodávky

1x brúska na brúsenie zamokra
1x brúsny kameň
1x univerzálny držiak
1x šablóna na meranie uhlov
1x obťahovacia pasta
1x kožený obťahovací kotúč
1x návod na obsluhu

5. Použitie v súlade s určením

⚠ **Brúska na brúsenie zamokra je konštruovaná výhradne s ponúkaným nástrojom na brúsenie ocele (žiaden tvrdý kov).**

- Stroj zodpovedá platnej smernici ES o strojových zariadeniach.
- **Stroj je dimenzovaný na jednozmennú prevádzku, doba zapnutia S1 100 %.**
- Dodržiavajte všetky bezpečnostné upozornenia a upozornenia na nebezpečenstvá na stroji.
- Všetky bezpečnostné upozornenia a upozornenia na nebezpečenstvá na stroji udržiavajte v čitateľnom stave.

- Stroj používajte iba v technicky bezchybnom stave, v súlade s určením, za zohľadnenia bezpečnosti a vedomia možných rizík a za dodržiavania návodu na obsluhu! Predovšetkým poruchy, ktoré môžu ovplyvniť bezpečnosť, sa musia (nechať) bezodkladne odstrániť!
- Musia sa dodržiavať bezpečnostné, pracovné predpisy a predpisy týkajúce sa údržby, ako aj rozmery uvedené v technických údajoch.
- Dodržiavajte príslušné predpisy BOZP a ostatné všeobecne prijaté bezpečnostnotechnické pravidlá.
- Stroj smú používať, udržiavať alebo opravovať iba odborníci, ktorí sú s ním oboznámení a poučení o nebezpečenstvách. Pri škodách vzniknutých v dôsledku svojvoľných zmien na stroji je vylúčená záruka výrobcu.
- Stroj sa smie používať iba spolu s originálnym príslušenstvom a originálnymi nástrojmi od výrobcu.
- Akékoľvek iné použitie je považované za použitie v rozpore s určením. Za škody z toho vzniknuté výrobca neručí, riziko znáša samotný používateľ.

Dbajte, prosím, na to, že naše prístroje neboli v súlade s určením skonštruované na komerčné, remeselné ani priemyselné použitie. Ak sa prístroj používa v komerčných, remeselných alebo priemyselných podnikoch, ako aj na podobné činnosti, nepreberáme žiadnu záruku.

6. Všeobecné bezpečnostné upozornenia

Všeobecné bezpečnostné upozornenia pre elektrické náradia

⚠ VAROVANIE!
Prečítajte si všetky bezpečnostné upozornenia, pokyny, ilustrácie a technické údaje, ktorými je opatrené toto elektrické náradie.
Zanedbania pri dodržiavaní nasledujúcich pokynov môžu spôsobiť zásah elektrickým prúdom, požiar a/alebo ťažké poranenia.

Všetky bezpečnostné upozornenia a pokyny uschovajte pre prípad neskoršieho použitia.
Pojem „elektrické náradie“ použitý v bezpečnostných upozorneniach sa vzťahuje na elektrické náradie napájané zo siete (so sieťovým káblom) alebo na elektrické náradie napájané z akumulátora (bez sieťového vedenia).

1. Bezpečnosť pracoviska

a) Pracovný priestor udržiavajte čistý a dobre osvetlený. Neporiadok a neosvetlené pracovné priestory môžu viesť k úrazom.

b) S elektrickým náradím nepracujte v prostredí ohrozenom výbuchom, v ktorom sa nachádzajú horľavé kvapaliny, plyny alebo prach. Elektrické náradia vytvárajú iskry, ktoré môžu zapáliť prach alebo výpary.

c) Deti a iné osoby držte v dostatočnej vzdialenosti od elektrického náradia počas jeho používania. Pri nepozornosti môžete stratiť kontrolu nad elektrickým náradím.

2. Elektrická bezpečnosť

a) Pripojovacia zástrčka elektrického náradia musí pasovať do zásuvky. Zástrčka sa nesmie nijako upravovať. Nepoužívajte adaptérové zástrčky spolu s uzemnenými elektrickými náradiami. Neupravované zástrčky a vhodné zásuvky znižujú riziko zásahu elektrickým prúdom.

b) Vyhýbajte sa telesnému kontaktu s uzemnenými plochami, ako napríklad rúry, vykurovacie zariadenia, sporáky a chladničky. Keď je vaše telo uzemnené, hrozí zvýšené riziko zásahu elektrickým prúdom.

c) Chráňte vaše elektrické náradie pred dažďom alebo vlhkosťou. Vniknutie vody do elektrického prístroja zvyšuje riziko zásahu elektrickým prúdom.

d) Nepoužívajte prípojné vedenie na nosenie či zavesenie elektrického náradia, ani na vytiahnutie zástrčky zo zásuvky. Chráňte prípojné vedenie pred vysokými teplotami, olejom, ostrými hranami alebo pohybujúcimi sa časťami. Poškodené alebo zamotané prípojné vedenia zvyšujú riziko zásahu elektrickým prúdom.

e) Ak s elektrickým náradím pracujete vonku, používajte iba predlžovacie vedenia, ktoré sú vhodné aj pre exteriér. Používanie predlžovacieho vedenia vhodného pre exteriér znižuje riziko zásahu elektrickým prúdom.

f) Ak sa nedá vyhnúť prevádzke elektrického náradia vo vlhkom prostredí, používajte prúdový chránič. Používanie prúdového chrániča znižuje riziko zásahu elektrickým prúdom.

3. Bezpečnosť osôb

a) Buďte pozorní, dávajte pozor na to, čo robíte, a s elektrickým náradím pracujte rozumne. Elektrické náradie nepoužívajte, ak ste unavení alebo ste pod vplyvom drog, alkoholu či liekov.

Chvíľka nepozornosti pri používaní elektrického náradia môže viesť k vážnym zraneniam.

b) **Noste osobné ochranné prostriedky a vždy používajte ochranné okuliare.** Nosenie osobných ochranných prostriedkov, ako napríklad protiprachová maska, protišmyková bezpečnostná obuv, ochranná prilba alebo ochrana sluchu, v závislosti od druhu a použitia elektrického náradia, znižuje riziko zranení.

c) **Zabráňte neúmyselnému uvedeniu do prevádzky. Pred zdvihnutím alebo nosením sa uistite, že je elektrické náradie vypnuté, predtým ako ho pripojíte k napájaniu prúdom a/alebo ku akumulátoru.** Ak máte pri prenášaní elektrického náradia prst na vypínači, alebo ak zapnuté elektrické náradie pripojíte k napájaniu prúdom, môže dôjsť k úrazom.

d) **Pred zapnutím elektrického náradia odstráňte nastavovacie nástroje alebo kľúče na skrutky.** Nástroj alebo kľúč, ktorý sa nachádza v otáčajúcej sa časti elektrického náradia, môže viesť k poraneniam.

e) **Vyhýbajte sa abnormálnemu držaniu tela. Zaujmite bezpečný postoj a vždy udržiavajte rovnováhu.** Vďaka tomu budete môcť elektrické náradie lepšie kontrolovať pri neočakávaných situáciách.

f) **Noste vhodný odev. Nenoste voľný odev ani šperky. Udržiavajte vlasy a odev mimo dosahu pohybujúcich sa dielov.** Voľný odev, šperky či dlhé vlasy sa môžu zachytiť do pohybujúcich sa dielov.

g) **Ak je možné namontovať zariadenia na odsávanie a zachytávanie prachu, musia sa tieto pripojiť a správne používať.** Použitie zariadenia na odsávanie prachu znižuje riziká spôsobené prachom.

h) **Nenechajte sa ukolísať falošnou bezpečnosťou a dbajte na bezpečnostné pravidlá pre elektrické náradie, aj keď ste vďaka mnohonásobnému použitiu oboznámení s elektrickým náradím.** Ľahkovážne konanie môže v okamihu viesť k ťažkým poraneniam.

4. Používanie elektrického náradia a zaobchádzanie s ním

a) **Elektrické náradie nepreťažujte. Pri práci používajte elektrické náradie určené na daný účel.** Je lepšie a bezpečnejšie pracovať s vhodným elektrickým náradím v udávanom rozsahu výkonu.

b) **Nepoužívajte elektrické náradie s chybným spínačom.** Elektrické náradie, ktoré sa nedá zapnúť alebo vypnúť, je nebezpečné a musí sa opraviť.

c) **Skôr ako vykonáte nastavenia prístroja, vymeníte časti vloženého nástroja alebo elektrické náradia odložíte, vytiahnite zástrčku zo zásuvky a/alebo odoberte odnímateľný akumulátor.** Toto bezpečnostné opatrenie zabráni neúmyselnému spusteniu elektrického prístroja.

d) **Nepoužívané elektrické náradie uchovávajte mimo dosahu detí. Elektrické náradie nedovoľte používať osobám, ktoré s ním nie sú oboznámené alebo si neprečítali tieto inštrukcie.** Elektrické náradia sú nebezpečné, ak ich používajú neskúsené osoby.

e) **O svoje elektrické náradie a príslušenstvo sa dôkladne starajte. Kontrolujte, či pohybujúce sa časti fungujú bezchybne a či sa nezasekávajú, či diely nie sú zlomené alebo poškodené tak, že to negatívne ovplyvňuje funkciu elektrického náradia. Pred použitím elektrického náradia dajte poškodené diely opraviť.** Príčinou mnohých úrazov je nesprávna údržba elektrických náradí.

f) **Rezné nástroje udržiavajte ostré a čisté.** Starostlivo udržiavané rezné nástroje s ostrými reznými hranami sa menej zasekávajú a ľahšie sa vedú.

g) **Používajte elektrické náradie, príslušenstvo a vložený nástroj atď. podľa týchto pokynov. Zohľadnite pritom pracovné podmienky a vykonávanú činnosť.** Používanie elektrického náradia na iné ako predpísané používania môže viesť k nebezpečným situáciám.

h) **Rukoväti a uchopovacie plochy rukovätí udržiavajte vždy suché, čisté a bez oleja a tuku.** Klzké rukoväti a uchopovacie plochy rukovätí neumožňujú bezpečnú obsluhu a kontrolu elektrického náradia v nepredvídateľných situáciách.

5. Servis

a) **Vaše elektrické náradie nechajte opravovať len kvalifikovaným odborným personálom a len s originálnymi náhradnými dielmi.** Tým sa zabezpečí zachovanie bezpečnosti elektrického prístroja.

⚠ POZOR!

Tento elektrický prístroj vytvára počas prevádzky elektromagnetické pole. Toto pole môže za určitých okolností ovplyvniť aktívne alebo pasívne implantáty.

Na zníženie nebezpečenstva závažných alebo smrteľných poranení odporúčame osobám s implantátmi prekonzultovať situáciu so svojím lekárom a výrobcom implantátu ešte predtým, ako začnú obsluhovať stroj.

Bezpečnostné upozornenia pre stolové brúsky

a) **Nepoužívajte poškodené vložené nástroje. Pred každým použitím vložených nástrojov skontrolujte na brúsnych kotúčoch odlupovanie a trhliny. Ak ste vložený nástroj skontrolovali a nasadili, zdržiavajte sa vy i osoby nachádzajúce sa v blízkosti mimo oblasti rotujúceho vloženého nástroja a prístroj nechajte jednu minútu bežať s najvyššími otáčkami.** Poškodené vložené nástroje sa najčastejšie zlomia práve v čase testovania.

b) **Povolené otáčky vloženého nástroja musia byť minimálne tak vysoké ako najvyššie otáčky uvedené na elektrickom náradí.** Príslušenstvo, ktoré sa otáča rýchlejšie, ako je povolené, sa môže zlomiť a odletieť.

c) **Nikdy nebrúste na bočných plochách brúsneho kotúča.** Brúsenie na bočných plochách môže spôsobiť prasknutie a rozpadnutie brúsneho kotúča.

Zvyškové riziká

⚠ Stroj je skonštruovaný podľa stavu techniky a prijatých bezpečnostných technických pravidiel. Napriek tomu sa môžu pri práci vyskytnúť jednotlivé zvyškové riziká.

- Nebezpečenstvo poranenia pre prsty a ruky spôsobené rotujúcim brúsnym kotúčom.
- Ohrozenie prúdom pri použití elektrických prípojných vedení v rozpore s určením.
- Napriek všetkým prijatým opatreniam môžu pretrvávať zvyškové riziká, ktoré nie sú očividné.
- Zvyškové riziká je možné minimalizovať, ak sa dodržiavajú bezpečnostné upozornenia, použitie v súlade s určením, ako aj návod na obsluhu.

7. Technické údaje

Konštrukčné rozmery D x Š x V	320 x 325 x 335 mm
Dosadacia plocha nástroja ø	12 mm
Brúsny kameň	ø 250/12 x 50 mm
Otáčky brúsneho kameňa pri chode naprázdno	90 min^{-1}
Rezná rýchlosť	1,2 m/s
Hmotnosť cca	16 kg
Motor	230 – 240 V~ / 50 Hz
Výkon	200 W
Otáčky motora	1400 min^{-1}
Prevádzkový režim	S1 100 %

Technické zmeny vyhradené!

Hluk

Hodnoty hluku boli stanovené v súlade s normou EN 62841.

Hladina akustického tlaku L_{pA}	71,8 dB
Neistota K_{pA}	3 dB
Hladina akustického výkonu L_{WA}	84,8 dB
Neistota K_{WA}	3 dB

8. Pred uvedením do prevádzky

- Otvorte obal a opatrne vyberte prístroj.
- Odstráňte baliaci materiál, ako aj obalové a prepravné poistky (ak sú použité).
- Skontrolujte, či je rozsah dodávky kompletný.
- Prístroj a diely príslušenstva skontrolujte ohľadom poškodení spôsobených prepravou.
- Obal podľa možnosti uschovajte až do uplynutia záručnej doby.

POZOR!

Prístroj a obalové materiály nie sú hračkami pre deti! Deti sa nesmú hrať s plastovými vreckami, fóliami a malými dielmi! Hrozí nebezpečenstvo prehltnutia a zadusenia!

Pred pripojením prístroja do siete sa presvedčte, či sa údaje na typovom štítku zhodujú so sieťovými údajmi.

⚠ **Varovanie!**

Pred vykonaním nastavení na prístroji vždy zaistite, aby bol vypnutý a odpojený od napájania.

- Všetky kryty a bezpečnostné zariadenia sa musia pred zapnutím prístroja správne namontovať.
- Brúsny kameň sa musí pohybovať voľne.
- Uistite sa pred potvrdením zapínača/vypínača, že brúsny kameň a obťahovací kotúč sú správne namontované a pohyblivé diely prístroja sa hladko pohybujú. Skontrolujte obe vizuálne ohľadom nedostatkov.
- Vymeňte poškodený a opotrebovaný brúsny kameň.

9. Návod na montáž

⚠ POZOR!
Prístroj pred uvedením do prevádzky bezpodmienečne kompletne zmontujte!

9.1 Inštalácia a nastavenie
Prosím, uistite sa, že vaša brúska stojí rovno a stabilne na pevnom podklade pri dostatočnom osvetlení.
Stroj nemá prednú ani zadnú stranu. Môžete brúsiť voliteľne v smere alebo proti smeru otáčania.

Brúsny kameň nie je z dôvodu balenia predmontovaný.

⚠ Varovanie!
Prístroj na zdroj napájania pripojte až vtedy, keď je montáž ukončená. Nedodržiavanie môže viesť k náhodnému spusteniu a možným ťažkým poraneniam.

9.2 Zvukový test
Skontrolujte brúsny kameň ohľadom prasklín a vykonajte zvukový test ohľadom prasklín.
- Za účelom vykonania zvukového testu sa musí brúsny kameň odstrániť zo stroja. Brúsny kameň stojí rovno na podlahe. Na tvrdej podlahe použite kus dreva ako podložku. Brúsny kameň musí byť suchý.
- Zľahka pobúchajte na brúsny kotúč nekovovým kladivom. Kotúč bez prasklín má vysoký, čistý zvonový zvuk. Kotúč, ktorý má praskliny, vytvára tlmený zvuk. Ak je brúsny kameň bez chyby, môže sa namontovať.

9.3 Montáž brúsneho kameňa (obr. 2)
Použite len brúsne kamene s rovnakými technickými údajmi (pozri Technické údaje).
Namontujte brúsny kameň (12) a hviezdicové skrutky (3) podľa obr. 2.

9.4 Montáž podložiek pod obrobok (1) (obr. 2 + 3)
Potom zaveďte podložku pod obrobok (1) do upínacích puzdier a upnite ich pomocou hviezdicových skrutiek. (pozri obr. 2)

Podložka pod obrobok (1) sa môže upevniť na horné uchytenie pre podložku na obrobok (2), ako aj na bočné uchytenie pre podložku pod obrobok (15). Toto závisí od toho, či chcete pracovať v smere alebo proti smeru brúsenia.

9.5 Montáž nádrže s vodou (obr. 4 + 5)
Zaveste nádrž s vodou do určených vybraní (D) (pozri **obr**. 5).

10. Pracovné pokyny

Zapínač/vypínač (6) (obr. 1)
- Na zapnutie stroja stlačte zelené tlačidlo „I“.
- Ak chcete prístroj opäť vypnúť, stlačte červené tlačidlo „0“.

Smer brúsenia (obr. 2 + 3)
Či pracujete v smere alebo proti smeru brúsenia, závisí v podstate od vašich požiadaviek. Ak chcete rýchlo odstrániť veľa ocele (napr. pri veľmi starom, hrdzavom nástroji) alebo ak chcete brúsiť hrubý nástroj, ako sú sekery, je lepšie pracovať proti smeru brúsenia. Ak chcete brúsiť presnejšie a jemnejšie, odporúčame pracovať v smere brúsenia. To sa týka napríklad rezbárskych nástrojov a nožov. Upozorňujeme, že brúsenie postupuje pomalšie so smerom otáčania.
Pred každým pracovným krokom skontrolujte, či je brúsny kameň rovný, a to tak, že spustíte univerzálnu podperu na kameň a raz ju rukou otočíte o 360°. V prípade potreby orovnajte nerovný materiál pomocou orovnávacieho prípravku 250.
Pri dodaní je zariadenie TiGer rovné.

Nádrž s vodou (obr. 4 + 5)
Naplňte nádrž vodou až po značku. Brúsny kameň nasaje vodu, v prípade potreby doplňte vodu. Nebrúste bez vody.
Po brúsení spustite nádrž s vodou, aby brúsny kameň nestál dlhší čas vo vode.
Nádrž s vodou pravidelne vyprázdňujte, inak sa v nej budú zhromažďovať a zhutňovať častice ocele a orovnaného kameňa.
Tip pre profesionálov: magnet vložený vo vode zabraňuje vzniku takýchto usadenín.

Šablóna na meranie uhlov (obr. 6)
Zmerajte uhol brúsnej fazety porovnaním reznej hrany so zárezmi. Takto stanovený uhol na prístroji môžete teraz nastaviť zmenou výšky univerzálnej podpery. Postupujte pri tom nasledovne:
Najskôr upnite nástroj do prípravku a nasuňte ho na univerzálnu podperu.

Držte šablónu na meranie uhlov v požadovanom uhle na hrote nástroja. Teraz zmeňte výšku univerzálnej podpery tak, aby sa predný koniec šablóny na meranie uhlov akurát dotýkal brúsneho kameňa.
Dbajte na to, aby šablóna na meranie uhlov vždy lícovala s hrotom nástroja.

Poznámka: Hodnoty uvedené na šablóne na meranie uhlov sú vždy len orientačné hodnoty. Samozrejme, môžete si ich meniť podľa svojich požiadaviek.

Brúsenie (obr. 7)
Tip pre profesionálov: na nových nástrojoch sú ešte viditeľné stopy výroby. Životnosť nástrojov nesmierne predĺžite, ak budete brúsiť pred prvým použitím na oboch stranách hrany. Zadnú stranu jednoducho brúste voľnou rukou pozdĺž kolmice kameňa, prednú stranu nasledovne.
Po nastavení uhla nasuňte nástroj namontovaný v prípravku na univerzálnu podperu, zapnite motor a začnite brúsiť. Na tento účel tlačte nástroj v blízkosti reznej hrany rovnomerne na kameň a pohybujte ním priečne cez kameň. Dbajte na to, aby bola v kontakte s kameňom vždy aspoň polovica šírky reznej hrany, aby nedošlo k jeho poškodeniu.
Ak chcete dosiahnuť ešte jemnejšie výsledky brúsenia, pripravte kameň pomocou prípravku na kameň. Tým zvýšite zrnitosť z 250 na približne 1000. SP si môžete kúpiť ako príslušenstvo u svojho špecializovaného predajcu.

Obťahovanie (obr. 8)
Nikdy neobťahujte proti smeru brúsenia! Inak sa nástroj zareže do kože!
Kožený kotúč impregnujte riedkym strojovým olejom. Následne pridajte na kožený kotúč obťahovaciu pastu. Teraz zapnite prístroj a nanášajte brúsnu pastu tlačením zabrúseného nástroja krúživými pohybmi na kotúč. Tieto prípravky stačia na 5 až 10 nástrojov. Potom začnite opäť novou vrstvou strojového oleja, po ktorej nasleduje nová obťahovacia pasta. Tieto opatrenia zvyšujú životnosť kože a tiež kvalitu nástrojov.
Tip pre profesionálov: Pri samotnom obťahovaní môžete pracovať voľnou rukou, ale presnejší výsledok dosiahnete, ak necháte nástroj v prípravku tak, ako ste ho brúsili.

11. Čistenie a údržba

⚠ Varovanie!
Pred nastavovacími, údržbovými a servisnými prácami stroj vypnite a vytiahnite sieťovú zástrčku!

Čistenie
Udržiavajte všetky bezpečnostné zariadenia, vetracie štrbiny a teleso motora čo možno najviac čisté a bez prachu. Umyte prístroj čistou handrou alebo vyfúkajte stlačeným vzduchom s nízkym tlakom.
Odporúčame vyčistiť prístroj hneď po každom použití.

Údržba
Vnútri prístroja sa nenachádzajú žiadne ďalšie diely, na ktorých by sa mala vykonávať údržba.

Servisné informácie
Prosím, dbajte na to, aby nasledujúce časti výrobku podliehali normálnemu alebo prirodzenému opotrebovaniu, a preto sa vyžadujú ako spotrebný materiál.
Diely podliehajúce opotrebovaniu *: brúsny kameň, obťahovacia pasta, kožený obťahovací kotúč, šablóna na meranie uhlov, trecie koleso

* Nie je nutne obsiahnuté v rozsahu dodávky!

Náhradné diely a príslušenstvo získate v našom servisnom centre. Za týmto účelom naskenujte QR kód na titulnej strane.

12. Skladovanie a preprava

Uschovajte prístroje a príslušenstvo mimo dosah detí na tmavom a suchom mieste nad bodom zamrznutia. Ideálna skladovacia teplota sa nachádza v rozmedzí +5 a +30 °C. Elektrické náradie skladujte v originálnom obale. Uschovajte brúsny kameň na chladnom, suchom a tmavom mieste.

⚠ Pozor!
Prístroj musí byť počas prepravy bezpodmienečne zaistený proti pádu a preklopeniu.
Stroj sa smie zdvíhať a prepravovať iba za rám.

13. Elektrické pripojenie

⚠ Nainštalovaný elektromotor je pripojený a pripravený na prevádzku.
Pripojenie zodpovedá príslušným ustanoveniam VDE a DIN.
Sieťová prípojka na strane zákazníka, ako aj použité predlžovacie vedenie, musia zodpovedať týmto predpisom resp. miestnym predpisom EVU.

Škodlivé elektrické prípojné vedenia
Na elektrických prípojných vedeniach často vznikajú škody na izolácii.

Možné príčiny:
- Tlakové miesta, keď sa prípojné vedenia vedú cez okno alebo medzeru medzi dverami.
- Miesta zalomenia v dôsledku neodborného upevnenia alebo vedenia prípojného vedenia.

- Rozrezané miesta vzniknuté pri prejazde cez prípojné vedenie.
- Poškodenie izolácie pri vytrhnutí zo zásuvky v stene.
- Trhliny v dôsledku starnutia izolácie.

Takéto poškodené elektrické prípojné vedenia sa nesmú používať a z dôvodu poškodenia izolácie sú životunebezpečné!

Elektrické prípojné vedenia pravidelne kontrolujte ohľadom poškodení. Dávajte pozor na to, aby pri kontrole prípojného vedenia nebolo vedenie pripojené k elektrickej sieti.

Elektrické prípojné vedenia musia zodpovedať príslušným ustanoveniam VDE a DIN a miestny predpisom EVE.

Používajte iba prípojné vedenia s označením H07RN.

Vytlačenie označenia typu na prípojnom káble je predpis.

Motor na striedavý prúd

- Sieťové napätie musí mať hodnotu 230 V~ / 50 Hz.
- Predlžovacie vedenia musia pri dĺžke 25 m vykazovať minimálny prierez 1,5 mm², pri dĺžke nad 25 m minimálny prierez 2,5 mm².
- Sieťová prípojka má istenie maximálne 16 A.

Prípojky a opravy elektrického vybavenia smie vykonávať iba kvalifikovaný elektrikár.

V prípade otázok uveďte nasledujúce údaje:

- Výrobca motora; typ motora
- druh prúdu motora,
- údaje z typového štítka stroja,
- Údaje elektrického riadenia

Pri zaslaní motora späť vždy zasielajte kompletnú hnaciu jednotku s elektrickým riadením.

Druh pripojenia Y

Ak je potrebná výmena sieťového prívodu, tak ju musí vykonať výrobca alebo jeho zástupca, aby sa zabránilo bezpečnostným ohrozeniam.

14. Likvidácia a recyklácia

Upozornenia k baleniu



Baliace materiály sa dajú recyklovať. Prosím, likvidujte balenia ekologicky.

Upozornenia k zákonu o elektrických a elektronických zariadeniach (ElektroG)



Staré elektrické a elektronické zariadenia nepatria do domového odpadu, ale sa musia odviezť na triedený zber, resp. likvidáciu!

- Staré batérie alebo akumulátory, ktoré nie sú pevne zabudované v starom prístroji, sa musia vybrať bez porušenia! Ich likvidácia je regulovaná zákonom o batériách.
- Vlastníci alebo používatelia elektrických a elektronických zariadení sú zo zákona povinní ich po použití vrátiť.
- Koncový užívateľ je zodpovedný za vymazanie svojich osobných údajov na starom zariadení, ktoré má byť zlikvidované!
- Symbol prečiarknutého odpadkového koša na kolieskach znamená, že staré elektrické a elektronické zariadenia sa nesmú likvidovať s domovým odpadom.
- Elektrické a elektronické zariadenia je možné bezplatne odovzdať na týchto miestach:
  - Verejná likvidácia alebo zberné miesta (napr. obecné stavebné dvory).
  - Predajné miesta elektronických zariadení (stacionárne a online), ak sú predajcovia povinní ich prevziať späť alebo ich dobrovoľne ponúknuť.
  - Až tri staré elektrické zariadenia jedného typu s maximálnou dĺžkou hrany 25 centimetrov môžete bezplatne odovzdať bez toho, aby ste si najprv zakúpili nové zariadenie od výrobcu, alebo ich odovzdajte na inom autorizovanom zbernom mieste vo vašom okolí.
  - Viac doplňujúcich podmienok spätného odberu výrobcov a distribútorov sa dozviete v príslušnom zákaznickom servise.
- V prípade dodania nového elektrického zariadenia výrobcom do domácnosti môže výrobca na požiadanie koncového užívateľa zabezpečiť bezplatný odvoz starého elektrického zariadenia. Za týmto účelom kontaktujte zákaznícky servis výrobcu.
- Tieto vyhlásenia sa vzťahujú iba na zariadenia inštalované a predávané v krajinách Európskej únie a podliehajúce európskej smernici 2012/19/EÚ. V krajinách mimo Európskej únie môžu na likvidáciu elektrických a elektronických zariadení platiť odlišné predpisy.

15. Špeciálne príslušenstvo

Prípravok na kameň, obj. č. **8949 0707**
Zmeňte zrnitosť svojho zariadenia TiGer v priebehu niekoľkých sekúnd, z 250 na 1000 a späť!

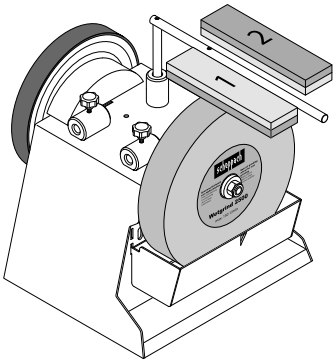

Prípravok na rúry a duté dláta (so 100) 55
Obj. č. **8949 0706**
Opatrite prstovité nástroje nevídanou ostrosťou!

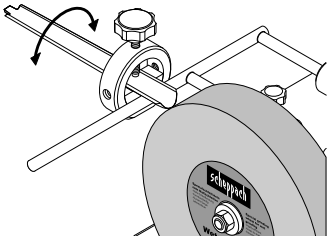

Prípravok na malé nože 60
Obj. č. **8949 0708**
Prípravok na veľké nože 120
Obj. č. **8949 0709**
Vďaka tomu je práca v kuchyni zábavná!

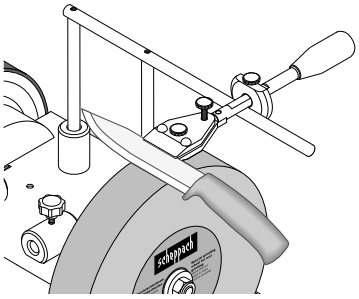

Prípravok na nožnice (so 100) 160
Obj. č. **8949 0710**
Či už ide o nožnice na papier, látku alebo živý plot, teraz môžete naostriť všetky!

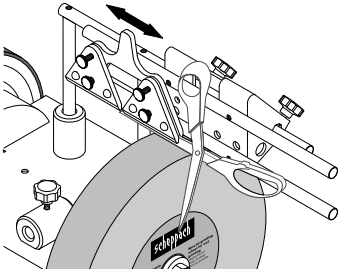

Prípravok na sekery 40, obj. č. **8949 0712**
Rúbanie palivového dreva ako naolejovaný blesk a úplne bez veľkých strojov

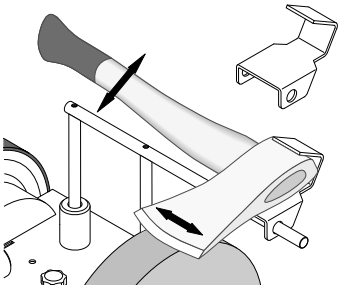

Orovnávací prípravok, obj. č. **8949 0713**
Behom sekundy orovnané a navyše môžete hneď aj leštiť matný kov!!
Náhradná rezná hrana, obj. č. **8949 0714**

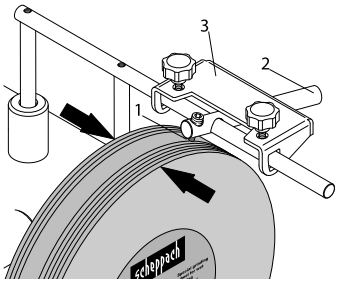

Pre každý prípad.
Kožený obťahovací kotúč, profilovaný 100
Obj. č. **8949 0705**
Pre vnútornú stranu prstovitých nástrojov.

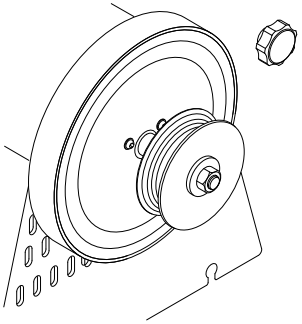

16. Odstraňovanie porúch

Problém	Možné príčiny	Nápravy
Motor nebeží.	Motor, kábel alebo zásuvka sú chybné, poistky spálené.	Nechajte opraviť stroj odborníkom. Nikdy neopravujte motor sami. Pozor! Skontrolujte poistky a v prípade potreby ich vymeňte.
Motor beží pomaly a nedosahuje prevádzkové otáčky.	Napätie je príliš nízke, vinutia poškodené, kondenzátor spálený.	Nechajte skontrolovať napätie poskytovateľom dodávok energie. Nechajte motor skontrolovať odborníkom. Kondenzátor nechajte vymeniť odborníkom.
Motor je príliš hlučný.	Poškodené vinutia, chybný motor.	Nechajte motor skontrolovať odborníkom.
Motor nedosahuje plný výkon.	Prúdové obvody v sieti preťažené (kontrolky, iné motory atď.).	Nepoužívajte žiadne iné prístroje ani motory na rovnakom prúdovom obvode.
Motor sa ľahko prehrieva.	Preťaženie motora, nedostatočné chladenie motora.	Zabráňte preťaženiu motora počas brúsenia a odstráňte prach z motora, aby ste zaručili optimálne chladenie motora.

Tartalomjegyzék: **Oldal:**

1. A készüléken található szimbólumok magyarázata 114
2. Bevezetés 115
3. A készülék leírása 115
4. Szállított elemek 115
5. Rendeltetésszerű használat 115
6. Általános biztonsági utasítások 116
7. Műszaki adatok 118
8. Üzembe helyezés előtt 118
9. Szerelési útmutató 119
10. Munkavégzési utasítások 119
11. Tisztítás és karbantartás 120
12. Tárolás és szállítás 121
13. Elektromos csatlakozás 121
14. Ártalmatlanítás és újrahasznosítás 122
15. Különleges tartozékok 122
16. Hibaelhárítás 124
17. Megfelelőségi nyilatkozat 298

1. A készüléken található szimbólumok magyarázata

	Tartsa be a figyelmeztető és biztonsági utasításokat!
	Üzembe helyezés előtt olvassa el és vegye figyelembe a kezelési útmutatót és a biztonsági utasításokat!
	Viseljen védőszemüveget!
	Viseljen hallásvédőt!
	Porképződés esetén viseljen megfelelő légzésvédőt!
	A forgó szerszám sérülésveszélyes! Tartsa tőle távol a kezét.
	A harmadik személyeket tartsa távol a veszélyes területtől.
	A termék megfelel a hatályos európai irányelveknek.
	A termék megfelel a vonatkozó szerbiai irányelveknek.
⚠ Figyelem!	Ebben a kezelési utasításban azok a szakaszok, melyek a biztonságra vonatkoznak, az alábbi jelzéssel vannak ellátva.

Figyelmeztetés! Az elektromos csatlakoztatást villamossági szakemberrel kell telepíttetni, és meg kell felelnie az IEC 364 követelményeinek. Javasoljuk, hogy a készülék elektromos csatlakozásán legyen elhelyezve áram-védőkapcsoló, mely megszakítja a hálózati feszültséget, ha az áram-védőkapcsoló 30 ms ideig túllépi a 10 mA értéket.

2. Bevezetés

Gyártó:

Scheppach GmbH
Günzburger Straße 69
D-89335 Ichenhausen

Kedves Ügyfelünk!
Sok örömet és sikert kívánunk új készüléke használatához.

Megjegyzés:
E gép gyártója a hatályos termékfelelősségi törvény szerint nem felelős a gépen esett vagy a gép által okozott károkért a következő esetekben:

- Szakszerűtlen kezelés.
- A kezelési utasítás figyelmen kívül hagyása.
- Illetéktelenek, nem képesített szakemberek általi javítás.
- Nem eredeti pótalkatrészek beépítése és cseréje.
- Nem rendeltetésszerű használat.
- Az elektromos berendezés meghibásodása.
- az elektromossági előírások és a VDE 0100, a DIN 57113 / VDE0113 előírásainak be nem tartása esetén.

A következőket javasoljuk:
A telepítés és üzembe helyezés előtt borítótól borítóig olvassa el a kezelési útmutatót.
Kezelési útmutatónkból megismerheti gépét és elsajátíthatja a rendeltetésszerű használatához szükséges ismereteket.
A kezelési útmutató fontos információkat tartalmaz arról, hogyan dolgozhat a géppel biztonságosan, szakszerűen és gazdaságosan, hogyan előzheti meg a baleseteket, csökkentheti a javítási költségeket és az időkieséseket, és növelheti a gép megbízhatóságát és élettartamát.
A kezelési útmutatóban foglalt biztonsági rendelkezéseken kívül feltétlenül be kell tartania azokat a hatályos előírásokat, melyek az adott országban a gép üzemeltetésére vonatkoznak.
A szennyeződés és nedvesség ellen műanyag tokba csomagolt kezelési útmutatót a gép közelében tárolja.
Munkába állás előtt minden kezelőnek el kell olvasnia, majd gondosan be kell tartania a benne foglaltakat.
A gépen csak olyan személyek dolgozhatnak, akiket betanítottak a gép használatára és megismertettek a vele kapcsolatos veszélyforrásokkal. Tartsa be a kezelők legkisebb életkorára vonatkozó rendelkezést.
A jelen kezelési útmutató biztonsági utasításain és országa speciális előírásain túl tartsa be az azonos kialakítású gépek üzemeltetésére vonatkozó általánosan elismert műszaki szabályokat is.
Nem vállalunk felelősséget az olyan balesetekért vagy károkért, amelyek azért keletkeznek, mert nem vették figyelembe a jelen útmutatót és a biztonsági utasításokat.

3. A készülék leírása

1. Munkadarab-támasztó
2. Munkadarab támasztó felső befogója
3. Csillagmarkolatos csavar
4. Bőr fenőkő
5. Gépház
6. Be-/kikapcsoló
7. Gumilábak
8. Víztartály
9. Hézagoló alátét
10. Köszörűtengely
11. Anya
12. Köszörűkő
13. Vésőkhöz használható szerkezet
14. Bőr fenőkő csillagmarkolatos csavarja
15. Munkadarab támasztó oldalsó befogója

4. Szállított elemek

1 db nedves csiszológép
1 db köszörűkő
1 db Univerzális tartó
1 db szögbeállító
1 db fenőpaszta
1 db bőr fenőkorong
1 db kezelési útmutató

5. Rendeltetésszerű használat

⚠ A nedves csiszológép kizárólag a az általunk kínált szerszámmal használható, és acél csiszolására terveztük. (nem keményfémhez).

- A gép megfelel a gépekről szóló EK irányelv hatályos kiadásának.
- **A gép egyműszakos munkára készült, 100% S1 bekapcsolási időhányaddal.**
- Tartsa be a gépen olvasható összes biztonsági és veszély jelzést.
- A gépen található összes biztonsági és veszélyekre vonatkozó utasítást tartsa teljes mértékben olvasható állapotban.

- A gépet csak műszakilag kifogástalan állapotban, valamint a rendeltetésének megfelelően, biztonság- és veszélytudatosan, a használati útmutató figyelembevételével szabad használni! Különösen a biztonságot hátrányosan befolyásoló üzemzavarokat kell haladéktalanul elhárít(tat)ni!
- Tartsa be a gyártó biztonsági, munkavégzési és karbantartási előírásait, valamint a műszaki adatok között megadott méretkorlátokat.
- Tartsa be a vonatkozó baleset-megelőzési előírásokat és a többi általánosan elfogadott biztonságtechnikai szabályt.
- A gépet csak olyan személy üzemeltetheti, tarthatja karban és javíthatja, akit ezzel megbíztak és a veszélyekkel kapcsolatban kioktattak. Ha a gépen önkényes változtatást hajt végre, az ebből eredő károkért a gyártó nem vállal felelősséget.
- A gépet kizárólag a gyártó eredeti tartozékaival és eredeti szerszámaival szabad használni.
- Minden ettől eltérő használat nem rendeltetésszerűnek minősül. Az ebből eredő károkért a gyártó nem felel; a kockázatot egyedül a használó viseli.

Kérjük, vegye figyelembe, hogy készülékeinket rendeltetésük szerint nem professzionális, hivatásszerű vagy ipari használatra tervezték. A készülékre semmilyen garanciát nem vállalunk, ha kisipari, kéziipari vagy ipari, valamint ezekkel egyenértékű tevékenységekhez használja.

6. Általános biztonsági utasítások

Az elektromos szerszámokra vonatkozó általános biztonsági utasítások

⚠ FIGYELMEZTETÉS!
Olvassa el az összes biztonsági utasítást, egyéb utasítást, ábrát és műszaki adatot, melyet az elektromos szerszámhoz mellékeltek.
A következő útmutatások betartásának elmulasztása áramütést, tüzet és/vagy súlyos sérüléseket okozhat.

Az összes biztonsági utasítást és útmutatót őrizze meg későbbi használat céljából.
A biztonsági utasításokban használt „elektromos szerszám" fogalom a hálózatról üzemeltetett elektromos szerszámokra (hálózati vezetékkel) és az akkumulátorról üzemeltetett elektromos szerszámokra (hálózati vezeték nélkül) vonatkozik.

1. A munkahely biztonsága

a) Gondoskodjon a munkahely tisztaságáról és megfelelő megvilágításáról. A rendetlenség, illetve a megvilágítatlan munkaterületek balesetekhez vezethetnek.

b) Ne dolgozzon az elektromos szerszámmal olyan robbanásveszélyes környezetben, ahol éghető folyadékok, gázok vagy porok találhatók. Az elektromos szerszámok szikráznak, és a szikrák meggyújthatják a port és a gőzöket.

c) Az elektromos szerszám használata során tartsa távol a gyermekeket és más személyeket. A figyelem elterelése miatt elveszítheti uralmát az elektromos szerszám felett.

2. Elektromos biztonság

a) Az elektromos szerszám csatlakozódugójának illenie kell a csatlakozóaljzatba. A dugós csatlakozót semmilyen módon nem szabad módosítani. A védőföldeléssel ellátott elektromos szerszámokkal együtt ne használjon adapteres csatlakozót. A változatlan dugós csatlakozók és a hozzájuk illő csatlakozóaljzatok csökkentik az áramütés kockázatát.

b) Kerülje el a teste földelt felületekkel, például csövekkel, fűtésekkel, tűzhelyekkel és hűtőszekrényekkel való érintkezését. Megnő az áramütés kockázata, ha a teste földelve van.

c) Az elektromos szerszámokat tartsa távol estől és nedvességtől. Az elektromos készülékbe hatoló víz növeli az áramütés kockázatát.

d) Ne használja a csatlakozó vezetéket a rendeltetésétől eltérő módon, például az elektromos szerszám szállításához, felakasztásához vagy a csatlakozóaljzatból való kihúzásához. Tartsa távol a csatlakozó vezetéket hőtől, olajtól, éles élektől és a mozgó alkatrészeitől. A sérült vagy összegubancolódott csatlakozó vezeték növeli az áramütés kockázatát.

e) Ha a szabadban dolgozik az elektromos szerszámmal, akkor csak olyan hosszabbító vezetékeket alkalmazzon, amelyek kültéri használatra is alkalmasak. A kültéri használatra alkalmas hosszabbító vezeték használata csökkenti az áramütés kockázatát.

f) Ha elkerülhetetlen, hogy nedves környezetben használja az elektromos szerszámot, akkor használjon hibaáram-védőkapcsolót. A hibaáram-védőkapcsoló használata csökkenti az áramütés kockázatát.

3. Személyi biztonság

a) **Legyen figyelmes, ügyeljen arra, amit csinál, és az elektromos szerszám használata során józan ésszel cselekedjen. Ne használja az elektromos szerszámot, ha fáradt, vagy ha drogok, alkohol vagy gyógyszerek befolyása alatt áll.** Az elektromos szerszám használata során egy pillanatnyi figyelmetlenség is súlyos sérüléseket okozhat.

b) **Viseljen személyi védőfelszerelést, és mindig használjon védőszemüveget.** Az elektromos szerszám típusától és használatától függően alkalmazott személyi védőfelszerelések, például pormaszk, csúszásmentes munkavédelmi cipő, munkavédelmi sisak vagy hallásvédő viselése csökkenti a sérülések kockázatát.

c) **Kerülje el az akaratlan üzembe helyezést. A szerszám áramellátásra és/vagy akkumulátorra való csatlakoztatása, felvétele vagy szállítása előtt bizonyosodjon meg arról, hogy ki van-e kapcsolva az elektromos szerszám.** Ha az elektromos szerszám szállítása közben a kapcsolón tartja az ujját, vagy a készüléket bekapcsolva csatlakoztatja az áramellátásra, az balesetet okozhat.

d) **Az elektromos szerszám bekapcsolása előtt távolítsa el a beállító szerszámokat vagy a csavarkulcsokat.** Az elektromos szerszám forgó részében maradt szerszám vagy kulcs sérüléseket okozhat.

e) **Kerülje a rendellenes testtartást. Álljon stabilan a lábán, és mindig őrizze meg egyensúlyát.** Így váratlan helyzetekben is jobban irányíthatja az elektromos szerszámot.

f) **Viseljen megfelelő ruházatot. Ne viseljen túl bő ruházatot vagy ékszereket. Haját és ruházatát tartsa távol a maguktól mozgó alkatrészektől.** A mozgó alkatrészek elkaphatják a laza ruházatot, az ékszereket vagy a hosszú hajat.

g) **Ha lehetséges a porelszívó és -gyűjtő berendezések felszerelése, azokat csatlakoztatni és megfelelően használni kell.** Por elszívásának alkalmazásával csökkenthetők a por által okozott veszélyek.

h) **Ne keltsen hamis biztonságérzetet és ne szegje meg az elektromos szerszámra vonatkozó biztonsági szabályokat még abban az esetben sem, ha az elektromos szerszámot többszöri használat után ismerni véli.** A másodperc törtrésze alatt bekövetkező súlyos sérülések lehetnek a következményei annak, ha a szerszámot gondatlanul kezeli.

4. Az elektromos szerszám használata és kezelése

a) **Ne terhelje túl az elektromos szerszámot. A munkájához mindig az arra megfelelő elektromos szerszámot használja.** A megfelelő elektromos szerszámmal jobban és biztonságosabban dolgozhat a megadott teljesítménytartományban.

b) **Ne használjon olyan elektromos szerszámot, amelynek hibás a kapcsolója.** Az az elektromos szerszám, amelyet nem lehet be- vagy kikapcsolni, veszélyesnek számít, és meg kell javítani.

c) **Húzza ki a csatlakozódugót a csatlakozóaljzatból, és/vagy vegye ki a kivehető akkumulátort, mielőtt beállításokat végez a készüléken, cserélhető szerszámokat cserél ki vagy félreteszi az elektromos szerszámot.** Ez az elővigyázatossági intézkedés megakadályozza az elektromos szerszám véletlen beindítását.

d) **A nem használt elektromos szerszámokat gyermekektől távol tárolja. Ne hagyja, hogy az elektromos szerszámot olyan személyek használják, akik nem ismerik azt vagy nem olvasták el a jelen utasításokat.** Az elektromos szerszámok veszélyesek, ha tapasztalatlan személyek használják őket.

e) **Gondosan ápolja az elektromos szerszámokat és a tartozékokat. Ellenőrizze, hogy a mozgó alkatrészek kifogástalanul működnek és nem szorulnak-e, illetve nincsenek-e törött vagy sérült alkatrészek, amelyek negatív hatással lennének az elektromos szerszám működésére. Az elektromos szerszám használata előtt javíttassa meg a sérült alkatrészeket.** Sok balesetet a rosszul karbantartott elektromos szerszámok okoznak.

f) **Tartsa élesen és tisztán a vágószerszámokat.** A gondosan ápolt, éles vágóélekkel rendelkező vágószerszámok kevésbé szorulnak be, és könnyebben vezethetők.

g) **Az elektromos szerszámot, tartozékokat, cserélhető szerszámokat stb. a jelen utasításoknak megfelelően használja. Közben vegye figyelembe a munkafeltételeket és a végrehajtandó feladatot is.** Az elektromos szerszámoknak a tervezett alkalmazásoktól eltérő használata veszélyes helyzetekhez vezethet.

h) **A fogantyúkat és a megfogási felületeket mindig száraz, tiszta, valamint olajtól és zsírtól mentes állapotban kell tartani.**

A csúszós fogantyú és megfogási felületek nem teszik lehetővé az elektromos szerszám biztonságos üzemeltetését, illetve hogy megőrizze fölötte az uralmát előre nem látható helyzetekben.

5. Szerviz

a) **Csak képzett szakszemélyzettel és csak eredeti pótalkatrészek használatával javíttassa az elektromos szerszámot.** Ezáltal biztosítható az elektromos szerszám biztonságának megőrzése.

⚠ FIGYELEM!

Ez az elektromos szerszám üzem közben elektromágneses mezőt hoz létre. Ez a mező bizonyos körülmények között negatív hatással lehet az aktív vagy passzív orvosi implantátumokra. A súlyos és halálos sérülések kockázatának elkerülése érdekében javasoljuk, hogy az orvosi implantátummal rendelkező személyek a gép használata előtt kérjék ki orvosuk és az implantátum gyártójának tanácsát.

Asztali csiszológépekre vonatkozó biztonsági utasítások

a) **Ne használjon sérült használati szerszámokat. Minden használat előtt ellenőrizze a cserélhető szerszámokat, például a köszörűkorongot, hogy nem észlelhető-e rajta leválás vagy repedés. Ha ellenőrizte és behelyezte a cserélhető szerszámot, akkor Ön és a többiek is tartózkodjanak a forgó cserélhető szerszám síkján kívül, és járassa a készüléket 1 percig a legnagyobb fordulatszámon.** A sérült használati szerszámok többnyire eltörnek ebben a tesztidőszakban.

b) **A cserélhető szerszámmegengedett fordulatszáma legalább akkora kell legyen, mint az elektromos szerszámon megadott legnagyobb fordulatszám.** A megengedettnél gyorsabban forgó tartozék széttörhet és szétszóródhat.

c) **Soha ne végezzen csiszolást a köszörűkorong oldalain.** Ha a köszörűkorong oldalán végez csiszolást, a köszörűkorong elrepedhet és szétrobbanhat.

Fennmaradó kockázatok

⚠ A gép a technika jelenlegi állása és az elismert biztonságtechnikai előírások szerint készült. A munkavégzés során azonban ennek ellenére is felléphetnek fennmaradó kockázatok.

- Az ujjak és kezek sérülésveszélye a forgó köszörűkorong miatt.
- Nem előírásszerű villamos csatlakozóvezetékek használatakor áramütés veszélye áll fenn.
- A nem nyilvánvaló maradék kockázatok minden elővigyázatosság ellenére sem szüntethetők meg.
- Minimálisra csökkenthetők azonban a biztonsági utasítások, a rendeltetésszerű használat és a kezelési útmutató együttes betartásával.

7. Műszaki adatok

Méretek H x Sz x Ma	320 x 325 x 335 mm
Szerszámtartó ø	12 mm
Köszörűkő	ø 250/12 x 50 mm
A köszörűkő üresjárati fordulatszáma	90 perc^{-1}
Vágási sebesség	1,2 m/s
Tömeg, kb.	16 kg
Motor	230 – 240 V~ / 50 Hz
Teljesítmény	200 W
Motor fordulatszáma	1400 perc^{-1}
Üzemmód	S1 100%

A műszaki változtatás jogát fenntartjuk!

Zaj

A zaj értékeinek megállapítása az EN 62841 szabvány szerint történt.

L_{pA} hangnyomásszint	71,8 dB
K_{pA} bizonytalanság	3 dB
L_{WA} hangteljesítményszint	84,8 dB
K_{WA} bizonytalanság	3 dB

8. Üzembe helyezés előtt

- Nyissa ki a csomagolást, és óvatosan vegye ki a készüléket.
- Távolítsa el a csomagolóanyagot, valamint a csomagolási/szállítási biztosítékokat (ha vannak).
- Ellenőrizze a szállított elemek hiánytalanságát.
- Ellenőrizze, hogy a készülék és tartozékai nem szenvedtek-e szállítási sérüléseket.
- Lehetőleg a jótállási idő lejártáig őrizze meg a csomagolást.

FIGYELEM!
A készülék és a csomagolóanyag nem játékszer! Ne engedje, hogy a gyermekek a műanyag zacskókkal, fóliákkal és apró részekkel játsszanak! Lenyelés és fulladás veszélye áll fenn!

Mielőtt csatlakoztatja a készüléket a villamos hálózatra, bizonyosodjon meg arról, hogy a típustáblán szereplő adatok egyeznek a hálózati adatokkal.

⚠ Figyelmeztetés!
Mielőtt beállítási munkát végezne a készüléken, mindig győződjön meg arról, hogy a gép ki van kapcsolva és le van választva az áramellátásról.
- A készülék bekapcsolása előtt megfelelően helyezze fel az összes borítást és biztonsági szerkezetet.
- A köszörűkő mozogjon szabadon.
- A be-/kikapcsoló működtetése előtt bizonyosodjon meg arról, hogy a köszörűkő és a fenőkő helyesen van felszerelve, és a készülék mozgó alkatrészei súrlódásmentesen működnek. Szemrevételezéssel ellenőrizze a fenti két alkatrésznél, hogy nincsenek-e hiányosságok.
- Cserélje ki a sérült vagy elhasználódott köszörűkövet.

9. Szerelési útmutató

⚠ FIGYELEM!
Az üzembe helyezés előtt feltétlenül szerelje össze teljesen a készüléket!

9.1 Telepítés és beállítás
Ügyeljen arra, hogy a csiszológépet szilárd aljzaton, egyenesen és stabilan, valamint elegendő világítás mellett állítsa fel.
A gépnek nincs elülső- és hátoldala. Tetszés szerint a forgásirányban és azzal ellentétesen is végezhető csiszolás.

A köszörűkő csomagolási okokból nincs előszerelve

⚠ Figyelmeztetés!
Csak akkor csatlakoztassa az áramellátásra a készüléket, amikor befejezte az összeszerelést. Ennek figyelmen kívül hagyása véletlen elindulást és esetleg súlyos sérüléseket okozhat.

9.2 Csengéspróba
Ellenőrizze, hogy nincsenek-e repedések a köszörűkövön, és hangteszttel vizsgálja meg a repedéseket.
- A hangteszthez el kell távolítani a köszörűkövet a gépből. A köszörűkő függőlegesen áll a talajon. Kemény talajon használjon alátétként egy darab fát. A köszörűkőnek száraznak kell lennie.
- Nem fémes kalapáccsal enyhén üsse meg a köszörűkorongot. A repedés nélküli korong magas, tiszta, harangszerű hangot ad ki. A megrepedt korong tompa hangot ad ki. Ha hibátlan a köszörűkor, sor kerülhet a felszerelésére.

9.3 A köszörűkő felszerelése (2. ábra)
Csak azonos műszaki adatokkal rendelkező köszörűköveket használjon (lásd: műszaki adatok).
A 2. ábrán látható módon szerelje fel az (12) köszörűkövet és a (3) csillagfejű csavarokat.

9.4 A munkadarab-támasztó (1) felszerelése (2. + 3. ábra)
Ezután vezesse be az (1) munkadarab-támasztót a szorítóhüvelyekbe, és a csillagfejű csavarok segítségével szorítsa be. (lásd a 2. ábrát)

A munkadarab támasztó (1) egyaránt rögzíthető a munkadarab támasztó felső (2) és oldalsó (15) befogójánál is. Ez attól függ, hogy csiszolási irányban vagy azzal ellentétesen szeretne dolgozni.

9.5 A víztartály felszerelése (4. + 5. ábra)
Akassza be a víztartályt a tervezett (D) mélyedésekbe (lásd az 5. **ábrát**)

10. Munkavégzési utasítások

Be-/kikapcsoló (6) (1. ábra)
- A gép bekapcsolásához nyomja meg a zöld „I" gombot.
- A készülék újbóli kikapcsolásához nyomja meg a piros „0" gombot.

A csiszolás iránya(2 + 3. ábra)
Alapvetően az Ön igényeitől függ, hogy a csiszolás irányában vagy azzal ellentétesen kíván-e dolgozni. Ha gyorsan akar sok acélt leválasztani (pl. nagyon régi, rozsdás szerszámnál), vagy nagyobb szerszámot, például fejszét kíván köszörülni, akkor inkább a csiszolás irányával ellentétesen dolgozzon. Ha pontosabb és finomabb csiszolást szeretne elérni, akkor javasoljuk, hogy a csiszolás irányában dolgozzon.

Erre lehet szükség például a vágószerszámoknál és késeknél. Kérjük, vegye figyelembe, hogy a forgásirányban végzett csiszolás lassabban halad.
Minden egyes munkamenet előtt ellenőrizze, hogy sima-e a csiszolókő. Ehhez süllyessze a kőre az univerzális támaszt, és kézzel egyszer forgassa el 360°-kal. Szükség esetén a 250-es szemcseméretű esztergáló szerkezettel esztergálja az egyenetlen anyagot.
Kiszállított állapotban a TiGer sima.

Víztartály (4 + 5. ábra)
A jelölésig töltse fel vízzel a víztartályt. A köszörűkő teleszívja magát vízzel. Szükség szerint töltse után a vizet. Víz nélkül ne végezzen csiszolást.
A csiszolás után eressze le a víztartályt, hogy a csiszolókő ne álljon hosszabb ideig a vízben.
Rendszeresen ürítse ki a víztartályt, különben az acélból és a leválasztott kőről származó részecskék összegyűlnek és összeállnak.
Professzionális tipp: a vízbe helyezett mágnes megakadályozza az ilyen lerakódásokat.

Szögbeállító (6. ábra)
Mérje meg a csiszolóél szögét oly módon, hogy összehasonlítja az élet a rovátkákkal. Az univerzális támasz magasságának módosításával állítsa be az így meghatározott szöget a készüléken. Ehhez a következőképpen járjon el:
Először fogja be a szerszámot a szerkezetbe, és helyezze az univerzális támaszra a szerkezetet.

Ekkor tartsa a kívánt szögre állított szögbeállítót a szerszám csúcsához. Most úgy módosítsa az univerzális támasz magasságát, hogy a szögbeállító elülső vége egyenesen a csiszolókőhöz érjen.
Ügyeljen arra, hogy a szögbeállító mindig egy vonalban legyen a szerszám csúcsával.
Megjegyzés: A szögbeállítón megadott értékek csak irányadó értékek. Ezek természetesen az Ön igényeitől függően változhatnak.

Csiszolás (7. ábra)
Professzionális tipp: az új szerszámokon még láthatók a gyártás nyomai. Rendkívüli mértékben növelheti szerszámai élettartamát azzal, ha az első használat előtt az él mindkét oldalát lecsiszolja. A hátoldalt egyszerűen, fogás nélkül csiszolja le a kőre merőlegesen, az elülső oldalt pedig az alábbiak szerint csiszolja le.
A szög beállítása után helyezze a készülékbe fogott szerszámot az univerzális támaszra, kapcsolja a motort, és kezdje meg a csiszolást. Ehhez az él közelében egyenletesen nyomja a kőre a szerszámot, és mozgassa a kőre merőlegesen.

A kő sérüléseinek elkerülése érdekében ügyeljen arra, hogy mindig a korong szélességének legalább fele érintkezzen a kővel.
A még finomabb csiszolási eredményekhez készítse elő a követ a kőelőkészítővel. Ezáltal 250-ről körülbelül 1000-re növelheti a szemcseméretet. A kőelőkészítőt tartozékként vásárolhatja meg szakkereskedőjénél.

Fenés (8. ábra)
Soha ne végezzen fenést a köszörülés irányával ellentétesen! Ellenkező esetben a szerszám belevág a bőrbe!
Híg gépolaj használatával impregnálja a bőrkorongot. Ezután vigyen fel fenőpasztát a bőrkorongra. Kapcsolja be a készüléket, és ossza el a fenőpasztát úgy, hogy a csiszolt szerszámot körkörös mozdulatokkal a korongra nyomja.
Ezek az előkészületek öt–tíz szerszámhoz elegendőek. Ezután vigyen fel újabb réteg gépolajat, majd új fenőpasztát. Ezek az intézkedések növelik a bőr élettartamát, valamint javítják szerszámainak minőségét.
Professzionális tipp: A fenést a szerszám fogása nélkül is végezheti. Pontosabb eredményt kap, ha a szerszámot úgy hagyja a szerkezetben, ahogy a csiszolást végezte.

11. Tisztítás és karbantartás

⚠ Figyelmeztetés!
Beállítási, karbantartási és javítási munkálatok megkezdése előtt kapcsolja ki a gépet, és húzza ki a hálózati csatlakozót!

Tisztítás
A biztonsági berendezéseket, szellőző nyílásokat és a motorházat lehetőleg mindig tartsa por- és szennyeződésmentesen. A készüléket törölje le tiszta ronggyal, vagy fúvassa ki alacsony nyomású sűrített levegővel.
Javasoljuk, hogy a készüléket minden használat után azonnal tisztítsa meg.

Karbantartás
A készülék belsejében nincs más olyan alkatrész, amelyet karban kellene tartani.

Szervizinformáció
Kérjük, vegye figyelembe, hogy a termék alábbi részei szokásos és természetes kopásnak vannak kitéve, és ezért fogyóeszközként be kell őket szerezni.
Kopásnak kitett alkatrészek*: Köszörűkő, fenőpaszta, bőr fenőkorong, szögbeállító, dörzskerék
* nem feltétlenül szerepel a szállított elemek között!

Pótalkatrészeket és tartozékokat szervizközpontunktól vásárolhat. Ehhez szkennelje be a címlapon található QR-kódot.

12. Tárolás és szállítás

A készüléket és a tartozékokat gyermekek számára nem elérhető helyen, sötét és száraz, fagypont feletti hőmérsékletű helyen tárolja. Az ideális tárolási hőmérséklet 5 és 30 °C között van. Eredeti csomagolásában tárolja az elektromos szerszámot. A köszörűkövet hűvös, száraz és sötét helyen tárolja.

⚠ Figyelem!
A készüléket szállítás közben feltétlenül biztosítani kell leesés és felborulás ellen.
A gépet csak a kereténél fogva szabad felemelni és szállítani.

13. Elektromos csatlakozás

⚠ A telepített villanymotor üzemkészen van csatlakoztatva.
A csatlakozás megfelel a vonatkozó VDE és DIN előírásoknak.
Az üzemeltetői hálózati csatlakozásnak és az esetleg használt hosszabbító vezetéknek szintén meg kell felelnie ezeknek az előírásoknak és az EVU előírásainak.

Sérült elektromos csatlakozóvezetékek
Az elektromos csatlakozóvezetékek szigetelései gyakran sérülnek.

Lehetséges okok:
- Benyomódások, ha a csatlakozóvezetéket ablak- vagy ajtónyílásokon vezeti át.
- Törések a csatlakozóvezeték szakszerűtlen rögzítése vagy vezetése miatt.
- Nyíródások a csatlakozóvezetéken való áthaladás miatt.
- A szigetelés sérülései, amikor a vezetéket kirántják a konnektorból.
- Repedések a szigetelés öregedése miatt.

Az ilyen sérült elektromos csatlakozóvezetékek nem használhatók, és a szigetelés sérülései miatt életveszélyesek!

Rendszeresen ellenőrizze, nem sérültek-e az elektromos csatlakozóvezetékek. Ügyeljen arra, hogy a csatlakozóvezeték az ellenőrzéskor ne legyen a villamos hálózatra csatlakoztatva.
A villamos csatlakozóvezetékek feleljenek meg a vonatkozó VDE és DIN rendelkezéseknek és a villamossági kötelezettségvállalási nyilatkozattal kapcsolatos helyi előírásoknak.
Csak H07RN jelölésű csatlakozóvezetékeket használjon.
A csatlakozókábelen kötelező a nyomtatott típusmegnevezés megléte.

Váltóáramú motor
- A hálózati feszültség értéke 230 V~ / 50 Hz kell legyen.
- A vezetékek keresztmetszete 25 m hosszúságig legalább 1,5 mm², 25 m felett legalább 2,5 mm² legyen.
- A hálózati csatlakozást legfeljebb 16 A-es biztosítékkal kell levédeni.

Az elektromos szerelvények csatlakoztatását és javítását csak villamossági szakember végezheti.
Ha kérdése van, kérjük, adja meg az alábbi adatokat:
- A motor gyártója, típusa
- A motor áramneme
- A gép adattábláján feltüntetett adatok
- A villamos vezérlés adatai

A motor visszaküldésekor mindig a teljes meghajtóegységet küldje vissza, a villamos vezérléssel együtt.

Y csatlakoztatási mód
Ha le kell cserélni a hálózati csatlakozóvezetéket, a biztonsági kockázatok elkerülése érdekében ezt a gyártóval vagy annak képviselőjével kell elvégeztetni.

14. Ártalmatlanítás és újrahasznosítás

A csomagolásra vonatkozó megjegyzések



A csomagolóanyagok újrahasznosíthatók. Kérjük, ártalmatlanítsa a csomagolásokat környezetbarát módon.

Megjegyzések az elektromos és elektronikai berendezések ártalmatlanításáról (törvényi rendelkezések)



A leselejtezett elektromos és elektronikai berendezések nem minősülnek kommunális hulladéknak, hanem szelektíven gyűjtendők, illetve le kell adni őket ártalmatlanításra!

- A leselejtezett akkumulátorokat és elemeket, melyek nincsenek rögzített módon telepítve a készülékbe, leadás előtt roncsolásmentesen el kell távolítani! Ezek ártalmatlanítását az akkumulátorok hulladékkezelésére vonatkozó törvény szabályozza.
- Az elektromos és elektronikai berendezések tulajdonosát, illetve használóját törvény kötelezi a berendezések leadására az élettartamuk lejártával.
- A végfelhasználó saját maga viseli a felelősséget adatainak törléséért az ártalmatlanítandó készülékről!
- Az áthúzott kuka ikonja arra utal, hogy a leselejtezett elektromos és elektronikai berendezések nem minősülnek kommunális hulladéknak, és külön kell őket ártalmatlanítani.
- A leselejtezett elektromos és elektronikai berendezéseket az alábbi átvevőhelyeken lehet díjmentesen leadni újrahasznosításra:
  - Önkormányzati hulladékszigetek és gyűjtőhelyek (kerületi, illetve települési hulladékudvarok).
  - Az elektronikai berendezés vásárlásának helyszíne (telephellyel rendelkező vagy online forgalmazó), amennyiben a kereskedő kötelezhető a visszavételre, vagy önkéntesen vállalja azt.
  - Készülékfajtánként legfeljebb három darab, 25 cm-t élhosszúságot meg nem haladó leselejtezett berendezést anélkül lehet térítésmentesen visszavinni a gyártónak, hogy előtte új készüléket vásárolt volna nála, illetve ugyanígy leadhatja őket az Ön közelében található illetékes gyűjtőhelyen is.
  - A gyártók és forgalmazók további, kiegészítő visszavételi rendelkezéseiről az adott szolgáltató ügyfélszolgálatán tájékozódhat.
- Ha magánháztartásába kiszállítással rendelt új elektronikai berendezést a gyártótól, akkor végfelhasználóként a gyártótól kérheti a régi berendezés díjtalan elszállítását. Ennek érdekében vegye fel a kapcsolatot a gyártó ügyfélszolgálatával.
- A fentebb közöltek csak azokra a berendezésekre vonatkoznak, melyeket az Európai Unióban telepítettek és értékesítettek, és így a 2012/19/EU európai irányelv hatálya alá tartoznak. Az Európai Unión kívüli országban a fentiektől eltérő rendelkezések vonatkozhatnak a leselejtezett elektromos és elektronikai berendezések ártalmatlanítására.

15. Különleges tartozékok

Kőelőkészítő, rendelési sz.: **8949 0707**
A TiGer szemcseméretét másodpercek alatt változtathatja 250-ről 1000-re és vissza!

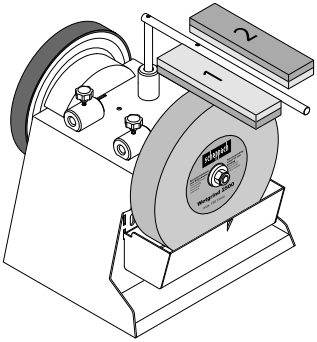

Csövekhez és hornyoló késekhez használható szerkezet (100-zal), 55
Rendelési sz.: **8949 0706**
Lássa el eddig elérhetetlen élességgel az ujj alakú szerszámokat!

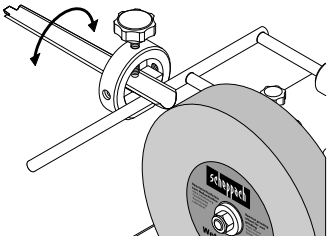

Késekhez használható szerkezet 60
Rendelési sz.: **8949 0708**
Késekhez használható szerkezet 120
Rendelési sz.: **8949 0709**
Élvezetessé válik a munkavégzés a konyhában!

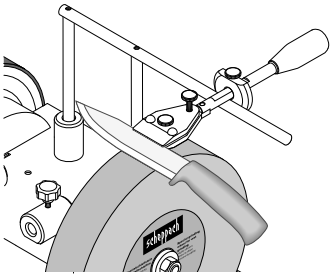

Ollókhoz használható szerkezet (100-zal), 160
Rendelési sz.: **8949 0710**
Legyen szó papírvágó-, szabó- vagy kerti ollókról, most mindet megélezheti!

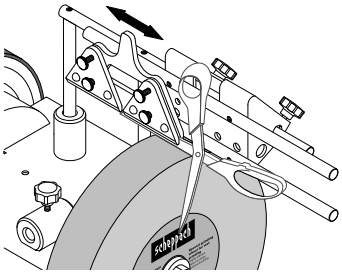

Fejszékhez használható szerkezet, 40, rendelési sz.: **8949 0712**
Úgy vágja a tűzifát, mint a villámcsapás, és nincs szükség nagy gépekre

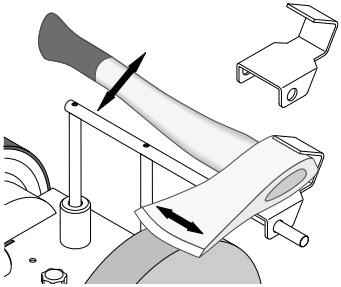

Esztergáló szerkezet, rendelési sz.: **8949 0713**
Másodpercek alatt elvégezheti az esztergálást, és szinte matt anyagok polírozását is elvégezheti!
Pótkorong, rendelési sz.: **8949 0714**

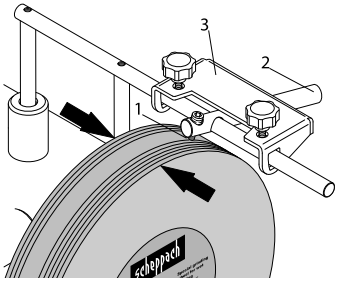

A legrosszabb eshetőségre.
Bőr fenőkorong, profilozott, 100
Rendelési sz.: **8949 0705**
Az ujj alakú szerszám belső oldalához.

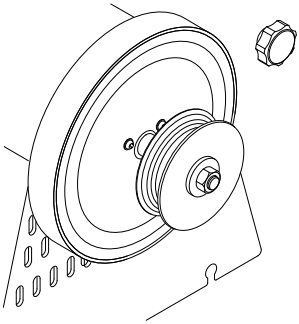

16. Hibaelhárítás

Probléma	Lehetséges okok	Megoldások
Nem jár a motor.	A motor, a kábel vagy a dugós csatlakozó meghibásodott, kiégtek a biztosítékok.	Szakemberrel ellenőriztesse a gépet. Soha ne végezze önállóan a motor javítását. Figyelem! Ellenőrizze és szükség esetén cserélje ki a biztosítékokat.
A motor lassan indul, és nem éri el az üzemi fordulatszámot.	A feszültség túl alacsony, a tekercselések megsérültek, a kondenzátor leégett.	Szakemberrel ellenőriztesse az energiaellátás feszültségét. Szakemberrel ellenőriztesse a motort. Szakemberrel cseréltesse ki a kondenzátort.
A motor túl zajos.	A tekercselések megsérültek, a motor meghibásodott.	Szakemberrel ellenőriztesse a motort.
A motor nem éri el a teljes teljesítményt.	A hálózat áramkörei túl vannak terhelve (lámpák, egyéb motorok stb.).	Ne használjon más készülékeket vagy motorokat ugyanazon az áramkörön.
A motor könnyen túlmelegszik.	A motor túl van terhelve, a motor hűtése nem elegendő.	Csiszolás közben kerülje el a motor túlterhelését, és a motor optimális hűtésének biztosítása érdekében távolítsa el a port a motortól.

Spis treści: **Strona:**

1. Objaśnienie symboli na urządzeniu 126
2. Wprowadzenie 127
3. Opis urządzenia 127
4. Zakres dostawy 127
5. Użytkowanie zgodne z przeznaczeniem 127
6. Ogólne wskazówki dotyczące bezpieczeństwa 128
7. Dane techniczne 130
8. Przed uruchomieniem 131
9. Instrukcja montażu 131
10. Wskazówki dotyczące pracy 131
11. Czyszczenie i konserwacja 132
12. Przechowywanie i transport 133
13. Przyłącze elektryczne 133
14. Utylizacja i ponowne wykorzystanie 134
15. Wyposażenie specjalne 134
16. Pomoc dotycząca usterek 136
17. Deklaracja zgodności 298

1. Objaśnienie symboli na urządzeniu

	Przestrzegać wskazówek ostrzegawczych i dotyczących bezpieczeństwa!
	Przed uruchomieniem należy przeczytać niniejszą instrukcję obsługi i przestrzegać wskazówek dotyczących bezpieczeństwa!
	Nosić okulary ochronne!
	Nosić nauszniki ochronne!
	W przypadku emisji pyłu nosić maskę chroniącą drogi oddechowe!
	Niebezpieczeństwo odniesienia obrażeń wskutek obracającego się narzędzia! Trzymać ręce z dala od narzędzia.
	Osobom trzecim nie pozwalać zbliżać się do strefy zagrożenia.
	Produkt jest zgodny z obowiązującymi europejskimi dyrektywami.
	Produkt jest zgodny z obowiązującymi serbskimi dyrektywami.
⚠ Uwaga!	Miejsca w niniejszej instrukcji obsługi, które dotyczą bezpieczeństwa użytkownika, zostały oznaczone następującym znakiem.

Ostrzeżenie! Przyłącze elektryczne musi być wykonane przez elektryka i musi być zgodne z normą IEC 364. Zaleca się, aby w przyłączu elektrycznym do tego urządzenia znajdował się wyłącznik ochronny różnicowo-prądowy, który przerywa napięcie sieciowe, jeżeli wyłącznik ochronny różnicowo-prądowy w ciągu 30 ms przekroczy 10 mA.

2. Wprowadzenie

Producent:

Scheppach GmbH
Günzburger Straße 69
D-89335 Ichenhausen

Szanowny Kliencie,
Życzymy dużo satysfakcji i powodzenia podczas pracy z nowym urządzeniem.

Wskazówka:
Zgodnie z obowiązującą ustawą o odpowiedzialności cywilnej za produkt, producent nie odpowiada za szkody powstałe przy tym urządzeniu lub przez to urządzenie w przypadku:

- Nieprawidłowa obróbka.
- Nieprzestrzeganie instrukcji obsługi.
- Naprawy wykonywane przez osoby trzecie, nieautoryzowanych specjalistów.
- Montaż i wymiana na nieoryginalne części zamienne.
- Użytkowanie niezgodne z przeznaczeniem.
- Awarie instalacji elektrycznej.
- W przypadku nieprzestrzegania przepisów elektrycznych oraz postanowień VDE 0100, DIN 57113 / VDE0113.

Zalecamy Państwu:
Przed montażem i uruchomieniem należy przeczytać cały tekst instrukcji obsługi.
Niniejsza instrukcja obsługi ma na celu ułatwienie zapoznania się z maszyną i wykorzystanie możliwości jej użytkowania zgodnie z przeznaczeniem.
Instrukcja obsługi zawiera ważne wskazówki dotyczące bezpiecznej, fachowej i ekonomicznej pracy z niniejszą maszyną oraz sposobu unikania zagrożeń, oszczędności kosztów napraw, redukcji czasów przestoju i zwiększenia niezawodności maszyny.
Dodatkowo oprócz zasad bezpieczeństwa zawartych w niniejszej instrukcji obsługi należy przestrzegać przepisów danego kraju obowiązujących dla eksploatacji maszyny.
Instrukcję obsługi należy przechowywać przy maszynie, w torebce plastikowej chroniącej przed zanieczyszczeniem i wilgocią. Każda osoba obsługująca musi przeczytać ją przed przystąpieniem do pracy i dokładnie jej przestrzegać.
Przy maszynie mogą pracować wyłącznie osoby, które zostały przeszkolone w zakresie użytkowania maszyny i poinstruowane o związanych z tym zagrożeniach.
Przestrzegać wymaganego wieku minimalnego.
Oprócz wskazówek dotyczących bezpieczeństwa zawartych w niniejszej instrukcji obsługi i specjalnych przepisów danego kraju należy przestrzegać ogólnie uznanych zasad technicznych dotyczących eksploatacji maszyn o tej samej budowie.
Nie ponosimy odpowiedzialności za wypadki ani szkody powstałe wskutek nieprzestrzegania niniejszej instrukcji oraz wskazówek dotyczących bezpieczeństwa.

3. Opis urządzenia

1. Podpora przedmiotu obrabianego
2. Górne zamocowanie podpory przedmiotu obrabianego
3. Śruba z chwytem gwiazdowym
4. Skórzana tarcza wygładzająca
5. Obudowa maszyny
6. Włącznik/wyłącznik
7. Gumowe podkładki
8. Pojemnik na wodę
9. Podkładka
10. Wał szlifierski
11. Nakrętka
12. Kamień szlifierski
13. Urządzenie do dłuta gniazdowego
14. Śruba z chwytem gwiazdowym do skórzanej tarczy wygładzającej
15. Boczne zamocowanie podpory przedmiotu obrabianego

4. Zakres dostawy

1x maszyna do szlifowania
1x kamień szlifierski
1x uchwyt uniwersalny
1x kątomierz
1x pasta wygładzająca
1x tarcza do gładzenia skóry
1x instrukcja obsługi

5. Użytkowanie zgodne z przeznaczeniem

⚠ Maszyna do szlifowania na mokro jest skonstruowana wyłącznie z oferowanym narzędziem do szlifowania stali (bez stopu twardego).

- Maszyna odpowiada obowiązującej dyrektywie maszynowej WE.
- **Maszyna jest zaprojektowana do pracy jednozmianowej, czas włączenia S1 100%.**

- Przestrzegać wszystkich wskazówek bezpieczeństwa i wskazówek dotyczących zagrożeń umieszczonych na maszynie.
- Wszystkie wskazówki dotyczące bezpieczeństwa i zagrożeń, umieszczone na maszynie należy utrzymywać w stanie czytelnym.
- Maszynę można użytkować wyłącznie w nienagannym stanie technicznym, zgodnie z przeznaczeniem, przestrzegając zasad bezpieczeństwa i ze świadomością zagrożeń oraz stosując się do wskazówek zawartych w instrukcji eksploatacji! Zwłaszcza usterki, mające negatywny wpływ na bezpieczeństwo, muszą być niezwłocznie usuwane!
- Przestrzegać wskazówek producenta dotyczących bezpieczeństwa, pracy i konserwacji oraz wymiarów podanych w rozdziale Dane techniczne.
- Przestrzegać odnośnych przepisów bezpieczeństwa pracy oraz pozostałych, ogólnie uznanych zasad bezpieczeństwa technicznego.
- Użytkowanie, konserwacja i naprawa maszyny są dozwolone wyłącznie dla osób, które zostały wykwalifikowane w tym zakresie i poinformowane o zagrożeniach. Samowolne zmiany na maszynie wykluczają odpowiedzialność producenta za wynikające stąd szkody.
- Maszynę wolno użytkować wyłącznie z oryginalnym wyposażeniem i narzędziami producenta.
- Każde użycie wykraczające poza wyżej podane jest uważane za niezgodne z przeznaczeniem. Za wynikające stąd szkody producent nie odpowiada; ryzyko ponosi wyłącznie użytkownik.

Należy pamiętać, że zgodnie z przeznaczeniem nasze urządzenia nie zostały skonstruowane do użytku komercyjnego, rzemieślniczego lub przemysłowego. Nie ponosimy odpowiedzialności w przypadku, gdy urządzenie jest stosowane w zakładach komercyjnych, rzemieślniczych i przemysłowych oraz do podobnych działalności.

6. Ogólne wskazówki dotyczące bezpieczeństwa

Ogólne wskazówki dotyczące bezpieczeństwa dla elektronarzędzi

⚠ OSTRZEŻENIE!
Należy przeczytać wszystkie wskazówki dotyczące bezpieczeństwa i instrukcje oraz przestudiować wszystkie ilustracje i parametry techniczne dostarczone wraz z niniejszym narzędziem elektrycznym.

Nieprzestrzeganie poniższych wskazówek bezpieczeństwa i instrukcji może doprowadzić do porażenia prądem, pożaru i/lub poważnych obrażeń.

Przechowywać na przyszłość wszystkie wskazówki dotyczące bezpieczeństwa i instrukcje.
Używany we wskazówkach dotyczących bezpieczeństwa termin „narzędzie elektryczne" odnosi się do narzędzi elektrycznych zasilanych z sieci (z przewodem sieciowym) lub do narzędzi elektrycznych zasilanych za pomocą akumulatora (bez przewodu sieciowego).

1. Bezpieczeństwo w miejscu pracy

a) Utrzymywać obszar roboczy w czystości i zapewnić dobre oświetlenie. Nieporządek lub brak oświetlenia obszaru roboczego może prowadzić do wypadków.

b) Nie pracować z narzędziem elektrycznym w otoczeniu zagrożonym wybuchem, w którym znajdują się palne płyny, gazy lub pyły. Narzędzia elektryczne wytwarzają iskry, które mogą spowodować zapłon pyłu lub oparów.

c) Nie dopuszczać, by dzieci i inne osoby zbliżały się podczas używania narzędzia elektrycznego. Podczas odchylania można łatwo stracić kontrolę nad narzędziem elektrycznym.

2. Bezpieczeństwo elektryczne

a) Wtyczka przyłączeniowa narzędzia elektrycznego musi pasować do gniazda. Wtyczki nie wolno w żaden sposób modyfikować. Nie używać żadnych przejściówek z uziemionymi narzędziami elektrycznymi. Niemodyfikowane wtyczki i odpowiednie gniazda zmniejszają ryzyko porażenia prądem.

b) Unikać kontaktu fizycznego z uziemionymi powierzchniami, takimi jak rury, grzejniki, piece i lodówki. Ryzyko porażenia prądem zwiększa się, jeśli ciało użytkownika jest uziemione.

c) Nie wystawiać narzędzi elektrycznych na deszcz i wilgoć. Przedostanie się wody do urządzenia elektrycznego zwiększa ryzyko porażenia prądem.

d) Nie wykorzystywać przewodu przyłączeniowego niezgodnie z przeznaczeniem w celu przenoszenia, zawieszania elektronarzędzia lub w celu wyjęcia wtyczki z gniazda. Przewód przyłączeniowy przechowywać z dala od gorąca, oleju, ostrych krawędzi lub ruchomych części urządzeń. Uszkodzone lub splątane przewody przełączeniowe zwiększają ryzyko porażenia prądem.

e) **W przypadku pracy z narzędziem elektrycznym na wolnym powietrzu, używać wyłącznie przedłużaczy przeznaczonych również do pracy w warunkach zewnętrznych.** Zastosowanie przedłużacza przystosowanego do warunków zewnętrznych zmniejsza ryzyko porażenia prądem.

f) **Jeżeli użycie narzędzia elektrycznego w wilgotnym otoczeniu jest nieuniknione, używać wyłącznika ochronnego różnicowo prądowego.** Zastosowanie wyłącznika ochronnego różnicowo-prądowego zmniejsza ryzyko porażenia prądem.

3. Bezpieczeństwo osób

a) **Podczas pracy z narzędziem elektrycznym należy być ostrożnym, zwracać uwagę na wykonywane czynności i zachowywać zdrowy rozsądek. Nie używać narzędzia elektrycznego w stanie zmęczenia lub też będąc pod wpływem narkotyków, alkoholu lub leków.** Chwila nieuwagi podczas używania narzędzia elektrycznego może spowodować poważne obrażenia.

b) **Stosować indywidualne wyposażenie ochronne i nosić zawsze okulary ochronne.** Stosowanie osobistego wyposażenia ochronnego, jak maska przeciwpyłowa, antypoślizgowe obuwie ochronne, kask lub nauszniki ochronne, w zależności od rodzaju i zastosowania narzędzia elektrycznego, zmniejsza ryzyko odniesienia obrażeń.

c) **Nie dopuszczać do niezamierzonego uruchomienia. Przed podłączeniem do zasilania i/lub akumulatora, podnoszeniem lub przenoszeniem upewnić się, że narzędzie elektryczne jest wyłączone.** Trzymanie palca na włączniku podczas przenoszenia narzędzia elektrycznego lub podłączanie włączonego narzędzia elektrycznego do zasilania może prowadzić do wypadków.

d) **Przed włączeniem elektronarzędzia usunąć narzędzia nastawcze lub klucze maszynowe płaskie.** Narzędzie lub klucz znajdujące się w obracającej się części elektronarzędzia może spowodować obrażenia ciała.

e) **Unikać nietypowej pozycji ciała. Zadbać o stabilną pozycję i zachowanie równowagi w każdej chwili.** Pozwala to na lepszą kontrolę narzędzia elektrycznego w niespodziewanych sytuacjach.

f) **Nosić odpowiednią odzież. Podczas pracy nie nosić luźnej odzieży i biżuterii. Włosy i odzież trzymać z dala od części ruchomych.** Luźna odzież, biżuteria lub długie włosy mogą zostać pochwycone przez części ruchome.

g) **Jeżeli istnieje możliwość zamontowania urządzeń odsysających i odpylających, należy je podłączyć i prawidłowo używać.** Zastosowanie odsysania pyłu może zmniejszyć zagrożenia spowodowane przez pył.

h) **Przestrzegamy przed złudnym poczuciem bezpieczeństwa i ignorowaniem zasad bezpieczeństwa dla narzędzi elektrycznych, również gdy użytkownik w wyniku wielokrotnego użycia jest zaznajomiony z obsługą elektronarzędzia.** Brak czujności może w ułamku sekundy doprowadzić do powstania ciężkich obrażeń.

4. Zastosowanie i obsługa elektronarzędzia

a) **Nie przeciążać narzędzia elektrycznego. Używać narzędzia elektrycznego przeznaczonego do danej pracy.** Odpowiednie narzędzie elektryczne umożliwia lepszą i bezpieczniejszą pracę w podanym zakresie mocy.

b) **Nie używać narzędzia elektrycznego, którego włącznik jest uszkodzony.** Narzędzie elektryczne, którego nie da się już włączać lub wyłączać, jest niebezpieczne i musi zostać naprawione.

c) **Przed rozpoczęciem ustawień, wymianą osprzętu lub odłożeniem elektronarzędzia należy wyjąć wtyczkę z gniazda i/lub usunąć wyjmowany akumulator.** Ten środek ostrożności ogranicza ryzyko niezamierzonego uruchomienia narzędzia elektrycznego.

d) **Nieużywane elektronarzędzia przechowywać poza zasięgiem dzieci. Nie zezwalać na używanie narzędzia elektrycznego osobom, które nie są z nim obeznane lub nie przeczytały niniejszych instrukcji.** Narzędzia elektryczne stanowią zagrożenie, jeśli są używane przez niedoświadczone osoby.

e) **Należy starannie dbać o elektronarzędzia i osprzęt. Kontrolować, czy części ruchome działają prawidłowo i nie zacinają się, czy części nie są pęknięte lub uszkodzone w sposób wpływający negatywnie na działanie narzędzia elektrycznego. Przed zastosowaniem narzędzia elektrycznego zapewnić naprawę uszkodzonych części.** Wiele wypadków jest spowodowanych nieprawidłową konserwacją narzędzi elektrycznych.

f) **Narzędzia tnące muszą być ostre i utrzymywane w stanie czystości.** Starannie konserwowane narzędzia tnące z krawędziami tnącymi rzadziej się zacinają i są łatwiejsze w obsłudze.

g) **Używać narzędzi elektrycznych, akcesoriów, narzędzi roboczych itd. zgodnie z niniejszymi instrukcjami. Uwzględnić warunki pracy i wykonywane czynności.** Używanie narzędzia elektrycznego do zastosowań innych, niż przewidziane, może prowadzić do niebezpiecznych sytuacji.

h) **Uchwyty i powierzchnie uchwytu utrzymywać w stanie suchym, czystym i wolnym od oleju i smaru.** Śliskie uchwyty i powierzchnie uchwytu nie pozwalają na bezpieczne trzymanie elektronarzędzia i kontrolę nad nim w nieoczekiwanych sytuacjach.

5. Serwis

a) **Naprawę narzędzia elektrycznego może wykonywać wyłącznie wykwalifikowany personel i tylko przy użyciu oryginalnych części zamiennych.** Zapewnia to bezpieczeństwo dalszej pracy narzędzia elektrycznego.

⚠ UWAGA!

Niniejsze narzędzie elektryczne wytwarza podczas pracy pole elektromagnetyczne. Pole to może w pewnych okolicznościach wpływać negatywnie na aktywne lub pasywne implanty medyczne. W celu zmniejszenia ryzyka poważnych lub śmiertelnych obrażeń osobom z implantami medycznymi przed użyciem maszyny zalecamy konsultację z lekarzem i producentem.

Wskazówki dotyczące bezpieczeństwa dla szlifierek stołowych

a) **Nie stosować uszkodzonych narzędzi roboczych. Przed każdym zastosowaniem narzędzi roboczych, takich jak tarcze szlifierskie, należy sprawdzić je pod kątem odprysków i rys. Po sprawdzeniu i zastosowaniu narzędzia roboczego należy włączyć urządzenie przez 1 minutę z maksymalną prędkością obrotową, zwracając przy tym uwagę, by osoba obsługująca i osoby postronne znajdujące się w pobliżu znalazły się poza strefą obracającego się narzędzia.** Uszkodzone narzędzia robocze łamią się zazwyczaj w tym czasie próbnym.

b) **Dopuszczalna prędkość obrotowa narzędzia roboczego musi być co najmniej równa maksymalnej prędkości obrotowej podanej na narzędziu elektrycznym.** Akcesoria obracające się z prędkością większą niż dopuszczalna mogą się złamać lub zostać wyrzucone.

c) **Nigdy nie szlifować boczną powierzchnią tarczy szlifierskiej.** Szlifowanie na powierzchniach bocznych może spowodować pęknięcie i rozerwanie tarczy szlifierskiej.

Ryzyka szczątkowe

⚠ Maszyna jest skonstruowana zgodnie z aktualnym stanem techniki i ogólnie uznawanymi zasadami bezpieczeństwa technicznego. Jednak podczas pracy mogą się pojawić poszczególne ryzyka szczątkowe.

- Niebezpieczeństwo obrażeń palców i dłoni ze strony obracającej się tarczy szlifierskiej.
- Zagrożenie spowodowane prądem w przypadku stosowania nieprawidłowych elektrycznych przewodów przyłączeniowych.
- Ponadto, pomimo wszelkich podjętych kroków, mogą się pojawić ukryte ryzyka szczątkowe.
- Ryzyka szczątkowe można zminimalizować przestrzegając rozdziału Wskazówki dotyczące bezpieczeństwa oraz Użytkowanie zgodne z przeznaczeniem, jak i całej instrukcji obsługi.

7. Dane techniczne

Wymiary montażowe dł. x szer. x wys.	320 x 325 x 335 mm
Powierzchnia mocowania narzędzia ø	12 mm
Kamień szlifierski	ø 250/12 x 50 mm
Prędkość obrotowa na biegu jałowym dla kamienia szlifierskiego	90 min^{-1}
Prędkość cięcia	1,2 m/s
Ciężar ok.	16 kg
Silnik	230 – 240 V~ / 50 Hz
Moc	200 W
Prędkość obrotowa silnika	1400 min^{-1}
Tryb pracy	S1 100%

Zmiany techniczne zastrzeżone!

Hałas

Wartości hałasu zostały ustalone zgodnie z EN 62841.

Poziom ciśnienia akustycznego L_{pA}	71,8 dB
Niepewność K_{pA}	3 dB
Poziom mocy akustycznej L_{WA}	84,8 dB
Niepewność K_{WA}	3 dB

8. Przed uruchomieniem

- Otworzyć opakowanie i wyjąć ostrożnie urządzenie.
- Usunąć materiał opakowaniowy oraz zabezpieczenia opakowania/transportowe (jeśli występują).
- Sprawdzić, czy zakres dostawy jest kompletny.
- Sprawdzić urządzenie i elementy wyposażenia pod kątem uszkodzeń w trakcie transportu.
- W miarę możliwości zachować opakowanie do zakończenia okresu gwarancyjnego.

UWAGA!
Urządzenie i materiały opakowaniowe nie mogą służyć jako zabawka dla dzieci! Dzieciom nie wolno bawić się workami z tworzywa sztucznego, foliami i drobnymi elementami! Istnieje niebezpieczeństwo połknięcia i uduszenia!

Przed podłączeniem urządzenia do sieci prądowej upewnić się, że dane na tabliczce znamionowej są zgodne z danymi sieciowymi.

⚠ Ostrzeżenie!
Przed dokonaniem ustawień urządzenia upewnić się zawsze, że maszyna jest wyłączona i odłączona od sieci elektrycznej.
- Przed włączeniem urządzenia wszystkie osłony i urządzenia zabezpieczające muszą być prawidłowo zamontowane.
- Kamień szlifierski powinien swobodnie się obracać.
- Przed uruchomieniem włącznika/wyłącznika upewnić się, że kamień szlifierski i tarcza wygładzająca są prawidłowo zamontowane i że ruchome części urządzenia działają sprawnie. Sprawdzić wizualnie oba elementy pod kątem wad.
- Wymienić uszkodzony lub zużyty kamień szlifierski.

9. Instrukcja montażu

⚠ UWAGA!
Przed uruchomieniem urządzenie należy koniecznie całkowicie zmontować!

9.1 Instalacja i ustawienie

Należy upewnić się, że szlifierka jest ustawiona pionowo i stabilnie na stabilnym podłożu oraz jest zapewnione odpowiednie oświetlenie.
Maszyna nie posiada części przednie lub tylnej. Można szlifować dowolnie – z kierunkiem obrotu lub przeciwnie do kierunku obrotu.

Ze względów opakowaniowych kamień szlifierski nie jest wstępnie zmontowany.

⚠ Ostrzeżenie!
Podłączenie urządzenia do zasilania należy wykonać dopiero po zakończeniu montażu. Nieprzestrzeganie tej wytycznej może spowodować przypadkowe uruchomienie i ewentualnie poważne obrażenia.

9.2 Test dźwięku

Sprawdzić, czy na kamieniu szlifierskim nie ma pęknięć, i wykonać test dźwiękowy na obecność pęknięć.
- W celu wykonania testu dźwiękowego należy wyjąć kamień szlifierski z maszyny. Kamień szlifierski jest umieszczony pionowo na podłodze. Użyć kawałka drewna jako podparcia na twardej podłodze. Kamień szlifierski musi być suchy.
- Lekko stukać w tarczę szlifierską niemetalowym młotkiem. Tarcza wolna od pęknięć ma wysoki, czysto dzwonkowy dźwięk. Tarcza, która ma pęknięcie, wydaje stłumiony dźwięk. Jeżeli kamień szlifierski nie ma wad, można go ponownie zamontować.

9.3 Montaż kamienia szlifierskiego (rys. 2)

Stosować wyłącznie kamienie szlifierskie o tych samych danych technicznych (patrz Dane techniczne).
Zamontować kamień szlifierski (12) i śruby z chwytem gwiazdowym (3), jak pokazano na rys. 2.

9.4 Montaż podpory przedmiotu obrabianego (1) (rys. 2 + 3)

Następnie wprowadzić podporę przedmiotu obrabianego (1) w tuleje i zacisnąć za pomocą śrub z chwytem gwiazdowym. (patrz rys. 2)

Podporę przedmiotu obrabianego (1) można montować zarówno na górnym zamocowaniu dla podpory przedmiotu obrabianego (2), jak i na bocznym zamocowaniu dla podpory przedmiotu obrabianego (15). Zależy to od tego, czy praca ma być wykonywana zgodnie z kierunkiem szlifowania czy przeciwnie do niego.

9.5 Montaż pojemnika na wodę (rys. 4 + 5)

Zawiesić pojemnik na wodę w przewidzianych do tego celu wycięciach (D) (patrz **rys**. 5).

10. Wskazówki dotyczące pracy

Włącznik/wyłącznik (6) (rys. 1)
- W celu włączenia maszyny nacisnąć zielony przycisk „I".

- Aby ponownie wyłączyć urządzenie, nacisnąć czerwony przycisk „0”.

Kierunek szlifowania (rys. 2 + 3)
To, czy chce się pracować z kierunkiem szlifowania, czy też wbrew niemu, zależy w dużej mierze od wymagań użytkownika. Jeśli chce się szybko usunąć dużą ilość stali (np. za pomocą bardzo starych zardzewiałych narzędzi) lub jeśli chce się szlifować grube narzędzia, takie jak osie, lepiej jest pracować w kierunku przeciwnym do kierunku szlifowania. Jeżeli celem jest dokładniejsze i drobniejsze szlifowanie, zaleca się pracę zgodnie z kierunkiem szlifowania. Tak jest na przykład z dłutami i nożami. Należy pamiętać, że szlifowanie jest wolniejsze wraz z kierunkiem obrotów.
Przed każdą operacją należy sprawdzić, czy kamień szlifierski jest płaski, opuszczając wspornik uniwersalny na kamień i obracając go ręcznie o 360°. W razie potrzeby wyłączyć nierównomierny materiał za pomocą kalibratora 250.
TiGer jest płaski w stanie dostawy.

Zbiornik wody (rys. 4 + 5)
Napełnić pojemnik na wodę do wysokości oznaczenia. Kamień szlifierski nasiąka całkowicie wodą. W razie potrzeby uzupełnić wodę. Nigdy nie szlifować bez wody.
Po szlifowaniu należy obniżyć pojemnik na wodę, aby kamień szlifierski nie stał w wodzie przez dłuższy czas. Regularnie opróżniać pojemnik na wodę, w przeciwnym razie zbierają się w nim cząstki stali i skręconego kamienia, które ulegają kondensacji.
Profesjonalna wskazówka: magnes umieszczony w wodzie zapobiega powstawaniu takich osadów.

Kątomierz (rys. 6)
Zmierzyć kąt skosu poprzez porównanie krawędzi tnącej z nacięciami. Ustalony w ten sposób kąt można teraz regulować na urządzeniu poprzez zmianę wysokości wspornika uniwersalnego. Należy wykonać następujące czynności:
Najpierw należy zamocować narzędzie w uchwycie i umieścić je na wsporniku uniwersalnym.

Teraz należy trzymać kątomierz pod żądanym kątem w stosunku do końcówki narzędzia. Teraz należy zmienić wysokość wspornika uniwersalnego tak, aby przedni koniec kątomierza po prostu przylegał do kamienia szlifierskiego.
Zwrócić uwagę, aby nóż kątowy znajdował się zawsze w jednej płaszczyźnie z końcówką narzędzia.

Komentarz: Wartości podane na kątomierzu są tylko wartościami orientacyjnymi. Oczywiście można je zmieniać w zależności od wymagań.

Szlifowanie (rys. 7)
Profesjonalna wskazówka: Ślady produkcji można jeszcze zobaczyć na nowych narzędziach. Dzięki ostrzeniu po obu stronach krawędzi tnącej przed pierwszym użyciem znacznie zwiększy się żywotność narzędzi. Wystarczy zeszlifować tył kamienia od tyłu wzdłuż jego pionu, a przód w następujący sposób.
Po ustawieniu kąta, umieścić narzędzie zamontowane w przyrządzie na wsporniku uniwersalnym, włączyć silnik i rozpocząć szlifowanie. W tym celu należy równomiernie wcisnąć narzędzie na kamień w pobliżu krawędzi tnącej i przesunąć go w poprzek kamienia. Dzięki szlifowaniu po obu stronach krawędzi tnącej przed pierwszym użyciem znacznie zwiększy się żywotność narzędzi.
Aby uzyskać jeszcze dokładniejsze wyniki szlifowania, należy przygotować kamień za pomocą przyrządu do przygotowania kamienia. Zwiększa to ziarnistość z 250 do około 1000. SP jest dostępny jako wyposażenie dodatkowe u dystrybutora.

Wygładzanie (rys. 8)
Nigdy nie wygładzać w kierunku przeciwnym do kierunku szlifowania! W przeciwnym razie narzędzie przeciśnie się w skórze!
Tarczę skórzaną zaimpregnować cienkim olejem maszynowym. Następnie nałożyć pastę wygładzającą na tarczę skórzaną. Teraz należy włączyć maszynę i rozprowadzić pastę szlifierską, dociskając narzędzie szlifierskie do podkładki kolistymi ruchami.
Te przygotowania są wystarczające dla pięciu do dziesięciu narzędzi. Następnie należy rozpocząć od nałożenia nowej warstwy oleju maszynowego, a potem nowej pasty wygładzającej. Działania te zwiększają żywotność skóry, jak również jakość narzędzi.
Profesjonalna wskazówka: W przypadku samego wygładzania można pracować samodzielnie, dokładniejszy rezultat uzyskuje się po pozostawieniu narzędzia w urządzeniu po jego uziemieniu.

11. Czyszczenie i konserwacja

⚠ Ostrzeżenie!
Przed pracami nastawczymi, konserwacyjnymi lub serwisowymi wyłączyć maszynę i wyciągnąć wtyczkę sieciową!

Czyszczenie
Wszystkie urządzenia zabezpieczające, szczelinę wentylacyjną i obudowę silnika należy optymalnie chronić przed zabrudzeniem i pyłem. Urządzenie przecierać czystą ściereczką lub przedmuchiwać sprężonym powietrzem pod niskim ciśnieniem.
Zaleca się, aby urządzenie czyścić od razu po każdym użyciu.

Konserwacja
We wnętrzu urządzenia nie ma elementów wymagających konserwacji.

Informacje serwisowe
Należy pamiętać, że poniższe części produktu podlegają normalnemu lub naturalnemu zużyciu i dlatego są postrzegane jako normalny materiał zużywalny.
Części zużywalne*: Kamień szlifierski, pasta wygładzająca, skórzana tarcza wygładzająca, kątomierz, koło cierne

* Niekoniecznie zawarte w zakresie dostawy!

Części zamienne i wyposażenie można zamówić w naszym punkcie serwisowym. W tym celu zeskanować kod QR znajdujący się na stronie tytułowej.

12. Przechowywanie i transport

Urządzenia i akcesoria należy przechowywać poza zasięgiem dzieci w ciemnym i suchym miejscu w temperaturze powyżej punktu zamarzania. Idealna temperatura składowania wynosi od 5 do 30˚C. Elektronarzędzie przechowywać w oryginalnym opakowaniu. Kamień szlifierski należy przechowywać w zimnym, suchym i ciemnym miejscu.

⚠ **Uwaga!**
Podczas transportu urządzenie musi być zabezpieczone przed upadkiem lub przechyleniem.
Maszynę wolno podnosić i transportować wyłącznie na ramie.

13. Przyłącze elektryczne

⚠ Zainstalowany silnik elektryczny jest gotowy do eksploatacji.
Przyłącze odpowiada odnośnym przepisom VDE (Związek Elektryków Niemieckich) oraz normom DIN.

Przyłącze sieciowe zapewniane przez klienta oraz zastosowany przewód przedłużacza muszą odpowiadać tym przepisom oraz lokalnym przepisom zakładu energetycznego.

Uszkodzone przewody elektryczne
Na przewodach elektrycznych powstają często uszkodzenia izolacji.

Możliwe przyczyny:
- Ściskanie, w przypadku gdy przewody są prowadzone przez szczeliny w oknach lub drzwiach.
- Zagięcia, w przypadku nieprawidłowego zamocowania lub prowadzenia przewodów.
- Przecięcia, w przypadku najeżdżania na przewody.
- Uszkodzenia izolacji, w przypadku wyrywania z gniazdka naściennego.
- pęknięcia, spowodowane starzeniem się izolacji.

Nie wolno używać uszkodzonych w ten sposób przewodów elektrycznych – ze względu na uszkodzenia izolacji zagrażają życiu!
Przewody elektryczne należy regularnie kontrolować pod kątem uszkodzeń. Pamiętać, by podczas sprawdzania przewodu przyłączeniowego, nie był on podłączony do sieci prądowej.
Przewody elektryczne muszą odpowiadać właściwym przepisom VDE i normom DIN oraz lokalnym przepisom EVE.
Stosować wyłącznie przewody przyłączeniowe z oznaczeniem H07RN.
Z zasady należy umieścić nadruk oznaczenia typu na przewodzie.

Silnik prądu przemiennego
- Napięcie sieciowe musi wynosić 230 V~ / 50 Hz.
- Przewody przedłużacza o długości do 25 m muszą mieć minimalny przekrój 1,5 mm², a o długości powyżej 25 m – minimalny przekrój 2,5 mm².
- Przyłącze sieciowe musi być zabezpieczone bezpiecznikiem maks. 16 A.

Podłączanie oraz naprawy wyposażenia elektrycznego mogą być przeprowadzane przez wykwalifikowanego elektryka.
W przypadku pytań proszę o podanie następujących danych:
- Producent silnika; typ silnika
- Rodzaj prądu silnika
- Dane z tabliczki identyfikacyjnej maszyny
- Dane sterownika elektrycznego

W razie odesłania silnika należy zawsze dołączać kompletną jednostkę napędową ze sterownikiem elektrycznym.

Rodzaj przyłącza Y
Jeżeli wymagana jest wymiana przewodu przyłączeniowego do sieci, należy zlecić jego wymianę przez producenta lub jego przedstawiciela, aby uniknąć zagrożeń dla bezpieczeństwa.

14. Utylizacja i ponowne wykorzystanie

Wskazówki dotyczące opakowania



Materiały opakowaniowe nadają się do recyklingu. Opakowania należy utylizować w sposób przyjazny dla środowiska.

Wskazówki dotyczące ustawy o urządzeniach elektrycznych i elektronicznych (ElektroG)



Zużyte urządzenia elektryczne i elektroniczne nie wchodzą w skład odpadów domowych, lecz muszą być zbierane i usuwane oddzielnie!

- Zużyty sprzęt może mieć szkodliwy wpływ na środowisko i zdrowie ludzi z uwagi na potencjalną zawartość niebezpiecznych substancji, mieszanin oraz części składowych. Gospodarstwo domowe spełnia ważną rolę w przyczynianiu się do ponownego użycia i odzysku surowców wtórnych, w tym recyklingu zużytego sprzętu. Na tym etapie kształtuje się postawy, które wpływają na zachowanie wspólnego dobra jakim jest czyste środowisko naturalne.
- Stare baterie lub akumulatory, które nie są na stałe zainstalowane w starym urządzeniu, należy usunąć przed oddaniem go do serwisu nie powodując zniszczenia! Ich utylizacja jest regulowana ustawą o bateriach.
- Właściciele lub użytkownicy urządzeń elektrycznych i elektronicznych są prawnie zobowiązani do ich zwrotu po zakończeniu użytkowania.
- Użytkownik końcowy jest odpowiedzialny za usunięcie swoich danych osobowych ze starego urządzenia przeznaczonego do utylizacji!
- Symbol przekreślonego kosza na śmieci oznacza, że zużytego urządzenia elektrycznego i elektronicznego nie wolno wyrzucać razem z odpadami domowymi.
- Zużyte urządzenia elektryczne i elektroniczne można bezpłatnie oddawać w następujących miejscach:
  - Publiczne punkty utylizacji lub zbiórki (np. podwórza budynków komunalnych)
  - Punkty sprzedaży urządzeń elektrycznych (stacjonarne i internetowe), o ile sprzedawcy są zobowiązani do ich odbioru lub oferują je dobrowolnie.
  - Do trzech sztuk urządzeń elektrycznych i elektronicznych każdego typu, o długości krawędzi nie większej niż 25 centymetrów, można bezpłatnie zwrócić do producenta bez konieczności wcześniejszego zakupu nowego urządzenia od producenta lub można je oddać do innego autoryzowanego punktu zbiórki w swojej okolicy.
  - W celu uzyskania informacji na temat dodatkowych warunków przyjmowania zwrotów przez producentów i dystrybutorów należy skontaktować się z odpowiednim działem obsługi klienta.
- W przypadku dostarczenia przez producenta nowego urządzenia elektrycznego do prywatnego gospodarstwa domowego, może ono zorganizować bezpłatną zbiórkę zużytych urządzeń elektrycznych i elektronicznych na wniosek użytkownika końcowego. W tym celu należy skontaktować się z działem obsługi klienta producenta.
- Niniejsze oświadczenia dotyczą wyłącznie urządzeń zainstalowanych i sprzedawanych w krajach Unii Europejskiej i podlegają Dyrektywie Europejskiej 2012/19/UE. W krajach spoza Unii Europejskiej mogą obowiązywać inne przepisy dotyczące utylizacji zużytych urządzeń elektrycznych i elektronicznych.

15. Wyposażenie specjalne

Przyrząd do przygotowania kamienia, nr prod. **8949 0707**
Zmienić wielkość ziarnistości TiGera w ciągu kilku sekund, z 250 na 1000 i z powrotem!

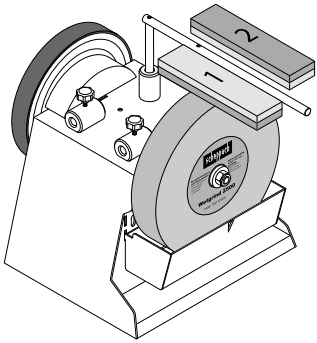

Urządzenie do rur i prętów drążonych (z 100) 55
Nr prod. **8949 0706**
Należy zaopatrzyć się w narzędzia w kształcie palców z nieznaną ostrością!

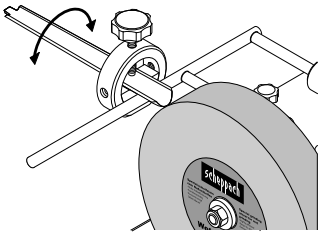

Urządzenie do małych noży 60
Nr prod. **8949 0708**
Urządzenie do dużych noży 120
Nr prod. **8949 0709**
To sprawia, że praca w kuchni jest zabawna!

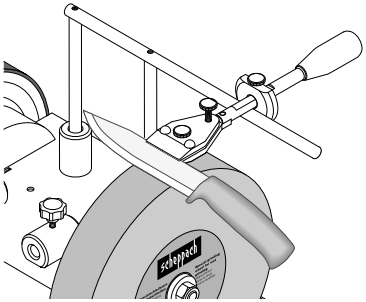

Urządzenie do nożyc (z 100) 160
Nr prod. **8949 0710**
Czy to papier, tkanina czy nożyce do żywopłotu, teraz można je wszystkie naostrzyć!

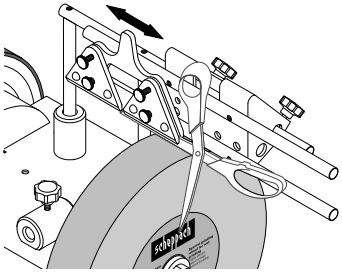

Urządzenie do osi 40, nr prod. **8949 0712**
Cięcie drewna opałowego jak natłuszczony piorun, bez użycia dużych maszyn

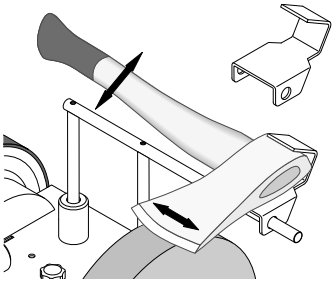

Urządzenie do kalibracji, nr prod. **8949 0713**
Błyskawiczna kalibracja i od razu możliwość polerowania matowego metalu!
Zapasowe ostrze, nr prod. **8949 0714**

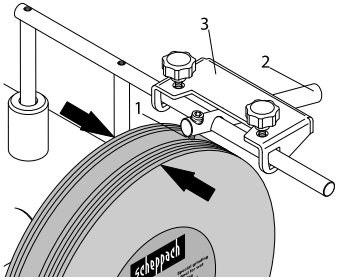

Na wszelki wypadek.
Skórzana tarcza wygładzająca, profilowana 100
Nr prod. **8949 0705**
Do wewnętrznej strony narzędzi w kształcie palców.

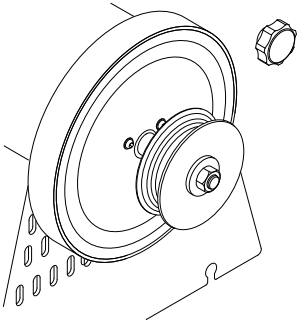

16. Pomoc dotycząca usterek

Problem	Możliwe przyczyny	Środki zaradcze
Silnik nie pracuje.	Silnik, kabel lub wtyczka uszkodzone, przepalone bezpieczniki.	Zlecić kontrolę maszyny przez specjalistę. Nigdy nie naprawiać samodzielnie silnika. Uwaga! Sprawdzić bezpieczniki i w razie potrzeby wymienić.
Silnik uruchamia się powoli i nie osiąga prędkości roboczej.	Napięcie zbyt niskie, zwoje uszkodzone. Kondensator przepalony.	Zlecić kontrolę napięcia przez dostawcę energii. Zlecić kontrolę silnika przez specjalistę. Zlecić wymianę kondensatora przez specjalistę.
Silnik emituje zbyt duży hałas.	Zwoje uszkodzone, silnik uszkodzony.	Zlecić kontrolę silnika przez specjalistę.
Silnika nie osiąga pełnej mocy.	Obwody prądowe w sieci przeciążone (lampy, inne silniki, itp.).	Nie stosować innych urządzeń lub silników w tym samym obwodzie prądowym.
Silnik łatwo się przegrzewa.	Przeciążenie silnika, niewystarczające chłodzenie silnika.	Unikać przeciążania silnika podczas szlifowania i usuwać pył z silnika, aby zapewnić jego optymalne chłodzenie.

Sadržaj: **Stranica:**

1. Objašnjenje simbola na uređaju 138
2. Uvod 139
3. Opis uređaja 139
4. Opseg isporuke 139
5. Namjenska uporaba 139
6. Opće sigurnosne napomene 140
7. Tehnički podatci 142
8. Prije stavljanja u pogon 142
9. Upute za montažu 142
10. Napomene za rad 143
11. Čišćenje i održavanje 144
12. Skladištenje i transport 144
13. Električni priključak 144
14. Zbrinjavanje i recikliranje 145
15. Dodatna oprema 145
16. Otklanjanje neispravnosti 147
17. Izjava o sukladnosti 299

1. Objašnjenje simbola na uređaju

	Pridržavajte se upozorenja i sigurnosnih napomena!
	Prije stavljanja u pogon pročitajte priručnik za uporabu i sigurnosne napomene i pridržavajte ih se!
	Nosite zaštitne naočale!
	Nosite štitnik sluha!
	U prašnjavim uvjetima nosite štitnik za disanje!
	Opasnost od ozljeda zbog rotirajućeg alata! Držite šake dalje.
	Udaljite druge osobe iz opasnog područja.
	Proizvod udovoljava važećim europskim direktivama.
	Proizvod udovoljava važećim srpskim direktivama.
⚠ **Pozor!**	U ovom priručniku za uporabu mjesta koja se tiču vaše sigurnosti označili smo ovim znakom.

Upozorenje! Elektroenergetski priključak mora izvesti elektroinstalater i on mora udovoljavati propisu IEC 364. Preporučuje se da u elektroenergetskom priključku do ovog uređaja postoji zaštitna strujna sklopka koja prekida mrežni napon ako zaštitna strujna sklopka tijekom 30 ms prekorači 10 mA.

2. Uvod

Proizvođač:

Scheppach GmbH
Günzburger Straße 69
D-89335 Ichenhausen

Poštovani kupci,
Želimo vam mnogo zadovoljstva i uspjeha pri radu s novim uređajem.

Napomena:
Prema važećem njemačkom Zakonu o odgovornosti za proizvode, proizvođač ovog uređaja ne odgovara za štete koje nastanu na ovom uređaju ili koje ovaj uređaj uzrokuje u slučaju:

- Neispravno rukovanje.
- Nepridržavanje priručnika za uporabu.
- Popravcima koje obave neovlašteni stručnjaci.
- Montaže i zamjene neoriginalnih rezervnih dijelova.
- nenamjenske uporabe.
- Kvarovi na električnom sustavu.
- U slučaju nepridržavanja električnih propisa i odredaba VDE 0100, DIN 57113 / VDE0113.

Preporučujemo sljedeće:
Prije montaže i stavljanja u pogon pročitajte cjelokupan tekst priručnika za uporabu.
Ovaj priručnik za uporabu treba vam olakšati upoznavanje sa strojem i njegovim namjenskim mogućnostima uporabe.
Priručnik za uporabu sadržava važne napomene za siguran, ispravan i učinkovit rad s ovim strojem te za sprječavanje opasnosti, izbjegavanje troškova popravka i prekida rada te povećavanje pouzdanosti i radnog vijeka stroja.
Osim sigurnosnih propisa iz ovog priručnika za uporabu svakako se pridržavajte i nacionalnih propisa koji se odnose na rad ovog stroja.
Čuvajte priručnik za uporabu u blizini stroja, zaštićenog od prljavštine i vlage u plastičnoj vrećici. Prije početka rada svi rukovatelji moraju pročitati i pozorno se pridržavati ovog priručnika.
Na stroju smiju raditi samo osobe koje su podučene u uporabi stroja i upućene u opasnosti koje su povezane s njegovom uporabom. Strojem smiju rukovati samo osobe odgovarajuće minimalne dobi.

Osim sigurnosnih napomena sadržanih u ovom priručniku za uporabu i posebnih nacionalnih propisa valja se pridržavati i općeprihvaćenih tehničkih pravila za rad konstrukcijski identičnih naprava.
Ne preuzimamo odgovornost za nezgode ili štete koje nastanu zbog nepridržavanja ovog priručnika i sigurnosnih napomena.

3. Opis uređaja

1. Oslonac izratka
2. Gornji zahvatnik oslonca izratka
3. Vijak sa zvjezdastom ručkom
4. Kožni disk za oštrenje
5. Kućište stroja
6. Sklopka za uključivanje/isključivanje
7. Gumena stopala
8. Spremnik vode
9. Podložna pločica
10. Brusno vratilo
11. Matica
12. Brus
13. Naprava za dlijeto
14. Vijak sa zvjezdastom ručkom kožnog diska za oštrenje
15. Bočni zahvatnik oslonca izratka

4. Opseg isporuke

1x stroj za mokro brušenje
1x brus
1x univerzalni držač
1x kutna mjerka
1x pasta za oštrenje
1x kožni disk za oštrenje
1x priručnik za uporabu

5. Namjenska uporaba

⚠ Stroj za mokro brušenje konstruiran je isključivo s ponuđenim alatom za brušenje čelika (ne tvrdog metala).

- Stroj udovoljava važećoj Direktivi EZ-a o strojevima.
- **Stroj je konstruiran za rad u jednoj smjeni, trajanje aktivnosti S1 100 %.**
- Pridržavajte se svih sigurnosnih napomena i napomena o opasnostima na stroju.
- Sve sigurnosne napomene i napomene o opasnostima na stroju održavajte čitljivima.

- Rabite stroj samo ako je tehnički ispravan te ga rabite namjenski, svjesni sigurnosti i opasnosti, pridržavajući se priručnika za uporabu! Naročito odmah otklonite (ili zatražite otklanjanje) neispravnosti koje mogu umanjiti sigurnost!
- Valja se pridržavati proizvođačkih propisa o sigurnosti, radu i održavanju te dimenzija navedenih u tehničkim podatcima.
- Potrebno je pridržavanje odgovarajućih propisa o zaštiti na radu i drugih, općeprihvaćenih pravila o tehničkoj sigurnosti.
- Stroj smiju rabiti, održavati ili popravljati samo stručnjaci koji su upoznati s njime i podučeni o opasnostima. Proizvođač ne odgovara za štete uzrokovane neovlaštenim izmjenama stroja.
- Stroj je dopušteno rabiti samo s originalnim priborom i alatima proizvođača.
- Svaka uporaba koja odstupa od gore navedene smatra se nenamjenskom. Proizvođač neće odgovarati za štete nastale takvom uporabom; rizik snosi isključivo korisnik.

Imajte na umu da naši uređaji namjenski nisu konstruirani za komercijalnu, obrtničku ili industrijsku uporabu. Ne preuzimamo odgovornost ako se uređaj rabi u komercijalnim, obrtničkim ili industrijskim pogonima te za srodne postupke.

6. Opće sigurnosne napomene

Opće sigurnosne napomene za električne alate

⚠ UPOZORENJE!
Pročitajte sve sigurnosne napomene, upute, crteže i tehničke podatke isporučene s ovim električnim alatom.
Nepridržavanje sljedećih uputa može uzrokovati električni udar, požar i/ili teške ozljede.

Sačuvajte sve sigurnosne napomene i upute za buduće potrebe.
Pojam „električni alat“ koji se rabi u sigurnosnim napomenama odnosi se na električne alate s napajanjem iz električne mreže (s mrežnim kabelom) i na električne alate s akumulatorskim napajanjem (bez električnog kabela).

1. Sigurnost na radnom mjestu

a) Radno mjesto mora biti čisto i dobro osvijetljeno. Nered ili neosvijetljeni radni prostori mogu uzrokovati nezgode.

b) Ne radite s električnim alatom u potencijalno eksplozivnoj atmosferi u kojoj su prisutne zapaljive tekućine, plinovi ili prašina. Električni alati proizvode iskre koje mogu zapaliti prašinu ili pare.

c) Udaljite djecu i druge osobe tijekom uporabe električnog alata. U slučaju odvraćanja pozornosti možete izgubiti kontrolu nad električnim alatom.

2. Električna sigurnost

a) Utikač električnog alata mora odgovarati utičnici. Utikač nije dopušteno ni na koji način izmijeniti. Ne rabite adapterske utikače zajedno s uzemljenim električnim alatima. Originalni utikači i odgovarajuće utičnice smanjuju rizik od električnog udara.

b) Izbjegavajte dodir tijela s uzemljenim površinama kao što su cijevi, radijatori, štednjaci i hladnjaci. Postoji povećan rizik od električnog udara ako je vaše tijelo uzemljeno.

c) Ne izlažite svoje električne alate kiši ili vlazi. Prodiranje vode u električni uređaj povećava rizik od električnog udara.

d) Ne rabite električni kabel za nošenje ili vješanje električnog alata ili za izvlačenje utikača iz utičnice. Držite električni kabel dalje od izvora topline, ulja, oštrih rubova ili pokretnih dijelova. Oštećeni ili zapleteni električni kabeli povećavaju rizik od električnog udara.

e) Prilikom rada s električnim alatom na otvorenom rabite samo produžne kabele koji su prikladni i za vanjsku uporabu. Uporaba produžnog kabela koji je prikladan za vanjski prostor smanjuje rizik od električnog udara.

f) Ako ne možete izbjeći rad električnog alata u vlažnoj okolini, uporabite zaštitnu strujnu sklopku. Uporaba zaštitne strujne sklopke smanjuje rizik od električnog udara.

3. Sigurnost ljudi

a) Budite pozorni, pazite na ono što radite i postupajte razumno prilikom rada s električnim alatom. Ne rabite električni alat ako ste umorni ili pod utjecajem droge, alkohola ili lijekova. Trenutak nepozornosti prilikom uporabe električnog alata može uzrokovati najteže ozljede.

b) Nosite osobnu zaštitnu opremu i uvijek nosite zaštitne naočale. Nošenje osobne zaštitne opreme kao što je maska protiv prašine, neklizajuće zaštitne cipele, zaštitna kaciga ili štitnik sluha, ovisno o vrsti i uporabi električnog alata, smanjuje rizik od ozljeda.

c) **Izbjegavajte nenamjerno stavljanje u pogon. Provjerite je li električni alat isključen prije nego što ga priključite na električnu mrežu i/ili akumulator, prije podizanja ili nošenja.** Nošenje električnog alata s prstom na sklopki ili priključivanje uključenog električnog alata na električnu mrežu može uzrokovati nezgode.

d) **Prije uključivanja električnog alata uklonite alate za namještanje ili ključ za vijke.** Alat ili ključ koji se nalazi na okretnom dijelu električnog alata može uzrokovati ozljede.

e) **Izbjegavajte neobičan položaj tijela. Zauzmite siguran položaj tijela i uvijek održavajte ravnotežu.** Na taj način možete bolje kontrolirati električni alat u neočekivanim situacijama.

f) **Nosite odgovarajuću odjeću. Ne nosite široku odjeću ili nakit. Maknite kosu i odjeću dalje od pokretnih dijelova.** Pokretni dijelovi mogu zahvatiti labavu odjeću, nakit ili dugu kosu.

g) **Ako je moguće montiranje naprava za usisavanje i prikupljanje prašine, njih valja priključiti i ispravno rabiti.** Uporaba sustava za usisavanje prašine može smanjiti opasnosti uzrokovane prašinom.

h) **Ne uljuljajte se u lažni osjećaj sigurnosti i ne kršite sigurnosna pravila za električne alate, čak i ako ste nakon dugotrajne uporabe upoznati s električnim alatom.** Nemarno postupanje može u djeliću sekunde uzrokovati teške ozljede.

4. Uporaba i održavanje električnog alata

a) **Ne preopterećujte električni alat. Rabite prikladan električni alat za svoj zadatak.** Prikladnim električnim alatom radit ćete bolje i sigurnije snagom za koju je on namijenjen.

b) **Ne rabite električni alat ako je sklopka oštećena.** Električni alat koji se ne može više uključiti ili isključiti opasan je i mora se popraviti.

c) **Izvucite utikač iz utičnice i/ili izvadite prenosivi akumulator prije obavljanja namještanja uređaja, mijenjanja radnih alata ili polaganja električnog alata.** Tom mjerom opreza sprječava se nenamjerno pokretanje električnog alata.

d) **Spremite električne alate koje ne rabite izvan dosega djece. Ne dopustite da električni alat rabe osobe koje nisu upoznate s njim ili koje nisu pročitale ove upute.** Električni alati su opasni ako ih rabe neiskusne osobe.

e) **Pozorno njegujte električne alate i pribor. Provjerite funkcioniraju li pokretni dijelovi ispravno i da ne zapinju, jesu li dijelovi slomljeni ili toliko oštećeni toliko da onemogućavaju funkcioniranje električnog alata. Prije uporabe električnog alata zatražite popravak oštećenih dijelova.** Mnoge nezgode uzrokovane su upravo lošim održavanjem električnih alata.

f) **Alate za rezanje redovito oštrite i čistite.** Pozorno održavani alati za rezanje s oštrim reznim rubovima manje će zapinjati i lakše ih je kontrolirati.

g) **Rabite električni alat, pribor i radni alat itd. u skladu s ovim uputama. Pritom vodite računa o radnim uvjetima i zadatku koji valja obaviti.** Uporaba električnih alata za primjene za koje on nije predviđen može uzrokovati opasne situacije.

h) **Ručke i prihvatne površine moraju biti suhe, čiste i očišćene od ulja i masnoće.** Skliske ručke i prihvatne površine ne omogućavaju sigurno rukovanje i nadzor nad električnim alatom u nepredviđenim situacijama.

5. Servisiranje

a) **Električni alat smije popravljati samo kvalificirani stručnjak i to samo s originalnim rezervnim dijelovima.** Tako ćete biti sigurni da je električni alat i dalje siguran.

⚠ POZOR!

Ovaj električni alat tijekom rada proizvodi elektromagnetsko polje. To polje može u određenim okolnostima ometati aktivne ili pasivne medicinske implantate. Kako bi se smanjila opasnost od teških ili smrtonosnih ozljeda, osobama s medicinskim implantatima preporučujemo da se prije rukovanja strojem savjetuju sa svojim liječnikom i proizvođačem medicinskog implantata.

Sigurnosne napomene za stolne brusilice

a) **Ne rabite oštećene radne alate. Prije svake uporabe provjerite postoje li cijepanja i pukotine na radnim alatima kao što su brusni diskovi. Nakon što pregledate i montirate radni alat, vi i sve osobe u neposrednoj blizini udaljite se od rotirajućeg radnog alata i pustite uređaj da radi 1 minutu s maksimalnom brzinom vrtnje.** Većina oštećenih radnih alata slomit će se tijekom tog ispitnog razdoblja.

b) **Dopuštena brzina vrtnje radnog alata mora biti najmanje jednaka maksimalnoj brzini vrtnje navedenoj na električnom alatu.** Pribor koji se vrti brže od preporuke može se slomiti i razletjeti.

c) **Nikada ne brusite po bočnim površinama brusnog diska.** Brušenje po bočnim površinama može slomiti i rascijepiti brusni disk.

Potencijalni rizici

⚠ Stroj je konstruiran prema aktualnom stanju tehnologije i prihvaćenim pravilima o tehničkoj sigurnosti. Unatoč tome, prilikom rada mogu se pojaviti potencijalni rizici.

- Opasnost od ozljeda prsti i šaka zbog rotirajućeg brusnog diska.
- Opasnost od električne energije u slučaju uporabe neispravnih električnih kabela.
- Osim toga, unatoč svim poduzetim pripremnim mjerama mogu postojati neočiti potencijalni rizici.
- Preostali rizici mogu se smanjiti na minimum poštivanjem Sigurnosnih napomena i Namjenske uporabe te cijelog priručnika za uporabu.

7. Tehnički podatci

Dimenzije d x š x v	320 x 325 x 335 mm
ø oslonca alata	12 mm
Brus	ø 250/12 x 50 mm
Brzina vrtnje brusa u praznom hodu	90 min^{-1}
Brzina rezanja	1,2 m/s
Masa cca	16 kg
Motor	230 – 240 V~ / 50 Hz
Snaga	200 W
Brzina vrtnje motora	1400 min^{-1}
Način rada	S1 100%

Pridržavamo pravo na tehničke izmjene!

Buka

Vrijednosti buke utvrđene su u skladu s normom EN 62841.

Razina zvučnog tlaka L_{pA}	71,8 dB
Nesigurnost K_{pA}	3 dB
Razina zvučne snage L_{WA}	84,8 dB
Nesigurnost K_{WA}	3 dB

8. Prije stavljanja u pogon

- Otvorite pakiranje i oprezno izvadite uređaj.
- Uklonite ambalažni materijal te ambalažne i transportne osigurače (ako postoje).
- Provjerite je li opseg isporuke potpun.
- Provjerite postoje li na uređaju i priboru štete kod transporta.
- Sačuvajte pakiranje po mogućnosti do isteka jamstvenog razdoblja.

POZOR!

Uređaj i ambalažni materijali nisu dječja igračka! Djeca se ne smiju igrati plastičnim vrećicama, folijama i malim dijelovima! Postoji opasnost od gutanja i gušenja!

Prije priključivanja uređaja na električnu mrežu provjerite podudaraju li se podatci na označnoj pločici s mrežnim podatcima.

⚠ Upozorenje!

Prije obavljanja namještanja na uređaju uvijek se pobrinite za to da je stroj isključen i odvojen od opskrbe elektroenergijom.

- Sve pokrove i sigurnosne naprave potrebno je ispravno montirati prije uključivanja uređaja.
- Brus se mora moći slobodno kretati.
- Prije aktiviranja sklopke za uključivanje/isključivanje uvjerite se u to da su brus i disk za oštrenje ispravno montirani i da pokretni dijelovi uređaja ispravno funkcioniraju. Provjerite oboje vizualnom provjerom nedostataka.
- Zamijenite oštećen ili istrošen brus.

9. Upute za montažu

⚠ POZOR!

Prije stavljanja u pogon svakako kompletno montirajte uređaj!

9.1 Montaža i namještanje

Molimo pobrinite se za to da vaš stroj za brušenje stoji uspravno i stabilno na čvrstoj podlozi pri dovoljnom osvjetljenju.

Stroj nema prednju ili stražnju stranu. Po izboru možete brusiti u smjeru vrtnje ili suprotno smjeru vrtnje.

Brus nije unaprijed montiran zbog ambalažnih razloga.

⚠ Upozorenje!
Priključite uređaj na opskrbu elektroenergijom tek ako je završena montaža. U suprotnom moguće je nenamjerno pokretanje, što može uzrokovati teške ozljede.

9.2 Provjera zvukom
Provjerite postoje li pukotine na brusu i obavite zvučni test na pukotine.
- Radi zvučnog testa potrebno je izvaditi brus iz stroja. Brus stoji uspravno na podlozi. Na tvrdoj podlozi uporabite komad drva kao oslonac. Brus mora biti suh.
- Lagano udarite brusni disk nemetalnim čekićem. Disk bez pukotina ima visok, čisto zvonolik zvuk. Disk na kojem postoji pukotina proizvodi tup zvuk. Ako je brus ispravan, moguće ga je montirati.

9.3 Montiranje brusa (sl. 2)
Rabite samo brusove s istim tehničkim podatcima (vidi odjeljak „Tehnički podatci“).
Montirajte brus (12) i vijke sa zvjezdastom ručkom (3) kao što je prikazano na sl. 2.

9.4 Montiranje oslonca izratka (1) (sl. 2 + 3)
Nakon toga uvucite oslonac izratka (1) u stezne čahure i stegnite ga s pomoću vijaka sa zvjezdastom ručkom. (vidi sl. 2)

Oslonac izratka (1) moguće je pričvrstiti na gornji zahvatnik oslonca izratka (2) ili na bočni zahvatnik oslonca izratka (15). To ovisi o tome želite li raditi u smjeru brušenja ili suprotno smjeru brušenja.

9.5 Montiranje spremnika vode (sl. 4 + 5)
Zakvačite spremnik vode u predviđene izreze (D) (vidi **sl**. 5).

10. Napomene za rad

Sklopka za uključivanje/isključivanje (6) (sl. 1)
- Radi uključivanja stroja pritisnite zelenu tipku „I“.
- Kako biste uređaj ponovno isključili, pritisnite crvenu tipku „0“.

Smjer brušenja (sl. 2 + 3)
Potreban smjer brušenja ponajviše ovisi o vašim zahtjevima. Ako želite brzo ukloniti mnogo čelika (npr. s vrlo starog zahrđalog alata) ili ako želite izbrusiti grube alate kao što su sjekire, najbolje je raditi suprotno smjeru brušenja. Ako želite brusiti točnije i finije, preporučujemo raditi u smjeru brušenja. To je slučaj npr. kod alata za rezbarenje i noževa.

Molimo vodite računa o tome da je brušenje u smjeru vrtnje sporije.
Prije svakog radnog postupka provjerite je li brus ravan tako da univerzalni potporanj spustite na brus i jedanput ga okrenete rukom za 360°. Po potrebi neravan materijal ostružite sklopom za odstrugavanje 250.
U isporučenom stanju TiGer je ravan.

Spremnik vode (sl. 4 + 5)
Napunite spremnik vode do oznake vodom. Brus će se potpuno natopiti vodom, po potrebi dolijte vodu. Ne brusite bez vode.
Nakon brušenja spustite spremnik vode kako brus ne bi predugo stajao u vodi.
Redovito praznite spremnik vode jer će se inače čestice čelika i ostruganog brusa skupiti u njemu i stvrdnuti.
Savjet profesionalca: magnet uložen u vodu sprječava takve naslage.

Kutna mjerka (sl. 6)
Izmjerite kut skošenog brusnog ruba tako da oštricu usporedite s urezima. Tako utvrđen kut namjestite zatim na uređaju promjenom visine univerzalnog postolja. Učinite sljedeće:
Najprije stegnite alat u napravi, a zatim je nataknite na univerzalni potporanj.

Zatim držite kutnu mjeru pod željenim kutom na vrhu alata. Sada mijenjajte visinu univerzalnog potpornja tako da prednji kraj kutne mjerke udara ravno u brus.
Vodite računa o tome da je kutna mjerna uvijek poravnana s vrhom alata.
Napomena: Vrijednosti navedene na kutnoj mjerki samo su orijentacijske vrijednosti. Naravno, možete ih mijenjati prema svojim zahtjevima.

Brušenje (sl. 7)
Savjet profesionalca: Kod novih alata još se mogu vidjeti tragovi od proizvodnje. Vijek trajanja svojih alata znatno ćete produljiti ako ih prije prve primjene izbrusite na obje strane oštrice. Stražnju stranu jednostavno izbrusite ručno po okomici brusa, a prednju stranu na sljedeći način.
Nakon namještanja kuta nataknite alat montiran u napravi na univerzalni potporanj, uključite motor i počnite brusiti. U tu svrhu pritisnite alat blizu oštrice jednoliko po brusu i pomičite ga poprečno preko brusa. Vodite računa o tome da uvijek najmanje pola širine oštrice ima kontakt s brusom kako bi se izbjegla oštećenja brusa.

Za još preciznije rezultate brušenja izgladite brus gladilom. Time ćete povećati veličinu zrna sa 250 na otprilike 1000. Gladilo možete nabaviti kao pribor od ovlaštenog distributera.

Oštrenje (sl. 8)
Nikada ne oštrite suprotno smjeru brušenja! Inače će se alat urezati u kožu!
Impregnirajte kožni disk tankim slojem strojnog ulja. Zatim nanesite pastu za oštrenje na kožni disk. Sada uključite uređaj i raspodijelite brusnu pastu tako da brušeni alat kružnim pokretima pritisnete na disk.
Te pripreme dovoljne su za pet do deset alata. Nakon toga počnite s novim slojem strojnog ulja, a zatim s pastom za oštrenje. Te mjere povećavaju vijek trajanja kože i kvalitetu vaših alata.
Savjet profesionalca: Za samo oštrenje možete raditi ručno, a precizniji rezultat postići ćete ako alat ostavite u napravi tako kako ste ga izbrusili.

11. Čišćenje i održavanje

⚠ Upozorenje!
Prije radova namještanja, održavanja ili servisiranja isključite stroja i izvucite mrežni utikač!

Čišćenje
Održavajte sve sigurnosne naprave, ventilacijske proreze i kućište motora što je moguće čistima od prljavštine i prašine. Očistite uređaj čistom krpom ili ga ispušite niskotlačnim stlačenim zrakom.
Preporučujemo da uređaj očistite odmah nakon svake uporabe.

Održavanje
U unutrašnjosti uređaja nema dijelova koje je potrebno održavati.

Servisne informacije
Molimo vodite računa o tome da sljedeći dijelovi ovog proizvoda podliježu uobičajenom ili prirodnom trošenju i stoga su potrebni kao potrošni materijal.
Potrošni dijelovi *: Brus, brusna pasta, kožni disk za oštrenje, kutna mjerka, tarni kotač

* Nisu nužno sadržani u opsegu isporuke!

Rezervne dijelove i pribor možete nabaviti preko našeg servisnog centra. U tu svrhu skenirajte QR kod na naslovnici.

12. Skladištenje i transport

Čuvajte uređaje i pribor izvan dosega djece, na tamnom i suhom mjestu iznad točke ledišta. Idealna temperatura skladištenja je između 5 °C i 30 °C. Čuvajte električni alat u originalnoj ambalaži. Čuvajte brus na hladnom, suhom i tamnom mjestu.

⚠ Pozor!
Uređaj tijekom transporta mora svakako biti osiguran od pada ili prevrtanja.
Stroj je dopušteno podizati i transportirati samo za okvir.

13. Električni priključak

⚠ Montirani elektromotor priključen je spreman za rad. Priključak udovoljava primjenjivim propisima VDE i DIN.
Korisnički montiran mrežni priključak i korišten produžni kabel moraju udovoljavati tim propisima i lokalnim propisima EVU.

Oštećeni električni kabeli
Na električnim priključnim vodovima često nastaju oštećenja izolacije.

Mogući uzroci:
- Pritisnuta mjesta, ako se kabeli provode kroz procjepe u prozorima ili vratima.
- Pregibi zbog neispravnog učvršćenja ili provođenja priključnog voda.
- Posjekotine zbog gaženja priključnog voda.
- Oštećenja izolacije zbog čupanja iz zidne utičnice.
- Pukotine zbog starenja izolacije.

Takve oštećene električne kabele nije dopušteno rabiti i oni su zbog oštećenja izolacije životno opasni!
Redovito provjeravajte oštećenost električnih priključnih vodova. Prilikom provjere pobrinite se za to da priključni vod nije priključen na električnu mrežu.
Električni kabeli moraju udovoljavati važećim propisima VDE i DIN te lokalnim propisima EVE.
Rabite samo priključne vodove s oznakom H07RN.
Na priključnom kabelu mora obvezno biti otisnut tip kabela.

Izmjenični motor
- Mrežni napon mora biti 230 V~ / 50 Hz.
- Produžni kabeli duljine do 25 m moraju imati minimalni presjek od 1,5 mm², a duljine od 25 m minimalni presjek od 2,5 mm².

- Mrežni priključak mora biti osiguran s maksimalno 16 A.

Priključivanja i popravke električne opreme smije obaviti samo ovlašteni električar.
Imate li pitanja, navedite sljedeće podatke:
- Proizvođač motora; tip motora
- Vrsta struje motora
- Podatci s označne pločice stroja
- Podatci o električnom upravljačkom sustavu

Pri slanju motora natrag uvijek pošaljite cijeli pogonski sklop s električnim upravljačkim sustavom.

Način priključivanja Y
Kada je potrebna zamjena mrežnog priključnog kabela, to mora obaviti proizvođač ili njegov distributer kako bi se izbjegli sigurnosni problemi.

14. Zbrinjavanje i recikliranje

Napomene o ambalaži



Ambalažni materijali mogu se reciklirati. Molimo zbrinite ambalažu na ekološki način.

Napomene o Zakonu o električnim i elektroničkim uređajima (ElektroG)



Otpadni električni i elektronički uređaji ne spadaju u kućanski otpad, nego ih valja odnijeti na odvojeno mjesto prikupljanja i zbrinjavanja!
- Stare baterije ili akumulatore koji nisu fiksno ugrađeni u otpadni uređaj potrebno je prije predaje izvaditi tako da se ne unište! Njihovo zbrinjavanje regulirano je zakonom o baterijama.
- Vlasnici i korisnici električnih i elektroničkih uređaja zakonom su obvezni vratiti ih nakon uporabe.
- Krajnji korisnik isključivo je odgovoran za brisanje osobnih podataka na otpadnom uređaju koji treba zbrinuti!
- Simbol prekrižene kante za otpad znači da otpadne električne i elektroničke uređaje nije dopušteno zbrinjavati u kućni otpad.
- Otpadne električne i elektroničke uređaje moguće je besplatno predati na sljedeća mjesta:
  - Javno-pravna mjesta za zbrinjavanje i prikupljanje (npr. komunalna dvorišta).
  - Mjesta prodaje električnih uređaja (stacionarna i internetska), ako su trgovci obvezni preuzeti ih ili ako besplatno nude tu uslugu.
  - Do tri otpadna električna uređaja po svakoj vrsti uređaja, s duljinom rubova od maksimalno 25 centimetara, možete bez prethodne nabave novog uređaja besplatno predati proizvođaču ili nekom drugom obližnjem ovlaštenom sabiralištu.
  - Dodatne dopunske uvjete povrata od proizvođača i distributera možete saznati od servisne službe.
- U slučaju isporuke novog električnog uređaja od proizvođača privatnom kućanstvu on može omogućiti besplatno preuzimanje otpadnog električnog uređaja na zahtjev krajnjeg korisnika. U vezi s tim obratite se servisnoj službi proizvođača.
- Ove izjave vrijede samo za uređaje koji se montiraju i prodaju u državama Europske unije i koji podliježu Europskoj direktivi 2012/19/EU. U državama izvan Europske unije mogu vrijediti drukčiji propisi za zbrinjavanje otpadnih električnih i elektroničkih uređaja.

15. Dodatna oprema

Gladilo, br. art. **8949 0707**
Promijenite veličinu zrna stroja TiGer u nekoliko sekundi, sa 250 na 1000 i obratno!

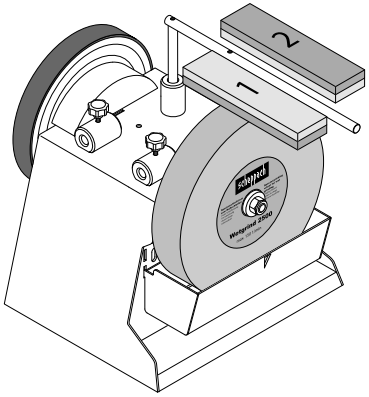

Naprava za cijevi i dlijeta (sa 100) 55
Br. art. **8949 0706**
Alat u obliku prsta mora imati nenakošenu oštricu!

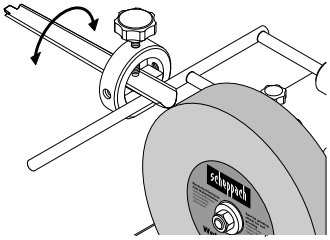

Naprava za male noževe 60
Br. art. **8949 0708**
Naprava za velike noževe 120
Br. art. **8949 0709**
Kako rad u kuhinji učiniti zabavnim!

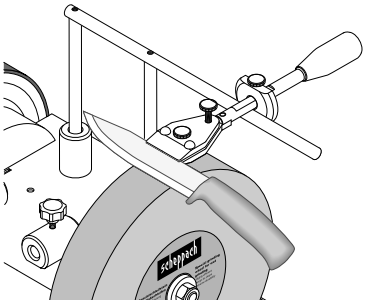

Naprava za škare (sa 100) 160
Br. art. **8949 0710**
Škare za papir, tkaninu ili živicu, sada možete oštriti sve!

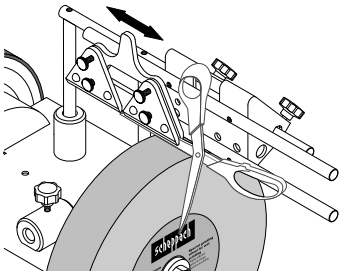

Naprava za sjekire 40 br. art. **8949 0712**
Nacijepajte drvo za ogrjev u mahu i bez velikih strojeva

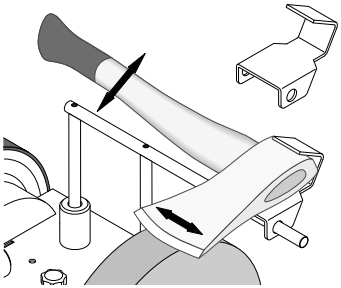

Sklop za struganje br. art. **8949 0713**
Struganje je moguće u nekoliko sekundi, a poliranje čak i matiranog metala!
Rezervna oštrica, br. art. **8949 0714**

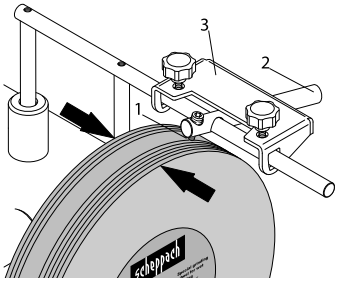

Za svaki slučaj.
Kožni disk za oštrenje, profiliran 100
Br. art. **8949 0705**
Za unutarnju stranu alata u obliku prsta.

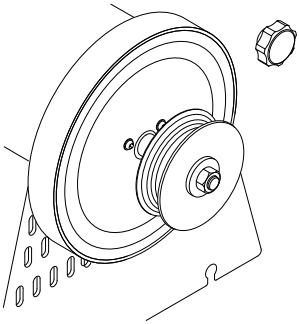

16. Otklanjanje neispravnosti

Problem	Mogući uzroci	Rješenja
Motor ne radi.	Neispravan motor, kabel ili utikač, pregorjeli osigurači.	Zatražite od stručnjaka da provjeri stroj. Nikada ne popravljajte motor sati. Pozor! Provjerite osigurače i po potrebi ih zamijenite.
Motor se sporo pokreće i ne postiže radnu brzinu vrtnje.	Prenizak napon, oštećeni namotaji, pregorio kondenzator.	Zatražite od elektrodistributera da provjeri napon. Zatražite od stručnjaka da provjeri motor. Zatražite od stručnjaka da zamijeni kondenzator.
Motor stvara preveliku buku.	Namoti su oštećeni, motor je neispravan.	Zatražite od stručnjaka da provjeri motor.
Motor ne postiže punu snagu.	Strujni krugovi u mreži su preopterećeni (svjetiljke, drugi motori itd.).	Ne rabite druge uređaje ili motore na istom strujnom krugu.
Motor se lagano pregrijava.	Preopterećenje motora, nedovoljno hlađenje motora.	Izbjegavajte preopterećivanje motora tijekom brušenja i uklonite prašinu s motora kako bi se zajamčilo njegovo optimalno hlađenje.

Kazalo: **Stran:**

1. Razlaga simbolov na napravi 149
2. Uvod 150
3. Opis naprave 150
4. Obseg dostave 150
5. Namenska uporaba 150
6. Splošni varnostni napotki 151
7. Tehnični podatki 153
8. Pred zagonom 153
9. Navodila za vgradnjo 154
10. Delovna navodila 154
11. Čiščenje in vzdrževanje 155
12. Skladiščenje in transport 155
13. Električni priključek 155
14. Odlaganje med odpadke in reciklaža 156
15. Posebni pribor 157
16. Pomoč pri motnjah 158
17. Izjava o skladnosti 299

1. Razlaga simbolov na napravi

	Upoštevajte opozorilne in varnostne napotke!
	Pred zagonom preberite navodila za uporabo in varnostne napotke ter jih upoštevajte!
	Nosite zaščitna očala!
	Nosite zaščito za sluh!
	Pri prašenju nosite zaščito za dihala!
	Nevarnost poškodbe zaradi vrtečega se orodja! Ne približujte rok.
	Poskrbite, da v nevarnem območju ne bo tretjih oseb.
	Izdelek ustreza veljavnim evropskim direktivam.
	Izdelek ustreza veljavnim srbskimi direktivam.
⚠ **Pozor!**	V teh navodilih za uporabo smo mesta, ki zadevajo vašo varnost, označili s tem znakom.

Opozorilo! Električni priključek mora izdelati elektroinštalater in ustrezati mora predpisu IEC 364. Priporočamo, da električni priključek za to napravo vsebuje zaščitno stikalo na okvarni tok, ki prekine omrežno napetost, ko tok v zaščitnem stikalu na okvarni tok 30 ms presega vrednost 10 mA.

2. Uvod

Proizvajalec:

Scheppach GmbH
Günzburger Straße 69
D-89335 Ichenhausen

Spoštovani kupec,
želimo vam veliko veselja in uspeha pri delu z vašo novo napravo.

Napotek:
Proizvajalec te naprave skladno z veljavnim zakonom o odgovornosti za izdelke ne jamči za poškodbe na tej napravi ali poškodbe s to napravo, do katerih pride pri:

- nepravilnem ravnanju,
- neupoštevanju navodil za uporabo,
- Popravila, ki jih izvedejo tretje osebe, nepooblaščeni strokovnjaki.
- vgradnji neoriginalnih nadomestnih delov in zamenjava z njimi,
- nenamenski uporabi.
- okvarah v električnem sistemu,
- pri neupoštevanju električnih predpisov in določil VDE 0100, DIN 57113/VDE0113.

Priporočamo:
Pred montažo in zagonom preberite celotno besedilo navodil za uporabo.
Ta navodila za uporabo omogočajo, da se lažje seznanite s strojem in izkoristite njegove možnosti namenske uporabe.
Navodila za uporabo vsebujejo pomembne napotke o varnem, strokovnem in gospodarnem delu s strojem, o izogibanju nevarnostim, zmanjšanju stroškov za popravila in časov izpada ter o povečanju zanesljivosti in življenjske dobe stroja.
Poleg varnostnih določil v teh navodilih za uporabo morate nujno upoštevati predpise svoje države, ki veljajo za uporabo stroja.
Navodila za uporabo shranite poleg stroja, ovita v plastični ovitek, tako da bodo zaščitena pred umazanijo in vlago. Pred začetkom dela mora vsak upravljavec natančno prebrati omenjena navodila in jih upoštevati.
Na stroju lahko delajo samo osebe, ki so poučene o uporabi stroja in o nevarnostih, ki so povezane z njo. Upoštevajte zahtevano minimalno starost.

Poleg varnostnih napotkov iz teh navodil za uporabo in posebnih predpisov vaše države morate pri uporabi identičnih naprav upoštevati tudi splošno veljavna tehnična pravila.
Ne prevzemamo nikakršne odgovornosti za nezgode in poškodbe, nastale zaradi neupoštevanja teh navodil in varnostnih napotkov.

3. Opis naprave

1. Podlaga za obdelovanec
2. Zgornji nosilec podlage za obdelovanec
3. Zvezdasti vijak
4. Usnjen brusilni disk
5. Ohišje stroja
6. Stikalo za vklop/izklop
7. Gumijasti podstavki
8. Posoda za vodo
9. Podložka
10. Brusilno vreteno
11. Matica
12. Brusilni kamen
13. Priprava za dleto
14. Zvezdasti vijak za usnjen brusilni disk
15. Stranski nosilec podlage za obdelovanca

4. Obseg dostave

1x brusilni stroj za mokro brušenje
1x brusilni kamen
1x univerzalno držalo
1x kotni merilnik
1x brusilna pasta
1x usnjena polirna plošča
1x navodila za uporabo

5. Namenska uporaba

⚠ **Brusilni stroj za mokro brušenje s priloženim orodjem je namenjen izključno za brušenje jekla (in ne trdih kovin).**

- Stroj je skladen z veljavno direktivo ES o strojih.
- **Stroj je konstruiran za enoizmensko delo, trajanje vklopa S1 100 %.**
- Upoštevajte vse varnostne napotke in opozorila o nevarnostih na stroju.
- Vsi varnostni napotki in opozorila o nevarnostih na stroju morajo biti popolni in v čitljivem stanju.

- Stroj lahko uporabljate samo v tehnično brezhibnem stanju in skladno z namenom ter navodili za uporabo, pri tem pa morate biti osveščeni o varnosti in se zavedati nevarnosti! Še posebej tiste motnje, ki lahko vplivajo na varnost, morate (dati) takoj odpraviti!
- Upoštevati morate proizvajalčeve predpise glede varnosti, dela in vzdrževanja ter meritve iz tehničnih podatkov.
- Upoštevati morate zadevne predpise za preprečevanje nezgod in ostala, splošno priznana varnostno-tehnična pravila.
- Stroj lahko uporabljajo, vzdržujejo ali popravljajo samo strokovnjaki, ki se na to spoznajo in so poučeni o nevarnostih. Lastnoročne spremembe na stroju izključujejo garancijo proizvajalca za poškodbe, do katerih pride kot posledica.
- Stroj se lahko uporablja samo z originalnim priborom in originalnimi orodji proizvajalca.
- Vsaka vrsta uporabe, ki presega opisano, velja za nenamensko uporabo. Proizvajalec ne daje garancije za poškodbe, ki nastanejo kot posledica take uporabe; tveganje pri takih delih nosi izključno uporabnik.

Prosimo, upoštevajte, da naše naprave namensko niso konstruirane za gospodarsko, obrtno ali industrijsko uporabo. Ne prevzemamo nobene odgovornosti, če napravo uporabljate v gospodarskih, obrtnih ali industrijskih obratih ter enakih dejavnostih.

6. Splošni varnostni napotki

Splošni varnostni napotki za električna orodja

⚠ OPOZORILO!
Preberite vse varnostne napotke, navodila, slike in tehnične podatke, ki so priloženi temu električnemu orodju.
Zaradi neupoštevanja sledečih navodil lahko pride do električnega udara, požara in/ali hudih telesnih poškodb.

Hranite vse varnostne napotke in navodila za prihodnjo rabo.
V varnostnih napotkih uporabljen pojem »električno orodje« se nanaša na omrežno gnana električna orodja (z električnim kablom) in na akumulatorsko gnana električna orodja (brez električnega kabla).

1. Varnost na delovnem mestu

a) Vaše delovno mesto mora biti vedno čisto in dobro osvetljeno. Nered ali neosvetljena delovna območja lahko vodijo do nesreč.

b) Z električnim orodjem ne delajte v eksplozijsko ogroženem okolju, v katerem se nahajajo gorljive tekočine, plini ali prah. Električna orodja ustvarjajo iskre, ki lahko vnamejo prah ali hlape.

c) Otroci in druge osebe se vam ne smejo približevati, medtem ko uporabljate električno orodje. Če vas zamotijo, lahko izgubite nadzor nad električnim orodjem.

2. Električna varnost

a) Priključni vtič električnega orodja se mora prilegati v vtičnico. Vtiča ni dovoljeno na noben način spreminjati. Adapterskih vtičev ne uporabljajte z električnimi orodji, ki so zaščitno ozemljena. Nespremenjeni vtiči in prilegajoče se vtičnice zmanjšajo tveganje električnega udara.

b) Izogibajte se telesnemu stiku z ozemljenimi površinami cevi, gretij, štedilnikov in hladilnikov. Če je vaše telo ozemljeno, obstaja večje tveganje električnega udara.

c) Električna orodja zaščitite pred dežjem ali vlago. Vdor vode v električno napravo poveča tveganje električnega udara.

d) Priključnega voda ne uporabljajte za nošenje ali obešanje električnega orodja ali za vlečenje vtiča iz vtičnice. Priključnega voda ne približujte vročini, olju, ostrim robovom ali premikajočim se delom. Poškodovani ali zamotani priključni vodi povečujejo tveganje električnega udara.

e) Če z električnim orodjem delate na prostem, uporabljajte samo takšne podaljševalne vode, ki so primerni za zunanje območje. Uporaba podaljševalnega voda, ki je primeren za zunanje območje, zmanjša tveganje električnega udara.

f) Če se ni mogoče izogniti uporabi električnega orodja v vlažnem okolju, uporabite zaščitno stikalo na okvarni tok. Uporaba zaščitnega stikala na okvarni tok zmanjša tveganje električnega udara.

3. Varnost oseb

a) Bodite pozorni, pazite, kaj delate, in k delu z električnim orodjem pristopite z razumom. Ne uporabljajte električnega orodja, če ste utrujeni ali pod vplivom drog, alkohola ali zdravil. Trenutek nepozornosti pri uporabi električnega orodja lahko vodi do resnih telesnih poškodb.

b) **Nosite osebno zaščitno opremo in vedno zaščitna očala.** Nošenje osebne zaščitne opreme, kot je maska za prah, nedrseči varnostni čevlji, zaščitna čelada ali zaščita za sluh, odvisno od vrste in uporabe električnega orodja, zmanjša tveganje telesnih poškodb.

c) **Preprečite nenameren zagon. Zagotovite, da je električno orodje izklopljeno, preden ga boste priklopili na tokovno napajanje in/ali priključili akumulator, ga pobrali ali nosili.** Če imate pri nošenju električnega orodja prst na stikalu ali električno orodje vklopljeno priključite na tokovno napajanje, lahko to privede do nesreč.

d) **Preden boste vklopili električno orodje, odstranite orodja za nastavitev ali vijačni ključ.** Orodje ali ključ, ki se nahaja v vrtečem se delu električnega orodja, lahko privede do telesnih poškodb.

e) **Izogibajte se nenaravni telesni drži. Pazite, da stojite varno in da vedno ohranjate ravnotežje.** Tako lahko električno orodje v nepričakovanih situacijah bolje kontrolirate.

f) **Nosite primerna oblačila. Ne nosite širokih oblačil ali nakita. Las in oblačil ne približujte premikajočim se delom.** Premikajoči se deli lahko zagrabijo ohlapna oblačila, nakit ali dolge lase.

g) **Če je mogoče namestiti naprave za odsesavanje in lovljenje prahu, jih morate priključiti in pravilno uporabiti.** Uporaba odsesavanja prahu lahko zmanjša nevarnosti, ki nastanejo zaradi prahu.

h) **Ne bodite prepričani, da se vam nič ne more zgoditi in nikar ne prezrite varnostnih pravil za električna orodja, tudi če ste po večkratni uporabi električnega orodja popolnoma samozavestni pri njegovi uporabi.** Nepazljiva uporaba lahko v delčku sekunde privede do hudih poškodb.

4. Uporaba in ravnanje z električnim orodjem

a) **Ne preobremenjujte električnega orodja. Za svoje delo uporabite temu namenjeno električno orodje.** Z ustreznim električnim orodjem lahko v podanem območju moči delate boljše in varneje.

b) **Ne uporabljajte električnega orodja, ki ima okvarjeno stikalo.** Električno orodje, ki ga ni več mogoče vklopiti ali izklopiti, je nevarno in ga je treba popraviti.

c) **Izvlecite vtič iz vtičnice in/ali odstranite snemljiv akumulator, preden boste nastavili napravo, zamenjali dodatno opremo ali shranili električno orodje.** S tem previdnostnim ukrepom preprečite nenamerni zagon električnega orodja.

d) **Nerabljena električna orodja hranite izven dosega otrok. Osebam, ki niso seznanjene z napravo ali niso prebrali teh navodil, ne pustite uporabljati električnega orodja.** Električna orodja so nevarna, če jih uporabljajo neizkušene osebe.

e) **Električna orodja in pribor negujte s skrbnostjo. Preverite, če gibljivi deli brezhibno delujejo in se ne zatikajo, če so deli zlomljeni ali tako poškodovani, da je delovanje električnega orodja omejeno. Pred uporabo električnega orodja je treba popraviti poškodovane dele.** Veliko nesreč se zgodi zaradi slabo vzdrževanih električnih orodij.

f) **Rezalna orodja morajo biti ostra in čista.** Skrbno negovana rezalna orodja z ostrimi rezalnimi robovi se manj zatikajo in jih je mogoče lažje voditi.

g) **Električno orodje, pribor, vstavitveno orodje itd. uporabljajte v skladu s temi navodili. Pri tem upoštevajte delovne pogoje in opravilo, ki ga je treba izvršiti.** Uporaba električnega orodja v namene, za katere ni predvideno, lahko vodi do nevarnih situacij.

h) **Ročaji in prijemalne površine morajo biti suhe, čiste in brez olja in masti.** Spolzki ročaji in spolzke prijemalne površine ne omogočajo varnega upravljanja in nadzor električnega orodja v nepredvidljivih situacijah.

5. Servis

a) **Vaše električno orodje sme popravljati samo kvalificirano strokovno osebje in samo z originalnimi nadomestnimi deli.** Tako je zagotovljeno, da električno orodje ostane varno.

⚠ POZOR!

To električno orodje med delovanjem ustvarja elektromagnetno polje. To polje lahko v določenih okoliščinah vpliva na aktivne ali pasivne medicinske vsadke. Osebam z medicinskimi vsadki zaradi zmanjšanja nevarnosti resnih ali smrtnih poškodb priporočamo, da se pred uporabo stroja posvetujejo s svojim zdravnikom ali proizvajalcem medicinskega vsadka.

Varnostni napotki za namizne brusilne stroje

a) **Ne uporabljajte poškodovanih vstavitvenih orodij. Vstavitvena orodja, kot so brusilni koluti, pred vsako uporabo preglejte, ali so odkrušena in razpokana.**

Ko vstavitveno orodje pregledate in vstavite, se vi sami in osebe, ki se nahajajo v bližini, ne zadržujte v dosegu vrtečega se vstavitvenega orodja in pustite, da naprava 1 minuto deluje z najvišjim številom vrtljajev. Poškodovana vložna orodja se v tem času ponavadi zlomijo.

b) **Dovoljeno število vrtljajev vstavitvenega orodja mora biti najmanj tako visoko, kot je najvišje število vrtljajev, ki je navedeno na električnem orodju.** Pribor, ki se ne vrti hitreje, kot je dovoljeno, se lahko zlomi in odleti vstran.

c) **Nikoli ne brusite s stranskimi površinami brusilnega koluta.** Če brusite na stranskih površinah, se lahko brusilni kolut razpoči in razpade.

Preostala tveganja

⚠ Stroj je izdelan skladno s stanjem tehnike in priznanimi varnostno tehničnimi pravili. Kljub temu lahko pride pri delu do pojava preostalih tveganj.

- Nevarnost poškodb prstov in rok zaradi vrtečega brusilnega koluta.
- Nevarnost zaradi toka, če ne uporabljate ustreznih električnih priključnih vodov.
- Poleg tega so lahko kljub vsem zadevnim preventivnim ukrepom prisotna preostala tveganja, ki niso očitna.
- Ostala tveganja lahko minimizirate, če skupaj upoštevate "varnostne napotke" in "namensko uporabo" ter navodila za uporabo v celoti.

7. Tehnični podatki

Dimenzije D x Š x V	320 x 325 x 335 mm
Ležišče za orodje ø	12 mm
Brusilni kamen	ø 250/12 x 50 mm
Število vrtljajev brusilnega kamna v prostem teku	90 min^{-1}
Hitrost rezanja	1,2 m/s
Teža približno	16 kg
Motor	230 – 240 V~/50 Hz
Moč	200 W
Število vrtljajev motorja	1400 min^{-1}
Način delovanja	S1 100 %

Pridržujemo si pravico do tehničnih sprememb!

Hrup

Vrednosti hrupa so bile ugotovljene skladno s standardom EN 62841.

Raven hrupa L_{pA}	71,8 dB
Nezanesljivost K_{pA}	3 dB
Nivo moči zvoka L_{WA}	84,8 dB
Negotovost K_{WA}	3 dB

8. Pred zagonom

- Odprite embalažo in napravo previdno vzemite ven.
- Odstranite embalažni material ter ovojna in transportna varovala (če obstajajo).
- Preverite, ali je obseg dostave celovit.
- Preverite, če so se naprava in deli pribora poškodovali med transportom.
- Po možnosti embalažo shranite do preteka garancijskega časa.

POZOR!

Naprava in embalažni material nista otroški igrači! Otroci se ne smejo igrati s plastičnimi vrečkami, folijami in majhnimi deli! Obstaja nevarnost, da jih pogoltnejo in se z njimi zadušijo!

Preden napravo priključite na napajalno omrežje, se prepričajte, da se podatki na tipski ploščici ujemajo s podatki o električnem omrežju.

⚠ **Opozorilo!**

Pred nastavljanjem naprave zagotovite, da je stroj izklopljen in da je prekinjena povezav z napajalnim omrežjem.

- Pred vklopom naprave morajo biti pravilno nameščeni vsi pokrovi in varnostne naprave.
- Brusilni kamen se mora nemoteno vrteti.
- Pred aktiviranjem stikala za vklop/izklop se prepričajte, da sta brusilni kamen in brusilni disk pravilno nameščena, premični deli naprave pa delujejo pravilno. Preverite obe komponenti, ali so se morda pojavile pomanjkljivosti.
- Zamenjajte poškodovan ali iztrošen brusilni kamen.

9. Navodila za vgradnjo

⚠ POZOR!
Pred zagonom obvezno v celoti montirajte napravo!

9.1 Namestitev in nastavitev
Prepričajte se, da brusilnik stoji pokončno in stabilno na trdni podlagi in ob zadostni osvetlitvi.
Prepričajte se, ali je brusilni stroj postavljen na trdni podlagi in je stabilen ter ima zadostno osvetlitev. Brusite lahko ali proti ali v smeri vrtenja.

Brusilni kamen ni predhodno vgrajen zaradi pakiranja.

⚠ Opozorilo!
Ko zaključite vgradna dela, napravo priključite na električno napajanje. Neupoštevanje tega napotka lahko privede do nenamernega vklopa in morebitnih težjih poškodb.

9.2 Zvočni preizkus
Preglejte brusilni kamen, ali so se na njem morda pojavile razpoke, in izvedite zvočni preizkus za preverjanje razpok.
- Za izvajanje zvočnega preizkusa za preverjanje razpok morate brusilni kamen odstraniti iz stroja. Brusilni kamen postavite pokončno na tla. Na trdnih tleh za prevleko uporabite kos lesa. Brusilni kamen mora biti suh.
- Brusilni kolut narahlo udarite s plastičnim kladivom. Kolut brez razpok ima visok, čist zvok, podoben zvoncu. Razpokan kolut pa ima zadušen zvok. Če je brusilni kamen brezhiben, ga lahko vgradite.

9.3 Montaža brusilnega kamna (sl. 2)
Uporabljajte samo brusilne kamne z enakimi tehničnimi podatki (glejte Tehnični podatki).
Brusilni kamen (12) in zvezdaste vijake (3) montirajte, kot je prikazano na sl. 2.

9.4 Montaža podlage za obdelovanec (1) (sliki 2 + 3)
Nato vstavite podlago za obdelovanec (1) v vpenjalne puše in ga vpnite z zvezdastimi vijaki. (glejte sl. 2)

Podlago za obdelovanec (1) lahko pritrdite tako na zgornji nosilec za podlago za obdelovanec (2) kot na stranski nosilec podlage za obdelovanec (15). Izbira je odvisna od tega, ali želite obdelovati v smeri brušenja oziroma proti njej.

9.5 Montaža posode za vodo (sliki 4 + 5)
Posodo za vodo obesite v predvidene vdolbine (D) (glejte sl. 5).

10. Delovna navodila

Stikalo za vklop/izklop (6) (slika 1)
- Pritisnite zeleno tipko »I«, da vklopite stroj.
- Če želite napravo ponovno izklopiti, pritisnite rdečo tipko »0«.

Smer brušenja (sl. 2 + 3)
Smer brušenja v smeri oz. nasprotni smeri brušenja je odvisna predvsem od vaših zahtev. Če želite odstraniti večje količine jekla (npr. pri zelo zarjavelem orodju) ali če želite obrusiti večje orodje, kot so osi, priporočamo, da delate v obratni smeri brušenja. Če pa želite natančneje brusiti, priporočamo, da delate v smeri brušenja. Na primer pri rezilih in rezkalih. Ne pozabite, da je brušenje v smeri vrtenja počasnejše.
Pred pričetkom dela vedno preverite, ali je brusilni kamen raven. To naredite tako, da na kamen prislonite univerzalno vodilo in ga zavrtite z roko za 360 stopinj. Neraven material po potrebi zavrtite v smeri vrtenja 250. Pri dobavi stroja je priložen načrt za TiGer.

Posoda za vodo (sl. 4 + 5)
Posodo za vodo napolnite z vodo do oznake. Brusilni kamen se prepoji z vodo. Po potrebi dolijte vodo. Nikoli ne brusite brez vode.
Po končanem brušenju posodo za vodo spustite, da brusilni kamen ne bo več potopljen v vodi.
Posodo za vodo redno čistite, kajti v nasprotnem primeru se v posodi naberejo jekleni delci in koščki struženega kamna.
Nasvet strokovnjaka: V vodo potopite magnet in preprečili boste takšne usedline.

Kotni merilnik (sl. 6)
Kot brušenja izmerite tako, da rezilo primerjate z vdolbino. Izmerjeni kot vnesite v napravo tako, da spremenite višino univerzalnega vodila. Naredite naslednje:
najprej spnite orodje v napravo in jo vstavite v univerzalno vodilo.

Kotni merilnik pridržite z želenim kotom na vrh orodja. Nato spremenite višino univerzalnega vodila tako, da je sprednji konec kotnega merilnika poravnan z brusilnim kamnom.
Bodite pozorni, da je kotni merilnik vedno poravnan s konico orodja.

Opomba: vrednosti kotnega merilnika so le referenčne vrednosti. Lahko jih spremenite po želji.

Brušenje (sl. 7)
Nasvet strokovnjaka: Pri novih orodjih so še vidne sledi izdelave. Življenjsko dobo svojega orodja boste v veliki meri podaljšali, če pred prvo uporabo pobrusite obe strani rezila. Zadnjo strani pobrusite enostavno tako, da jo navpično podrsate ob kamen. Upoštevajte navodila za brušenje sprednje strani.
Potem, ko ste nastavili kotnik, vstavite orodje, vgrajeno v napravo, v univerzalno vodilo, vklopite motor in začnite z brušenjem. Orodje enakomerno pritisnite na kamen v bližino rezila in ga pomaknite bo kamnu. Bodite pozorni, da se vedno vsaj polovica širine rezila stika s kamnom, da preprečite morebitne poškodbe kamna.
Če želite doseči še natančnejše rezultate brušenja, pripravite kamen z brusilnim kamnom. Tako povečate zrnatost iz 250 na približno 1000. SP je na voljo kot dodatna oprema pri vašem specializiranem trgovcu.

Poliranje (sl. 8)
Nikoli ne polirajte v smeri brušenja! V nasprotnem primeru se bo orodje zarezalo v usnje!
Usnjeno polirno ploščo premažite s tankim strojnim oljem. Nato nanesite brusilno pasto na usnjeno polirno ploščo. Vklopite napravo in porazdelite mazilo za brušenje tako, da brušeno orodje pritiskate s krožnimi gibi ob rezilo.
Te priprave zadoščajo za pet do največ deset orodij. Nato nanesite novo plast strojnega olja in nato še brusilno pasto. S temi ukrepi podaljšate življenjsko dobo usnja kot tudi izboljšate kakovost orodij.
Nasvet strokovnjaka: Poliranje lahko opravite prostoročno. Če želite doseči boljše rezultate, pustite orodje v napravi tako, kot ste ga obrusili.

11. Čiščenje in vzdrževanje

⚠ Opozorilo!
Pred nastavitvami, vzdrževalnimi deli ali servisi stroj izklopite in izvlecite omrežni vtič!

Čiščenje
Poskrbite, da bo na varnostnih napravah, v prezračevalnih režah in ohišju motorja čim manj umazanije in prahu. Napravo pobrišite s čisto krpo ali jo izpihajte s stisnjenim zrakom pod nizkim tlakom.
Priporočamo, da napravo očistite takoj po vsaki uporabi.

Vzdrževanje
V notranjosti naprave ni nobenih drugih delov, ki bi potrebovali vzdrževanje.

Informacije glede servisa
Upoštevajte, da so v nadaljevanju navedeni deli tega izdelka podvrženi običajni ali naravni obrabi in se zato smatrajo kot potrošni material.
Obrabni deli*: brusilni kamen, brusilna pasta, usnjena polirna plošča, kotni merilnik, torno kolo

* Ni nujno del obsega dostave!

Nadomestne dele in pribor dobite v našem servisnem centru. V ta namen odčitajte QR-kodo na naslovni strani.

12. Skladiščenje in transport

Naprave in pripomočke hranite na temnem in suhem prostoru s temperaturo nad lediščem, ki je nedostopno otrokom. Optimalna temperatura skladiščenja je med 5 in 30 °C. Električno orodje hranite v originalni embalaži. Brusilni kamen hranite na hladnem, suhem in temnem mestu.

⚠ Pozor!
Napravo morate pred transportom nujno zavarovati pred padcem ali prevračanjem.
Stroj lahko dvignete in transportirate samo na okvirju stroja.

13. Električni priključek

⚠ Nameščeni elektromotor je priključen tako, da je pripravljen na uporabo.
Priključek ustreza zadevnim standardom VDE in DIN.
Uporabnikov omrežni priključek ter uporabljen podaljševalni vod morata ustrezati tem predpisom oz. krajevnim predpisom EVU.

Poškodovani električni priključni vodi
Na električnih priključnih vodih pogosto nastanejo poškodbe izolacije.

Mogoči vzroki:
- Otiščanci, če priključne vode speljete skozi reže vrat ali oken.
- Pregibi zaradi nepravilne pritrditve ali vodenja priključnih vodov.
- Rezi zaradi vožnje preko priključnih vodov.

- Poškodbe izolacije zaradi iztrganja iz stenske vtičnice.
- Pretrgana mesta zaradi staranja izolacije.

Takih poškodovanih električnih priključnih vodov ne smete uporabljati, ker so zaradi poškodb izolacije smrtno nevarni!
Redno preverjajte, če so električni priključni vodi poškodovani. Pri tem pazite, da priključni vod pri preverjanju ne bo visel na napajalnem omrežju.
Električni priključni vodi morajo ustrezati zadevnim določilom standardov VDE in DIN in lokalnim predpisom EVE.
Uporabljajte samo priključne vode z oznako H07RN.
Po predpisih mora biti oznaka tipa priključnega voda natisnjena na njem.

Motor na izmenični tok

- Omrežna napetost mora biti 230 V~/50 Hz.
- Podaljševalni vodi morajo pri dolžini do 25 m imeti najmanjši presek 1,5 mm², nad 25 m dolžine pa najmanjši presek 2,5 mm².
- Omrežni priključek je treba zaščititi z največ 16 A.

Priključevanje in popravila električne opreme lahko izvajajo samo električarji.
V primeru povpraševanja morate navesti spodnje podatke:

- Proizvajalec motorja, tip motorja
- Vrsta toka, ki napaja motor
- Podatki tipske ploščice stroja
- Podatki o električnem krmiljenju

Pri vračilu motorja vedno pošljite celotno pogonsko enoto z električnim krmiljenjem.

Način priključitve Y
Če je treba zamenjati omrežni priključni vod, mora to izvesti proizvajalec ali njegov zastopnik, da se prepreči tveganja za varnost.

14. Odlaganje med odpadke in reciklaža

Napotki za embalažo



Embalažne materiale je mogoče reciklirati. Embalažo zavrzite okolju prijazno.

Napotki glede zakona o električnih in elektronskih napravah



Stare električne in elektronske naprave ne sodijo med gospodinjske, pač pa jih morate zavreči oz. oddati na zbirno mesto ločeno!

- Stare baterije in akumulatorje, ki niso fiksno vgrajeni v staro napravo, je treba pred oddajo na zbirno mesto odstraniti brez uničenja komponent! Navodila za njihovo odstranjevanje ureja zakon o baterijah.
- Lastnik oz. uporabnik električnih in elektronskih naprav je zakonsko zavezan, da stare naprave po njihovi uporabi odda.
- Končni uporabnik nosi odgovornost za brisanje svojih osebnih podatkov na stari napravi, ki jo želi zavreči!
- Simbol prečrtanega smetnjaka pomeni, da električnih in elektronskih naprav ne smete odlagati med gospodinjske odpadke.
- Električne in elektronske naprave lahko brezplačno oddate na naslednjih mestih:
  - Javno-pravna mesta za odstranjevanje odpadkov oz. zbirna mesta (npr. komunalna podjetja).
  - Prodajna mesta električnih naprav (stacionarna in spletna), če so trgovci zavezani k prevzemanju starih naprav ali to ponujajo brezplačno.
  - Do tri stare električne naprave na vrsto naprave, z dolžino stranice največ 25 centimetrov, lahko brez predhodnega nakupa nove naprave od proizvajalca oddate pri njem ali na drugem pooblaščenem zbirnem mestu v vaši bližini.
  - Ostale proizvajalčeve in trgovčeve dodatne pogoje za prevzem najdete pri posamezni servisni službi.
- Če proizvajalec dostavi novo električno napravo v zasebno gospodinjstvo, lahko končni uporabnik na zahtevo naroči brezplačen prevzem stare električne naprave. Povežite se s servisno službo proizvajalca.
- Te izjave veljajo le za naprave, ki so nameščene in prodane v državah Evropske unije in so predmet evropske direktive 2012/19/EU. V državah izven območja Evropske unije lahko veljajo drugačna določila za odstranjevanje starih električnih in elektronskih naprav med odpadke.

15. Posebni pribor

Brusilni kamen, kataloška št. **8949 0707**
Povečajte zrnatost stroja TiGer v nekaj sekundah iz 250 na 1000 in nazaj!

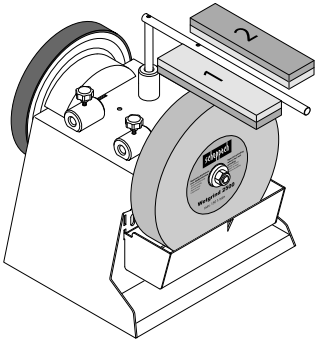

Priprava za cevi in žlebila (s 100) 55
Kataloška št. **8949 0706**
Podelite prstastemu orodju še nikoli videno ostrino!

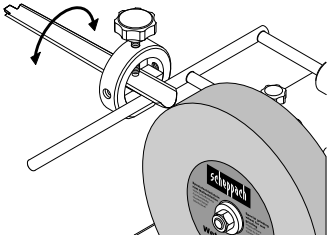

Priprava za majhna rezila 60
Kataloška št. **8949 0708**
Priprava za velika rezila 120
Kataloška št. **8949 0709**
Tako delo v kuhinji postane zabava!

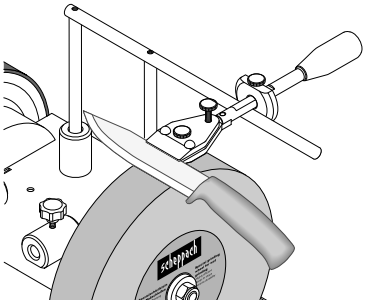

Priprava za škarje (s 100) 160
Kataloška št. **8949 0710**
Ne glede na to, ali imate škarje za papir, umetne materiale ali za rezanje žive meje, sedaj bodo vse ostre!

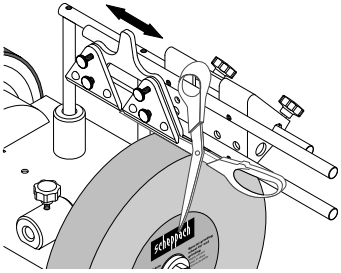

Naprava za osi 40, kataloška št. **8949 0712**
Cepite polena kot dobro naoljen stroj in povsem brez velikih strojev

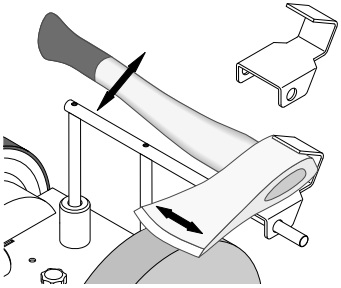

Naprava za umerjanje, kataloška št. **8949 0713**
Izklopite v nekaj sekundah in pripravljeni ste na poliranje tudi mat kovine!
Dodatno rezilo, kataloška št. **8949 0714**

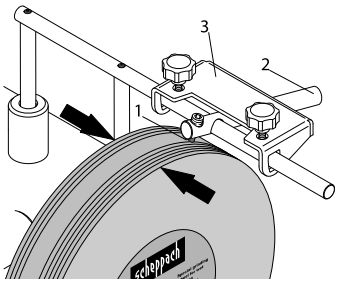

Za vsak primer.
Usnjena polirna plošča, profilirana 100,
Kataloška št. **8949 0705**
Za notranjo stran orodja v obliki prstov.

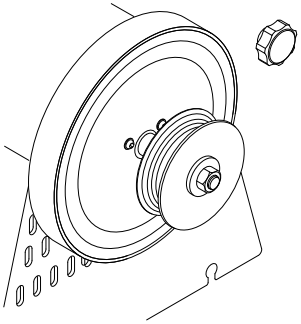

16. Pomoč pri motnjah

Težava	Mogoči vzroki	Ukrepi
Motor ne deluje.	Motor, kabel ali vtič so okvarjeni, varovalke so pregorele.	Stroj naj pregleda strokovnjak. Motorja nikoli ne poskušajte popraviti sami. Pozor! Preverite varovalke in jih po potrebi zamenjajte.
Motor deluje počasi in ne doseže delovnega števila vrtljajev.	Prenizka napetost, poškodovane tuljave, kondenzator je pregorel.	Napetost naj preveri distributer električne energije. Motor naj pregleda strokovnjak. Kondenzator naj zamenja strokovnjak.
Motor je prehrupen.	Poškodovane tuljave, okvarjen motor.	Motor naj pregleda strokovnjak.
Motor ne razvije polne moči.	Preobremenitev tokokrogov v omrežju (luči, drugi motorji itd.).	V istem tokokrogu ne uporabljajte drugih naprav ali motorjev.
Motor se hitro pregreje.	Preobremenitev motorja, neustrezno hlajenje motorja.	Izogibajte se preobremenitvam motorja med brušenjem in očistite prah iz motorja, da zagotovite optimalno hlajenje motorja.

Sisukord: **Lk:**

1. Seadmel olevate sümbolite selgitus 160
2. Sissejuhatus 161
3. Seadme kirjeldus 161
4. Tarnekomplekt 161
5. Sihtotstarbekohane kasutus 161
6. Üldised ohutusjuhised 162
7. Tehnilised andmed 164
8. Enne käikuvõtmist 164
9. Montaažijuhend 164
10. Tööjuhised 165
11. Puhastamine ja hooldus 166
12. Ladustamine ja transportimine 166
13. Elektriühendus 166
14. Utiliseerimine ja taaskäitlus 167
15. Eritarvikud 167
16. Rikete kõrvaldamine 169
17. Vastavusdeklaratsioon 299

1. Seadmel olevate sümbolite selgitus

	Järgige hoiatus- ja ohutusjuhiseid!
	Lugege ja järgige enne käikuvõtmist käsitsusjuhendit ning ohutusjuhised!
	Kandke kaitseprille!
	Kandke kuulmekaitset!
	Kandke tolmuemissiooni korral respiraatorit!
	Vigastusoht pöörleva tööriista tõttu! Hoidke oma käed eemal.
	Hoidke kolmandad isikud ohupiirkonnast eemal.
	Toode vastab kehtivatele Euroopa direktiividele.
	Toode vastab kehtivatele Serbia direktiividele.
⚠ **Tähelepanu!**	Käesolevas käsitsuskorralduses oleme varustanud Teie ohutust puudutavad kohad selle märgiga.

Hoiatus! Elektriühendust peab teostama elektriinstallatöör ja see peab vastama normile IEC 364. Soovitatav on varustada selle seadme elektriühendus rikkevoolu-kaitselülitiga, mis katkestab võrgupinge, kui 30 ms ületatakse rikkekaitsevoolu 10mA.

2. Sissejuhatus

Tootja:

Scheppach GmbH
Günzburger Straße 69
D-89335 Ichenhausen

Austatud klient!
Soovime Teile uue seadme meeldivat ja edukat kasutamist.

Juhis:
Selle seadme tootja ei vastuta kehtiva tootevastutuse seaduse järgi kahjude eest, mis tekivad seadmel või seadme tõttu alljärgnevatel juhtudel:

- Asjatundmatu käsitsemine.
- Käsitsemiskorralduse eiramine.
- Remondid kolmandate isikute, volitamata spetsialistide poolt.
- Mitte-originaalosade paigaldamine ja nendega väljavahetamine.
- Mitte sihtotstarbekohane kasutus.
- Elektrisüsteemi rivist väljalangemine.
- Elektrialaeeskirjade ja VDE nõuete 0100, DIN 57113 / VDE0113 eiramisel.

Me soovitame Teile:
Lugege enne montaaži ja käikuvõtmist kogu käsitsuskorralduse tekst läbi.
Käesoleva käsitsuskorralduse ülesandeks on hõlbustada Teil oma masina tundmaõppimist ja selle kasutamist vastavalt sihtotstarbekohastele kasutusvõimalustele.
Käsitsuskorraldus sisaldab tähtsaid juhiseid, kuidas saate masinaga ohutult, asjatundlikult ning ökonoomselt töötada, ja kuidas saate vältida ohte, hoida kokku remondikulusid, lühendada seisuaegu ning suurendada masina töökindlust ja eluiga.
Lisaks käesolevas käsitsuskorralduses esitatud ohutusnõuetele peate tingimata järgima oma riigis masina käitamise kohta kehtivaid eeskirju.
Hoidke käsitsuskorraldust kilekotis mustuse ja niiskuse eest kaitstult masina juures alal. Kõik operaatorid peavad selle enne töö alustamist läbi lugema ja seda hoolikalt järgima.
Masinaga tohivad töötada ainult isikud, keda on masina kasutamise osas instrueeritud ja sellega seonduvatest ohtudest teavitatud. Nõutavast miinimumvanusest tuleb kinni pidada.

Peale käesolevas käsitsusjuhendis sisalduvate ohutusjuhiste ja Teie riigis ehituslikult samade masinate kohta kehtivate eriliste eeskirjade tuleb järgida üldtunnustatud tehnilisi reegleid.
Me ei võta vastutust õnnetuste või kahjude eest, mis tekivad käesoleva juhendi ja ohutusjuhiste eiramise tõttu.

3. Seadme kirjeldus

1. Töödetaili alus
2. Töödetaili aluse ülemine kinnituspesa
3. Tähtkäepidepolt
4. Nahast ihumisketas
5. Masina korpus
6. Sisse-/väljalüliti
7. Kummijalad
8. Veemahuti
9. Alusseib
10. Lihvvõll
11. Mutter
12. Lihvkivi
13. Rakis peitlitele
14. Tähtkäepidepolt nahast ihumiskettale
15. Töödetaili aluse külgmine kinnituspesa

4. Tarnekomplekt

1x märglihvmasin
1x lihvkivi
1x universaalhoidik
1x nurkkaliiber
1x ihumispasta
1x nahast ihumisketas
1x käsitsusjuhend

5. Sihtotstarbekohane kasutus

⚠ **Märglihvmasin on ette nähtud eranditult pakutava tööriistaga terase lihvimiseks (mitte kõvasulam).**

- Masin vastab kehtivale EÜ masinadirektiivile.
- **Masin on ette nähtud ühes töövahetuses käitamiseks, sisselülituskestus S1 100%.**
- Järgige kõiki masinal olevaid ohutus- ja ohujuhiseid.
- Hoidke kõik masinal olevad ohutusjuhised terviklikult loetavas seisundis.
- Kasutage masinat ainult tehniliselt laitmatus seisundis ja sihtotstarbekohaselt, ohutus- ning ohuteadlikult ja käitusjuhendit järgides! Kõrvaldage viivitamatult eelkõige rikked, mis võivad ohutust halvendada (laske kõrvaldada)!

- Tuleb pidada kinni tootja ohutus-, töö- ja hoolduseeskirjadest ning tehnilistes andmetes esitatud mõõtmetest.
- Tuleb järgida asjakohaseid õnnetuste ennetamise eeskirju ja muid üldtunnustatud ohutustehnilisi reegleid.
- Masinat tohivad kasutada, hooldada ja remontida ainult asjatundlikud isikud, kes seda tunnevad ja keda on ohtude osas instrueeritud. Tootja ei vastuta masinal omavolilistest muudatustest põhjustatud kahjude eest.
- Masinat tohib kasutada ainult tootja originaaltarvikutega ja originaaltööriistadega.
- Igasugune ulatuslikum kasutus kehtib kui mitte sihtotstarbekohane. Sellest tulenevate kahjude eest tootja ei vastuta, risk lasub ainuüksi kasutajal.

Palun pidage silmas, et meie seadmed pole konstrueeritud kommerts-, käsitööndus- või tööstuskasutuseks. Me ei võta üle pretensiooniõiguskohustust, kui seadet kasutatakse kommerts-, käsitööndus- või tööstusettevõtetes ning samaväärsetel tegevustel.

6. Üldised ohutusjuhised

Üldised ohutusjuhised elektritööriistade kohta

⚠ HOIATUS!
Lugege kõiki ohutusjuhiseid, korraldusi, illustratsioone ja tehnilisi andmeid, millega see elektritööriist on varustatud.
Hooletused alljärgnevatest korraldustest kinnipidamisel võivad põhjustada elektrilööki, tulekahju ja/või raskeid vigastusi.

Hoidke kõiki ohutusjuhiseid ja korraldusi tulevikuks alal.
Ohutusjuhistes kasutatav mõiste „elektritööriist“ kehtib võrgukäitusega elektritööriistade (võrgujuhtmega) ja akukäitusega elektritööriistade (võrgujuhtmeta) kohta.

1. Ohutus töökohal

a) **Hoidke oma tööpiirkond puhas ja hästi valgustatud.** Korratud või valgustamata tööpiirkonnad võivad põhjustada õnnetusi.
b) **Ärge töötage elektritööriistaga plahvatusohtlikus ümbruses, milles leidub süttimisohtlikke vedelikke, gaase või tolme.** Elektritööriistad tekitavad sädemeid, mis võivad tolmud või aurud põlema süüdata.
c) **Hoidke lapsed ja teised isikud elektritööriista kasutamise ajal eemal.** Tähelepanu kõrvalekaldumisel võite elektritööriista üle kontrolli kaotada.

2. Elektrialane ohutus

a) **Elektritööriista ühenduspistik peab pistikupessa sobima. Pistikut ei tohi ühelgi viisil muuta. Ärge kasutage adapterpistikuid koos kaitsemaandusega elektritööriistadega.** Muutmata pistikud ja sobivad pistikupesad vähendavad elektrilöögi riski.
b) **Vältige kehalist kontakti torude, küttesüsteemide, pliitide, külmkappide jms maandatud pindadega.** Kui Teie keha on maandatud, siis valitseb kõrgendatud elektrilöögi risk.
c) **Kaitske elektritööriista vihma ja märja eest.** Vee tungimine elektriseadmesse suurendab elektrilöögi riski.
d) **Ärge kasutage ühendusjuhet valel otstarbel nagu elektritööriista kandmiseks, üles riputamiseks või pistikupesast pistiku väljatõmbamiseks. Kaitske ühendusjuhet kuumuse, õli, teravate servade ja liikuvate osade eest.** Kahjustatud või sasitud ühendusjuhtmed suurendavad elektrilöögi riski.
e) **Kui töötate elektritööriistaga õues, siis kasutage ainult väliskeskkonda sobivaid pikendusjuhtmeid.** Väliskeskkonda sobiva pikendusjuhtme kasutamine vähendab elektrilöögi riski.
f) **Kui elektritööriista käitamist niiskes ümbruses ei saa vältida, siis kasutage rikkevoolu-kaitselülitit.** Rikkevoolu-kaitselüliti kasutamine vähendab elektrilöögi riski.

3. Inimeste ohutus

a) **Olge tähelepanelik, pidage oma tegevust silmas ja käige töötamisel elektritööriistaga mõistlikult ümber. Ärge kasutage elektritööriista, kui olete väsinud või uimastite, alkoholi või ravimite mõju all.** Hetkeline tähelepanematus võib põhjustada elektritööriista kasutamisel tõsiseid vigastusi.
b) **Kandke isiklikku kaitsevarustust ja alati kaitseprille.** Isikliku kaitsevarustuse nagu tolmumaski, libisemiskindlate turvajalatsite, kaitsekiivri või kuulmekaitsme kandmine, vastavalt elektritööriista liigile ning kasutusviisile, vähendab vigastuste riski.
c) **Vältige ettekavatsematut käikuvõtmist. Veenduge, et elektritööriist on enne vooluvarustuse ja/või aku külgeühendamist, ülesvõtmist või kandmist välja lülitatud.**

Kui hoiate elektritööriista kandmisel sõrme lülitil või ühendate sisselülitatud elektritööriista vooluvarustusega, siis võib see õnnetusi põhjustada.

d) **Eemaldage enne elektritööriista sisselülitamist seadistustööriistad ja mutrivõtmed.** Elektritööriista pöörleva osa sisemuses asuv tööriist või võti võib vigastusi põhjustada.

e) **Vältige ebaharilikku kehahoiakut. Hoolitsege stabiilse seisu eest ja säilitage alati tasakaal.** Sedasi suudate elektritööriista ootamatutes olukordades paremini kontrollida.

f) **Kandke sobivat riietust. Ärge kandke avarat riietust ega ehteid. Hoidke juuksed ja riietus pöörlevatest osadest eemale.** Avar riietus, ehted või pikad juuksed võidakse liikuvate osade poolt kaasa haarata.

g) **Kui saab monteerida tolmuimu- ja -püüdeseadiseid, siis tuleb need külge ühendada ning neid õigesti kasutada.** Tolmuimusüsteemi kasutamine võib vähendada tolmust tingitud ohte.

h) **Ärge uskuge pimesi ohutusse ega eirake elektritööriista ohutusreegleid ka siis, kui olete paljukordse kasutuse tõttu elektritööriistaga tuttav.** Tähelepanematu tegutsemine võib põhjustada sekundi murdosa jooksul raskeid vigastusi.

4. Elektritööriista kasutamine ja käsitlemine

a) **Ärge koormake elektritööriista üle. Kasutage töötamisel selleks tööks ettenähtud elektritööriista.** Sobiva elektritööriistaga töötate paremini ja ohutumalt esitatud võimsusvahemiku piires.

b) **Ärge kasutage elektritööriista, mille lüliti on defektne.** Elektritööriist, mida ei saa enam sisse või välja lülitada, on ohtlik ning tuleb remontida.

c) **Tõmmake pistik pistikupesast välja ja/või eemaldage äravõetav aku enne seadme seadistamist, rakendustööriistade vahetamist või elektritööriista ärapanemist.** See ettevaatusmeede vähendab elektritööriista ettekavatsematu käivitumise ohtu.

d) **Ladustage mittekasutatavaid elektritööriistu lastele kättesaamatult. Ärge laske elektritööriista kasutada isikutel, kes seda ei tunne või pole käesolevaid korraldusi lugenud.** Elektritööriistad on ohtlikud, kui neid kasutavad kogenematud isikud.

e) **Hoolitsege elektritööriistade ja tarvikute eest hästi. Kontrollige, kas liikuvad osad talitlevad laitmatult ega kiilu kinni, kas esineb murdunud või kahjustatud osi nii, et elektritööriista talitlus on halvendatud. Laske kahjustatud osad enne elektritööriista kasutamist remontida.** Paljude õnnetuste põhjus peitub halvasti hooldatud elektritööriistades.

f) **Hoidke lõiketööriistad teravad ja puhtad.** Hästi hoolitsetud teravate lõikeservadega lõiketööriistad kiiluvad vähem kinni ja neid on lihtsam juhtida.

g) **Kasutage elektritööriista, tarvikuid, rakendustööriista jms vastavalt käesolevatele korraldustele. Arvestage seejuures töötingimustega ja teostatava tegevuse iseloomuga.** Elektritööriistade kasutamine muudeks kui ettenähtud rakendusteks võib põhjustada ohtlikke olukordi.

h) **Hoidke käepidemed ja hoidepinnad kuivad, puhtad ja õli- ning määrdevabad.** Libedad käepidemed ja haardepind ei võimalda elektritööriista ettenägematutes olukordades kindlalt käsitseda ning kontrollida.

5. Teenindus

a) **Laske elektritööriista remontida ainult kvalifitseeritud erialapersonalil ja ainult originaalvaruosadega.** Sellega tagatakse elektritööriista ohutuse säilimine.

⚠ TÄHELEPANU!

See elektritööriist tekitab käitamise ajal elektromagnetilise välja. Kõnealune väli võib teatud tingimustel aktiivsete või passiivsete meditsiiniliste implantaatide talitlust halvendada. Vähendamaks tõsiste või surmavate vigastuste ohtu, soovitame me meditsiiniliste implantaatidega isikutel arsti ja meditsiinilise implantaadi tootjaga konsulteerida enne, kui masinat käsitsetakse.

Laudlihvmasinate ohutusjuhised

a) **Ärge kasutage kahjustunud rakendustööriistu. Kontrollige rakendustööriistu nagu lihvkettaid iga kord enne kasutamist eraldunud kildude ja pragude suhtes. Kui olete rakendustööriista üle kontrollinud ja paigaldanud, siis hoidke ennast ja läheduses viibivad inimesed väljaspool pöörleva rakendustööriista tasandit ning laske seadmel 1 minut suurimatel pööretel töötada.** Kahjustatud rakendustööriistad murduvad enamasti selle testimisaja jooksul.

b) **Rakendustööriistale lubatud pöörded peavad olema vähemalt nii kõrged nagu elektritööriistal esitatud suurim pöördearv.** Tarvik, mis pöörleb lubatust kiiremini, võib puruneda ja tükid eemale paiskuda.

c) **Ärge lihvige kunagi lihvketta külgpindadega.** Külgpindadega lihvimisel võib lihvketas puruneda ja tükid laiali paiskuda.

Jääkriskid

⚠ Masin on ehitatud tehnika arengutaseme ja tunnustatud ohutustehniliste reeglite kohaselt. Siiski võib töötamisel esineda üksikuid jääkriske.

- Sõrmede ja käte vigastamise oht pöörleva lihvketta tõttu.
- Oht voolu tõttu nõuetele mittevastavate elektriühendusjuhtmete kasutamisel.
- Peale selle võivad kõigist tarvitusele võetud abinõudest hoolimata valitseda mitteilmsed jääkriskid.
- Jääkriske saab minimeerida, kui järgitakse ohutusjuhiseid ja sihtotstarbekohast kasutust ning käsitsuskorraldust tervikuna.

7. Tehnilised andmed

Koostemõõdud P x L x K	320 x 325 x 335 mm
Tööriista-alus ø	12 mm
Lihvkivi	ø 250/12 x 50 mm
Lihvkivi tühikäigupöörded	90 min^{-1}
Lõikekiirus	1,2 m/s
Kaal u	16 kg
Mootor	230 – 240 V~ / 50 Hz
Võimsus	200 W
Mootori pöördearv	1400 min^{-1}
Töörežiim	S1 100%

Õigus tehnilisteks muudatusteks reserveeritud!

Müra

Müraväärtused määrati vastavalt EN 62841.

Helirõhutase L_{pA}	71,8 dB
Määramatus K_{pA}	3 dB
Helivõimsustase L_{WA}	84,8 dB
Määramatus K_{WA}	3 dB

8. Enne käikuvõtmist

- Avage pakend ja võtke seade ettevaatlikult välja.
- Eemaldage pakendusmaterjal ja pakendus- ning transpordikindlustused (kui olemas).
- Kontrollige üle, kas tarnekomplekt on terviklik.
- Kontrollige seadet ja tarvikuosi transpordikahjustuste suhtes.
- Hoidke pakendit võimaluse korral kuni garantiiaja möödumiseni alal.

TÄHELEPANU!

Seade ja pakendusmaterjalid pole laste mänguasjad! Lapsed ei tohi kilekottide, kilede ja väikeosadega mängida! Valitseb allaneelamis- ja lämbumisoht!

Veenduge enne seadme ühendamist vooluvõrku, et tüübisildil esitatud andmed ühtivad võrguandmetega.

⚠ Hoiatus!

Tehke alati kindlaks, et enne seadete teostamist seadmel on masin välja lülitatud ja vooluvarustus lahutatud.

- Kõik katted ja ohutusseadised tuleb enne seadme sisselülitamist nõuetekohaselt paigaldada.
- Lihvkivi peab saama vabalt liikuda.
- Veenduge enne sisse/välja-lüliti vajutamist, et lihvkivi ja ihumisketas on korrektselt monteeritud ning seadme liikuvad osad talitlevad tõrgeteta. Kontrollige mõlemat vaatluskontrolliga puuduste suhtes.
- Asendage kahjustatud või ärakulunud lihvkivi.

9. Montaažijuhend

⚠ TÄHELEPANU!

Monteerige seade enne käikuvõtmist tingimata terviklikult!

9.1 Installatsioon ja seadistamine

Palun tehke kindlaks, et Teie lihvmasin seisab sirgelt ja stabiilselt kõval aluspinnal ning on piisavalt valgustatult.

Masinal puudub esi- või tagakülg. Valikuliselt saate lihvida pöörlemissuunas või vastu pöörlemissuunda.

Lihvkivi pole pakenduslikel põhjustel eelmonteeritud.

⚠ Hoiatus!

Ühendage seade alles siis vooluvarustusega, kui montaaž on lõpetatud. Eiramine võib põhjustada kogemata käivitumist ja võib põhjustada raskeid vigastusi.

9.2 Kõlatest

Kontrollige lihvkivi pragude suhtes ja teostage pragude kõlatest.

- Kõlatestiks tuleb lihvkivi masinast eemaldada. Lihvkivi seisab püstiselt põrandal. Kasutage kõval põrandal alusena puidutükki. Lihvkivi peab olema kuiv.

- Lööge mittemetalse haamriga kergelt vastu lihvketast. Pragudeta kettal on kõrge, puhas kuppelkella laadne kõla. Praoga ketas tekitab tumedat kõla. Kui lihvkivi on veatu, siis võib selle monteerida.

9.3 Lihvkivi montaaž (joon. 2)
Kasutage ainult samade tehniliste andmetega lihvkive (vt Tehnilised andmed).
Monteerige lihvkivi (12) ja tähtkäepidepoldid (3) joon. 2 näidatud viisil.

9.4 Töödetaili aluse (1) montaaž (joon. 2 + 3)
Juhtige seejärel töödetaili alus (1) pingutuspuksidesse ja kiiluge tähtkäepidepoltide abil kinni. (vt joon. 2)

Töödetaili aluse (1) saab kinnitada nii töödetaili aluse ülemise kinnituspesa (2) kui ka töödetaili aluse külgmise kinnituspesa (15) külge. See sõltub sellest, kas soovite töötada lihvimissuunas või vastu lihvimissuunda.

9.5 Veemahuti montaaž (joon. 4 + 5)
Riputage veemahuti ettenähtud väljalõigetesse (D) (vt **joon**. 5).

10. Tööjuhised

Sisse-/väljalüliti (6) (joon. 1)
- Vajutage masina sisselülitamiseks rohelist klahvi „I“.
- Vajutage seadme väljalülitamiseks punast klahvi „0“.

Lihvimissuund (joon. 2 + 3)
Kas tahate töötada lihvimissuunas või vastu lihvimissuunda, sõltub peamiselt Teie nõudmistest. Kui tahate kiiresti palju terast maha kanda (nt väga vana roostes tööriista puhul) või tahate lihvida jämedaid tööriistu nagu kirveid, siis töötage parem lihvimissuunas. Kui tahate täpsemini ja peenemalt lihvida, siis soovitame me töötada lihvimissuunas. See kehtib nt nikerdustööriistade ja nugade kohta. Palun pidage silmas, et lihvimine edeneb pöörlemissuunas aeglasemalt.
Kontrollige enne iga töökäiku, kas lihvkivi on tasapinnaline, langetades selleks universaaltoe kivi peale ja ajades kivi käega 360° ringi. Kui vajalik, siis treige ebatasast materjali mahatreimisseadisega 250 maha.
Tarneseisundis on TiGer tasapinnaline.

Veemahuti (joon. 4 + 5)
Täitke veemahuti märgistuseni veega. Lihvkivi imab ennast vett täis, valage vajaduse korral vett juurde. Ärge lihvige ilma veeta.
Laske veemahuti pärast lihvimist alla, et lihvkivi ei seisaks pikemat aega vees.
Tühjendage veemahutit regulaarselt, sest muidu kogunevad sellesse terase ja mahatreitud kivi osakesed ning tahkuvad.
Profi-vihje: vette asetatud magnet väldib selliseid setteid.

Nurkkaliiber (joon. 6)
Mõõtke lihvimisfaasi nurka võrreldes selleks lõiketera sälkudega. Seadistage nii kindlaks määratud nurk nüüd seadmel, muutes selleks universaaltoe kõrgust. Toimige selleks järgnevalt:
Pingutage esmalt tööriist rakisesse ja pistke see universaaltoele.

Hoidke nüüd nurkkaliibrit soovitud nurga all vastu tööriista tippu. Muutke nüüd universaaltoe kõrgust nii, et nurkkaliibri eesmine ots toetub just vastu lihvkivi.
Pidage silmas, et nurkkaliiber paikneb alati tööriista tipuga kohakuti.
Märkus: Nurkkaliibril esitatud väärtused on ainult orienteeruvad väärtused. Te võite neid loomulikult oma nõudmistele vastavalt varieerida.

Lihvimine (joon. 7)
Profi-vihje: Uutel tööriistadel on tootmisjäljed veel näha. Te pikendate tööriista eluiga tohutult, kui lihvite enne esmakordset kasutamist lihvtera mõlemal küljel. Tagakülge lihvige lihtsalt vaba käega kivi vertikaalil, esikülge järgnevalt.
Pistke pärast nurga seadistamist rakisesse monteeritud tööriist universaaltoele, lülitage mootor sisse ja alustage lihvimist. Suruge selleks tööriist lihvtera lähedal ühtlaselt vastu kivi ja liigutage seda risti mööda kivi. Pidage silmas, et alati on vähemalt lõiketera pool laiust kiviga kokkupuutes, et kivil kahjustusi vältida.
Valmistage kivi veel peenemate lihvimistulemuste saavutamiseks kivipreparaatoriga ette. Sedasi tõstate teralisuse 250 pealt umbes 1000 peale. Kivipreparaator on saadaval tarvikuna esinduses.

Ihumine (joon. 8)
Ärge ihuge kunagi vastu lihvimissuunda! Tööriist lõikab muidu naha sisse!
Impregneerige nahkkettad õhukeselt masinaõliga. Seejärel kandke nahkkettale ihumispastat. Lülitage nüüd seade sisse ja jaotage lihvpasta laiali, surudes selleks lihvitud tööriista ringjate liigutustega vastu ketast.

Neist ettevalmistustest piisab viie kuni kümne tööriista jaoks. Seejärel alustage uue kihi masinaõliga, millele järgneb uus ihumispasta. Need meetmed pikendavad naha eluiga ja tõstavad samamoodi Teie tööriistade kvaliteeti.
Profi-vihje: Ihumiseks võite töötada vaba käega, kuid täpsema tulemuse saate, kui jätate tööriista rakisesse nii nagu Te seda lihvisite.

11. Puhastamine ja hooldus

⚠ Hoiatus!
Lülitage enne seadistus-, hooldus- ja teenindustöid masin välja ning tõmmake võrgupistik välja!

Puhastamine
Hoidke kõik ohutusseadised, ventilatsioonipilud ja mootorikorpus võimalikult mustuse- ning tolmuvabad. Pühkige seade puhta lapiga üle või puhuge madala rõhuga suruõhuga puhtaks.
Me soovitame seadme iga kord pärast kasutamist kohe ära puhastada.

Hooldus
Seadme sisemuses ei leidu edasisi hooldatavaid osi.

Teenindusinformatsioon
Palun pidage silmas, et selle toote järgnevad osad alluvad normaalsele või loomulikule kulumisele ja neid vajatakse seetõttu ka kulumaterjalina.
Kuluosad *: lihvkivi, ihumispasta, nahast ihumisketas, nurkkaliiber, hõõrderatas

* Ei sisaldu tingimata tarnekomplektis!

Varuosi ja tarvikuid saate meie teeninduskeskusest. Skannige selleks tiitellehel olev QR-kood.

12. Ladustamine ja transportimine

Säilitage seadmeid ja tarvikuid lastele kättesaamatult pimedas ning kuivas kohas ülalpool külmumispunkti. Ideaalne ladustamistemperatuur on vahemikus 5 kuni 30 ° C. Säilitage elektritööriista originaalpakendis. Säilitage lihvkivi jahedas, kuivas ja pimedas kohas.

⚠ Tähelepanu!
Seade peab olema transportimise ajal tingimata allakukkumise või ümberkukkumise vastu kindlustatud.
Masinat tohib tõsta ja transportida ainult selle raamist.

13. Elektriühendus

⚠ Installeeritud elektrimootor on käitusvalmis kujul külge ühendatud.
Ühendus vastab asjaomastele VDE ja DIN nõuetele.
Kliendipoolne võrguühendus ja kasutatav pikendusjuhe peavad vastama neile eeskirjadele või kohaliku elektrivarustusettevõtte eeskirjadele.

Kahjustunud elektriühendusjuhtmed
Elektriühendusjuhtmetel tekivad sageli isolatsioonikahjustused.

Võimalikud põhjused:
- Survekohad, kui ühendusjuhtmed veetakse läbi akende või uksevahede.
- Murdekohad ühendusjuhtme asjatundmatu kinnitamise või vedamise tõttu.
- Sisselõikekohad ühendusjuhtmest ülesõitmise tõttu.
- Isolatsioonikahjustused seinapistikupesast väljarebimise tõttu.
- Praod isolatsiooni vananemise tõttu.

Selliselt kahjustunud elektriühendusjuhtmeid ei tohi kasutada ja need on isolatsioonikahjustuste tõttu eluohtlikud!
Kontrollige elektriühendusjuhtmeid regulaarselt kahjustuste suhtes. Pöörake tähelepanu sellele, et ülekontrollimisel pole ühendusjuhe vooluvõrku ühendatud.
Elektriühendusjuhtmed peavad vastama asjaomastele VDE ja DIN nõuetele ning kohalikele elektripaigalduseeskirjadele.
Kasutage ainult tähisega H07RN ühendusjuhtmeid.
Ühenduskaablile trükitud tüübitähis on eeskirjaga kohustuslik.

Vahelduvvoolumootor
- Võrgupinge peab olema 230 V~ / 50 Hz.
- Pikendusjuhtmed peavad olema pikkuseni 25 m minimaalse ristlõikega 1,5 mm², pikkusel üle 25 m minimaalse ristlõikega 2,5 mm².
- Võrguühendus kaitstakse maksimaalselt 16 A kaitsmega.

Elektrialase varustuse ühendamist ja remonti tohib teostada ainult elektrispetsialist.
Küsimuste korra esitage palun järgnevad andmed:
- Mootori tootja, mootori tüüp
- Mootori vooluliik
- Masina tüübisildi andmed
- Elekterjuhtsüsteemi andmed

Saatke mootori tagasisaatmisel meile alati tervik-lik ajamimoodul koos elekterjuhtsüsteemiga.

Ühendusliik Y
Kui osutub vajalikuks võrguühendusjuhe asendada, siis peab seda teostama tootja või tema esindaja, et vältida ohutusega seonduvaid ohte.

14. Utiliseerimine ja taaskäitlus

Juhised pakendi kohta



Pakendusmaterjalid on taaskäi-deldavad. Palun utiliseerige pa-kendid keskkonnasõbralikult.

Juhised elektri- ja elektroonikaseadmete seaduse (ElektroG) kohta



Elektri- ja elektroonikaseadmed ei kuulu ol-meprügisse, vaid tuleb suunata eraldi ko-gumisse või utiliseerimisse!

- Vanad patareid või akud, mis pole püsivalt vana-seadmesse paigaldatud, tuleb enne äraandmist purustamata kujul välja võtta! Nende utiliseerimist reguleeritakse patareiseadusega.
- Elektri- ja elektroonikaseadmete omanikud või ka-sutajad on seadusega kohustatud need kasutuse lõpus tagastama.
- Lõppkasutaja kannab omavastutust utiliseeritava va-naseadmel isikupõhiste andmete kustutamise eest!
- Läbikriipsutatud prügikonteineri sümbol tähendab, et vanu elektri- ja elektroonikaseadmeid ei tohi utili-seerida olmeprügi kaudu.
- Elektri- ja elektroonika-romuseadmed saab järgne-vates kohtades tasuta ära anda:
  - Avalik-õiguslikud utiliseerimis- või kogumispunk-tid (nt kommunaalsed toormejaamad).
  - Elektriseadmete müügipunktid (statsionaarsed ja online), kui edasimüüjad on tagasivõtmiseks ko-hustatud või pakuvad seda vabatahtlikult.
  - Kuni kolm vana elektriseadet seadmeliigi kohta maksimaalselt 25-sentimeetrise servapikkusega saate ilma tootjalt uut seadet soetamata talle ta-suta ära anda või enda läheduses teise volitatud kogumispunkti suunata.
  - Tootja ja levitaja edasised täiendavad tagasivõt-mistingimused saate teada vastavast klienditee-nindusest.
- Tootja poolt eramajapidamisse uue elektriseadme kohaletarnimise korral võib see anda lõppkasutaja järelepärimisel korralduse vana elektriseade tasuta ära viia. Võtke selleks ühendust tootja klienditeenin-dusega.
- Need ütlused kehtivad ainult seadmete kohta, mis installeeritakse ja müüakse Euroopa Liidu liikmesrii-kides ning alluvad Euroopa direktiivile 2012/19/EL. Riikides väljaspool Euroopa Liitu võivad kehtida va-nade elektri- ja elektroonikaseadmete utiliseerimise kohta kõrvalekalduvad nõuded.

15. Eritarvikud

Kivipreparaator, tellimis-nr **8949 0707**
Muutke oma TiGeri teralisust sekundite jooksul 250 pealt 1000 peale ja tagasi!

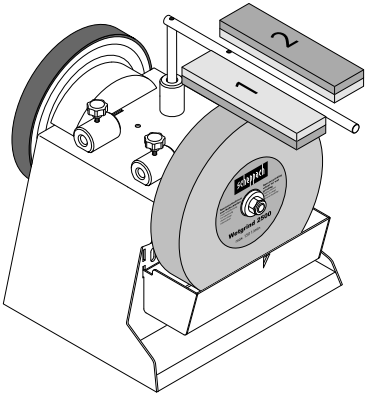

Rakis torudele ja õõnesraudadele (100-ga) 55
Tellimis-nr **8949 0706**
Saavutage sõrmekujulisel tööriistal senitundmatu te-ravus!

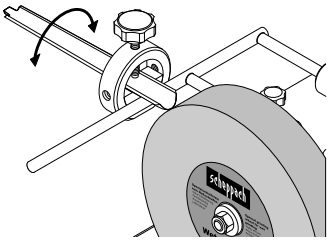

Rakis väikestele nugadele 60
Tellimis-nr **8949 0708**
Rakis suurtele nugadele 120
Tellimis-nr **8949 0709**
Nii pakub köögis töötamine lõbu!

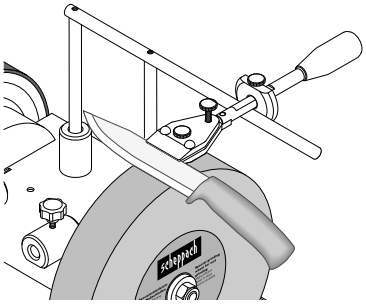

Rakis kääridele (100-ga) 160
Tellimis-nr **8949 0710**
Kas paberi-, riide- või hekikäärid, nüüd saate teritada kõiki!

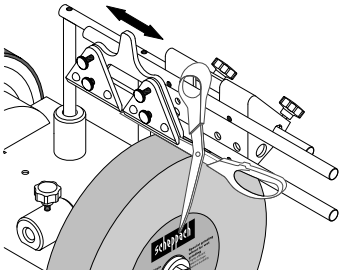

Rakis kirvestele 40, tellimis-nr **8949 0712**
Küttepuidu lõhkumine nagu õlitatud välk ja täiesti ilma suurte masinateta

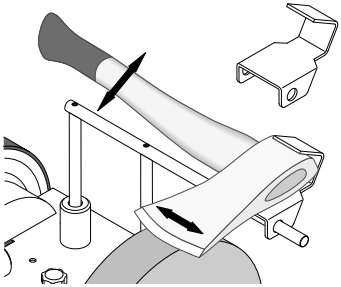

Mahatreimisseadis, tellimis-nr **8949 0713**
Sekundi kiirusega maha treitud ja Te saate kohe ka matti metalli poleerida!
Varulõiketera, tellimis-nr **8949 0714**

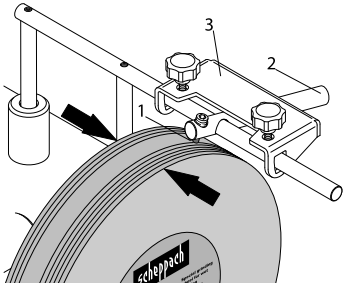

Igaks elujuhtumiks.
Nahast ihumisketas, profileeritud 100
Tellimis-nr **8949 0705**
Sõrmekujulise tööriista sisekülje jaoks.

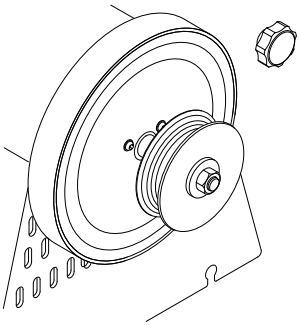

16. Rikete kõrvaldamine

Probleem	Võimalikud põhjused	Abinõud
Mootor ei tööta.	Mootor, kaabel või pistik defektne, kaitsmed läbi põlenud.	Laske masin spetsialistil üle kontrollida. Ärge remontige mootorit kunagi ise. Tähelepanu! Kontrollige kaitsmed üle ja asendage need vajaduse korral.
Mootor töötab aeglaselt ega saavuta käituspöördeid.	Pinge liiga madal, mähised kahjustatud, kondensaator läbi põlenud.	Laske energiavarustusettevõttel pinget kontrollida. Laske mootor spetsialistil üle kontrollida. Laske kondensaator spetsialistil asendada.
Mootor teeb liiga palju müra.	Mähised kahjustatud, mootor defektne.	Laske mootor spetsialistil üle kontrollida.
Mootor ei saavuta täit võimsust.	Vooluahelad võrgus üle koormatud (lambid, teised mootorid jms).	Ärge kasutage samas vooluahelas teisi seadmeid või mootoreid.
Mootor kuumeneb kergesti üle.	Mootori ülekoormamine, mootori ebapiisav jahutus.	Vältige lõikamise ajal mootori ülekoormamist ja eemaldage mootorilt tolm, et tagada mootori optimaalne jahutus.

Turinys: **Puslapis:**

1. Simbolių ant įrenginio aiškinimas ... 171
2. Įvadas ... 172
3. Įrenginio aprašymas ... 172
4. Komplektacija ... 172
5. Naudojimas pagal paskirtį ... 172
6. Bendrieji saugos nurodymai ... 173
7. Techniniai duomenys ... 175
8. Prieš pradedant eksploatuoti ... 175
9. Montavimo instrukcija ... 175
10. Darbo nuorodos ... 176
11. Valymas ir techninė priežiūra ... 177
12. Laikymas ir transportavimas ... 177
13. Elektros prijungimas ... 177
14. Utilizavimas ir pakartotinis atgavimas ... 178
15. Specialūs priedai ... 178
16. Sutrikimų šalinimas ... 180
17. Atitikties deklaracija ... 299

1. Simbolių ant įrenginio aiškinimas

	Laikykitės įspėjamųjų ir saugos nurodymų!
	Prieš eksploatacijos pradžią perskaitykite naudojimo instrukciją ir saugos nurodymus bei jų laikykitės!
	Užsidėkite apsauginius akinius!
	Naudokite klausos apsaugą!
	Susidarius dulkių, naudokite kvėpavimo apsaugą!
	Pavojus susižaloti dėl besisukančio įrankio! Laikykite rankas toliau.
	Liepkite tretiesiems asmenims pasišalinti iš pavojaus zonos.
	Gaminys atitinka galiojančias Europos direktyvas.
	Gaminys atitinka galiojančias Serbijos gaires.
⚠ **Dėmesio!**	Šiuose naudojimo nurodymuose su Jūsų sauga susijusias vietas, mes pažymėjome šiuo ženklu.

Įspėjimas! Elektros jungtį turi prijungti elektros montuotojas ir ji turi atitikti IEC 364. Rekomenduojama, kad šio įrenginio elektros jungtyje būtų apsauginis nebalanso srovės jungiklis, kuris nutrauktų tinklo įtampą, jei per 30 ms apsauginis nebalanso srovės jungiklis viršytų 10 mA.

2. Įvadas

Gamintojas:

Scheppach GmbH
Günzburger Straße 69
D-89335 Ichenhausen

Gerbiamas kliente,
mes linkime Jums daug džiaugsmo ir didelės sėkmės dirbant su nauju įrenginiu.

Nuoroda:
pagal galiojantį Atsakomybės už gaminį įstatymą šio įrenginio gamintojas neatsako už žalą, kuri atsiranda šiame įrenginyje arba dėl jo:

- Netinkamai naudojant.
- Nesilaikant naudojimo nurodymų.
- Remontuojant tretiesiems asmenims, neįgaliotiems specialistams.
- Montuojant ir keičiant neoriginalias atsargines dalis.
- Naudojant ne pagal paskirtį.
- Sugedus elektros įrangai.
- Nesilaikant elektrai keliamų reikalavimų ir VDE nuostatų 0100, DIN 57113 / VDE0113.

Rekomenduojame:
prieš montuodami ir pradėdami eksploatuoti perskaitykite visą naudojimo instrukcijos tekstą.
Ši naudojimo instrukcija turi Jums palengvinti susipažinti su Jūsų mašina ir jo naudojimo pagal paskirtį galimybėmis.
Naudojimo instrukcijoje pateikiami nurodymai, kaip su mašina dirbti saugiai, tinkamai ir ekonomiškai bei kaip išvengti pavojų, sutaupyti remonto išlaidų, sutrumpinti mašinos prastovos laikus bei padidinti patikimumą ir pailginti eksploatavimo trukmę.
Be šioje naudojimo instrukcijoje pateiktų saugos nuostatų, būtinai privalote laikytis mašinos eksploatavimui galiojančių taisyklių.
Laikykite naudojimo instrukciją plastikiniame maišelyje, apsaugoję nuo purvo ir drėgmės prie mašinos. Prieš pradėdami dirbti, visi operatoriai ją privalo perskaityti ir jos atidžiai laikytis.
Prie mašinos leidžiama dirbti tik asmenims, instruktuotiems, kaip ją naudoti ir informuotiems apie su tuo susijusius pavojus. Būtina laikytis reikalaujamo amžiaus cenzo.

Be šioje naudojimo instrukcijoje pateiktų saugos nurodymų ir specialių Jūsų šalies reikalavimų, būtina laikytis tokios pačios konstrukcijos mašinų eksploatavimui visuotinai pripažintų technikos taisyklių.
Mes neatsakome už nelaimingus atsitikimus arba pažeidimus, atsiradusius nesilaikant šios instrukcijos ir saugos nurodymų.

3. Įrenginio aprašymas

1. Ruošinių atrama
2. Viršutinis ruošinių atramos laikiklis
3. Varžtas su žvaigždės formos rankenėle
4. Odinis galandimo diskas
5. Staklių korpusas
6. Įj./išj. jungiklis
7. Guminės kojelės
8. Vandens rezervuaras
9. Poveržlė
10. Šlifavimo velenas
11. Veržlė
12. Galandimo akmuo
13. Įtaisas kaltui
14. Odinio galandimo disko varžtas su žvaigždės formos rankenėle
15. Šoninis ruošinių atramos laikiklis

4. Komplektacija

1x šlapiojo šlifavimo mašina
1x galandimo akmuo
1x universalusis laikiklis
1x kampo šablonas
1x galandimo pasta
1x odinis galandimo diskas
1x naudojimo instrukcija

5. Naudojimas pagal paskirtį

⚠ Šlapiojo šlifavimo mašina sukonstruota tik plienui (ne kietmetaliui) šlifuoti su siūlomu įrankiu.

- Mašina atitinka galiojančią EB Mašinų direktyvą.
- **Mašina skirta eksploatuoti viena pamaina, įjungimo trukmė S1 100 %.**
- Laikykitės visų saugos ir pavojų nuorodų ant mašinos.
- Ant mašinos turi būti visos saugos ir pavojų nuorodos bei jos turi būti įskaitomos.
- Naudokite tik techniškai nepriekaištingos būklės mašiną ir tik pagal paskirtį, atsižvelgdami į saugą ir pavojus bei laikydamiesi eksploatavimo instrukcijos!

Ypač nedelsdami pašalinkite (paveskite pašalinti) sutrikimus, galinčius paveikti saugą!

- Laikykitės gamintojo saugos darbo ir techninės priežiūros reikalavimų bei techniniuose duomenyse nurodytų matmenų.
- Būtinai laikykitės galiojančių nelaimingų atsitikimų prevencijos taisyklių ir kitų, visuotinai pripažintų saugumo technikos taisyklių.
- Mašiną leidžiama techniškai prižiūrėti arba remontuoti tik kvalifikuotiems asmenims, kurie yra su tuo susipažinę ir informuoti apie pavojus. Atlikus savavališkas mašinos modifikacijas, už su tuo susijusią žalą gamintojas neatsako.
- Mašiną leidžiama naudoti tik su originaliais gamintojo priedais ir įrankiais.
- Bet koks kitoks naudojimas laikomas ne pagal paskirtį. Už dėl to patirtą žalą gamintojas neatsako. Rizika tenka vien tik naudotojui.

Atkreipkite dėmesį į tai, kad mūsų įrenginiai nėra skirti naudoti komerciniams, amatiniams arba pramoniniams tikslams. Mes neteikiame garantijos, kai aparatas naudojamas komercinėse, amatininkų arba pramoninėse įmonėse arba panašiems darbams.

6. Bendrieji saugos nurodymai

Bendrieji saugos nurodymai dėl elektrinių įrankių

⚠ ĮSPĖJIMAS!
Perskaitykite visas šiam elektriniam įrankiui taikomus saugos nurodymus, instrukcijas, iliustracijas ir techninius duomenis.
Netinkamai laikantis saugos nuorodų ir nurodymų, galima patirti elektros smūgį, gali kilti gaisras ir (arba) galima sunkiai susižaloti.

Išsaugokite visus saugos nurodymus ir instrukcijas ateičiai.
Saugos nuorodose naudojama sąvoka „Elektrinis įrankis“ susijusi su iš tinklo veikiančiais elektriniais įrankiais (su tinklo laidu) ir akumuliatoriniais elektriniais įrankiais (be tinklo laido).

1. Sauga darbo vietoje

a) **Jūsų darbo zona turi būti švari ir gerai apšviesta.** Jei darbo zonos netvarkingos ir neapšviestos, gali įvykti nelaimingų atsitikimų.
b) **Nedirbkite su elektriniu įrankiu potencialiai sprogioje atmosferoje, kurioje yra degių skysčių, dujų arba dulkių.** Elektriniai įrankiai skleidžia kibirkštis, kurios gali uždegti dulkes arba garus.
c) **Naudodami elektrinį įrankį, paprašykite, kad vaikai ir kiti asmenys, laikytųsi atstumo.** Nukreipus dėmesį, elektrinis įrankis gali tapti nevaldomas.

2. Elektros įrangos sauga

a) **Elektrinio įrankio prijungimo kištukas turi tilpti į kištukinį lizdą. Jokiu būdu kištuko nemodifikuokite. Nenaudokite adapterių kištukų su įžemintais elektriniais įrankiais.** Esant nemodifikuotiems kištukams ir tinkamiems kištukiniams lizdams, mažėja elektros smūgio pavojus.
b) **Venkite kūno sąlyčio su įžemintais paviršiais, pvz., vamzdžiais, šildytuvais, viryklėmis ir šaldytuvais.** Kai Jūsų kūnas įžemintas, kyla didesnis elektros šoko pavojus.
c) **Saugokite savo elektrinius įrankius nuo lietaus arba drėgmės.** Patekus į elektrinį įrenginį vandens, didėja elektros smūgio pavojus.
d) **Nenaudokite jungiamojo laido, norėdami už jo nešti ar pakabinti elektrinį įrankį arba iš kištukinio lizdo ištraukti kištuką. Saugokite jungiamąjį laidą nuo karščio, alyvos, aštrių briaunų arba judančių dalių.** Dėl pažeistų arba susipynusių jungiamųjų laidų kyla didesnis elektros smūgio pavojus.
e) **Kai su elektriniu įrankiu dirbate lauke, naudokite tik išorinei sričiai skirtus ilginamuosius laidus.** Naudojant išorinei sričiai tinkamą ilginamąjį laidą, sumažėja elektros smūgio rizika.
f) **Jeigu elektrinio įrankio eksploatavimas drėgnoje aplinkoje yra neišvengiamas, naudokite apsauginį nebalanso srovės jungiklį.** Naudojant apsauginį nebalanso srovės jungiklį, mažėja elektros smūgio pavojus.

3. Asmenų sauga

a) **Dirbdami su elektriniu įrankiu, būkite atidūs ir galvokite apie tai, ką darote. Nenaudokite elektrinio įrankio, kai esate pavargę arba veikiami narkotinių medžiagų, alkoholio arba medikamentų.** Jei naudodami elektrinį įrankį būsite neatidūs, galite rimtai susižaloti.
b) **Naudokite asmenines apsaugines priemones ir visada užsidėkite apsauginius akinius.** Naudojant asmenines apsaugines priemones, pvz., kaukę nuo dulkių, neslidžius apsauginius batus, apsauginį šalmą arba klausos apsaugą, priklausomai nuo elektrinio įrankio tipo ir naudojimo būdo, mažėja rizika susižaloti.

c) **Stenkitės nepradėti eksploatuoti neplanuotai. Prieš prijungdami elektros srovės tiekimą ir (arba) akumuliatorių, įsitikinkite, kad elektrinis įrankis išjungtas.** Jei nešdami elektrinį įrankį laikote pirštą ant elektrinio įrankio arba prie elektros srovės tinklo jungiate įjungtą elektrinį įrankį, gali įvykti nelaimingų atsitikimų.

d) **Prieš įjungdami elektrinį įrankį, pašalinkite nustatymo įrankius arba veržliaraktį.** Įrankis arba raktas, kuris yra besisukančioje elektrinio įrankio dalyje, gali sužaloti.

e) **Venkite nestandartinės kūno laikysenos. Stovėkite stabiliai ir visada išlaikykite pusiausvyrą.** Taip elektrinį įrankį galėsite geriau kontroliuoti netikėtose situacijose.

f) **Vilkėkite tinkamus drabužius. Nevilkėkite plačių drabužių ir nusiimkite papuošalus. Saugokite, kad plaukai ir drabužiai nepatektų arti judančių dalių.** Laisvus drabužius, papuošalus arba ilgus plaukus gali pagriebti dalys.

g) **Jei galima sumontuoti dulkių nusiurbimo ir surinkimo įtaisus, juos reikia prijungti ir tinkamai naudoti.** Naudojant dulkių nusiurbimo įtaisą, galima sumažinti dulkių keliamus pavojus.

h) **Net po daugkartinio naudojimosi elektriniu įrankiu negalvokite, kad esate visiškai saugūs, ir atsižvelkite į elektriniams įrankiams galiojančias saugos taisykles.** Dėl nedėmesingų veiksmų galima sunkiai susižaloti per sekundės dalis.

4. Elektrinio įrankio naudojimas ir elgsena su juo

a) **Neperkraukite elektrinio įrankio. Savo darbui naudokite tam skirtą elektrinį įrankį.** Su tinkamu elektriniu įrankiu nurodytame galios diapazone dirbsite geriau ir saugiau.

b) **Nenaudokite elektrinio įrankio, kurio jungiklis sugedęs.** Elektrinis įrankis, kuris nebeįsijungia arba nebeišsijungia, yra pavojingas ir jį reikia sutaisyti.

c) **Prieš nustatydami prietaisą, keisdami įstatomo įrankio dalis arba prieš padėdami elektrinį įrankį į šalį, ištraukite kištuką iš kištukinio lizdo ir (arba) pašalinkite išimamą akumuliatorių.** Ši atsargumo priemonė saugo nuo neplanuoto elektrinio įrankio paleidimo.

d) **Laikykite nenaudojamus elektrinius įrankius vaikams nepasiekiamoje vietoje. Neleiskite elektriniu įrankiu naudotis asmenims, kurie su šiuo įrenginiu nėra susipažinę arba neperskaitė šių nurodymų.** Elektriniai įrankiai yra pavojingi, kai juos naudoja nepatyrę asmenys.

e) **Kruopščiai prižiūrėkite elektrinius įrankius ir priedus. Patikrinkite, ar judančios dalys nepriekaištingai veikia ir nestringa, ar dalys nelūžusios ir nepažeistos, kad būtų neigiamai veikiamas elektrinio įrankio veikimas. Prieš naudodami elektrinį įrankį, pažeistas dalis patikėkite suremontuoti.** Daug nelaimingų atsitikimų įvyksta dėl blogai techniškai prižiūrimų elektrinių įrankių.

f) **Stebėkite, kad pjaustytuvai būtų aštrūs ir švarūs.** Kruopščiai prižiūrėti pjaustytuvai su aštriomis pjovimo briaunomis mažiau stringa ir juos lengviau valdyti.

g) **Elektrinį įrankį, priedus, įstatomą įrankį ir t. t. naudokite pagal šiuos nurodymus. Tuo metu atsižvelkite į darbo sąlygas ir darbus, kuriuos reikia atlikti.** Naudojant elektrinius įrankius kitiems, o ne numatytiems tikslams, galimos pavojingos situacijos.

h) **Rankenos ir suėmimo paviršiai turi būti sausi, švarūs ir ant jų neturi būti alyvos bei tepalo.** Jei rankenos ir suėmimo paviršiai slidūs, elektrinio įrankio nenumatytose situacijose nebus galima saugiai valdyti bei kontroliuoti.

5. Servisas

a) **Elektrinio įrankio remontą patikėkite tik kvalifikuotam personalui ir tik naudojant originalias atsargines dalis.** Taip užtikrinsite elektrinio įrankio saugą.

⚠ DĖMESIO!

Eksploatuojant šis elektrinis įrankis sudaro elektromagnetinį lauką. Tam tikromis aplinkybėmis šis laukas gali veikti aktyvius arba pasyvius medicininius implantus. Norint sumažinti rimtų arba mirtinų sužalojimų pavojų, prieš naudojant mašiną, asmenims su medicininiais implantais rekomenduojame pasikonsultuoti su savo gydytoju arba medicininių implantų gamintoju.

Saugos nurodymai dėl stalinių šlifavimo staklių

a) **Nenaudokite pažeistų įstatomų įrankių. Prieš naudodami kaskart patikrinkite įstatomus įrankius, pvz., šlifavimo diskus, ar nėra atplaišų ir įtrūkimų. Jei įstatomą įrankį patikrinote ir įstatėte, Jūs ir šalia esantys asmenys turi būti už besisukančio įstatomo įrankio plokštumos ribų. Leiskite įrenginiui 1 min. veikti didžiausiuoju sūkių skaičiumi.** Pažeisti elektriniai įrankiai dažniausiai lūžta šiuo bandomuoju laikotarpiu.

b) **Leistinas įstatomo įrankio sūkių skaičius turi atitikti ant elektrinio įrankio nurodytą didžiausiąjį sūkių skaičių.** Priedai, kurie sukasi greičiau nei leidžiama, gali lūžti ir skrieti aplinkui.
c) **Niekada nešlifuokite šlifavimo disko šoninių paviršių.** Šlifuojant šoninius paviršius, šlifavimo diskas gali sprogti ir jo dalys gali pasklisti į šonus.

Liekamosios rizikos
⚠ Mašina pagaminta pagal technikos lygį ir pripažintas saugumo technikos taisykles. Tačiau dirbant galima pavienė liekamoji rizika.
- Pavojus susižaloti pirštus ir rankas, prisilietus prie besisukančio galandimo disko.
- Pavojus dėl elektros srovės, naudojant netinkamus elektros prijungimo laidus.
- Be to, nepaisant visų priemonių, kurių buvo imtasi, galima neakivaizdi liekamoji rizika.
- Liekamąsias rizikas galima sumažinti, jei bus laikomasi saugos nurodymų ir bus naudojama pagal paskirtį bei bus laikomasi visos naudojimo instrukcijos.

7. Techniniai duomenys

Konstrukciniai matmenys ilgis x plotis x aukštis	320 x 325 x 335 mm
Įrankių atrama ø	12 mm
Galandimo akmuo	ø 250/12 x 50 mm
Galandimo akmens tuščiosios eigos sūkių skaičius	90 $min.^{-1}$
Pjovimo greitis	1,2 m/s
Svoris, apie	16 kg
Variklis	230–240 V~ / 50 Hz
Galia	200 W
Variklio sūkių skaičius	1400 $min.^{-1}$
Darbo režimas	S1 100 %

Pasiliekame teisę atlikti techninius pakeitimus!

Triukšmas
Triukšmo vertės buvo nustatytos pagal EN 62841.

Garso slėgio lygis L_{pA}	71,8 dB
Neapibrėžtis K_{pA}	3 dB
Garso galios lygis L_{WA}	84,8 dB
Neapibrėžtis K_{WA}	3 dB

8. Prieš pradedant eksploatuoti

- Atidarykite pakuotę ir atsargiai išimkite įrenginį.
- Nuimkite pakavimo medžiagą ir ištraukite pakavimo / transportavimo fiksatorius (jei yra).
- Patikrinkite, ar komplektacijoje viskas yra.
- Patikrinkite įrenginį ir priedus, ar transportuojant jie nebuvo pažeisti.
- Jei įmanoma, saugokite pakuotę, kol nepasibaigs garantinis laikotarpis.

DĖMESIO!
Įrenginys ir pakavimo medžiagos nėra vaikų žaislas! Vaikams draudžiama žaisti su plastikiniais maišeliais, plėvelėmis ir mažomis dalimis! Pavojus praryti ir uždusti!

Prieš prijungdami įrenginį prie elektros srovės tinklo įsitikinkite, kad duomenys specifikacijų lentelėje sutampa su tinklo duomenimis.

⚠ Įspėjimas!
Prieš atlikdami įrenginio nustatymus, visada įsitikinkite, kad mašina išjungta ir išjungtas elektros srovės tiekimą į ją.
- Prieš įjungiant įrenginį reikia tinkamai sumontuoti visus uždangalus ir saugos įtaisus.
- Galandimo akmuo turi laisvai judėti.
- Prieš aktyvindami įj./išj. jungiklį įsitikinkite, kad galandimo akmuo ir galandimo diskas yra tinkamai sumontuoti bei sklandžiai veikia judančios įrenginio dalys. Apžiūrėkite juos abu, ar jie be trūkumų.
- Pakeiskite pažeistą arba susidėvėjusį galandimo akmenį.

9. Montavimo instrukcija

⚠ DĖMESIO!
Prieš pradėdami eksploatuoti, įrenginį būtinai iki galo sumontuokite!

9.1 Įrengimas ir nustatymas
Įsitikinkite, kad Jūsų šlifavimo staklės stovi vertikaliai ir stabiliai ant tvirto pagrindo, esant pakankamam apšvietimui.
Mašinoje yra priekinė arba galinė pusė. Pasirinktinai galima šlifuoti sukimosi kryptimi arba prieš ją.

Galandimo akmuo dėl pakavimo priežasčių nėra iš anksto sumontuotas.

⚠ Įspėjimas!
Baigę montuoti, prijunkite įrenginį prie maitinimo įtampos. Nesilaikant nurodymų, galimas netikėtas pasileidimas ir taip galima sunkiai susižaloti.

9.2 Skambėjimo testas
Patikrinkite galandimo akmenį, ar nėra įtrūkimų, ir atlikite skambėjimo testą.
- Skambėjimo testui atlikti iš mašinos reikia pašalinti galandimo akmenį. Galandimo akmuo padėtas vertikaliai ant žemės. Ant kietų grindų kaip atramą naudokite medienos gabalą. Galandimo akmuo turi būti sausas.
- Šlifavimo diską šiek tiek padaužykite nemetaliniu plaktuku. Neįtrūkęs diskas skamba garsiai, kaip varpas. Įtrūkęs diskas skamba dusliai. Jei galandimo akmuo yra be defektų, jį galima sumontuoti.

9.3 Galandimo akmens montavimas (2 pav.)
Naudokite galandimo akmenis su tokiais pačiais techniniais duomenimis (žr. skyrių „Techniniai duomenys“). Sumontuokite galandimo akmenį (12) ir varžtus su žvaigždės formos rankenėle (3), kaip parodyta 2 pav.

9.4 Ruošinių atramos (1) montavimas (2 + 3 pav.)
Po to ruošinių atramą (1) įstatykite į veržiamąsias įvores ir priveržkite varžtais su žvaigždės formos rankenėle. (žr. 2 pav.)

Ruošinių atramą (1) galima tvirtinti tiek prie viršutinio ruošinių atramos (2) laikiklio, tiek prie šoninio ruošinių atramos (15) laikiklio. Tai priklauso nuo to, ar norite dirbti šlifavimo kryptimi, ar prieš ją.

9.5 Vandens rezervuaro montavimas (4 + 5 pav.)
Už numatytų prapjovų (D) užkabinkite vandens indą (žr. **5** pav.).

10. Darbo nuorodos

Įj./išj. jungiklis (6) (1 pav.)
- Mašinai įjungti paspauskite žalią mygtuką „I“.
- Norėdami išjungti įrenginį vėl, paspauskite raudoną mygtuką „0“.

Šlifavimo kryptis (2 + 3 pav.)
Ar norite dirbti pagal šlifavimo kryptį, ar prieš ją, iš esmės priklauso nuo Jūsų reikalavimų. Jeigu norite nugaląsti daug plieno (pvz., esant labai senam, surūdijusiam įrankiui) arba jei norite šlifuoti grubius įrankius, pvz., kirvius, tuomet geriau dirbkite prieš šlifavimo kryptį.

Jei norite šlifuoti tiksliau, rekomenduojame dirbti su šlifavimo įtaisu. Taip yra, pvz., drožimo įrankiuose ir peiliuose. Atkreipkite dėmesį į tai, kad šlifuojant pagal sukimosi kryptį veiksmas vyksta lėčiau.
Prieš kiekvieną darbo etapą patikrinkite, ar galandimo akmuo yra lygus, universaliąją atramą nuleisdami ant akmens ir jį ranka vieną kartą pasukdami 360°. Jei reikia, nelygią medžiagą nutekinkite tekinimo įtaisu 250. Pristatytas „TiGer“ yra lygus.

Vandens indas (4 + 5 pav.)
Į vandens indą iki žymos pripildykite vandens. Galandimo akmuo prisigeria vandens. Prireikus vandens papildykite. Nešlifuokite be vandens.
Baigę šlifuoti, vandens indą nuleiskite, kad galandimo akmuo ilgesnį laiką nebūtų vandenyje.
Reguliariai ištuštinkite vandens indą, nes kitaip jame kaupsis plieno ir nutekinto akmens dalelės, kurios plėsis.
Profesionalo patarimas: nuo tokių nuosėdų apsisaugoma įdėjus magnetą.

Kampo šablonas (6 pav.)
Išmatuokite šlifuojamos nuosklembos kampą, palygindami ašmenis su įrantomis. Dabar taip nustatytą kampą nustatykite prietaise, pakeisdami universaliosios atramos aukštį. Tam atlikite tokius veiksmus:
Iš pradžių pritvirtinkite įrankį įtaise ir užmaukite jį ant universaliosios atramos.

Dabar kampo šabloną pageidaujamu kampu laikykite prie įrankio viršūnės. Dabar pakeiskite universaliosios atramos aukštį taip, kad priekinis kampo šablono galas tiesiai atsitrenktų į galandimo akmenį.
Atkreipkite dėmesį į tai, kad kampo šablonas visada būtų vienoje linijoje su įrankio viršūne.
Pastaba: ant kampo šablono nurodytos vertės yra tik orientacinės vertės. Jos gali skirtis, priklausomai nuo Jūsų reikalavimų.

Šlifavimas (7 pav.)
Profesionalo patarimas: naujuose įrankiuose dar matomos gamybos žymos. Savo įrankių eksploatavimo trukmę gerokai pailginsite, jei prieš pirmąjį naudojimą abiejose pusėse pagaląsite ašmenis. Galinę pusę šlifuokite tiesiog be rankų į akmens vertikalę, o priekinę – kaip nurodyta toliau.
Nustatę kampą, įtaise sumontuotą įrankį uždėkite ant universaliosios atramos, įjunkite variklį ir pradėkite šlifuoti. Tam įrankį beveik ties ašmenimis tolygiai prispauskite prie akmens ir judinkite jį skersai akmeniu.

Atkreipkite dėmesį į tai, kad prie akmens liestųsi bent pusė ašmenų pločio, kad akmuo nebūtų pažeistas.
Dar geresniems šlifavimo rezultatams paruoškite akmenį su akmenų paruošimo priemone. Taip grūdėtumą padidinsite nuo 250 iki maždaug 1000. SP kaip priedą įsigysite iš savo prekybos atstovo.

Galandimas (8 pav.)
Niekada negaląskite prieš šlifavimo kryptį! Kitaip įrankis įpjaus odą!
Impregnuokite odinį diską plonu mašininės alyvos sluoksniu. Po to ant odinio disko užtepkite galandimo pastos. Dabar įjunkite prietaisą ir paskirstykite galandimo pastą, pagaląstą įrankį sukamaisiais judesiais spausdami prie disko.
Šių paruošiamųjų veiksmų pakanka penkiems–dešimčiai įrankių. Tada pradėkite nuo naujo mašininės alyvos sluoksnio ir nuo naujos galandimo pastos. Šios priemonės didina odos naudojimo trukmę, taip pat įrankio kokybę.
Profesionalo patarimas: Norėdami pagaląsti, galite dirbti, nenaudodami rankų. Tikslesnių rezultatų pasieksite, jei įrankį įtaise paliksite taip, kaip jį galandote.

11. Valymas ir techninė priežiūra

⚠ Įspėjimas!
Prieš atlikdami bet kokius nustatymo, techninės priežiūros ir aptarnavimo darbus, išjunkite mašiną ir ištraukite tinklo kištuką!

Valymas
Ant visų saugos įtaisų, variklio korpuso ir vėdinimo angose neturi būti nešvarumų bei dulkių. Esant mažam slėgiui, nuvalykite įrenginį švaria šluoste arba išpūskite suslėgtuoju oru.
Po kiekvieno naudojimo rekomenduojame įrenginį iš karto išvalyti.

Techninė priežiūra
Įrenginio viduje nėra jokių kitų dalių, kurias reikia techniškai prižiūrėti.

Techninės priežiūros informacija
Atkreipkite dėmesį į tai, kad šio gaminio toliau nurodytos dalys normaliai arba natūraliai dėvisi, todėl jų taip pat reikia kaip vartojamųjų medžiagų.
Greitai susidėvinčios dalys*: galandimo akmuo, galandimo pasta, odinis galandimo diskas, kampo šablonas, frikcinis ratas

* Į komplektaciją privalomai neįeina!

Atsarginių dalių ir priedų įsigysite mūsų techninės priežiūros centre. Tam nuskenuokite tituliniame lape esantį QR kodą.

12. Laikymas ir transportavimas

Laikykite įrenginius ir priedus vaikams nepasiekiamoje, tamsioje ir sausoje vietoje, aukštesnėje nei užšalimo temperatūroje. Ideali laikymo temperatūra yra nuo 5 iki 30 °C. Laikykite elektrinį įrankį originalioje pakuotėje. Laikykite galandimo akmenį vėsioje, sausoje ir tamsioje vietoje.

⚠ Dėmesio!
Transportuojant įrenginys būtinai turi būti apsaugotas nuo nukritimo arba apvirtimo.
Mašiną leidžiama kelti ir transportuoti tik už rankenos.

13. Elektros prijungimas

⚠ Prijungtas elektros variklis yra parengtas naudoti.
Jungtis atitinka tam tikras VDE ir DIN nuostatas.
Kliento tinklo jungtis ir naudojamas ilginamasis laidas turi atitikti šiuos arba vietos EVU reikalavimus.

Pažeisti prijungimo prie elektros laidai
Dažnai pažeidžiama jungiamųjų elektros laidų izoliacija.

Galimos priežastys:
- prispaudimo vietos, kai prijungimo laidai nutiesiami pro langus arba durų plyšius;
- sulenkimo vietos netinkamai pritvirtinus arba nutiesus prijungimo laidą;
- įpjovimo vietos pervažiavus prijungimo laidą;
- izoliacijos pažeidimai išplėšus iš sieninio kištukinio lizdo;
- įtrūkimai dėl izoliacijos senėjimo.

Tokių pažeistų elektros prijungimo laidų negalima naudoti ir dėl pažeistos izoliacijos jie yra pavojingi gyvybei! Reguliariai tikrinkite, ar elektros prijungimo laidai nepažeisti. Atkreipkite dėmesį į tai, kad tikrinant jungiamasis laidas nekabotų ant elektros srovės tinklo.
Jungiamieji elektros laidai turi atitikti tam tikras VDE ir DIN nuostatas bei vietos EVE reikalavimus.
Naudokite prijungimo laidus, pažymėtus H07RN.
Žyma tipo pavadinime prijungimo kabelyje yra privaloma.

Kintamosios srovės variklis
- Tinklo įtampa turi būti 230 V~ / 50 Hz.
- Ilginamųjų laidų iki 25 m ilgio mažiausias skerspjūvis turi būti 1,5 mm², ilgesnių nei 25 m ilgio – 2,5 mm².

- Tinklo jungtis apsaugoma maks. 16 A.

Prijungti ir remontuoti elektros įrangą leidžiama tik kvalifikuotam elektrikui.
Kilus klausimų, nurodykite tokius duomenis:
- variklio gamintoją; variklio tipą;
- variklio srovės rūšį;
- duomenis iš įrenginio specifikacijų lentelės;
- elektros valdiklio duomenis.

Grąžindami variklį, visada atsiųskite ir visą pavaros mazgą su elektriniu valdikliu.

Prijungimo būdas Y
Jeigu reikia pakeisti prijungimo prie tinklo laidą, tuomet tai privalo atlikti gamintojas arba jo atstovas, kad nekiltų pavojaus saugai.

14. Utilizavimas ir pakartotinis atgavimas

Pakavimo nuodorodos



Pakavimo medžiagas galima perdirbti. Utilizuokite pakuotes, tausodami aplinką.

Nuorodos dėl Elektros ir elektronikos prietaisų įstatymo (vok. ElektroG)



Panaudotų elektros ir elektronikos prietaisų negalima mesti į buitines atliekas, juos reikia surinkti ir utilizuoti atskirai!

- Panaudotas baterijas arba akumuliatorius, kurie nėra fiksuotai sumontuoti sename prietaise, prieš atiduodant reikia išimti jų nepažeidžiant! Toks utilizavimas sureguliuotas Baterijų įstatyme.
- Elektros bei elektronikos prietaisų savininkai ar naudotojai yra teisiškai įpareigoti juos grąžinti po naudojimo.
- Galutinis naudotojas yra atsakingas už savo asmeninių duomenų ištrynimą iš utilizuojamo panaudoto įrenginio!
- Perbrauktos šiukšliadėžės simbolis reiškia, kad elektros ir elektronikos prietaisų negalima išmesti kartu su buitinėmis atliekomis.
- Elektros ir elektronikos prietaisus galima nemokamai grąžinti šiose vietose:
  - viešosiose atliekų šalinimo ar surinkimo vietose (pvz., savivaldybių pastatų kiemuose),
  - elektros prietaisų pardavimo vietose (stacionariose ir internetinėse), jei pardavėjai privalo juos priimti atgal arba tai padaryti siūlo savanoriškai.
  - Iki trijų vienos rūšies panaudotų elektros prietaisų, kurių krašto ilgis ne didesnis kaip 25 cm, galite nemokamai grąžinti gamintojui prieš tai neįsigydami naujo prietaiso iš gamintojo arba nuvežti į kitą įgaliotą surinkimo punktą savo vietovėje.
  - Dėl kitų papildomų gamintojų ir platintojų prekių priėmimo atgal sąlygų kreipkitės į atitinkamą klientų aptarnavimo tarnybą.
- Jei gamintojas pristato naują elektros prietaisą privačiam namų ūkiui, jis gali organizuoti nemokamą elektros prietaiso paėmimą galutinio naudotojo prašymu. Tam susisiekite su gamintojo klientų aptarnavimo tarnyba.
- Šie teiginiai galioja tik prietaisams, parduodamiems Europos Sąjungos šalyse, kurioms taikoma Europos direktyva 2012/19/ES. Europos Sąjungai nepriklausančiose šalyse gali būti taikomos kitokios panaudotų elektros ir elektronikos prietaisų utilizavimo nuostatos.

15. Specialūs priedai

Akmens paruošimo priemonė, užsakymo Nr. **8949 0707**
Pakeiskite savo „TiGer“ grūdėtumą per kelias sekundes nuo 250 iki 1000 ir grąžinkite jį atgal!

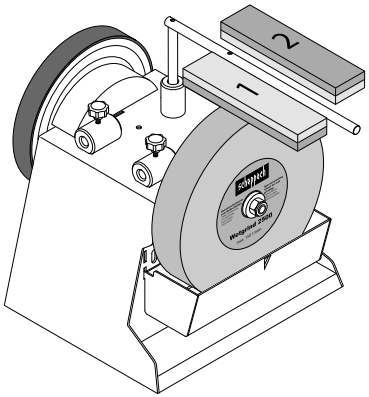

Įtaisas vamzdžiams ir pusiau apvaliems kaltams (su 100) 55
Užsakymo Nr. **8949 0706**
Sumontuokite pirštų formos, nepriekaištingai aštrų įrankį!

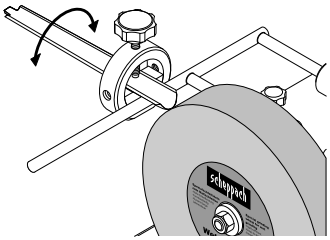

Įtaisas mažiems peiliams 60
Užsakymo Nr. **8949 0708**
Įtaisas dideliems peiliams 120
Užsakymo Nr. **8949 0709**
Taip darbai virtuvėje teiks malonumą!

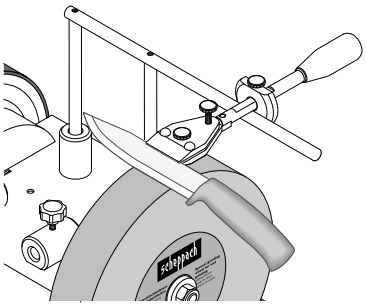

Įtaisas žirklėms (su 100) 160
Užsakymo Nr. **8949 0710**
Nesvarbu, ar tai žirklės popieriui, medžiagai, ar gyvatvorėms, dabar pagaląsite bet kurias iš jų!

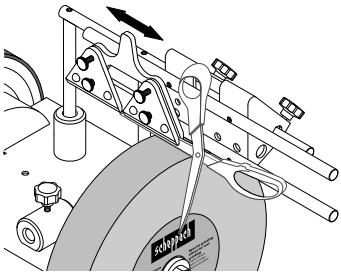

Įtaisas kirviams 40, užsakymo Nr. **8949 0712**
Malkų skaldymas kaip iš pypkės ir be didelių mašinų

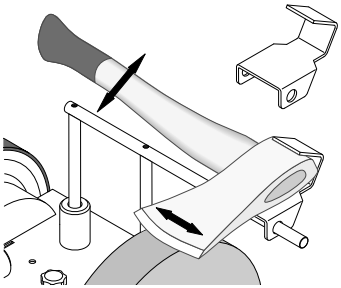

Tekinimo įtaisas, užsakymo Nr. **8949 0713**
Nutekinta per sekundę ir Jūs galite iš karto poliruoti matinį metalą!
Atsarginiai ašmenys, užsakymo Nr. **8949 0714**

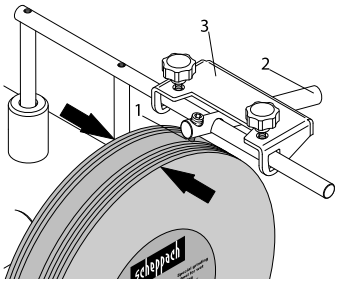

Visiems atvejams.
Odinis galandimo diskas, profiliuotas 100
Užsakymo Nr. **8949 0705**
Vidinei piršto formos įrankio pusei.

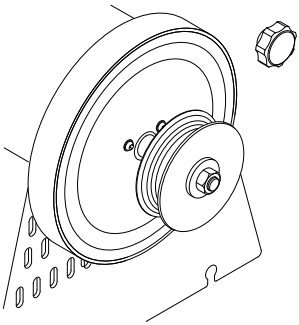

16. Sutrikimų šalinimas

Problema	Galimos priežastys	Ką daryti
Variklis neveikia.	Pažeistas variklis, kabelis arba kištukas, perdegę saugikliai.	Paveskite mašiną patikrinti specialistui. Niekada neremontuokite variklio patys. Dėmesio! Patikrinkite saugiklius ir prireikus juos pakeiskite.
Variklis lėtai pradeda veikti ir nepasiekia darbinio sūkių skaičiaus.	Per žema įtampa, pažeistos apvijos, perdegęs kondensatorius.	Paveskite įtampą patikrinti energijos tiekėjui. Paveskite variklį patikrinti specialistui. Paveskite kondensatorių patikrinti specialistui.
Variklis skleidžia per daug triukšmo.	Pažeistos apvijos, sugedęs variklis.	Paveskite variklį patikrinti specialistui.
Variklis veikia ne visa galia.	Tinkle perkrautos srovės grandinės (lempos, kiti varikliai ir t. t.).	Toje pačioje srovės grandinėje nenaudokite kitų įrenginių arba variklių.
Variklis šiek tiek perkaista.	Variklio perkrova, nepakankamai aušinamas variklis.	Šlifavimo metu stenkitės neperkrauti variklio ir pašalinkite nuo variklio dulkes, kad būtų užtikrintas optimalus variklio aušinimas.

Satura rādītājs: **Lappuse:**

1. Simbolu, kas atrodas uz ierīces, skaidrojums ... 182
2. Ievads ... 183
3. Ierīces apraksts ... 183
4. Piegādes komplekts ... 183
5. Noteikumiem atbilstoša lietošana ... 183
6. Vispārējie drošības norādījumi ... 184
7. Tehniskie dati ... 186
8. Pirms lietošanas sākšanas ... 186
9. Montāžas instrukcija ... 186
10. Norādes darbam ... 187
11. Tīrīšana un apkope ... 188
12. Glabāšana un transportēšana ... 188
13. Pieslēgšana elektrotīklam ... 188
14. Utilizācija un otrreizēja izmantošana ... 189
15. Speciālie piederumi ... 190
16. Traucējumu novēršana ... 191
17. Atbilstības deklarācija ... 299

1. Simbolu, kas atrodas uz ierīces, skaidrojums

	Ievērojiet brīdinājuma norādes un drošības norādījumus!
	Pirms lietošanas sākšanas izlasiet un ievērojiet lietošanas instrukciju un drošības norādījumus!
	Lietojiet aizsargbrilles!
	Lietojiet ausu aizsargus!
	Rodoties putekļiem, lietojiet respiratoru!
	Savainošanās risks, ko rada rotējošs instruments! Sargiet rokas.
	Neļaujiet trešajām personām iekļūt bīstamajā zonā.
	Ražojums atbilst spēkā esošajām Eiropas Direktīvām.
	Ražojums atbilst piemērojamām Serbijas vadlīnijām.
⚠ Ievērībai!	Šajā lietošanas instrukcijā vietas, kuras attiecas uz jūsu drošību, mēs esam apgādājuši ar šādu zīmi.

Brīdinājums! Elektriskais pieslēgums jāizpilda elektromontierim atbilstoši IEC 364. Ir ieteicams, lai šīs ierīces elektriskajā pieslēgumā būtu pieejams noplūdstrāvas aizsargslēdzis, kurš pārtrauc tīkla spriegumu, ja noplūdstrāvas aizsargslēdzis 30 ms laikā pārsniedz 10mA.

2. Ievads

Ražotājs:

Scheppach GmbH
Günzburger Straße 69
D-89335 Ichenhausen, Vācija

Godātais klient!
Vēlam prieku un izdošanos, strādājot ar šo jauno ierīci.

Norāde:
Šīs ierīces ražotājs saskaņā ar spēkā esošo likumu par ražotāja atbildību par ražojumu kvalitāti nav atbildīgs par zaudējumiem, kas rodas šai ierīcei vai šīs ierīces dēļ saistībā ar:

- Nelietpratīga apstrāde.
- Lietošanas instrukcijas neievērošana.
- Trešo personu, nepilnvarotu speciālistu veiktiem labošanas darbiem.
- Neoriģinālo rezerves daļu montāža un nomaiņa.
- Noteikumiem neatbilstoša lietošana.
- Elektroiekārtas atteices.
- neievērojot elektrības noteikumus un VDE noteikumus 0100, DIN 57113 / VDE0113.

Mēs iesakām:
Pirms montāžas un lietošanas sākšanas izlasiet visu lietošanas instrukcijas tekstu.
Šai lietošanas instrukcijai ir jāpalīdz jums iepazīt ierīci un lietot tās noteikumiem atbilstošās izmantošanas iespējas.
Lietošanas instrukcijā ir sniegti svarīgi norādījumi par drošu, pareizu un ekonomisku darbu ar ierīci, lai izvairītos no riskiem, ietaupītu remonta izdevumus, samazinātu dīkstāves laikus un palielinātu ierīces uzticamību un darbmūžu.
Papildus šīs lietošanas instrukcijas drošības noteikumiem noteikti jāievēro attiecīgajā valstī spēkā esošie noteikumi par ierīces lietošanu.
Glabājiet lietošanas instrukciju pie ierīces plastikāta maisiņā, sargājot no netīrumiem un mitruma. Pirms darba sākšanas tā jāizlasa un rūpīgi jāievēro ikvienam operatoram.
Ar ierīci drīkst strādāt tikai tās personas, kas pārzina ierīces lietošanu un ir instruētas par riskiem, kas ir saistīti ar ierīces lietošanu. Jāievēro noteiktais minimālais vecums.
Papildus šajā lietošanas instrukcijā sniegtajiem drošības norādījumiem un attiecīgās valsts īpašajiem noteikumiem jāievēro vispāratzītie tehniskie noteikumi par konstruktīvi identisku ierīču lietošanu.
Mēs neuzņemamies atbildību par nelaimes gadījumiem vai zaudējumiem, kas rodas, ja neņem vērā šo instrukciju un drošības norādījumus.

3. Ierīces apraksts

1. Darba materiāla paliktnis
2. Darba materiāla paliktņa augšējais stiprinājums
3. Zvaigžņveida roktura skrūve
4. Ādas nolīdzināšanas disks
5. Ierīces korpuss
6. Ieslēgšanas/izslēgšanas slēdzis
7. Gumijas kājiņas
8. Ūdens tvertne
9. Paplāksne
10. Slīpēšanas vārpsta
11. Uzgrieznis
12. Slīpakmens
13. Mehānisms kaltam
14. Ādas nolīdzināšanas diska zvaigžņveida roktura skrūve
15. Darba materiāla paliktņa sānu stiprinājums

4. Piegādes komplekts

1x slīpmašīna mitrai slīpēšanai
1x slīpakmens
1x universālais turētājs
1x leņķa šablons
1x noņemšanas pasta
1x ādas nolīdzināšanas disks
1x lietošanas instrukcija

5. Noteikumiem atbilstoša lietošana

⚠ Slīpmašīna mitrai slīpēšanai ir konstruēta vienīgi ar piedāvāto instrumentu tērauda slīpēšanai (nav paredzēta cietmetālam).

- Ierīce atbilst spēkā esošajai EK Mašīnu direktīvai.
- **Ierīce ir izstrādāta darbam vienā maiņā, ieslēgšanas ilgums S1 100 %.**
- Ievērojiet visus drošības norādījumus un bīstamības norādes uz ierīces.
- Uzturiet visus drošības norādījumus un bīstamības norādes uz ierīces pilnā skaitā salasāmā stāvoklī.
- Lietojiet ierīci tikai tehniski nevainojamā stāvoklī, kā arī atbilstoši noteikumiem, apzinoties drošības aspektus un iespējamos riskus, ievērojot lietošanas instrukciju! Nekavējoties novērsiet (uzticiet novērst) īpaši traucējumus, kas varētu kaitēt drošībai!

- Jāievēro ražotāja sagatavotie drošības, darba un apkopes noteikumi, kā arī tehniskajos datos minētie izmēri.
- Jāievēro atbilstošie nelaimes gadījumu novēršanas noteikumi un citi vispāratzītie drošības tehnikas noteikumi.
- Ierīci drīkst lietot, apkopt vai labot tikai kompetentas personas, kuras to pārzina, un ir instruētas par riskiem. Patvaļīgas ierīces izmaiņas izslēdz ražotāja atbildību par šādu darbību rezultātā izrietošajiem bojājumiem.
- Ierīci drīkst lietot tikai ar ražotāja oriģinālajiem piederumiem un oriģinālajiem instrumentiem.
- Jebkura lietošana, kas neatbilst šim mērķim, ir uzskatāma par noteikumiem neatbilstošu. Par šādu darbību rezultātā izrietošajiem bojājumiem ražotājs nav atbildīgs; risku uzņemas vienīgi pats lietotājs.

Ņemiet vērā, ka mūsu ierīces noteikumiem atbilstošā veidā nav konstruētas komerciālai, amatnieciskai vai rūpnieciskai izmantošanai. Mēs neuzņemamies garantiju, ja ierīci izmanto komerciālos, amatniecības vai rūpniecības uzņēmumos, kā arī līdzīgos darbos.

6. Vispārējie drošības norādījumi

Elektroinstrumentu vispārējie drošības norādījumi

⚠ BRĪDINĀJUMS!
Izlasiet visus drošības norādījumus, norādes, ilustrācijas un tehniskos datus, ar kuriem šis elektroinstruments ir apgādāts.
Turpmāko norāžu neievērošana var izraisīt elektrisko triecienu, ugunsgrēku un/vai smagus savainojumus.

Uzglabājiet visus drošības norādījumus un norādes turpmākām uzziņām.
Drošības norādījumos izmantotais jēdziens "Elektroinstruments" attiecas uz elektroinstrumentiem, kurus darbina no elektrotīkla (ar tīkla vadu), un uz elektroinstrumentiem, kurus darbina no akumulatora (bez tīkla vada).

1. Darba vietas drošība

a) Uzturiet savu darba vietu tīru un labi apgaismotu. Nekārtība vai neapgaismotas darba vietas var radīt nelaimes gadījumus.

b) Nedarbojieties ar elektroinstrumentu sprādzienbīstamā vidē, kurā atrodas viegli aizdedzināmi šķidrumi, gāzes vai putekļi. Elektroinstrumenti ģenerē dzirksteles, kas var aizdedzināt putekļus vai tvaikus.

c) Nelaidiet klāt bērnus un citas personas elektroinstrumenta lietošanas laikā. Uzmanības novēršanas gadījumā jūs varat zaudēt kontroli pār elektroinstrumentu.

2. Elektriskā drošība

a) Elektroinstrumenta kontaktspraudnim jāiederas kontaktligzdā. Kontaktspraudni nekādā veidā nedrīkst izmainīt. Neizmantojiet adaptera kontaktspraudņus kopā ar iezemētiem elektroinstrumentiem. Neizmainīti kontaktspraudņi un piemērotas kontaktligzdas mazina elektriskā trieciena risku.

b) Nepieļaujiet fizisko kontaktu ar iezemētām virsmām, piem., caurulēm, apkures aprīkojumu, plītīm un ledusskapjiem. Pastāv paaugstināts elektriskā trieciena risks, ja jūsu ķermenis ir iezemēts.

c) Sargājiet elektroinstrumentus no lietus vai slapjuma. Ūdens iekļūšana elektroierīcē palielina elektriskā trieciena risku.

d) Neizmantojiet savienošanas vadu citam nolūkam, lai pārnēsātu, uzkarinātu elektroinstrumentu vai atvienotu kontaktspraudni no kontaktligzdas. Sargājiet savienošanas vadu no karstuma, eļļas, asām malām vai kustīgām daļām. Bojāts vai sapinies savienošanas vads palielina elektriskā trieciena risku.

e) Kad darbojaties ar elektroinstrumentu ārpus telpām, izmantojiet tikai pagarinātāja vadus, kuri ir piemēroti arī darbiem ārpus telpām. Darbiem ārpus telpām piemērota pagarinātāja vada lietošana mazina elektriskā trieciena risku.

f) Ja elektroinstrumenta lietošana mitrā vidē nav novēršama, izmantojiet noplūdstrāvas aizsargslēdzi. Noplūdstrāvas aizsargslēdža lietošana mazina elektriskā trieciena risku.

3. Personu drošība

a) Rīkojieties piesardzīgi un pievērsiet uzmanību tam, ko darāt, un prātīgi sāciet darbu ar elektroinstrumentu. Nelietojiet elektroinstrumentu, ja esat noguris vai atrodaties narkotisko vielu, alkohola vai medikamentu iespaidā. Neuzmanības brīdis elektroinstrumenta lietošanas laikā var izraisīt nopietnus savainojumus.

b) Lietojiet individuālos aizsardzības līdzekļus un vienmēr uzlieciet aizsargbrilles. Individuālo aizsardzības līdzekļu lietošana, piem., pretputekļu respirators, neslīdoši drošības apavi, aizsargķivere vai ausu aizsargi, atkarībā no elektroinstrumenta veida un izmantošanas, mazina savainojumu risku.

c) **Nepieļaujiet nejaušu lietošanas sākšanu. Pārliecinieties, vai elektroinstruments ir izslēgts, pirms jūs to pievienojat pie elektroapgādes un/vai akumulatora, to satverat vai pārnēsājat.** Ja elektroinstrumenta pārnēsāšanas laikā turat pirkstu uz slēdža vai elektroinstrumentu ieslēgtā veidā pievienojat pie elektroapgādes, tad var notikt nelaimes gadījumi.

d) **Pirms ieslēdzat elektroinstrumentu, noņemiet regulēšanas darbarīkus vai uzgriežņu atslēgas.** Instruments vai atslēga, kas atrodas elektroinstrumenta rotējošā daļā, var radīt savainojumus.

e) **Nepieļaujiet nedabisku stāju. Ieņemiet stabilu pozīciju un vienmēr saglabājiet līdzsvaru.** Tādējādi jūs varat labāk kontrolēt elektroinstrumentu negaidītās situācijās.

f) **Valkājiet piemērotu apģērbu. Nevalkājiet platu apģērbu vai rotaslietas. Sargājiet matus un apģērbu no kustīgajām daļām.** Kustīgās daļas var satvert vaļīgu apģērbu, rotaslietas vai garus matus.

g) **Ja ir iespējams uzstādīt putekļu nosūkšanas iekārtas un putekļu uztveršanas iekārtas, tās jāpievieno un pareizi jāizmanto.** Putekļu nosūkšanas iekārtas izmantošana var mazināt bīstamību, ko rada putekļi.

h) **Neuzskatiet, ka esat pilnīgā drošībā, un neignorējiet elektroinstrumenta drošības noteikumus, pat ja pēc daudzām lietošanas reizēm pārzināt elektroinstrumentu.** Nevērīga rīkošanās var sekundes daļās radīt smagus savainojumus.

4. Elektroinstrumenta lietošana un apstrāde

a) **Nepārslogojiet elektroinstrumentu. Izmantojiet savā darbā šim nolūkam paredzētu elektroinstrumentu.** Ar piemēroto elektroinstrumentu jūs darbojaties labāk un drošāk norādītajā jaudas diapazonā.

b) **Nelietojiet elektroinstrumentu, kuram ir bojāts slēdzis.** Elektroinstruments, kuru nav iespējams vairs ieslēgt vai izslēgt, ir bīstams, un tas ir jāsalabo.

c) **Atvienojiet kontaktspraudni no kontaktligzdas un/vai noņemiet noņemamo akumulatoru, pirms veicat ierīces regulējumus, nomaināt darbinstrumenta daļas vai noliekat projām elektroinstrumentu.** Šis piesardzības pasākums novērš elektroinstrumenta nejaušu palaišanu.

d) **Uzglabājiet neizmantotos elektroinstrumentus bērniem nepieejamā vietā. Neļaujiet lietot elektroinstrumentu personām, kuras nepārzina šo elektroinstrumentu vai nav izlasījušas šīs norādes.** Elektroinstrumenti ir bīstami, ja tos lieto nepieredzējušas personas.

e) **Rūpīgi kopiet elektroinstrumentus un piederumus. Pārbaudiet, vai kustīgās daļas nevainojami darbojas un neiestrēgst, vai daļas nav salūzušas vai nav bojātas tā, ka ir traucēta elektroinstrumenta darbība. Pirms elektroinstrumenta lietošanas uzticiet salabot bojātās daļas.** Daudzu nelaimes gadījumu cēlonis ir slikti apkopti elektroinstrumenti.

f) **Uzturiet griezējinstrumentus asus un tīrus.** Rūpīgi kopti griezējinstrumenti ar asām griezējmalām mazāk iestrēgst un ir vieglāk vadāmi.

g) **Izmantojiet elektroinstrumentu, piederumus un darbinstrumentu utt. atbilstoši šīm norādēm. Turklāt ņemiet vērā darba apstākļus un izpildāmo darbu.** Elektroinstrumenta lietošana citiem neparedzētiem lietošanas gadījumiem var radīt bīstamas situācijas.

h) **Nodrošiniet, lai rokturi un satveršanas virsmas būtu sausas, tīras un nebūtu notraipītas ar eļļu un smērvielu.** Slideni rokturi un satveršanas virsmas neatļauj elektroinstrumenta drošu vadību un kontroli neparedzamās situācijās.

5. Serviss

a) **Uzticiet savu elektroinstrumentu labot tikai kvalificētiem speciālistiem un, izmantojot tikai oriģinālās rezerves daļas.** Tādējādi nodrošina to, ka būs saglabāta elektroinstrumenta drošība.

⚠ IEVĒRĪBAI!

Šis elektroinstruments darba laikā rada elektromagnētisko lauku. Šis lauks noteiktos apstākļos var traucēt aktīvo vai pasīvo medicīnisko implantu darbību. Lai mazinātu nopietnu vai nāvējošu savainojumu risku, personām ar medicīniskajiem implantiem pirms ierīces vadīšanas ieteicams konsultēties ar ārstu un ražotāju.

Drošības norādījumi galda slīpmašīnām

a) **Neizmantojiet bojātus darbinstrumentus. Pirms katras izmantošanas pārbaudiet darbinstrumentus, piem., slīpripas, vai nav atšķēlumu un plaisu. Ja jūs esat pārbaudījis un ievietojis darbinstrumentu, uzturieties pats un tuvumā esošās personas ārpus rotējošā darbinstrumenta plaknes un ļaujiet ierīcei 1 min. darboties ar maksimālo apgriezienu skaitu.** Bojātie darbinstrumenti lūzt lielākoties šajā pārbaudes laikā.

b) **Darbinstrumenta pieļaujamajam apgriezienu skaitam jābūt vismaz tik lielam, kāds maksimālais apgriezienu skaits ir norādīts uz elektroinstrumenta.** Piederumi, kas rotē ātrāk, nekā tas ir pieļaujams, var saplīst un lidot apkārt.

c) **Nekad neslīpējiet uz slīpripas sānu virsmām.** Slīpēšana uz sānu virsmām var radīt slīpripas plīšanu un izšķīšanu.

Atlikušie riski

⚠ Ierīce ir konstruēta saskaņā ar tehniskās attīstības līmeni un vispāratzītajiem drošības tehnikas noteikumiem. Tomēr darba laikā var rasties daži atlikušie riski.

- Pirkstu un roku savainošanās risks, ko rada rotējoša slīpripa.
- Bīstamība, ko rada strāva, izmantojot nepienācīgus elektropieslēguma vadus.
- Neskatoties uz visiem veiktajiem pasākumiem, var saglabāties arī slēpti atlikušie riski.
- Atlikušos riskus var minimizēt, ja kopā ievēro drošības norādījumus un noteikumiem atbilstošu lietošanu, kā arī lietošanas instrukciju.

7. Tehniskie dati

Konstruktīvie izmēri G x P x A	320 x 325 x 335 mm
Instrumenta balsta ø	12 mm
Slīpakmens	ø 250/12 x 50 mm
Slīpakmens apgriezienu skaits tukšgaitā	90 min^{-1}
Griešanas ātrums	1,2 m/s
Svars apm.	16 kg
Motors	230 – 240 V~ / 50 Hz
Jauda	200 W
Motora apgriezienu skaits	1400 min^{-1}
Darba režīms	S1 100 %

Paturētas tiesības veikt tehniskas izmaiņas!

Troksnis

Trokšņu vērtības bija noteiktas atbilstoši standarta EN 62841 prasībām.

Skaņas spiediena līmenis L_{pA}	71,8 dB
Kļūda K_{pA}	3 dB
Skaņas jaudas līmenis, L_{WA}	84,8 dB
Kļūda K_{WA}	3 dB

8. Pirms lietošanas sākšanas

- Atveriet iepakojumu un uzmanīgi izņemiet ierīci.
- Noņemiet iepakojuma materiālu, kā arī iepakojuma un transportēšanas stiprinājumus (ja tādi ir).
- Pārbaudiet, vai piegādes komplekts ir pilnīgs.
- Pārbaudiet, vai ierīce un piederumi transportēšanas laikā nav bojāti.
- Ja iespējams, uzglabājiet iepakojumu līdz garantijas termiņa beigām.

IEVĒRĪBAI!

Ierīce un iepakojuma materiāls nav rotaļlietas! Bērni nedrīkst rotaļāties ar plastikāta maisiņiem, plēvēm un sīkām detaļām! Pastāv norīšanas un nosmakšanas risks!

Pirms jūs pievienojat ierīci pie elektrotīkla, pārliecinieties, vai datu plāksnītē norādītā informācija sakrīt ar elektrotīkla parametriem.

⚠ Brīdinājums!

Vienmēr pārliecinieties, vai ierīce ir izslēgta un atvienota no elektroapgādes, pirms ierīcei veicat kādus iestatījumus.

- Pirms ierīces ieslēgšanas pienācīgi jāpiestiprina visi pārsegi un drošības mehānismi.
- Slīpakmenim jāspēj brīvi griezties.
- Pirms ieslēgšanas / izslēgšanas slēdža nospiešanas pārliecinieties, vai slīpakmens un nolīdzināšanas disks ir pareizi uzstādīti, un ierīces kustīgās daļas nevainojami darbojas. Veicot vizuālo apskati, pārbaudiet, vai abiem nav trūkumu.
- Nomainiet bojātu vai nolietotu slīpakmeni.

9. Montāžas instrukcija

⚠ IEVĒRĪBAI!

Pirms lietošanas sākšanas noteikti pilnīgi uzstādiet ierīci!

9.1 Uzstādīšana un iestatīšana

Lūdzam pārliecināties, vai slīpmašīna novietota taisni un stabili uz cietas virsmas ar pietiekamu apgaismojumu.

Ierīcei nav priekšpuses vai mugurpuses. Jūs varat slīpēt pēc izvēles griešanās virzienā vai pretēji griešanās virzienam.

Iepakošanas apsvērumu dēļ slīpakmens nav iepriekš uzmontēts.

⚠ Brīdinājums!
Pievienojiet ierīci pie elektroapgādes tikai tad, ja montāža ir pabeigta. Šo norādījumu neievērošana var radīt nejaušu palaišanu un iespējams smagus savainojumus.

9.2 Skaņas pārbaude
Pārbaudiet, vai slīpakmenim nav plaisu, un veiciet skaņas pārbaudi, vai nav plaisu.
- Skaņas pārbaudes veikšanai slīpakmens jāizņem no ierīces. Slīpakmens ir novietots taisni uz pamatnes. Uz cietas pamatnes izmantojiet koka gabalu kā balstu. Slīpakmenim jābūt sausam.
- Viegli pasitiet pa slīpripu ar nemetālisku āmuru. Ripai bez plaisām ir augsta, tīra zvana veida skaņa. Ripa, kurai ir radusies plaisa, veido dobju skaņu. Ja slīpakmenim nav trūkumu, to var uzstādīt.

9.3 Slīpakmens montāža (2. att.)
Izmantojiet tikai slīpakmeņus ar vienādiem tehniskajiem raksturlielumiem (skatiet Tehniskie raksturlielumi). Uzstādiet slīpakmeni (12) un zvaigžņveida roktura skrūves (3), kā redzams 2. att.

9.4 Darba materiāla paliktņa (1) montāža (2. + 3. att.)
Pēc tam ievadiet darba materiāla paliktni (1) spriegotājbuksēs un iespiediet, izmantojot zvaigžņveida roktura skrūves (sk. 2. att.)

Darba materiāla paliktni (1) var nostiprināt gan pie darba materiāla paliktņa augšējā stiprinājuma (2), gan arī pie darba materiāla paliktņa sānu stiprinājuma (15). Tas ir atkarīgs no tā, vai jūs vēlaties strādāt slīpēšanas virzienā vai pretēji slīpēšanas virzienam.

9.5 Ūdens tvertnes montāža (4. + 5. att.)
Iekabiniet ūdens tvertni paredzētajos padziļinājumos (D) (skatiet 5. **att.**).

10. Norādes darbam
Ieslēgšanas / izslēgšanas slēdzis (6) (1. att.)
- Ierīces ieslēgšanai nospiediet zaļo taustiņu “I”.
- Lai atkal izslēgtu ierīci, nospiediet sarkano taustiņu “0”.

Slīpēšanas virziens (2. + 3. att.)
Tas, vai vēlaties strādāt slīpēšanas virzienā vai pretēji slīpēšanas virzienam, ir būtiski atkarīgs no jūsu prasībām.

Ja vēlaties ātri noņemt lielu tērauda kārtu (piem., ļoti vecam sarūsējušam instrumentam) vai vēlaties noslīpēt rupju instrumentu, piem., cirvjus, labāk strādājiet pretēji slīpēšanas virzienam. Ja vēlaties precīzāk un smalkāk slīpēt, mēs iesakām strādāt slīpēšanas virzienā. Tas attiecas, piem., uz griežamiem instrumentiem un nažiem. Lūdzam ievērot, ka slīpēšana griešanās virzienā noris lēnāk.
Pirms katras operācijas pārbaudiet, vai slīpakmens ir gluds, nolaižot uz akmens universālo balstu un pagriežot akmeni vienreiz ar roku par 360°. Ja nepieciešams, apvirpojiet nelīdzeno materiālu, izmantojot apvirpošanas palīgierīci 250.
Piegādes stāvoklī TiGer ir gluds.

Ūdens tvertne (4. + 5. att.)
Uzpildiet ūdens tvertni ar ūdeni līdz atzīmei. Slīpakmens piesūcas pilns ar ūdeni, pēc vajadzības papildiniet ūdeni. Neslīpējiet bez ūdens.
Pēc slīpēšanas nolaidiet ūdens tvertni, lai slīpakmens ilgāku laiku neatrodas ūdenī.
Regulāri iztukšojiet ūdens tvertni, jo citādi tajā uzkrājas un sablīvējas tērauda un apvirpotā akmens daļiņas.
Profesionāls padoms: ūdenī ievietots magnēts novērš šādus nosēdumus.

Leņķa šablons (6. att.)
Izmēriet slīpēšanas fazītes leņķi, salīdzinot griezējmalu ar ierobiem. Tagad iestatiet ierīcei tādā veidā noteikto leņķi, izmainot universālā balsta augstumu. Turklāt rīkojieties šādi:
Vispirms iespīlējiet instrumentu palīgierīcē un uzlieciet to uz universālā balsta.

Tagad noturiet leņķa šablonu ar vajadzīgo leņķi pie instrumenta smailes. Tagad izmainiet universālā balsta augstumu tādā veidā, lai leņķa šablona priekšējais gals taisni piedurtos pie slīpakmens.
Uzmaniet, lai leņķa šablons vienmēr sakristu ar instrumenta smaili.
Piezīme: uz leņķa šablona norādītās vērtības ir tikai orientējošas vērtības. Jūs tās, protams, varat mainīt atbilstoši savām prasībām.

Slīpēšana (7. att.)
Profesionāls padoms: Jaunajiem instrumentiem vēl ir redzamas ražošanas pēdas. Tās neizmērojami palielina šo instrumentu darbmūžu, ja jūs pirms pirmās lietošanas reizes tās noslīpējat griezējmalas abās pusēs. Vienkārši brīvrokas režīmā jūs noslīpējat mugurpusi pie akmens vertikāles, priekšpusi – šādā veidā.

Pēc leņķa iestatīšanas uzlieciet palīgierīcē uzstādīto instrumentu uz universālā balsta, ieslēdziet motoru un sāciet slīpēt. Šim nolūkam vienmērīgi piespiediet instrumentu tuvu pie griezējmalas uz akmens un pārvietojiet šķērsām pa akmeni. Uzmaniet, lai vienmēr vismaz griezējmalas puse platuma atrastos kontaktā ar akmeni, lai nepieļautu akmens bojājumus.
Lai iegūtu vēl smalkākus slīpēšanas rezultātus, sagatavojiet akmeni ar akmens sagatavošanas līdzekli. Tādējādi jūs palielināsiet grauda izmēru no 250 līdz aptuveni 1000. Akmens sagatavošanas līdzekli (SP) var iegādāties kā piederumu tuvākajā tirdzniecības uzņēmumā.

Nolīdzināšana (8. att.)
Nekad nenolīdziniet pretēji slīpēšanas virzienam! Citādi instruments iegriezīsies ādā!
Piesūciniet ādas ripu ar plānu mašīnas eļļas kārtu. Visbeidzot uzklājiet nolīdzināšanas pastu uz ādas ripas. Tagad ieslēdziet ierīci un sadaliet slīpēšanas pastu, spiežot noslīpēto instrumentu ar riņķveida kustībām pie ripas.
Šie sagatavošanas darbi ir pietiekami pieciem līdz desmit instrumentiem. Pēc tam sāciet ar jaunu mašīnas eļļas kārtu, kam seko jauna nolīdzināšanas pasta. Šis pasākums palielina ādas darbmūžu, kā arī instrumentu kvalitāti.
Profesionāls padoms: Nolīdzināšanai jūs varat strādāt brīvrokas režīmā, precīzāku rezultātu jūs iegūsiet, ja atstāsiet instrumentu palīgierīcē tādā veidā, kā jūs to slīpējāt.

11. Tīrīšana un apkope

⚠ Brīdinājums!
Pirms regulēšanas, apkopes vai servisa darbiem izslēdziet ierīci un atvienojiet tīkla kontaktspraudni!

Tīrīšana
Nodrošiniet, lai visi drošības mehānismi, ventilācijas spraugas un motora korpuss, cik vien iespējams, būtu brīvi no netīrumiem un putekļiem. Noslaukiet ierīci ar tīru drānu vai nopūtiet to ar zema spiediena saspiesto gaisu.
Mēs iesakām nekavējoties tīrīt ierīci pēc katras lietošanas reizes.

Apkope
Ierīces iekšpusē neatrodas daļas, kam būtu nepieciešama apkope.

Servisa informācija
Ievērojiet, ka šī ražojuma turpmākās daļas ir pakļautas parastajam vai dabiskajam nodilumam, un tādēļ tās arī ir nepieciešamas kā patēriņa materiāls.
Nodilstošās detaļas*: slīpakmens, noņemšanas pasta, ādas nolīdzināšanas disks, leņķa šablons, berzes rats

* Nav obligāti iekļauts piegādes komplektā!

Rezerves daļas un piederumus varat saņemt mūsu servisa centrā. Šim nolūkam noskenējiet titullapā esošo kvadrātkodu.

12. Glabāšana un transportēšana

Uzglabājiet ierīces un piederumus tumšā un sausā, bērniem nepieejamā vietā, kur temperatūra ir augstāka par nulli. Piemērotākā uzglabāšanas temperatūra atrodas no 5 līdz 30 °C robežās. Uzglabājiet elektroinstrumentu oriģinālajā iepakojumā. Uzglabājiet slīpakmeni vēsā, sausā un tumšā vietā.

⚠ Ievērībai!
Ierīcei transportēšanas laikā noteikti jābūt nodrošinātai pret nokrišanu vai apgāšanos.
Ierīci drīkst pacelt un transportēt tikai aiz tās rāmja.

13. Pieslēgšana elektrotīklam

⚠ Uzstādītais elektromotors ir pievienots darbam gatavā veidā.
Pieslēgums atbilst attiecīgajiem VDE un DIN noteikumiem.
Klienta tīkla pieslēgumam, kā arī izmantotajam pagarinātāja vadam jāatbilst šiem noteikumiem vai vietējiem elektroapgādes uzņēmuma noteikumiem.

Bojāti vadi pieslēgšanai elektrotīklam
Elektriskajiem pieslēguma vadiem bieži rodas izolācijas bojājumi.

Iespējamie cēloņi:
- saspiestas vietas, ja pieslēguma vadi stiepjas caur logu vai durvju ailu;
- locījuma vietas pieslēguma vada nepareizas nostiprināšanas vai izvietošanas dēļ;
- griezuma vietas pieslēguma vadā, pārbraucot tam pāri;
- izolācijas bojājumi, izraujot no sienas kontaktligzdas;
- plaisas izolācijas novecošanas dēļ.

Šādus bojātus elektropieslēguma vadus nedrīkst izmantot, un izolācijas bojājumu dēļ tie ir bīstami dzīvībai!
Regulāri pārbaudiet, vai pieslēguma vadiem nav bojājumu. Ievērojiet, lai pārbaudes laikā pieslēguma vads nebūtu pievienots elektrotīklam.
Elektropieslēguma vadiem jāatbilst attiecīgajiem VDE un DIN noteikumiem, un vietējiem elektroapgādes uzņēmuma noteikumiem.
Izmantojiet tikai savienošanas vadus ar marķējumu H07RN.
Tipa marķējuma uzdrukātais teksts uz pieslēguma kabeļa ir obligāts.

Maiņstrāvas motors

- Tīkla spriegumam jābūt 230 V~ / 50 Hz.
- Pagarinātājiem līdz 25 m garumam jābūt 1,5 mm² minimālajam šķērsgriezumam, garākiem par 25 m – 2,5 mm² minimālajam šķērsgriezumam.
- Tīkla pieslēgumam ir maksimāli 16 A drošinātājs.

Elektriskā aprīkojuma pieslēgumus un labošanas darbus drīkst veikt tikai kvalificēts elektriķis.
Jautājumu gadījumā norādiet šādus datus:

- Motora ražotājs; motora tips
- motora strāvas veids;
- ierīces datu plāksnītē norādītie dati;
- Elektroniskās vadības dati

Nosūtot motoru atpakaļ, vienmēr jānosūta nokomplektēts piedziņas mezgls ar elektronisko vadības sistēmu.

Pievienošanas veids Y
Ja ir nepieciešama tīkla pieslēguma vada nomaiņa, tad tā jāizpilda ražotājam vai tā pārstāvim, lai nepieļautu drošības apdraudējumus.

14. Utilizācija un otrreizēja izmantošana

Norādes par iepakojumu



Iepakojuma materiāli ir pārstrādājami. Utilizējiet iepakojumus atbilstoši apkārtējās vides prasībām.

Norādes par Vācijas elektrisko un elektronisko iekārtu likumu (ElektroG)



Nolietotās elektriskās un elektroniskās iekārtas nedrīkst izmest sadzīves atkritumos, bet gan tās jānodod šķirošanas vai utilizācijas punktā!

- Nolietotās baterijas vai akumulatori, kas nav nekustīgi iebūvēti nolietotajās iekārtās, pirms nodošanas jāizņem bez sagraušanas! To utilizāciju regulē Vācijas likums par baterijām.
- Elektrisko un elektronisko iekārtu īpašniekiem vai lietotājiem ir uzlikts par pienākumu pēc lietošanas tās nodot likumā noteiktajā kārtībā.
- Gala lietotājs patstāvīgi ir atbildīgs par savu personīgo datu dzēšanu no utilizējamajās nolietotās iekārtas!
- Nosvītrotā atkritumu konteinera simbols nozīmē, ka elektriskās un elektroniskās iekārtas nedrīkst utilizēt sadzīves atkritumos.
- Nolietotās elektriskās un elektroniskās iekārtas var nodot bez maksas šādās vietās:
  - Publiski-tiesiskās utilizācijas vai savākšanas vietas (piem., komunālie būvlaukumi).
  - Elektroiekārtu pārdošanas vietas (stacionāri un tiešsaistē), ja tirdzniecības uzņēmumiem ir uzlikts par pienākumu veikt pieņemšanu atpakaļ, vai tie sniedz šādu pakalpojumu brīvprātīgi.
  - Līdz trim nolietotām elektroiekārtām atbilstoši katram iekārtas veidam, kuru malas garums ir maksimāli 25 centimetri, varat bez jaunas iekārtas iepriekšējas iegādes no ražotāja bez maksas nodot pie ražotāja vai kādā citā pilnvarotā savākšanas vietā jūsu tuvumā.
  - Citas ražotāja un izplatītāja papildu pieņemšanas atpakaļ prasības uzzināsiet attiecīgajā klientu servisā.
- Ja ražotājs veic jaunas elektroiekārtas piegādi privātai mājsaimniecībai, tas var ierosināt nolietotās elektroiekārtas bezmaksas savākšanu pēc gala lietotāja pieprasījuma. Šim nolūkam sazinieties ar ražotāja klientu servisu.
- Šie apgalvojumi attiecas tikai uz ierīcēm, kas tiek uzstādītas un pārdotas Eiropas Savienības dalībvalstīs, un kas ir pakļautas Eiropas Direktīvas 2012/19/ES prasībām. Valstīs, kas nav Eiropas Savienības dalībvalstis, var būt spēkā no šīm atšķirīgas prasības attiecībā uz nolietoto elektrisko un elektronisko iekārtu utilizāciju.

15. Speciālie piederumi

Akmens sagatavošanas līdzeklis, pasūt. Nr. **8949 0707**
Mainiet TiGer grauda izmēru sekunžu laikā – no 250 uz 1000 un atpakaļ!

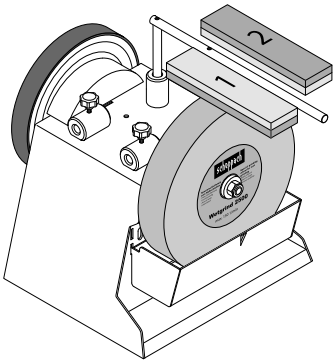

Palīgierīce caurulēm un dobkaltiem (ar 100) 55
Pasūt. Nr. **8949 0706**
Nodrošiniet pirkstveida instrumentus ar nezināmu asumu!

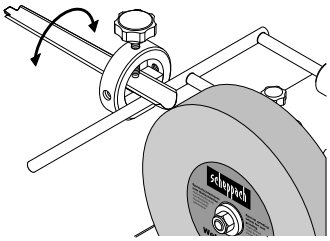

Palīgierīce maziem nažiem 60
Pasūt. Nr. **8949 0708**
Palīgierīce lieliem nažiem 120
Pasūt. Nr. **8949 0709**
Šādi darbs virtuvē sniedz prieku!

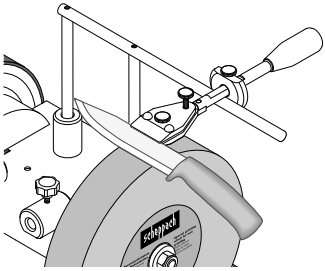

Palīgierīce šķērēm (ar 100) 160
Pasūt. Nr. **8949 0710**
Vai nu papīra, auduma vai dzīvžogu šķēres, tagad asiniet visas!

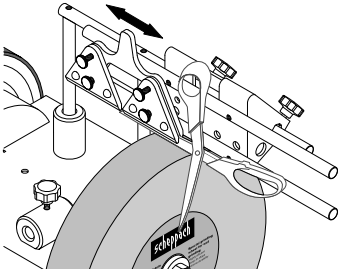

Palīgierīce cirvjiem 40, pasūt. Nr. **8949 0712**
Zibenīga malkas skaldīšana, un pilnīgi bez lielām ierīcēm

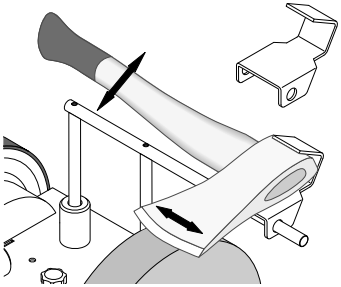

Apvirpošanas palīgierīce, pasūt. Nr. **8949 0713**
Dažu sekunžu laikā apvirpota, un jūs varat uzreiz pulēt matētu metālu!
Rezerves griezējmala, pasūt. Nr. **8949 0714**

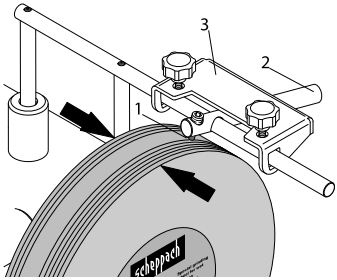

Visādam gadījumam.
Ādas nolīdzināšanas disks, profilēts 100
Pasūt. Nr. **8949 0705**
Pirkstveida instrumenta iekšpusei.

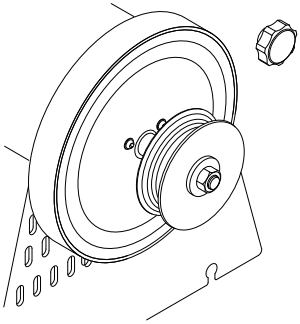

16. Traucējumu novēršana

Problēma	Iespējamie cēloņi	Novēršana
Motors nedarbojas.	Bojāts motors, kabelis vai kontaktspraudnis, sadeguši drošinātāji.	Uzticiet speciālistam pārbaudīt ierīci. Nekad nelabojiet motoru patstāvīgi. Ievērībai! Pārbaudiet drošinātājus un, ja nepieciešams, nomainiet tos.
Motors iedarbinās lēni un nesasniedz darba apgriezienu skaitu.	Spriegums pārāk zems, bojāti tinumi, sadedzis kondensators.	Uzticiet energoapgādes uzņēmumam pārbaudīt spriegumu. Uzticiet speciālistam pārbaudīt motoru. Uzticiet speciālistam nomainīt kondensatoru.
Motors ir pārāk skaļš.	Bojāti tinumi, bojāts motors.	Uzticiet speciālistam pārbaudīt motoru.
Motors nesasniedz pilnu jaudu.	Pārslogotas strāvas ķēdes tīklā (lampas, citi motori utt.).	Neizmantojiet citas ierīces vai motorus tajā pašā strāvas ķēdē.
Motors viegli pārkarst.	Motora pārslodze, motora nepietiekama dzesēšana.	Nepieļaujiet motora pārslodzi slīpēšanas laikā un notīriet putekļus no motora, lai nodrošinātu motora optimālu dzesēšanu.

Innehållsförteckning: **Sida:**

1. Förklaring av symbolerna på apparaten ... 193
2. Inledning ... 194
3. Maskinbeskrivning ... 194
4. Leveransomfång ... 194
5. Avsedd användning ... 194
6. Allmänna säkerhetsanvisningar ... 195
7. Tekniska specifikationer ... 197
8. Före idrifttagning ... 197
9. Monteringsanvisning ... 197
10. Arbetsinstruktioner ... 198
11. Rengöring och underhåll ... 199
12. Förvaring och transport ... 199
13. Elektrisk anslutning ... 199
14. Avfallshantering och återvinning ... 200
15. Specialtillbehör ... 200
16. Felsökning ... 202
17. Försäkran om överensstämmelse ... 299

1. Förklaring av symbolerna på apparaten

	Beakta varnings- och säkerhetsanvisningar!
	Läs och följ bruksanvisningen och säkerhetsanvisningarna före idrifttagning!
	Använd skyddsglasögon!
	Använd hörselskydd!
	Använd andningsskydd vid dammutveckling!
	Skaderisk genom roterande verktyg! Håll undan dina händer.
	Håll tredje part borta från riskområdet.
	Produkten uppfyller kraven i gällande europeiska direktiv.
	Produkten uppfyller kraven i gällande serbiska direktiv.
⚠ **Obs!**	I denna driftsanvisning har vi försett ställen som berör din säkerhet med denna symbol.

Varning! Elanslutningen måste utföras av en elinstallatör och motsvara IEC 364. Det rekommenderas att använda en jordfelsbrytare i elanslutningen för denna apparat som bryter nätspänningen om jordfelsbrytaren överskrider 10 mA under 30 ms.

2. Inledning

Tillverkare:

Scheppach GmbH
Günzburger Straße 69
D-89335 Ichenhausen

Bästa kund!
Vi hoppas att du får mycket glädje och nytta av din nya apparat.

Anvisning:
Tillverkaren av denna apparat ansvarar enligt gällande produktansvar inte för skador som kan uppstå på maskinen eller genom apparaten:

- felaktig hantering,
- om bruksanvisningen inte följs,
- reparationer genom utomstående, obehöriga fackspecialister,
- vid byte och montering av reservdelar som inte är original,
- felaktig användning,
- Den elektriska anläggningen slutar fungera.
- om man inte följer de elektriska föreskrifterna och VDE-bestämmelse 0100, DIN 57113 / VDE0113.

Vi rekommenderar:
Läs hela texten i bruksanvisningen innan montering och idrifttagning.
Denna bruksanvisning hjälper dig lära känna maskinen och hur den bäst kan användas enligt på avsett sätt.
Bruksanvisningen innehåller viktiga anvisningar om hur du kan använda maskinen säkert, fackmannamässigt och ekonomiskt. Den informerar om hur du kan hålla reparationskostnader och stillestånds tider nere samt hur du ökar maskinens tillförlitlighet och livslängd.
Utöver bruksanvisningens säkerhetsbestämmelser måste du även följa föreskrifterna som gäller maskinens användning i ditt land.
Bevara denna driftsanvisning vid maskinen, i en plastficka som skyddar den mot smuts och fukt. Den måste läsas och följas noga av all operatörspersonal innan arbetet påbörjas.
Endast personer som har utbildats för maskinens användning och som känner till vilka risker som finns får arbeta med maskinen. Följ angiven lägsta ålder för användning av maskinen.
Förutom säkerhetsanvisningarna i denna bruksanvisning och de landsspecifika föreskrifterna, måste man också beakta allmänna regler för drift av identiska maskiner.

Vi tar inget ansvar för olyckor eller skador som orsakats av underlåtenhet att följa manualen och säkerhetsanvisningarna.

3. Maskinbeskrivning

1. Arbetsstyckshållare
2. Övre urtag för arbetsstyckshållare
3. Stjärngreppsskruv
4. Läderklädd avdragningsskiva
5. Maskinhus
6. Till-/Från-brytare
7. Gummifötter
8. Vattenbehållare
9. Rundbricka
10. Slipaxel
11. Mutter
12. Slipsten
13. Anordning för stämjärn
14. Stjärngreppsskruv för läderklädd avdragningsskiva
15. Sidourtag för arbetsstyckshållare

4. Leveransomfång

1x våtslipmaskin
1x slipsten
1x universalhållare
1x vinkeltolk
1x brynpasta
1x läderbrynskiva
1x bruksanvisning

5. Avsedd användning

⚠ Våtslipmaskinen är endast avsedd för slipning av verktyg av stål (inte hårdmetall).

- Maskinen uppfyller gällande EU-maskindirektiv.
- **Maskinen är avsedd för enkelskiktsdrift, inkopplingstid S1 100%.**
- Följ alla säkerhets- och riskanvisningar som sitter på maskinen.
- Alla säkerhets- och riskanvisningar som sitter på maskinen ska vara i fullständigt läsbart skick.
- Använd bara maskinen i tekniskt felfritt skick och enligt bestämmelserna. Var säkerhetsmedveten och ansvarsfull och följ bruksanvisningen! Särskilt störningar som kan påverka säkerheten måste omgående åtgärdas (eller lämnas in för reparation)!
- Tillverkarens säkerhets-, arbets- och underhållsanvisningar samt de mått som anges i den tekniska specifikationen måste följas.

- Tillämpliga föreskrifter om förebyggande av olycksfall och andra allmänt erkända säkerhetstekniska regler måste följas.
- Maskinen får bara användas, underhållas eller repareras av sakkunniga personer som känner till dessa arbeten och dess risker. Egenmäktiga förändringar av maskinen fritar tillverkaren från allt ansvar för därav resulterande skador.
- Maskinen får bara användas med originaltillbehör och originalverktyg från tillverkaren.
- Annan användning är felaktig. Skador som då uppstår fritar tillverkaren från ansvar och användaren bär ensam ansvaret och risken.

Observera att våra apparater inte är konstruerade för kommersiell, hantverksmässig eller industriell användning. Vi lämnar ingen garanti när apparaten används i kommersiella eller industriella verksamheter liksom liknande verksamheter.

6. Allmänna säkerhetsanvisningar

Allmänna säkerhetsanvisningar för elverktyg

⚠ VARNING!
Läs alla säkerhetsanvisningar, instruktioner, illustrationer och tekniska specifikationer som medföljer detta elverktyg.
Om du inte följer säkerhetsanvisningarna och de angivna instruktionerna finns risk för elstötar, bränder och/eller allvarliga personskador.

Bevara alla säkerhetsanvisningar och instruktioner för framtida bruk.
Begreppet ”elverktyg” som används i säkerhetsanvisningarna avser såväl eldrivna elverktyg (med elkabel) som batteridrivna elverktyg (utan elkabel).

1. Arbetsplatssäkerhet

a) **Se till att ditt arbetsområde är rent och har god belysning.** Stökiga och dåligt belysta arbetsplatser utgör en olycksrisk.
b) **Arbeta inte med elverktyg i områden med explosionsrisk om det finns antändliga vätskor, gaser eller damm i området.** Elverktyg genererar gnistor som kan antända dammet eller ångorna.
c) **Barn och andra personer får inte vistas i området medan du använder elverktyget.** Du kan förlora kontrollen över elverktyget om du blir distraherad.

2. Elsäkerhet

a) **Elverktygets stickkontakt måste passa i eluttaget. Du får inte ändra stickkontakten på något sätt. Använd inte adapterkontakter tillsammans med jordade elverktyg.** Intakta stickkontakter och uttag som passar till dessa minskar risken för elstötar.
b) **Undvik att vidröra jordade delar, exempelvis rör, radiatorer, spisar och kylskåp, med kroppen.** Risken för elstötar ökar om din kropp är jordad.
c) **Låt inte ditt elverktyg utsättas för regn eller väta.** Vatten som tränger in i en elektrisk apparat ökar risken för elstötar.
d) **Använd inte anslutningssladden för andra uppgifter än den är avsedd för, till exempel för att bära eller hänga upp elverktyget eller för att dra ut kontakten ur eluttaget. Håll anslutningssladden borta från värme, olja, vassa kanter och rörliga delar.** Skadade eller tilltrasslade sladdar ökar risken för elstötar.
e) **När du arbetar utomhus med ett elverktyg, använd endast förlängningskabel som också är lämplig för utomhusbruk.** Att använda en förlängningssladd som är lämplig för utomhusbruk minskar risken för elektrisk stöt.
f) **Använd en jordfelsbrytare om du måste använda elverktyget i en fuktig omgivning.** Användning av en jordfelsbrytare minskar risken för elstötar.

3. Personsäkerhet

a) **Var uppmärksam, tänk på vad du gör och använd ditt förnuft när du arbetar med elverktyg. Använd inte elverktyget om du är trött eller påverkad av alkohol, droger eller läkemedel.** Det räcker att du är ouppmärksam ett ögonblick under arbete med elverktyg för att allvarliga olyckor ska inträffa.
b) **Använd personlig skyddsutrustning och ha alltid skyddsglasögon på dig.** Personlig skyddsutrustning anpassad till elverktygets användning, som dammask, halksäkra säkerhetsskor, skyddshjälm och hörselskydd, minskar risken för personskador.
c) **Undvik att starta maskinen oavsiktligt. Försäkra dig om att elverktyget är avstängt innan du ansluter det till strömförsörjningen och/eller batteriet samt innan du lyfter upp eller bär det.** Olyckor kan inträffa om du håller fingret på brytaren när du bär elverktyget, eller om maskinen är tillslagen när du ansluter den till strömförsörjningen.

d) **Ta bort alla inställningsverktyg eller skruvnycklar innan du startar elverktyget.** Ett verktyg eller en skruvmejsel som befinner sig i en roterande maskindel på elverktyget kan orsaka personskador.
e) **Undvik en onormal kroppshållning. Se till att stå säkert och behåll balansen hela tiden.** Då har du bättre kontroll över elverktyget om något oförutsett inträffar.
f) **Använd lämpliga arbetskläder. Använd inte löst sittande kläder eller smycken. Håll hår och kläder på avstånd från rörliga delar.** Löst sittande kläder, smycken och långt hår kan fastna i rörliga delar.
g) **Om dammsugnings- och uppsamlingsutrustning kan installeras måste de anslutas och användas korrekt.** Användning av en dammutsugning kan minska risker orsakade av damm.
h) **Låt dig inte invaggas i falsk säkerhet och bryt inte mot säkerhetsreglerna för elverktyg, även om du känner till elverktyget när du använt det många gånger.** Oaktsam hantering kan leda till allvarliga personskador inom bråkdelar av sekunder.

4. Använda och hantera elverktyget

a) **Överbelasta inte dina elverktyg. Använd det elverktyg som är avsett för arbetet.** Du arbetar bättre och säkrare i det angivna effektområdet med ett elverktyg som är avsett för arbetet.
b) **Använd inte ett elverktyg med defekt brytare.** Ett elverktyg som inte kan startas/stängas av längre är farligt och måste repareras.
c) **Dra ut stickkontakten ur eluttaget och/eller ta ut ett uttagbart batteri innan du gör maskininställningar, byter delar hos insatsverktyget eller lägger undan elverktyget.** Denna försiktighetsåtgärd förhindrar att du startar elverktyget oavsiktligt.
d) **Förvara elverktyg som inte används utom räckhåll för barn. Låt inte personer använda elverktyget om de inte känner till hur det fungerar eller inte har läst dessa anvisningar.** Elverktyg utgör en fara om de används av oerfarna personer.
e) **Ta väl hand om elverktyg och tillbehör. Kontrollera att rörliga delar fungerar som de ska och inte är fastklämda, kontrollera om delar är brutna eller så pass skadade att det inverkar på elverktygets funktion. Skadade delar ska repareras innan du börjar använda elverktyget igen.** Många olyckor orsakas av dåligt underhållna elverktyg.
f) **Håll skärverktyg vassa och rena.** Skärverktyg som underhålls noga och hålls vassa fastnar inte så ofta och är lättare att styra.
g) **Använd elverktyget, tillbehören och insättningsverktyg enligt anvisningarna i denna anvisning. Ta även hänsyn till arbetsförhållandena under ditt arbete.** Farliga situationer kan uppstå om elverktyg används för andra ändamål än de är avsedda för.
h) **Håll alltid handtag och greppytor torra, rena och fria från olja och fett.** Hala handtag och greppytor tillåter inte säker användning och kontroll av elverktyget i oförutsedda situationer.

5. Service

a) **Elverktyg måste repareras av kvalificerade fackmän, endast originalreservdelar får användas.** Därmed säkerställs att elverktyget fortsätter vara säkert.

⚠ OBS!
Elverktyg alstrar ett elektromagnetiskt fält under drift. Under vissa förhållanden kan fältet störa aktiva eller passiva medicinska implantat. För att minska risken för dödsfall eller allvarliga skador rekommenderar vi därför personer med medicinska implantat till att höra med sin läkare och kontakta tillverkaren av det medicinska implantatet innan maskinen används.

Säkerhetsanvisningar för bordsslipmaskiner

a) **Använd inte skadade insatsverktyg. Kontrollera alltid innan insättningsverktygen som slipskivor börjar användas avseende splitterskador och sprickor. När du har kontrollerat och satt in insättningsverktyget håller du och andra personer i närheten er utanför det roterande insättningsverktygets nivå och låter apparaten gå på högsta varvtal under 1 minut.** Skadade insatsverktyg bryts oftast under denna testperiod.
b) **Insättningsverktygets tillåtna varvtal måste vara minst lika högt som det maximala, högsta varvtalet som är angivet på elverktyget.** Tillbehör som snurrar snabbare än tillåtet kan brytas av och flyga runt.
c) **Slipa aldrig på slipskivans sidoytor.** Om du slipar på slipytorna kan slipskivan spricka och gå i bitar.

Restrisker

⚠ Maskinen har tillverkats enligt senaste tekniska rön och gällande säkerhetstekniska regler. Trots detta kan det uppstå vissa restrisker vid arbetet.

- Risk för finger- och handskador på grund av den roterande slipskivan.
- Hälsofara på grund av ström vid användning av icke korrekta elanslutningskablar.
- Trots alla vidtagna åtgärder kan det finnas risker som inte är uppenbara.
- Restrisker kan minimeras om säkerhetsanvisningarna och avsedd användning liksom bruksanvisningen beaktas tillsammans.

7. Tekniska specifikationer

Mått L x B x H	320 x 325 x 335 mm
Verktygsbord ø	12 mm
Slipsten	ø 250/12 x 50 mm
Tomgångsvarvtal slipsten	90 min^{-1}
Snitthastighet	1,2 m/s
Vikt ca.	16 kg
Motor	230–240 V~ / 50 Hz
Effekt	200 W
Motorvarvtal	1400 min^{-1}
Driftläge	S1 100 %

Med förbehåll för tekniska ändringar!

Buller

Bullervärden har fastställts i enlighet med EN 62841.

Ljudtrycksnivå L_{pA}	71,8 dB
Osäkerhet K_{pA}	3 dB
Ljudeffektnivå L_{WA}	84,8 dB
Osäkerhet K_{WA}	3 dB

8. Före idrifttagning

- Öppna förpackningen och ta ut apparaten försiktigt.
- Ta bort förpackningsmaterialet, förpacknings-/ och transportsäkringar (om det finns).
- Kontrollera att leveransomfånget är fullständigt.
- Kontrollera apparaten och tillbehör beträffande transportskador.
- Om möjligt, förvara förpackningen fram till utgången av garantiperioden.

OBS!

Apparaten och förpackningsmaterialet är inga leksaker! Barn får inte leka med plastpåsar, folie och smådelar! Risk för kvävning eller andra skador!

Försäkra dig om att uppgifterna på typskylten motsvarar de som gäller för elnätet innan du ansluter apparaten till elnätet.

⚠ Varning!

Förvissa dig alltid om att maskinen är avstängd och frånkopplad från elnätet innan du utför inställningar på apparaten.

- Alla kåpor och säkerhetsanordningar måste sättas dit på apparaten innan den sätts på.
- Slipstenen måste kunna löpa fritt.
- Förvissa dig om innan till-/frånkoppling att slipstenen och avdragningsskivan är korrekt monterade och att apparatens rörliga delar går friktionsfritt. Kontrollera båda avseende uppenbara fel genom visuell kontroll.
- Byt en skadad eller sliten slipsten.

9. Monteringsanvisning

⚠ OBS!

Montera klart apparaten före idrifttagning!

9.1 Installation och inställning

Säkerställ att slipmaskinen står upprätt och stabilt på ett fast underlag med fullgod belysning.

Maskinen har ingen fram- eller baksida. Du kan slipa med eller mot rotationsriktningen.

Slipstenen är av förpackningsskäl inte förmonterad.

⚠ Varning!

Koppla apparaten till elnätet först efter avslutad montering. Underlåtenhet kan leda till oavsiktlig start och allvarliga personskador.

9.2 Klangtest

Kontrollera slipstenen avseende sprickor och utför ett ljudtest avseende sprickor.

- Slipstenen måste tas ut ur maskinen inför ljudtestet. Slipstenen står upprätt på marken. Använd en träbit som stöd på den hårda marken. Slipstenen måste vara torr.
- Slå lätt på slipskivan med en icke-metallisk hammare. En skiva utan sprickor har en hög, ren och klockartad klang.

En skiva med spricka har en stum klang. Om slipstenen är felfri kan du montera in den igen.

9.3 Montera slipstenen (bild 2)
Använd endast slipstenar med samma tekniska specifikationer (se Tekniska specifikationer).
Montera slipsten (12) och stjärnvred (3) så som visas i fig. 2.

9.4 Montera arbetsstyckshållaren (1) (bild 2 + 3)
För sedan in arbetsstyckshållaren (1) i klämbussningarna och spänn fast med stjärnvredet. (se bild 2)

Arbetsstyckshållaren (1) kan fästas i både det övre urtaget för arbetsstyckshållare (2) och i sidourtaget för arbetsstyckshållare (15). Detta beror på om du vill arbeta i eller mot slipriktningen.

9.5 Montera vattenbehållaren (bild 4 + 5)
Haka fast vattenlådan i de avsedda ursparingarna (D) (se **bild** 5).

10. Arbetsinstruktioner

På-/Av-knapp (6) (bild 1)
- Tryck på den gröna knappen ”I” för att starta maskinen.
- Tryck på den röda knappen ”0” för att stänga av apparaten igen.

Slipriktning (bild 2 + 3)
Om du vill arbeta med eller mot slipriktningen beror till stor del på dina krav. Om du snabbt vill ta bort mycket stål (t.ex. med mycket gamla, rostiga verktyg) eller om du vill slipa grova verktyg som yxor är det bättre att arbeta mot slipriktningen. Om du vill slipa noggrannare och finare rekommenderar vi att du arbetar mot slipriktningen. Så är det till exempel med snidverktyg och knivar. Observera att slipningen går långsammare med rotationsriktningen.
Kontrollera före varje arbetsmoment om slipstenen är plan genom att sänka ner universalstödet på stenen och vrida det 360° för hand. Rotera vid behov ojämnt material med brynanordningen 250.
Vid leverans är TiGER plan.

Vattenbehållare (bild 4 + 5)
Fyll vattentanken med vatten upp till markeringen. Slipstenen sugs full med vatten. Fyll på vatten vid behov. Slipa inte utan vatten.

Efter slipningen sänker du vattentanken så att slipstenen inte står i vattnet under en längre tid.
Töm vattentanken regelbundet, annars samlas partiklar av stål och sten i den.
Proffstips: en magnet placerad i vattnet förhindrar sådana avlagringar.

Vinkeltolk (bild 6)
Mät slipfasens vinkel genom att jämföra snittet med kanten. Ställ nu in vinkeln som bestäms på detta sätt på apparaten genom att ändra höjden på universalstödet. Gör så här:
Kläm först fast verktyget i anordningen och sätt det på universalstödet.

Håll nu vinkeltolken med önskad vinkel mot verktygets spets. Ändra nu höjden på universalstödet så att den främre änden av vinkeltolken precis vidrör slipstenen.
Var noga med att vinkeltolken alltid går jämns med verktygsspetsen.
Anmärkning: De värden som anges på vinkeltolken är endast riktvärden. Du kan självklart variera dessa efter dina önskemål.

Slipa (bild 7)
Proffstips: Spår av produktion kan fortfarande ses på nya verktyg. Du kan öka verktygets livslängd betydligt genom att slipa på båda sidor av kniven före den första användningen. Slipa helt enkelt baksidan på fri hand längs stenens vertikala linje, framsidan enligt följande.
Efter att ha ställt in vinkeln, sätt verktyget i anordningen på universalstödet, slå på motorn och börja slipa. Tryck verktyget nära skärkanten jämnt mot stenen och för den snett över stenen. Se till att minst halva skärkantens bredd är i kontakt med stenen för att undvika att skada stenen.
För ännu finare slipresultat, förbered stenen med stenberedaren. Detta ger en granulering på 250 till ca. 1000. SP finns som tillbehör hos din återförsäljare.

Bryna (bild 8)
Bryn aldrig mot slipriktningen! Annars skär verktyget in i lädret!
Impregnera läderskivan med tunn maskinolja. Applicera sedan brynpasta på läderskivan. Slå nu på apparaten och fördela pastan genom att trycka det slipade verktyget mot skivan med cirkulära rörelser.
Dessa förberedelser räcker för fem till tio verktyg. Därefter börjar du med ett nytt lager maskinolja, följt av ny brynpasta. Dessa åtgärder ökar lädrets livslängd och kvaliteten på verktyget.

Proffstips: Du kan arbeta på fri hand för själva slipningen, men du får ett mer exakt resultat om du lämnar verktyget i anordningen så som du slipat det.

11. Rengöring och underhåll

⚠ Varning!
Stäng av maskinen och dra ut nätstickkontakten innan inställnings-, underhålls eller servicearbeten!

Rengöring
Håll alla säkerhetsanordningar, ventilationsöppningar och motorhuset så långt det är möjligt fria från smuts och damm. Torka av apparaten med en ren trasa, eller blås ren den med tryckluft med lågt tryck.
Vi rekommenderar att du rengör apparaten direkt efter varje användning.

Underhåll
Inuti enheten finns inga delar som behöver underhåll.

Serviceinformation
Tänk på att produktens följande delar slits normalt eller naturligt och därför används som förbrukningsmaterial.
Slitdelar*: Slipsten, brynpasta, läderbrynskiva, vinkeltolk, friktionshjul

* Ingår inte obligatoriskt i leveransomfånget!

Du kan få reservdelar och tillbehör från vårt servicecenter. För att göra detta, skanna QR-koden på förstasidan.

12. Förvaring och transport

Förvara apparater och tillbehör utom räckhåll för barn och på en mörk och torr plats över fryspunkten. Den idealiska lagringstemperaturen är mellan 5 och 30 °C. Förvara elverktyget i originalförpackningen. Förvara slipstenen en kall, torr och mörk plats.

⚠ Obs!
Apparaten måste under transport vara säkrad mot att falla ned eller välta.
Maskinen får bara lyftas och transporteras i sin ram.

13. Elektrisk anslutning

⚠ Den installerade elmotorn är ansluten så att den är redo för drift.
Anslutningen motsvarar gällande VDE- och DIN-bestämmelser.
Kundens nätanslutning liksom den använda förlängningsledningen måste motsvara dessa föreskrifter samt de lokala EVU-föreskrifterna.

Skadade elanslutningskablar
På elektriska anslutningsledningar uppstår det ofta isolationsskador.

Möjliga orsaker:
- Tryckställen när anslutningsledningar förs genom fönster- eller dörröppningar.
- Knäckställen genom felaktig fastsättning eller styrning av anslutningsledningen.
- Snittställen genom att anslutningsledningen körts över.
- Isolationsskador genom ryck ur vägguttaget.
- Sprickor genom isolationens åldring.

Sådana skadade elanslutningskablar får inte användas och är på grund av isolationsskadorna livsfarliga!
Kontrollera regelbundet om de elektriska anslutningsledningarna är skadade. Kontrollera att anslutningssladden inte är ansluten till elnätet vid kontrollen.
Elanslutningskablar måste motsvara tillämpliga VDE- och DIN-bestämmelser samt lokala EVE-föreskrifter.
Använd endast anslutningssladdar med märkningen H07RN.
Enligt föreskrift ska typbeteckningen vara tryckt på anslutningskabeln.

Växelströmsmotor
- Nätspänningen måste vara 230 V~ / 50 Hz.
- Förlängningsledningar upp till 25 m måste ha ett tvärsnitt på minst 1,5 mm², och över 25 m minst 2,5 mm².
- Nätanslutningen avsäkras med max. 16 A.

Anslutningar och reparationer av elektrisk utrustning får endast utföras av behöriga elektriker.
Uppge följande information om du har frågor:
- Motortillverkare; motortyp
- Motorns strömtyp
- Uppgifter på maskinens typskylt
- Data för elstyrning

Om motorn returneras ska alltid hela drivenheten med elstyrning skickas in.

Anslutningstyp Y
Om det behövs byte av nätanslutningskabel måste detta göras av tillverkaren eller dennes representant för att undvika eventuella säkerhetsrisker.

14. Avfallshantering och återvinning

Anvisningar beträffande förpackningen



Förpackningsmaterialen kan återvinnas. Avfallshantera förpackningar miljövänligt.

Anvisningar beträffande den tyska lagen om distribution, återtagning och miljövänlig avfallshantering av elektriska och elektroniska apparater (Elektro- und Elektronikgerätegesetz - ElektroG)



Uttjänta elektriska och elektroniska apparater ska inte kastas i hushållssoporna utan lämnas till separat insamling respektive avfallshantering!

- Uttjänta vanliga och uppladdningsbara batterier, som inte är fast monterade i den uttjänta apparaten, måste tas ut utan skador före överlämningen! Batteriers avfallshantering regleras i batterilagstiftningen.
- Innehavare respektive användare av elektriska och elektroniska apparater är enligt lagstiftning förpliktade till återlämning efter apparaternas användning.
- Slutanvändaren ansvarar själv för raderingen av de egna personuppgifterna på den uttjänta apparat som ska avfallshanteras!
- Symbolen med den överkryssade soptunnan betyder att uttjänta elektriska och elektroniska apparater inte får kastas i hushållssoporna.
- Uttjänta elektriska och elektroniska apparater kan lämnas avgiftsfritt på följande ställen:
  - Offentliga avfallshanterings- respektive samlingsställen (t.ex. kommunala återvinningsenheter).
  - Inköpsställen för elektriska apparater (stationära och online), om handlare är skyldiga att ta emot eller frivilligt erbjuder detta.
  - Man kan kostnadsfritt lämna upp till tre uttjänta elektriska apparater per apparattyp, med en kantlängd på maximalt 25 centimeter, hos tillverkaren utan att först köpa en ny apparat av denne, eller lämna dem till ett annat auktoriserat samlingsställe på närmare håll.
  - Kontakta respektive kundservice för information om tillverkarnas och distributörernas övriga, kompletterande villkor för återlämning.
- Om tillverkaren levererar en ny elektrisk apparat till ett privat hushåll kan denne ordna med avgiftsfri hämtning av den uttjänta elektriska apparaten, efter förfrågan från slutanvändaren. Kontakta tillverkarens kundservice angående detta.
- Dessa uppgifter gäller endast för apparater som installeras och säljs i länderna i den Europeiska unionen och som omfattas av det europeiska direktivet 2012/19/EU. I länder utanför Europeiska unionen kan avvikande bestämmelser gälla för avfallshantering av uttjänta elektriska och elektroniska apparater.

15. Specialtillbehör

Stenberedare, beställningsnr **8949 0707**
Ändra din TiGERs kornstorlek på några sekunder, från 250 till 1000 och tillbaka!

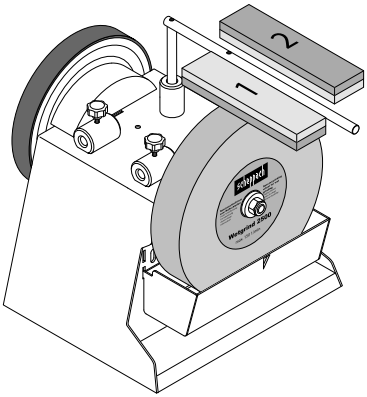

Anordning för rör och skåror (med 100) 55
Beställningsnr **8949 0706**
Ge fingerformade verktyg oöverträffad skärpa!

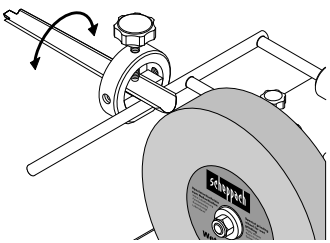

Anordning för små knivar 60
Beställningsnr **8949 0708**
Anordning för stora knivar 120
Beställningsnr **8949 0709**
Nu blir köksarbete roligt!

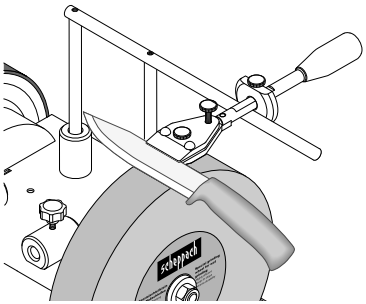

Anordning för saxar (med 100) 160
Beställningsnr **8949 0710**
Oavsett om det är pappers-, tyg- eller häcksax, alla går att slipa!

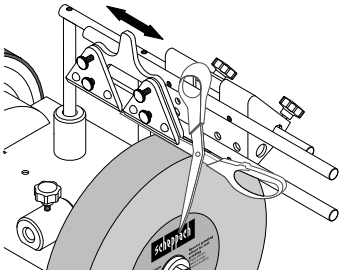

Anordning för yxor 40, beställningsnr **8949 0712**
Såga ved blixtsnabbt, och utan några stora maskiner

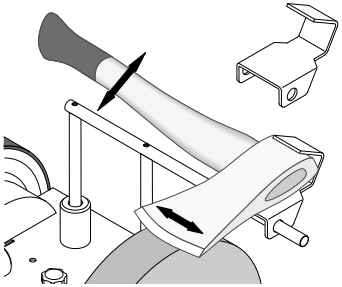

Brynanordning, beställningsnr **8949 0713**
Skärpt på några sekunder, och du kan även polera matt metall på en gång!
Utbyteskniv, beställningsnr **8949 0714**

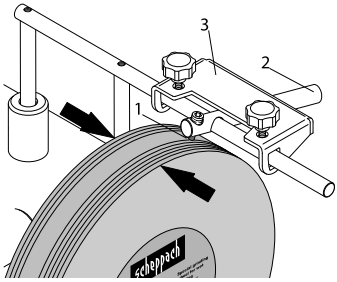

Vid fall.
Läderbrynskiva, profilerad 100
Beställningsnr **8949 0705**
För insidan av fingerformade verktyg.

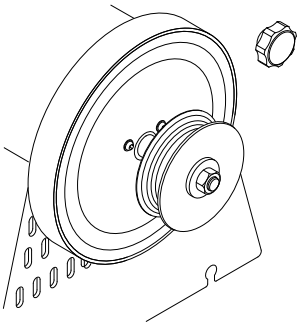

16. Felsökning

Problem	Möjliga orsaker	Åtgärder
Motorn går inte.	Motor, kabel eller stickkontakt defekt, säkringar utlösta.	Låt en specialist kontrollera maskinen. Reparera aldrig motorn på egen hand. Obs! Kontrollera säkringarna och byt ut vid behov.
Motorn går långsamt och kommer inte upp i driftvarvtal.	För låg spänning, lindningar skadade, kondensator bränd.	Kontrollera spänningen hos kraftkällan. Låt kontrollera motorn hos en specialist. Låt en specialist byta ut kondensatorn.
Motor låter för mycket.	Lindningar skadade, motor defekt.	Låt kontrollera motorn hos en specialist.
Motorn uppnår inte full effekt.	Strömkretsar i nätet överbelastade (lampor, andra motorer, etc).	Använd inga andra apparater eller motorer i samma strömkrets.
Motorn blir lätt överhettad.	Överbelastning av motorn, otillräcklig kylning av motorn.	Förhindra att motorn överlastas vid slipning och ta bort damm från motorn så att en optimal motorkylning är säkerställd.

Sisällysluettelo: **Sivu:**

1. Laitteessa olevien symbolien selitys 204
2. Johdanto 205
3. Laitteen kuvaus 205
4. Toimituksen sisältö 205
5. Määräystenmukainen käyttö 205
6. Yleiset turvallisuusohjeet 206
7. Tekniset tiedot 208
8. Ennen käyttöönottoa 208
9. Asennusohje 209
10. Työohjeita 209
11. Puhdistus ja huolto 210
12. Varastointi ja kuljetus 210
13. Sähköliitäntä 210
14. Hävittäminen ja kierrätys 211
15. Erikoistarvikkeet 212
16. Ohjeet häiriöiden poistoon 213
17. Vaatimustenmukaisuusvakuutus 299

1. Laitteessa olevien symbolien selitys

	Huomioi varoitus- ja turvallisuusohjeet!
	Lue ja huomioi käyttöohje ja turvallisuusohjeet ennen käyttöönottoa!
	Käytä suojalaseja!
	Käytä kuulosuojaimia!
	Käytä hengityssuojainta, jos työssä muodostuu pölyä!
	Loukkaantumisvaara pyörivän työkalun vuoksi! Pidä kädet loitolla.
	Pidä sivulliset etäällä vaara-alueesta.
	Tuote vastaa voimassa olevia eurooppalaisia direktiivejä.
	Tuote on sovellettavien Serbian ohjeiden mukainen.
⚠ **Huomio!**	Tämän käyttöohjeen turvallisuuteen liittyvät kohdat on merkitty tällä merkillä.

Varoitus! Sähköliitäntä on annettava valtuutetun sähköasentajan tehtäväksi ja sen on vastattava IEC 364:n vaatimuksia. Tämän laitteen sähköliitäntä on suositeltavaa varustaa vikavirtasuojakytkimellä, joka katkaisee verkkojännitteen, kun vikavirtasuojakytkin tunnistaa 30 ms:n ajan yli 10 mA:n tason.

2. Johdanto

Valmistaja:

Scheppach GmbH
Günzburger Straße 69
D-89335 Ichenhausen

Arvoisa asiakas,
Toivotamme sinulle paljon iloa ja menestystä työskennellessäsi uudella laitteellasi.

Huomautus:
Tämän laitteen valmistaja ei tuotevastuulain mukaan vastaa vahingoista, joita aiheutuu tälle laitteelle tai tämän laitteen käytön seurauksena, jos vahinkotapaus liittyy johonkin seuraavista:

- Epäasianmukainen käsittely.
- Käyttöohjeen laiminlyönti.
- Ulkopuolisten, valtuuttamattomien henkilöiden toimesta tehdyt korjaukset.
- Muiden kuin alkuperäisten varaosien asennus ja vaihtaminen.
- Määräystenvastainen käyttö.
- Sähkölaitteiden häiriöt.
- sähkömääräyksiä ja VDE-määräyksiä 0100, DIN 57113 / VDE0113 laiminlyötäessä.

Suosittelemme:
Lue käyttöohjeiden koko sisältö ennen asennusta ja käyttöönottoa.
Tämän käyttöohjeen tarkoituksena on helpottaa koneeseen perehtymistä ja sen määräystenmukaisten käyttömahdollisuuksien hyödyntämistä.
Käyttöohje sisältää tärkeitä ohjeita turvalliseen, asianmukaiseen ja taloudelliseen työskentelyyn koneella ja tietoja siitä, miten vältetään vaaroja, säästetään korjauskustannuksissa, ehkäistään seisokkeja ja parannetaan koneen luotettavuutta ja pidennetään sen käyttöikää.
Tässä käyttöohjeessa olevien turvallisuusohjeiden lisäksi on ehdottomasti huomioitava kansalliset koneen käyttöä koskevat määräykset.
Säilytä käyttöohjetta koneen yhteydessä muovikuoressa lialta ja kosteudelta suojattuna. Jokaisen käyttöhenkilön on luettava se huolellisesti ja noudatettava sitä tunnontarkasti aina ennen työn aloittamista.
Koneen parissa saavat työskennellä vain sellaiset henkilöt, jotka ovat saaneet tarvittavat tiedot koneen käytöstä ja siihen liittyvistä vaaroista. Määrättyä alaikärajaa on noudatettava.
Tämän käyttöohjeen sisältämien turvallisuusohjeiden ja maasi erityisten määräysten lisäksi on noudatettava voimassa olevia yleisiä samanlaisten koneiden käyttöä koskevia teknisiä sääntöjä.
Emme ota vastuuta onnettomuuksista tai vahingoista, jotka seuraavat tämän käyttöohjeen ja turvallisuusohjeiden laiminlyönnistä.

3. Laitteen kuvaus

1. Työkappaleen alusta
2. Ylempi työkappaleen alusta
3. Tähtikahvaruuvi
4. Nahkahiomalaikka
5. Koneen kotelo
6. Virtakytkin
7. Kumijalka
8. Vesisäiliö
9. Aluslevy
10. Hioma-akseli
11. mutteri
12. kovasin
13. Laite talttaa varten
14. Tähtikahvaruuvi nahkahiomalaikkaa varten
15. Työkappaleen alustan sivulla oleva kiinnitys

4. Toimituksen sisältö

1x märkähiomakone
1x kovasin
1x yleispidike
1x astekulmain
1x hiomatahna
1x nahkalaikka
1 käyttöohje

5. Määräystenmukainen käyttö

⚠ Märkähiomakone on tarkoitettu vain teräksen (ei kovametallia) hiomiseen tarjotun työkalun kanssa.

- Kone täyttää voimassa olevan EY-konedirektiivin vaatimukset.
- **Kone on tarkoitettu käytettäväksi yksivuorokäytössä, kytkentäaika S1 100%.**
- Huomioi kaikki koneessa olevat turvallisuus- ja varoitusohjeet.
- Pidä kaikki koneessa olevat turvaohjeet ja varoitukset aina täysilukuisina ja luettavassa kunnossa.

- Käytä konetta vain sen ollessa teknisesti moitteettomassa kunnossa ja käytä sitä aina määräystenmukaisesti, turvallisuusseikat ja vaarat huomioiden ja käyttöohjetta noudattaen! Korjaa (korjauta) viipymättä erityisesti sellaiset häiriöt, jotka voivat vaarantaa turvallisuuden!
- Valmistajan määrittämiä turvallisuus-, työ- ja huoltomääräyksiä ja teknisissä tiedoissa annettuja mittoja on noudatettava.
- Asianmukaiset tapaturmantorjuntamääräykset ja muut yleisesti voimassa olevat turvatekniset määräykset on huomioitava.
- Vain koneeseen perehtyneet asiantuntevat henkilöt, jotka ovat saaneet koulutusta koneella työskentelyyn liittyvistä vaaroista, saavat käyttää, huoltaa tai korjata konetta. Jos koneeseen tehdään omavaltaisia muutoksia, valmistaja ei ota mitään vastuuta siitä aiheutuvista vahingoista.
- Konetta saa käyttää vain valmistajan alkuperäisillä lisävarusteilla ja alkuperäisillä työkaluilla.
- Kaikki tämän ylittävä käyttö katsotaan määräystenvastaiseksi käytöksi. Valmistaja ei vastaa siitä aiheutuvista vahingoista, käyttäjä on tällöin yksin vastuussa.

Huomaa, että laitteitamme ei ole tarkoitettu kaupalliseen käyttöön, ammatin harjoittamiseen tai teolliseen käyttöön. Takuu ei ole voimassa, jos laitetta käytetään kaupalliseen tarkoitukseen, käsityöammatin harjoittamiseen tai teollisuudessa tai jossain muussa näitä vastaavassa toiminnassa.

6. Yleiset turvallisuusohjeet

Sähkötyökalujen yleiset turvallisuusohjeet

⚠ VAROITUS!
Lue kaikki turvallisuusohjeet, ohjeet, kuvaukset ja tekniset tiedot, jotka ovat tämän sähkötyökalun ohessa.
Laiminlyönnit seuraavien ohjeiden noudattamisessa voivat aiheuttaa sähköiskun, tulipalon ja/tai vakavia vammoja.

Säilytä kaikki turvallisuusohjeet ja muut ohjeet myöhempää tarvetta varten.
Turvallisuusohjeissa käytetty termi ”sähkötyökalu” tarkoittaa verkkovirralla toimivia sähkötyökaluja (joissa on virtajohto) ja akkukäyttöisiä sähkötyökaluja (ilman virtajohtoa).

1. Työpaikan turvallisuus

a) **Pidä työpaikka siistinä ja hyvin valaistuna.** Epäjärjestys tai huono/puuttuva valaistus työalueilla voi aiheuttaa onnettomuuksia.

b) **Älä työskentele sähkötyökalulla räjähdysvaarallisessa ympäristössä, jossa on palavia nesteitä, kaasuja tai pölyjä.** Sähkötyökalut muodostavat kipinöitä, jotka voivat sytyttää pölyn tai höyryt.

c) **Pidä lapset ja muut henkilöt loitolla sähkötyökalusta, kun käytät sitä.** Jos olet työskentelyn aikana epävakaassa asennossa, voit menettää sähkötyökalun hallinnan.

2. Sähköturvallisuus

a) **Sähkötyökalun liitäntäpistokkeen täytyy sopia pistorasiaan. Pistoketta ei saa muuttaa millään tavalla. Älä käytä mitään sovitinpistoketta yhdessä suojamaadoitettujen sähkötyökalujen kanssa.** Kun pistoketta ei muunnella ja se sopii pistorasiaan, sähköiskun vaara on pienempi.

b) **Vältä vartalon kosketusta maadoitettuihin pintoihin, kuten putkiin, lämmittimiin, uuneihin ja jääkaappeihin.** Sähköiskun vaara kasvaa, kun vartalosi on maadoitettu.

c) **Pidä sähkötyökalusi loitolla sateesta tai kosteudesta.** Veden pääsy sähkölaitteeseen lisää sähköiskun vaaraa.

d) **Älä käytä liitäntäjohtoa epätarkoituksenmukaisesti esim. sähkötyökalun kantamiseen ja ripustamiseen, äläkä irrota pistoketta pistorasiasta vetämällä johdosta. Pidä liitäntäjohto loitolla kuumuudesta, öljystä, terävistä reunoista tai liikkuvista osista.** Kun liitäntäjohto on vioittunut tai kierteellä, sähköiskun vaara on suurempi.

e) **Kun käytät sähkötyökalua ulkona, käytä vain sellaista jatkojohtoja, jotka on hyväksytty ulkokäyttöön.** Ulkokäyttöön hyväksytyn jatkojohdon käyttäminen vähentää sähköiskun vaaraa.

f) **Jos sähkötyökalun käyttöä kosteassa ympäristössä ei voi välttää, käytä vikavirtasuojakytkintä.** Vikavirtasuojakytkimen käyttö vähentää sähköiskun vaaraa.

3. Ihmisten turvallisuus

a) **Ole tarkkaavainen, toimi varovaisesti ja menettele järkevästi sähkötyökalua käyttäessäsi. Älä käytä sähkötyökalua, jos olet väsynyt tai jos olet huumaavien aineiden, alkoholin tai lääkkeiden vaikutuksen alaisena.** Huomion herpaantuminen hetkeksikin sähkötyökalua käytettäessä voi johtaa vakaviin vammautumisiin.

b) **Käytä henkilökohtaista suojavarustusta ja aina suojalaseja.** Henkilökohtaisen suojavarustuksen, kuten pölynaamarin, liukuestepohjaisten turvajalkineiden, suojakypärän tai kuulosuojaimien käyttö sähkötyökalulla tehtävistä töistä riippuen vähentää vammautumisvaaraa.

c) **Estä tahaton käyttöönotto. Varmista, että sähkötyökalu on kytketty pois ennen kuin kytket virransyötön ja/tai akun päälle, ennen kuin otat laitteen käteesi tai alat kantaa sitä.** Jos sähkötyökalua kantaessasi pidät sormiasi kytkimellä tai sähkötyökalu on kytkettynä päälle-asentoon, kun se kytketään virransyöttöön seurauksena voi olla onnettomuuksia.

d) **Poista säätötyökalut tai ruuviavaimet ennen kuin kytket sähkötyökalun päälle.** Pyörivässä sähkötyökalun osassa oleva työkalu tai avain voi aiheuttaa vammoja.

e) **Vältä epänormaaleja vartalon asentoja. Varmista, että seisot tukevasti ja säilytät aina tasapainon.** Näin pidät sähkötyökalun paremmin hallinnassa myös odottamattomissa tilanteissa.

f) **Käytä sopivaa vaatetusta. Älä pidä päälläsi liian väljiä vaatteita tai koruja. Pidä hiuksesi ja vaatteesi loitolla liikkuvista osista.** Löysät vaatteet, korut tai pitkät hiukset voivat jäädä kiinni liikkuviin osiin.

g) **Jos pölyn poistoimu- ja -keräyslaitteet voidaan asentaa, varmista, ne on liitettävä ja niitä on käytettävä oikein.** Pölyn poistoimulaitteen käytöllä voidaan vähentää pölystä aiheutuvia vaaroja.

h) **Älä tuudittaudu katteettomaan turvallisuudentunteeseen äläkä poikkea sähkötyökalujen turvamääräyksistä vaikka olisit jo harjaantunut sähkötyökalun käyttäjä.** Huolimattomuus laitteen käsittelyssä voi jo sekunnin murto-osassa johtaa vakaviin vammoihin.

4. Sähkötyökalun käyttö ja käsittely

a) **Älä ylikuormita sähkötyökalua. Käytä työssä sitä varten tarkoitettua sähkötyökalua.** Sopivalla sähkötyökalulla työskentelet paremmin ja turvallisemmin ilmoitetulla tehoalueella.

b) **Älä käytä sähkötyökalua, jonka kytkin on viallinen.** Sähkötyökalu, jota ei voi kytkeä asianmukaisesti päälle tai pois päältä, on vaarallinen ja se täytyy korjata.

c) **Vedä pistoke irti pistorasiasta ja/tai poista irrotettava akku ennen kuin alat säätää laitetta, vaihtaa käyttötyökaluja tai laitat sähkötyökalun pois.** Nämä varotoimenpiteet estävät sähkötyökalun tahattoman käynnistymisen.

d) **Säilytä käyttämättömiä sähkötyökaluja lasten ulottumattomissa. Älä anna sellaisten henkilöiden käyttää sähkötyökalua, jotka eivät ole perehtyneet siihen tai jotka eivät ole lukeneet näitä ohjeita.** Kokemattomien henkilöiden käytössä sähkötyökalut ovat vaarallisia.

e) **Hoida sähkötyökaluja ja lisävarusteita huolellisesti. Tarkasta, että liikkuvat osat toimivat moitteettomasti ja jumittumatta ja etteivät osat ole murtuneet tai vaurioituneet niin, että sähkötyökalun toiminta vaarantuu. Korjauta vialliset osat ennen sähkötyökalun käyttöä.** Monien onnettomuuksien taustalla on sähkötyökalujen huono huolto.

f) **Pidä leikkuutyökalut terävinä ja puhtaina.** Huolellisesti hoidetut leikkuutyökalut, joissa on terävät leikkuureunat, juuttuvat vähemmän ja ovat kevyemmin ohjailtavissa.

g) **Käytä sähkötyökalua, lisävarusteita ja käytettävää työkalua jne. näiden ohjeiden mukaisella tavalla. Huomioi tällöin työolosuhteet ja suoritettava tehtävä.** Sähkötyökalujen käyttö muuhun kuin niille määritettyihin käyttötarkoituksiin voi johtaa vaarallisiin tilanteisiin.

h) **Pidä kahvat ja tartuntapinnat kuivina, puhtaina ja öljyttöminä ja rasvattomina.** Sähkötyökalun käyttö ja hallinta odottamattomissa tilanteissa ei ole turvallista, jos kahvat ja tartuntapinnat ovat liukkaita.

5. Huolto

a) **Korjauta sähkötyökalu vain pätevällä ammattihenkilöllä ja käyttäen vain alkuperäisiä varaosia.** Näin varmistetaan sähkötyökalun pysyminen turvallisena.

⚠ HUOMIO!

Tämä sähkötyökalu muodostaa käytön aikana sähkömagneettisen kentän. Tämä kenttä voi joissain olosuhteissa haitata aktiivisten tai passiivisten ihonalaisten lääkinnällisten laitteiden toimintaa. Vakavien tai hengenvaarallisten vammojen vaaran vähentämiseksi suosittelemme, että ihonalaisia lääkinnällisiä laitteita käyttävät henkilöt neuvottelevat lääkärinsä ja laitteen valmistajan kanssa ennen kuin alkavat käyttää konetta.

Turvallisuusohjeet pöytähiomakoneita varten

a) **Älä käytä vahingoittuneita käyttötyökaluja. Tarkasta käyttötyökalut, kuten hiomalaikat, aina ennen käyttöä säröilyn ja halkeamien varalta.**

Jos olet tarkastanut käytettävän työkalun ja otat sen käyttöön, sinun ja muiden lähellä olevien henkilöiden on pysyteltävä pyörivän käyttötyökalun tason ulkopuolella. Anna laitteen käydä 1 minuutin ajan suurimmalla kierrosluvulla. Vialliset käyttötyökalut murtuvat yleensä tämän testiajan aikana.

b) **Käyttötyökalun sallitun kierrosluvun on oltava vähintään niin korkea kuin sähkötyökalun määritetty enimmäiskierrosluku.** Lisävarusteet, joita pyöritetään nopeammin kuin mikä niille on sallittua, voivat murtua ja osia voi sinkoilla ympäristöön.

c) **Älä koskaan hio hiomalaikan sivupinnoilla.** Hiominen sivupinnoilla voi aiheuttaa hiomalaikan hajoamisen ja pirstaloitumisen.

Jäännösriskit

⚠ Kone on rakennettu valmistusajankohdan parhaan käytettävissä olleen teknisen tiedon ja voimassa olevien turvateknisten määräysten mukaisesti. Siitä huolimatta töissä voi esiintyä yksittäisiä jäännösriskejä.

- Pyörivän hiomalaikan aiheuttama sormien ja käsien loukkaantumisvaara.
- Sähkövirran aiheuttama vaara, jos käytetään epäasianmukaisia virtajohtoja.
- Lisäksi kaikista asianmukaisista toimenpiteistä huolimatta voi jäljelle jäädä piileviä riskejä.
- Jäännösriskit voidaan minimoida noudattamalla käyttöohjeiden lisäksi kohdissa Turvallisuusohjeet ja Määräystenmukainen käyttö olevia ohjeita.

7. Tekniset tiedot

Rakennemitat P x L x K	320 x 325 x 335 mm
Työkalualustan halkaisija ø	12 mm
kovasin	ø 250/12 x 50 mm
Kovasimen joutokäyntikierrosluku	90 min^{-1}
leikkuunopeus	1,2m/s
Paino n.	16 kg
Moottori	230 – 240 V~ / 50 Hz
Teho	200 W
Moottorin kierrosluku	1400 min^{-1}
Käyttötapa	S1 100%

Oikeus teknisiin muutoksiin pidätetään!

Melu

Meluarvot on määritetty standardin EN 62841 mukaisesti.

Äänenpainetaso L_{pA}	71,8 dB
Epävarmuus K_{pA}	3 dB
Äänen tehotaso L_{WA}	84,8 dB
Epävarmuus K_{WA}	3 dB

8. Ennen käyttöönottoa

- Avaa pakkaus ja ota laite varovasti ulos.
- Poista pakkausmateriaali sekä pakkaus- ja kuljetusvarmistukset (jos sellaiset on).
- Tarkasta, onko toimituksen sisältö täydellinen.
- Tarkasta, onko laitteessa tai lisäosissa kuljetusvaurioita.
- Säilytä pakkausta mahdollisuuksien mukaan takuuajan päättymiseen asti.

HUOMIO!

Laite ja pakkausmateriaalit eivät ole lasten leikkikaluja! Lapset eivät saa leikkiä muovipussien, kalvojen tai pienosien kanssa! Vaarana osien joutuminen nieluun ja tukehtuminen!

Ennen kuin liität laitteen sähköverkkoon, varmista että tyyppikilvessä olevat tiedot vastaavat virtatietoja.

⚠ Varoitus!

Varmista aina, että kone on kytketty pois päältä ja irrotettu virransyötöstä ennen kuin alat säätää laitetta.

- Kaikki suojukset ja turvalaitteet on asetettava asianmukaisesti paikoilleen ennen laitteen päälle kytkemistä.
- Kovasimen täytyy voida liikkua vapaasti.
- Varmista ennen päälle-/pois-kytkimen painamista, että kovasin ja hiomalaikka on asennettu oikein ja laitteen liikkuvat osat toimivat moitteettomasti. Tarkasta molemmat silmämääräisesti puutteiden varalta.
- Vaihda vaurioitunut tai kulunut kovasin.

9. Asennusohje

⚠ HUOMIO!
Laite on ehdottomasti asennettava kokonaan ennen sen käyttöönottoa!

9.1 Asennus ja asetukset
Varmista, että hiomakone on pystyasennossa ja tukevasti vakaalla alustalla, jossa on riittävä valaistus.
Koneella ei ole etu- tai takapuolta. Sillä voidaan hioa valinnaisesti pyörimissuuntaan tai sitä vastaan.

Pakkaamiseen liittyvien syiden vuoksi kovasinta ei ole esiasennettu.

⚠ Varoitus!
Liitä laite virtalähteeseen vasta sitten, kun asennus on suoritettu. Ohjeen laiminlyönnistä voi seurata tahaton käynnistyminen ja mahdollisesti vakavia loukkaantumisia.

9.2 Äänitesti
Tarkasta kovasin halkeamien varalta ja suorita äänikoe.
- Äänikoetta varten kovasin täytyy irrottaa koneesta. Kovasin on pystyasennossa lattialla. Käytä kovalla lattialla puukappaletta alustana. Kovasimen on oltava kuiva.
- Iske kovasinta kevyesti ei-metallisella vasaralla. Ehjä kovasin, jossa ei ole säröjä, tuottaa korkean, kirkkaan kellomaisen äänen. Kovasin, jossa on särö, tuottaa vaimean äänen. Jos kovasin on virheetön, se voidaan asentaa.

9.3 Kovasimen asennus (kuva 2)
Käytä vain samat tekniset tiedot omaavia kovasimia (katso Tekniset tiedot).
Asenna kovasin (12) ja tähtikahvaruuvit (3) kuvassa 2 esitetyllä tavalla.

9.4 Työkappaleen alustan (1) asennus (kuvat 2 + 3)
Ohjaa työkappaleen alusta (1) sen jälkeen kiristysholkkeihin ja kiinnitä tähtikahvaruuveilla. (katso kuva 2)

Työkappaleen alusta (1) voidaan kiinnittää ylempään työkappaleen alustan kiinnitykseen (2) ja myös sivulla olevaan työkappaleen alustan kiinnitykseen (15). Tämä riippuu siitä, halutaanko työskennellä hiontasuuntaan vai sitä vastaan.

9.5 Vesisäiliön asennus (kuvat 4 + 5)
Kiinnitä vesisäiliö sitä varten oleviin aukkoihin (D) (katso **kuva** 5).

10. Työohjeita

Virtakytkin (6) (kuva 1)
- Kytke kone päälle painamalla vihreää “I”-painiketta.
- Kun haluat kytkeä laitteen uudelleen pois päältä, paina punaista ”0”-painiketta.

Hiontasuunta (kuvat 2 + 3)
Työskennelläänkö hiontasuuntaan vai sitä vastaan, riippuu omista tarpeistasi. Jos halutaan poistaa suuria määriä terästä nopeasti (esimerkiksi erittäin vanhoissa, ruosteisissa työkaluissa) tai kun halutaan hioa karkeita työkaluja, kuten kirveitä, on suositeltavaa työskennellä hiontasuuntaa vastaan. Jos halutaan hioa tarkemmin ja hienovaraisemmin, on suositeltavaa työskennellä hiontasuuntaan. Näin on esim. leikkaustyökalujen ja terien/veitsien kohdalla. Huomaa, että hiominen pyörimissuuntaan edistyy hitaammin.
Tarkasta aina ennen työn aloittamista, että kovasin on tasainen. Tee tarkastus laskemalla yleistuki kiven päälle ja kääntämällä sitä kerran käsin 360°. Hio epätasaista materiaalia teroituslaitteella 250.
Toimitettaessa TiGer on tasainen.

Vesisäiliö (kuvat 4 + 5)
Täytä vesisäiliö vedellä merkkiin asti. Kovasin imee vettä, joten lisää vettä tarvittaessa. Älä hio ilman vettä.
Laske vesisäiliö hiomisen jälkeen alas, jotta kovasin ei ole liian kauan vedessä.
Tyhjennä vesisäiliö säännöllisesti, koska muuten teräshiukkasia ja irronnutta kiviainesta kertyy säiliöön ja tiivistyy.
Ammattilaisen vinkki: veteen sijoitettu magneetti estää sellaisten kerrostumien muodostumisen.

Astekulmain (kuva 6)
Mittaa hiomaviisteen kulma vertaamalla leikkausta uriin. Säädä määritetty kulma laitteeseen muuttamalla yleistuen korkeutta. Menettele tällöin seuraavasti:
Kiinnitä ensin työkalu laitteeseen ja aseta laite yleistuen päälle.

Pidä astekulmainta halutussa kulmassa työkalun kärjessä. Muuta yleistuen korkeutta siten, että sitten astekulmaimen etupää on suoraan kiinni kovasimessa.
Varmista, että astekulmain on aina kohdakkain työkalun kärjen kanssa.

Huomautus: Astekulmaimella määritetyt arvot ovat vain ohjearvoja. Niitä voidaan tietenkin vaihdella tarpeiden mukaan.

Hiominen (kuva 7)
Ammattilaisen vinkki: Uusissa työkaluissa on vielä näkyvissä tuotantojälkiä.

Voit pidentää työkalun elinikää huomattavasti, kun hiot molemmat työstösivut ennen ensimmäistä käyttökertaa. Kiven takapuoli hiotaan käsin pystysuoralla liikkeellä ja etupuoli seuraavasti.
Kun kulma on säädetty, laitteeseen asennettu työkalu asetetaan yleistukeen, moottori kytketään päälle ja hionta käynnistetään. Paina työkalua työstökohdan lähellä tasaisesti vasten kiveä ja liikuta sitä poikittain kiven yli. Varmista tällöin, että aina vähintään puolet työstöleveydestä koskee kiveen, jotta vältetään kiven vahingoittuminen.
Tarkempien hiontatulosten aikaan saamiseksi kivi on valmisteltava kiventyöstövälineellä. Näin raekoko kasvaa 250:stä noin 1000:een. SP on saatavana lisävarusteena alueellasi toimivalta jälleenmyyjältä.

Teroittaminen (kuva 8)
Älä koskaan teroita hiontasuuntaa vastaan! Muuten työkalu viiltää nahkaa!
Kyllästä nahkalaikka ohuella koneöljyllä. Levitä sen jälkeen hiomatahnaa nahkalaikkaan. Kytke laite nyt päälle ja levitä hiomatahna painamalla hiottua työkalua pyörivillä liikkeillä laikkaan.
Nämä valmistelutoimet riittävät 5 - 10 työkalulle. Aloita sen jälkeen uudelleen uudella koneöljykerroksella ja sen jälkeen uudella hiomatahnalla. Nämä toimenpiteet pidentävät nahan elinikää ja parantavat työkalun laatua.
Ammattilaisen vinkki: Teroitus voidaan tehdä vapaalla kädellä. Tarkempi tulos saadaan, kun työkalu jätetään laitteeseen siten kuin se on hiottu.

11. Puhdistus ja huolto

⚠ Varoitus!
Kytke kone pois päältä ja vedä virtapistoke irti pistorasiasta ennen säätö-, huolto- tai hoitotöitä!

Puhdistus
Pidä turvalaitteet, tuuletusraot ja moottorin kotelo aina mahdollisimman puhtaina ja pölyttöminä. Pyyhi laite puhtaalla pyyhkeellä tai puhalla se puhtaaksi paineilmalla, jonka paine on säädetty matalaksi.

Suosittelemme puhdistamaan laitteen aina heti käytön jälkeen.

Huolto
Laitteen sisällä ei ole muita huollettavia osia.
Huoltotietoja
Huomaa, että tämän tuotteen seuraavat osat altistuvat normaalille tai luonnolliselle kulumiselle ja ne on sen vuoksi korvattava vastaavilla kuluvilla materiaaleilla.
Kuluvat osat *: Kovasin, hiomatahna, nahkalaikka, astekulmain, kitkapyörä

* Eivät välttämättä sisälly toimitukseen!

Varaosia ja tarvikkeita saa huoltopalvelustamme. Skannaa sitä varten etusivulla oleva QR-koodi.

12. Varastointi ja kuljetus

Säilytä laitetta ja lisävarusteita lasten ulottumattomissa pimeässä ja kuivassa paikassa jäätymiseltä suojattuna. Ihanteellinen varastointilämpötila on 5–30 °C. Säilytä sähkötyökalua alkuperäispakkauksessa. Säilytä kovasinta viileässä, kuivassa ja pimeässä paikassa.

⚠ Huomio!
Laite on ehdottomasti suojattava kuljetuksen ajaksi putoamista tai kaatumista vastaan.
Konetta saa nostaa ja kuljettaa vain rungosta.

13. Sähköliitäntä

⚠ Asennettu sähkömoottori on liitetty käyttövalmiiksi.
Liitäntä vastaa asiaankuuluvia Saksan sähkötekniikan liiton (VDE) ja standardoimisliiton (DIN) määräyksiä.
Asiakkaan sähköliitännän sekä käytetyn jatkojohdon on vastattava näitä määräyksiä tai vastaavan sähköyhtiön paikallisia määräyksiä (EVU).

Vialliset virtajohdot
Sähkön liitosjohtoon syntyy usein eristevaurioita.

Mahdolliset syyt:
- Painaumakohdat, jos liitosjohdot viedään ikkunoiden tai ovenraon läpi.
- Taitekohdat liitosjohdon ollessa kiinnitetty tai johdettu väärin.
- Viiltokohdat ajettaessa liitosjohdon ylitse.
- Eristevauriot repäistäessä irti seinäpistorasiasta.
- Eristeen vanhenemisesta aiheutuvat halkeamat.

Tällaisia viallisia virtajohtoja ei saa käyttää, sillä ne ovat eristevaurioiden vuoksi hengenvaarallisia!
Tarkasta säännöllisesti, onko liitosjohdoissa vaurioita. Varmista, ettei liitosjohto tarkastettaessa ole kiinni virtaverkossa.
Virtajohtojen on vastattava asiaankuuluvia Saksan sähkötekniikan liiton (VDE) ja standardoimisliiton (DIN) määräyksiä ja paikallisia sähköasennuksia koskevia määräyksiä.
Käytä vain sellaisia liitosjohtoja, joissa on merkintä H07RN.
Tyyppimerkinnän painatus liitosjohdossa on pakollista.

Vaihtovirtamoottori

- Verkkojännitteen on oltava 230 V~ / 50 Hz.
- Enintään 25 m pitkien jatkojohtojen poikkipinnan on oltava 1,5 mm². Yli 25 m pitkien johtojen poikkipinnan on oltava vähintään 2,5 mm².
- Verkkoliitäntä varmistetaan maks. 16 A sulakkeella.

Sähkövarusteiden liitännät ja korjaukset saa tehdä vain sähköalan ammattilainen.
Ilmoita tiedusteluissa seuraavat tiedot:

- Moottorin valmistaja; moottorin tyyppi
- Moottorin virtatyyppi
- Koneen tyyppikilven tiedot
- Sähköisen ohjauksen tiedot

Jos moottori palautetaan, on sen mukana lähetettävä aina koko käyttöyksikkö sähköisen ohjauksen kanssa.

Kytkentätyyppi Y
Kun verkkoliitäntäjohto on vaihdettava, vaihtaminen on vaarojen välttämiseksi annettava valmistajan tai sen edustajan tehtäväksi.

14. Hävittäminen ja kierrätys

Pakkausta koskevat ohjeet



Pakkausmateriaalit voidaan kierrättää. Hävitä pakkaus ympäristönsuojelumääräysten edellyttämällä tavalla.

Sähkö- ja elektroniikkalaitteiden käsittelyä koskevan lain (ElektroG) tiedot



Sähkö- ja elektroniikkalaitteet eivät kuulu sekajätteisiin, vaan ne on hävitettävä lajiteltuina!

- Käytetyt paristot ja akut, jotka eivät ole laitteeseen kiinteästi asennettuina, on irrotettava vahingoittumattomina ennen laitteen hävittämistä!
  Niiden hävittämistä säädellään vastaavassa paristojen ja akkujen käsittelyä koskevassa laissa.
- Sähkö- ja elektroniikkalaitteiden omistajan tai käyttäjän velvollisuutena on toimittaa laite lain mukaisella tavalla kierrätykseen.
- Loppukäyttäjä on yksin vastuussa henkilökohtaisten tietojensa poistamisesta laitteesta!
- Yliviivattua roskalaatikkoa kuvaava symboli tarkoittaa, että sähkö- ja elektroniikkalaitteita ei saa hävittää sekajätteen mukana.
- Sähkö- ja elektroniikkalaitteet voidaan toimittaa veloituksetta seuraaviin paikkoihin:
  - Julkiset hävitys- tai keräyspaikat (esim. kunnallinen kierrätyskeskus).
  - Sähkölaitteita myyvät liikkeet (paikalliset tai verkossa toimivat), jos jälleenmyyjä on velvoitettu vastaanottamaan käytettyjä laitteita tai tarjoaa tämän palvelun vapaaehtoisesti.
  - Valmistajalle tai lähialueella sijaitsevaan valtuutettuun keräyspaikkaan voidaan uutta laitetta ostamatta palauttaa maksutta enintään kolme samaa laitetyyppiä edustavaa käytettyä sähkölaitetta. joiden reunan pituus on enintään 25 cm.
  - Muut valmistajan ja jälleenmyyjän täydentävät palautusehdot saa kyseisestä asiakaspalvelusta.
- Jos valmistaja toimittaa uuden sähkölaitteen yksityistalouteen, vanha laite voidaan samalla loppukäyttäjän pyynnöstä noutaa ilman veloitusta. Ota tätä varten yhteyttä valmistajan asiakaspalveluun.
- Tämä koskee vain laitteita, jotka asennetaan ja myydään Euroopan Unionin jäsenmaissa ja joihin sovelletaan EU:n direktiiviä 2012/19/EU. Euroopan Unionin ulkopuolisissa maissa käytettyjen sähkö- ja elektroniikkalaitteiden hävittämiseen voidaan soveltaa näistä poikkeavia ehtoja.

15. Erikoistarvikkeet

Kiventyöstöväline, tilausnro. **8949 0707**
TiGerin raekokoa voidaan muuttaa muutamassa sekunnissa, 250:sta 1000:een ja takaisin!

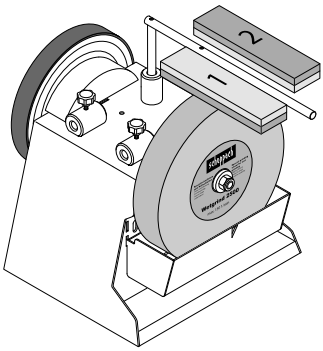

Laite putkille ja ontoille rautaosille (100) 55
Tilausnro. **8949 0706**
Tee sormenmuotoinen työkalu ennen näkemättömän teräväksi!

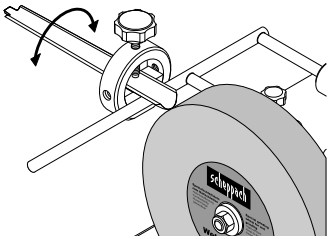

Laite pienille terille 60
Tilausnro. **8949 0708**
Laite suurille terille 120
Tilausnro. **8949 0709**
Tämä tekee keittiössä puuhaamisesta hauskaa!

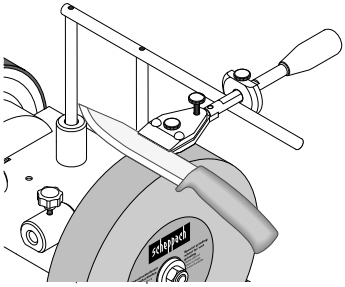

Laite leikkaamiseen (100) 160
Tilausnro. **8949 0710**
Olipa kyseessä paperi-, materiaali- tai pensasleikkuri, nyt voi teroittaa kaikki!

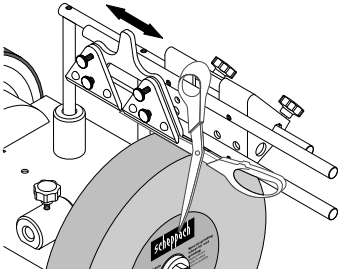

Laite kirveille 40, tilausnro. **8949 0712**
Pilko polttopuita kuin salama ja täysin ilman koneita

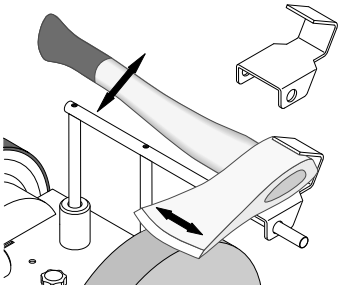

Halkaisijan pienennyslaite, tilausnro. **8949 0713**
Teroitus tapahtuu sekunneissa ja samalla matta metalli voidaan kiillottaa!
Varaterä, tilausnro. **8949 0714**

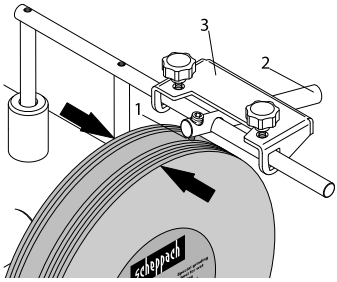

Erikoistapauksiin.
Nahkalaikka, profiloitu 100
Tilausnro. **8949 0705**
Sormenmuotoisen työkalun sisäpuolta varten.

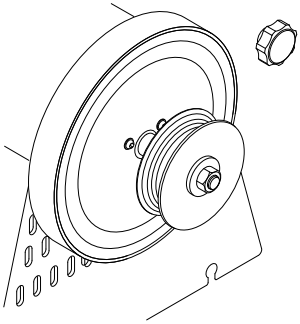

16. Ohjeet häiriöiden poistoon

Ongelma	Mahdolliset syyt	Korjauskeinot
Moottori ei käy.	Moottori, johto tai pistoke viallinen, sulakkeet palaneet.	Tarkastuta kone ammattilaisella. Älä koskaan korjaa moottoria itse. Huomio! Tarkasta sulakkeet ja vaihda ne tarvittaessa.
Moottori käy hitaasti eikä saavuta käyttökierroslukua.	Jännite liian alhainen, käämit vahingoittuneet, kondensaattori palanut.	Tarkastuta jännite sähköyhtiöllä. Tarkastuta moottori ammattilaisella. Teetä kondensaattorin vaihto ammattilaisella.
Moottori aiheuttaa liikaa melua.	Käämit vioittuneet, moottori viallinen.	Tarkastuta moottori ammattilaisella.
Moottori ei saavuta täyttä tehoa.	Verkon virtapiiri ylikuormittunut (lamput, muut moottorit jne.).	Älä käytä muita laitteita tai moottoreita samassa virtapiirissä.
Moottori ylikuumentuu herkästi.	Moottorin ylikuormitus, riittämätön moottorin jäähdytys.	Vältä moottorin ylikuormitusta hiomisen aikana ja poista pöly moottorista, jotta moottorin jäähdytys toimii optimaalisesti.

Indholdsfortegnelse: **Side:**

1. Forklaring til symbolerne på maskinen 215
2. Indledning 216
3. Beskrivelse af enheden 216
4. Leveringsomfang 216
5. Tilsigtet brug 216
6. Generelle sikkerhedsforskrifter 217
7. Tekniske data 219
8. Før ibrugtagning 219
9. Monteringsvejledning 219
10. Arbejdsinstrukser 220
11. Rengøring og vedligeholdelse 221
12. Opbevaring og transport 221
13. Elektrisk tilslutning 221
14. Bortskaffelse og genanvendelse 222
15. Specialtilbehør 222
16. Fejlfinding 224
17. Overensstemmelseserklæring 299

1. Forklaring til symbolerne på maskinen

	Iagttag advarsels- og sikkerhedsforskrifter!
	Læs og overhold brugsanvisningen og sikkerhedsforskrifterne før ibrugtagning!
	Brug beskyttelsesbriller!
	Brug høreværn!
	Brug åndedrætsværn i støvede omgivelser!
	Fare for personskader som følge af roterende værktøj! Hold hænderne på afstand.
	Hold udenforstående væk fra farezonen.
	Produktet opfylder gældende EU-direktiver.
	Produktet opfylder gældende serbiske direktiver.
⚠ PAS PÅ!	I denne brugsanvisning er de steder, der vedrører sikkerheden, forsynet med dette symbol.

Advarsel! Den elektriske tilslutning skal forestås af en elinstallatør og opfylde IEC 364. Det anbefales, at der er installeret et fejlstrømsrelæ i den elektriske tilslutning til denne maskine, der afbryder netspændingen, hvis fejlstrømsrelæet overstiger 10 mA i løbet af 30 ms.

2. Indledning

Producent:

Scheppach GmbH
Günzburger Straße 69
D-89335 Ichenhausen, Tyskland

Kære kunde,
Vi ønsker dig rigtig god fornøjelse og held og lykke med arbejdet med din nye maskine.

Bemærk:
Iht. gældende lov om produktansvar hæfter producenten af denne maskine ikke for skader, der måtte opstå på eller i forbindelse med denne maskine som følge af:

- Forkert behandling.
- Tilsidesættelse af betjeningsvejledningen.
- Reparation foretaget af tredjepart og/eller af ikke-autoriserede fagfolk.
- Montering og udskiftning af uoriginale reservedele;
- Ikke-tilsigtet brug.
- Svigt af det elektrisk anlæg.
- ved tilsidesættelse af de elektriske forskrifter og VDE-bestemmelserne 0100, DIN 57113 / VDE0113.

Følgende anbefales:
Læs hele teksten igennem i betjeningsvejledning før monteringen og ibrugtagningen.
Denne betjeningsvejledning er skrevet med henblik på at gøre det nemmere at lære maskinen at kende og at bruge den iht. de fastlagte formål.
Betjeningsvejledningen indeholder vigtige henvisninger om, hvordan maskinen bruges sikkert, fagligt korrekt, og økonomisk, farer undgås, reparationsomkostninger indspares, stilstandstider reduceres og maskinens pålidelighed og levetid øges.
Udover sikkerhedsbestemmelserne i denne betjeningsvejledning skal forskrifterne for brug af maskinen, der gælder i det enkelte land (brugsland), ubetinget overholdes.
Opbevar betjeningsvejledningen i nærheden maskinen, beskyttet i en plastikpose mod snavs og fugt. Den skal læses og overholdes med omhu af alle operatører, før arbejdet startes.
Arbejde på maskinen på kun udføres af personer, der er instrueret i brug af maskinen og som er informeret om de dermed forbundede farer. Den lovmæssige minimumsalder skal overholdes.

Ud over sikkerhedsforskrifterne i denne brugsanvisning og de særlige forskrifter, der måtte gælde i brugslandet, skal de almindeligt anerkendte, tekniske regler, der gælder for lignende maskiner, overholdes.
Vi fraskriver os ethvert ansvar for ulykker eller skader, der måtte opstå som følge af tilsidesættelse af denne brugsanvisning og sikkerhedsforskrifterne.

3. Beskrivelse af enheden

1. Emnesupport
2. Overholder emnesupport
3. Stjernegrebsskrue
4. Læderskive
5. Maskinhus
6. Tænd/Sluk-kontakt
7. Gummifødder
8. Vandbeholder
9. Spændeskive
10. Slibeaksel
11. Møtrik
12. Slibesten
13. Fikstur til stemmejern
14. Stjernegrebsskrue til læderskive
15. Sideholder emnesupport

4. Leveringsomfang

1x vådslibemaskine
1x slibesten
1x universalholder
1x vinkellære
1x hvæssepasta
1x læderhvæsseskive
1x brugsanvisning

5. Tilsigtet brug

⚠ Vådslibemaskinen er kun designet til slibning af stål ved hjælp af det udbudte værktøj (ikke hårdmetal).

- Maskinen er i overensstemmelse med det gældende EF-maskindirektiv.
- **Maskinen er beregnet til etholds-drift, driftsvarighed A1 100%.**
- Læs og overhold alle sikkerheds- og farehenvisninger på maskinen.
- Sørg for, at alle sikkerheds- og farehenvisninger på maskinen altid er i læselig stand.

- Brug kun maskinen, hvis den er i teknisk fejlfri stand og som tilsigtet, sikkerheds- og farebevidst iht. brugsanvisningen! Især alle fejlfunktioner, der har indflydelse på sikkerheden, skal straks afhjælpes af dig selv (eller af tredjemand)!
- Producentens forskrifter vedrørende sikkerhed, arbejdsmåde og vedligeholdelse samt målene, som er angivet i de tekniske data, skal overholdes.
- De gældende forskrifter om forebyggelse af ulykker og øvrige almindeligt anerkendte sikkerhedstekniske regler skal overholdes.
- Maskinen må kun bruges, vedligeholdes eller repareres af sagkyndige personer, der er fortrolige med dette arbejde, og som er informeret om de potentielle farer. Producenten fraskriver sig ansvaret for skader, der skyldes, at der er foretaget ændringer på maskinen på eget initiativ.
- Maskinen må kun bruges med originalt tilbehør og originalt værktøj fra producenten.
- Enhver anden form for anvendelse regnes som værende i strid med tilsigtet brug. Producenten fraskriver sig ethvert ansvar for skader, der skyldes utilsigtet anvendelse; risikoen bæres alene af brugeren.

Vær opmærksom på, at vores udstyr ikke er konstrueret til erhvervsmæssig, håndværksmæssig eller industriel brug. Vi fraskriver os ansvaret, hvis udstyret bruges i erhvervs-, håndværks- eller industrivirksomheder samt til lignende arbejde.

6. Generelle sikkerhedsforskrifter

Generelle sikkerhedsforskrifter for elværktøj

⚠ ADVARSEL!
Læs alle sikkerhedsforskrifter, anvisninger, illustrationer og tekniske data, der følger med dette elværktøj.
Følges de følgende instruktioner ikke nøje som beskrevet, kan dette føre til elektrisk stød, brand og/eller alvorlige personskader.

Opbevar alle sikkerhedsforskrifter og anvisninger til fremtidig brug.
Udtrykket "elværktøj", der er anvendt i sikkerhedsforskrifterne, henviser til lysnet-drevne elværktøjer (med lysnetkabel) og til batteridrevne elværktøjer (uden lysnetkabel).

1. Arbejdspladssikkerhed

a) Hold arbejdsområdet rent og godt oplyst. Uorden eller uoplyste arbejdsområder kan føre til ulykker.

b) Arbejd ikke med elværktøjet i eksplosionsfarlige omgivelser, hvor der findes brændbare væsker, gasser eller støv. Elværktøj genererer gnister, der kan antænde støv eller dampe.

c) Hold børn og andre personer på afstand, når der arbejdes med elværktøjet. Hvis du bliver distraheret, risikerer du at miste kontrollen over elværktøjet.

2. Elektrisk sikkerhed

a) Elværktøjets tilslutningsstik skal passe til stikkontakten. Stikket må ikke ændres på nogen måde. Undlad brug af adapterstik sammen med elektrisk jordet elværktøj. Uændrede stik og passende stikkontakter mindsker risikoen for at få stød.

b) Undgå kropskontakt med jordede overflader som rør, varmeapparater, komfurer og køleskabe. Der er øget risiko for elektrisk stød, hvis din krop er jordforbundet.

c) Hold elværktøjer på afstand af regn og fugt. Indtrængning af vand i en elektrisk enhed øger risikoen for at få elektrisk stød.

d) Brug ikke tilslutningsledningen til at bære eller ophænge elværktøjet eller til at trække stikket ud af stikkontakten med. Hold tilslutningsledningen på afstand af varme, olie, skarpe kanter eller bevægelige dele. Beskadigede eller sammenfiltrede tilslutningsledninger øger risikoen for at få stød.

e) Når du arbejder udendørs med et elværktøj, må du kun bruge forlængerledninger, som også er egnet til udendørs brug. Brug af forlængerledning, der er egnet til udendørs brug, reducerer risikoen for at få elektrisk stød.

f) Hvis brug af elværktøjet i fugtigt miljø er uundgåelig, skal du bruge en fejlstrømsafbryder. Brug af fejlstrømsrelæ mindsker risikoen for at få elektrisk stød.

3. Personers sikkerhed

a) Vær opmærksom, vær agtpågivende på, hvad du gør, og arbejd altid fornuftigt med et elværktøj. Brug ikke et elværktøj, hvis du er træt eller påvirket af narkotika, alkohol eller medikamenter. Et øjebliks uagtsomhed, mens elværktøjet bruges, kan medføre alvorlige personskader.

b) **Brug personlige værnemidler og altid beskyttelsesbriller.** Brug af personlige værnemidler såsom støvmaske, skridsikre sikkerhedssko, hjelm eller høreværn, afhængigt af hvad elværktøjet bruges til, mindsker risikoen for personskader.

c) **Undgå utilsigtet ibrugtagning. Sørg for, at elværktøjet er slukket, før du tilslutter, opsamler eller bærer det hen til strømforsyningen og/eller batteriet.** Hvis du holder fingeren på kontakten, mens du bærer elværktøjet eller tilslutter det til strømforsyningen, kan dette forårsage ulykker.

d) **Fjern indstillingsværktøjer eller skruenøgler, inden du tilslutter elværktøjet.** Værktøj eller nøgler, som måtte befinde sig i en roterende del af elværktøjet, kan medføre personskader.

e) **Undgå unormale kropsholdninger. Sørg for at stå sikkert, og oprethold altid ligevægten.** På denne måde kan du bedre kontrollere elværktøjet, hvis der opstår uventede situationer.

f) **Brug egnet tøj. Brug ikke løstsiddende tøj eller smykker. Hold hår og tøj på afstand af bevægelige dele.** Løstsiddende tøj, smykker eller langt hår kan blive viklet ind i bevægelige dele.

g) **Hvis der kan monteres støvudsugnings- og opsamlingsudstyr, skal sådant tilsluttes og anvendes korrekt.** Brug af støvudsugning kan mindske fare pga. støv.

h) **Forlad dig ikke på falsk sikkerhed, og overskrid ikke sikkerhedsreglerne for elværktøjer, selvom du evt. føler dig fortrolig med elværktøjet efter længere tids brug.** Skødesløse handlinger kan føre til alvorlige personskader på en brøkdel af et sekund.

4. Anvendelse og behandling af elværktøjet

a) **Undlad at overbelaste elværktøjet. Til arbejdet skal man benytte det hertil beregnede elværktøj.** Du arbejder bedre og mere sikkert med det passende elværktøj i det angivne effektområde.

b) **Brug aldrig et elværktøj med defekt kontakt.** Et elværktøj, der ikke kan tændes eller slukkes, er farligt og skal repareres.

c) **Træk stikket ud af stikkontakten, og/eller fjern et udtageligt batteri, før du foretager justeringer på enheden, skifter værktøjsdele eller lægger elværktøjet fra dig.** Denne forholdsregel forhindrer utilsigtet start af elværktøjet.

d) **Opbevar ubenyttede elværktøjer utilgængeligt for børn. Lad ikke personer bruge elværktøjet, som ikke er fortrolige med det, eller som ikke har læst denne brugsanvisning.** Elværktøjer er farlige i hænderne på uerfarne personer.

e) **Elværktøjer og tilbehør skal plejes med omhu. Kontrollér med jævne mellemrum, om bevægelige dele fungerer, som de skal, og at de ikke sidder fast, om dele er brækket eller beskadiget på en sådan måde, at elværktøjets funktion er forringet. Få beskadigede dele repareret, før elværktøjet tages i brug.** Mange ulykker skyldes dårligt vedligeholdt elværktøj.

f) **Hold skæreværktøjer skarpe og rene.** Omhyggeligt plejede skæreværktøjer med skarpe skærekanter sætter sig mindre hyppigt fast og er lettere at føre.

g) **Brug elværktøj, tilbehør og indsatsværktøj osv. i henhold til disse anvisninger. Tag hensyn til arbejdsvilkårene og den aktivitet, der skal udføres.** Brug af elværktøj til andre formål end de tilsigtede kan medføre farlige situationer.

h) **Hold håndtag og gribeflader tørre, rene og fri for olie og fedt.** Glatte greb og gribeflader umuliggør sikker betjening af og kontrol med elværktøjet i uforudsete situationer.

5. Service

a) **Elværktøjet må kun repareres af uddannet fagpersonale, og der må kun bruges originale reservedele.** Dette sikrer, at elværktøjet også fremover er sikker at bruge.

⚠ PAS PÅ!

Dette elværktøj genererer et elektromagnetisk felt under driften. Dette felt kan under bestemte omstændigheder påvirke aktive eller passive medicinske implantater negativt. For at minimere faren for alvorlige personskader eller personskader med døden til følge anbefales det personer med medicinske implantater at konsultere læge og producenten af det medicinske implantat, før maskinen benyttes.

Sikkerhedsforskrifter for bordslibemaskiner

a) **Brug ikke beskadigede indsatsværktøjer. Inden hver brug skal indsatsværktøjer som fx slibeskiver for splintringer og revner. Når man har kontrolleret og brugt indsatsværktøjet, skal man holde sig selv og tilstedeværende personer uden for det roterende værktøjs plan og lade maskinen køre med maks. omdrejningstal i 1 minut.** Beskadigede indsatsværktøjer knækker som oftest i løbet af denne testperiode.

b) **Det tilladte omdrejningstal for indsatsværktøjet skal være mindst lige så høj som det maks. omdrejningstal, der er angivet på elværktøjet.** Tilbehør, der roterer hurtigere end tilladt, kan knække og blive slynget bort.
c) **Der må aldrig slibes på slibeskivens sidefladder.** Slibning på sidefladerne kan bevirke, at slibeskiven brister og slynges fra hinanden.

Restrisici
⚠ Maskinen er bygget efter det aktuelle tekniske niveau og de anerkendte sikkerhedstekniske regler. Alligevel kan der opstå enkelte restrisici under driften.
- Fare for skader på fingre og hænder forårsaget af den roterende slibeskive.
- Fare som følge af strøm, hvis der bruges ikke-godkendte elektriske tilslutningsledninger.
- Desuden kan der være ikke-åbenbare tilbageværende risici, selv om alle foranstaltninger er truffet.
- Restrisici kan reduceres til et minimum, hvis sikkerhedsforskrifterne og den tilsigtede brug samt brugsanvisningen overholdes.

7. Tekniske data

Dimensioner L x B x H	320 x 325 x 335 mm
Land ø	12 mm
Slibesten	ø 250/12 x 50 mm
Omdrejningstal i tomgang slibesten	90 min^{-1}
Skærehastighed	1,2 m/s
Vægt ca.	16 kg
Motor	230 – 240 V~ / 50 Hz
Ydelse	200 W
Motorhastighed	1400 min^{-1}
Driftsfunktion	S1 100%

Forbehold for tekniske ændringer!

Støj
Støjværdierne er bestemt i overensstemmelse med EN 62841.

Lydtryksniveau L_{pA}	71,8 dB
Usikkerhed K_{pA}	3 dB
Lydeffektniveau L_{WA}	84,8 dB
Usikkerhed K_{WA}	3 dB

8. Før ibrugtagning

- Åbn emballagen, og tag forsigtigt maskinen ud.
- Fjern emballeringsmaterialet samt emballage-/transportsikringer (hvis sådanne findes).
- Kontrollér, om leveringsomfanget er fuldstændigt.
- Kontrollér maskinen og tilbehørsdelene for transportskader.
- Opbevar så vidt muligt emballagen frem til udløbet af garantiperioden.

PAS PÅ!
Maskinen og emballeringsmaterialet er ikke legetøj! Børn må ikke lege med plastposer, folie og smådele! Fare for slugning og kvælning!

Før maskinen tilsluttes til strømnettet, skal det kontrolleres, at dataene på typeskiltet stemmer overens med netdataene.

⚠ Advarsel!
Sørg altid for, at maskinen er slukket og frakoblet strømforsyningen, før der foretages indstillinger på maskinen.
- Alle afdækninger og sikkerhedsanordninger skal være korrekt monteret, før maskinen tændes.
- Slibestenen skal kunne køre frit.
- Før betjening af Tænd/Sluk-kontakten skal man sikre sig, at slibestenen og slibeskiven er korrekt monteret, og at maskinens bevægelige dele fungerer problemfrit. Kontrollér begge visuelt for synlige fejl og mangler.
- Udskift en beskadiget eller nedslidt slibesten.

9. Monteringsvejledning

⚠ PAS PÅ!
Inden ibrugtagning skal det sikres, at maskinen er monteret fuldstændigt!

9.1 Installation og indstilling
Kontrollér, at slibemaskinen står lodret og stabilt på et fast underlag med tilstrækkelig belysning.
Maskinen har ingen for- eller bagside. Man kan valgfrit slibe med eller mod rotationsretningen.

Af emballeringshensyn er slibestenen ikke formonteret.

⚠ Advarsel!
Slut først produktet til strømforsyningen, når monteringen er færdig. Tilsidesættelse af denne instruks kan medføre utilsigtet start og evt. alvorlige personskader.

9.2 Lydtest

Kontrollér slibestenen for revner, og udfør en lydtest for samme.

- Slibestenen skal tages ud af maskinen med henblik på lydtesten. Slibestenen skal stå lodret på gulvet. Brug et stykke træ som support på et hårdt gulv. Slibestenen skal være tør.
- Slå let på slibeskiven med en ikke-metallisk hammer. En skive uden revner afgiver en høj, ren klokkeagtig klang. En skive med revner giver en dump klang. Hvis slibestenen er fejlfri, kan den monteres.

9.3 Montering af slibesten (fig. 2)

Brug kun slibesten med samme tekniske data (se tekniske data).
Monter slibestenen (12) og stjernegrebsskruerne (3), som vist på fig. 2.

9.4 Montering af emnesupport (1) (fig. 2 + 3)

Indfør derefter emnesupporten (1) i spændebøsningerne, og fastspænd den med stjernegrebsskruerne. (se fig. 2)

Emnesupporten (1) kan fastgøres både i overholderen for emnesupporten (2) og i sideholderen for emnesupporten (15). Dette afhænger af, om der skal arbejdes med eller mod sliberetningen.

9.5 Montering af vandbeholder (fig. 4 + 5)

Indsæt vandbeholderen i de hertil indrettede udsparinger (D) (se **fig**. 5).

10. Arbejdsinstrukser

Tænd/Sluk-knap (6) (fig. 1)

- Tryk på den grønne tast „I“ for at tænde for maskinen.
- Tryk på den røde knap „0“ for at slukke maskinen igen.

Sliberetning (fig. 2 + 3)

Om du vil arbejde med eller imod sliberetningen afhænger i høj grad af dine krav. Hvis du ønsker hurtigt at fjerne store mængder stål (f.eks. fra meget gamle, rustne værktøjer), eller hvis du vil slibe grove værktøjer som f.eks. økser, anbefales det at arbejde mod sliberetningen. Hvis du vil slibe mere præcist og finere, anbefaler vi at arbejde med sliberetningen. Dette er f.eks. tilfældet ved skæreværktøjer og knive. Bemærk, at slibningen går langsommere, når der slibes med omdrejningsretningen.
Før hvert arbejdstrin skal man kontrollere, om slibestenen er flad, ved at sænke universalstøtten ned på stenen og dreje den 360° med hånden.
Om nødvendigt kan man afdreje ujævnt materiale med afdrejningsindretningen 250.
I leveringstilstand er TiGer'en plan.

Vandbeholder (fig. 4 + 5)

Fyld vandbeholderen med vand op til markeringen. Slibestenen opsuger vand, og ved behov skal man påfylde mere vand. Undlad at slibe uden vand.
Efter slibning sænkes vandbeholderen, så slibestenen ikke står i vandet i længere tid.
Tøm vandbeholderen med jævne mellemrum; ellers vil partikler af stål og afdrejet sten samle og fortætte sig deri.
Prof-tip: En magnet placeret i vandet forhindrer sådanne aflejringer.

Vinkellære (fig. 6)

Mål slibefasens vinkel ved at sammenligne skæret med hakkerne. Den således beregnede vinkel skal derefter indstilles på enheden ved at ændre universalstøttens højde. Dette gøres som følger:
Spænd først værktøjet fast i indretningen, og sæt denne på universalstøtten.

Hold derefter vinkellæren med den ønskede vinkel an mod værktøjsspidsen. Man ændrer derefter universalstøttens højde således, at den forreste ende af vinkellæren lige netop ligger an mod slibestenen.
Sørg for, at vinkellæren altid flugter med værktøjsspidsen.
Bemærk: De værdier, der er angivet på vinkellæren, er kun standardværdier. Man kan selvfølgelig variere disse efter egne behov.

Slibning (fig. 7)

Prof-tip: Ved nye værktøjer kan man stadig se produktionsspor. Man kan forlænge levetiden på sine værktøjer markant ved at slibe dem på begge sider af skæret, før de bruges første gang. Bagsiden slibes i frihånd langs stenens lodrette linje; forsiden slibes som følger. Når man har indstillet vinklen, indsætter man det værktøj, der er monteret i indretningen, i universalholderen, tænder for motoren og starter slibningen. Pres værktøjet ensartet ind mod slibestenen nær skæret, og bevæg det på tværs hen over stenen. Sørg for, at mindst halvdelen af skærebredden altid har kontakt med stenen, så man undgår at beskadige stenen.
For endnu finere sliberesultater skal man forberede stenen med stenjustereren. Herved kan man forøge kornstørrelsen fra 250 til ca. 1000. SP fås som tilbehør hos din Scheppach-forhandler.

Hvæsning (fig. 8)
Der må aldrig hvæsses imod sliberetningen! Ellers vil værktøjet skære ind i læderet!
Imprægner læderskiven med tyndtflydende maskinolie. Påfør derefter hvæssepasta på læderskiven. Tænd derefter for maskinen, og fordel slibepastaen ved at presse det slebne værktøj ind mod skiven med cirkulære bevægelser.
Denne forberedelse er tilstrækkelig til fem til ti værktøjer. Start derefter med et nyt lag maskinolie, efterfulgt af frisk slibepasta. Disse foranstaltninger forlænger læderets levetid og forbedrer kvaliteten af værktøjerne.
Prof-tip: Til selve hvæsningen kan du arbejde i frihånd; men du får et mere præcist resultat, hvis du lader værktøjet blive i indretningen, mens du sliber det.

11. Rengøring og vedligeholdelse

⚠ Advarsel!
Inden indstillings-, vedligeholdelses- eller servicearbejde skal man huske at slukke maskinen og trække netstikket ud!

Rengøring
Hold så vidt muligt alt sikkerhedsudstyr, ventilationsslidser og motorhuset fri for snavs og støv. Tør maskinen af med en ren klud, eller blæs den over med trykluft ved lavt tryk.
Det anbefales, at maskinen straks rengøres efter hver brug.

Vedligeholdelse
I produktets indre findes der ingen yderligere dele, der skal vedligeholdes.

Serviceinformation
Vær opmærksom på, at følgende dele på dette produkt udsættes for normalt og naturligt slid og derfor også er nødvendige som forbrugsmaterialer.
Sliddele *: Slibesten, hvæssepasta, læderhvæsseskive, vinkellære, friktionshjul

* Indgår ikke nødvendigvis i leveringsomfanget!

Reservedele og tilbehør fås hos vores service-center. Dette gøres ved at scanne QR-koden på forsiden.

12. Opbevaring og transport

Opbevar maskiner og tilbehør mørkt og tørt og utilgængeligt for børn og over frysepunktet.
Den ideelle opbevaringstemperatur ligger mellem 5 og 30˚C. Elværktøjet skal opbevares i den originale emballage. Opbevar slibestenen køligt, tørt og mørkt.

⚠ PAS PÅ!
Det er vigtigt, at maskinen sikres mod at falde ned eller vælte under transport.
Maskinen må kun løftes og transporteres i rammen.

13. Elektrisk tilslutning

⚠ Den installerede elmotor er tilsluttet, så den er driftsklar.
Tilslutningen opfylder de relevante VDE- og DIN-bestemmelser.
Nettilslutningen hos kunden samt den anvendte forlængerledning skal opfylde disse forskrifter eller de lokale EVU-bestemmelser.

Beskadigede eltilslutningsledninger
Der opstår ofte isoleringsskader på elektriske tilslutningsledninger.

Mulige årsager:
- Trykksteder, når tilslutningsledninger trækkes gennem vinduer eller døråbninger.
- Knæksteder, når tilslutningsledning fastgøres eller trækkes forkert.
- Skæresteder, når tilslutningsledningen køres over.
- Isolationsskader, når stikket trækkes ud af stikkontakten på væggen.
- Revner pga. ældning af isoleringen.

Sådanne beskadigede eltilslutningsledninger må ikke anvendes og er livsfarlige pga. isoleringsskaderne!
Elektriske tilslutningsledninger skal kontrolleres for skader med jævne mellemrum. Sørg for, at tilslutningsledningen ikke hænger i elnettet, når den kontrolleres.
Eltilslutningsledninger skal opfylde de relevante VDE- og DIN-bestemmelser samt de lokale EVU-bestemmelser.
Der må kun anvendes tilslutningsledninger med mærkningen H07RN.
Påtryk af typebetegnelsen på tilslutningskablet er et krav.

Vekselstrømsmotor
- Netspændingen skal være 230 V~ / 50 Hz.
- Forlængerledninger skal op til en længde på 25 m have et tværsnit på mindst 1,5 mm²; ved en længde over 25 m skal tværsnittet mindst være 2,5 mm².
- Nettilslutningen sikres maksimalt med 16 A.

Tilslutning og reparation af elektrisk udstyr må kun forestås af autoriserede elektrikere.
Ved forespørgsler bedes følgende data opgivet:
- Motorproducent; motortype
- Motorens strømtype
- Dataene på maskinens typeskilt
- Data for elektrostyring

Sendes motoren tilbage, skal man huske at vedlægge hele drivenheden inkl. elektrostyring.

Tilslutningstype Y
Hvis det bliver nødvendigt at udskifte elnettilslutningsledningen, skal dette udføres af producenten eller dennes repræsentant for at undgå, at sikkerheden bringes i fare.

14. Bortskaffelse og genanvendelse

Oplysninger om emballage



Emballeringsmaterialerne er genanvendelige. Emballage skal bortskaffes jf. gældende miljøregler.

Oplysninger om loven om brugt elektrisk og elektronisk udstyr (ElektroG)



Brugt elektrisk og elektronisk udstyr (elskrot) hører ikke til husholdningsaffaldet, men skal indsamles og/eller bortskaffes separat!
- Brugte (genopladelige) batterier, der ikke er permanent installeret i en brugt maskine, skal udtages i intakt tilstand inden aflevering! Sådanne batterier skal bortskaffes i henhold til batteriloven.
- Ejere og/eller brugere af elektriske og elektroniske maskiner er juridisk forpligtet til at returnere sådanne efter brug.
- Slutbrugeren er eneansvarlig for at slette sine personlige oplysninger på den brugte maskine, der skal bortskaffes!
- Symbolet med den overstregede skraldespand betyder, at brugte elektriske og elektroniske apparater (elskrot) ikke må bortskaffes sammen med husholdningsaffald.
- Brugte elektriske og elektroniske apparater (elskrot) kan afleveres gratis på følgende steder:
  - Offentlige bortskaffelses- og/eller indsamlingssteder (f.eks. kommunale genbrugsstationer).
  - Salgssteder for elektroniske apparater (fysiske butikker og online), forudsat at forhandleren er forpligtet til at tage sådanne apparater retur - eller tilbyder dette frivilligt.
  - Du kan gratis aflevere op til tre brugte elektriske apparater pr. apparattype, med en maksimal kantlængde på 25 centimeter, hos producenten uden først at skulle købe et nyt apparat hos samme, eller du kan aflevere sådanne apparater på et andet autoriseret indsamlingssted i dit nærområde.
  - Du kan indhente yderligere tilbagetagningsbetingelser hos producenter og distributører hos disses respektive kundeservice.
- Hvis et nyt elektrisk apparat leveres af producenten til en privat husstand, kan producenten foranledige, at det gamle elektriske apparat afhentes gratis efter anmodning fra slutbrugeren. For at gøre dette skal du kontakte producentens kundeservice.
- Disse erklæringer gælder kun for apparater, der installeres og sælges i landene i EU, og som er underlagt det europæiske direktiv 2012/19/EU. I lande uden for EU kan der gælde forskellige regler for bortskaffelse af brugte elektriske og elektroniske apparater (elskrot).

15. Specialtilbehør

Stenjusterer, bestil-nr. **8949 0707**
Skift din TiGers kornstørrelse på få sekunder, fra 250 til 1000 og tilbage!

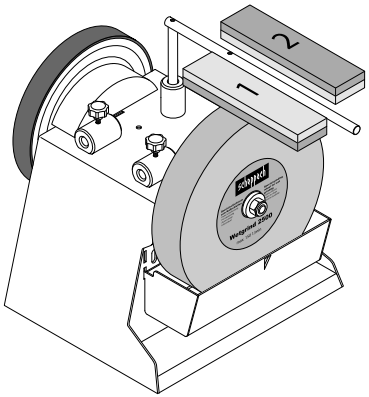

Indretning til rør og huljern (med 100) 55
Bestil-nr. **8949 0706**
Giv det fingerformede værktøj en hidtil uset skarphed!

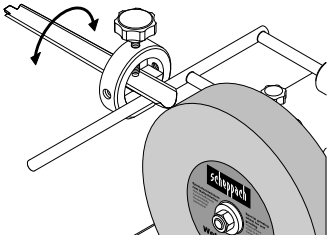

Indretning til små knive 60
Bestil-nr. **8949 0708**
Indretning til store knive 120
Bestil-nr. **8949 0709**
Sådan bliver køkkenarbejdet en leg!

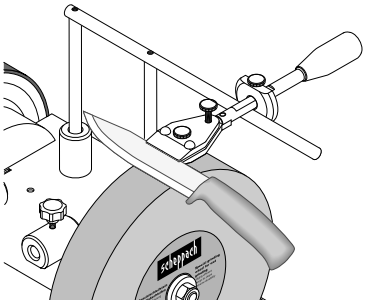

Indretning til sakse (med 100) 160
Bestil-nr. **8949 0710**
Papirsaks, stofsaks eller hækkeklipper, nu kan du slibe det hele!

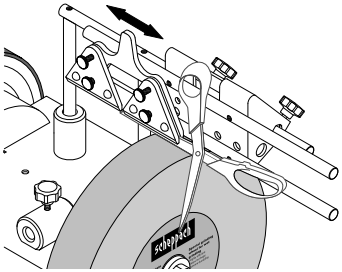

Indretning til økser 40, bestil-nr. **8949 0712**
Du kan save brænde med lynets hast, og helt uden store maskiner

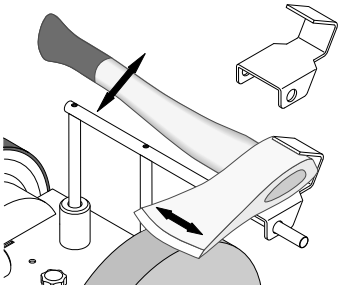

Afdrejningsindretning, bestil-nr. **8949 0713**
Afdrejet på få sekunder, og du kan også polere mat metal!
Reserveskær, bestil-nr. **8949 0714**

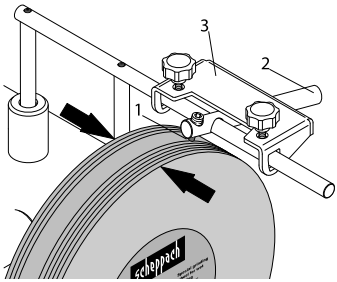

Til enhver opgave.
Læderhvæsseskive, profileret 100
Bestil-nr. **8949 0705**
Til indersiden af det fingerformede værktøj.

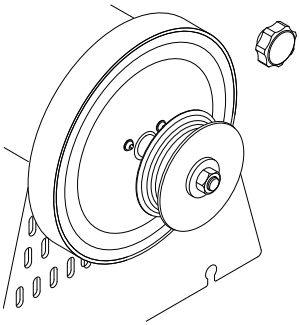

16. Fejlfinding

Problem	Mulige årsager	Afhjælpning
Motor vil ikke starte.	Motor, kabler eller stik defekte, sikringer sprunget.	Få maskinen efterset af en fagmand. Forsøg aldrig selv at reparere motoren. PAS PÅ! Kontrollér sikringerne, og udskift dem i givet fald.
Motoren starter langsomt og når ikke op på driftsomdrejningstallet.	Spænding for lav, viklinger beskadiget, kondensator brændt sammen.	Få spændingen kontrolleret af en energileverandør. Få motoren kontrolleret af en fagmand. Få kondensatoren udskiftet af en fagmand.
Motor støjer for meget.	Viklinger beskadiget, motor defekt.	Få motoren kontrolleret af en fagmand.
Motor når ikke op på fuld ydeevne.	Strømkredse i lysnettet overbelastet (lamper, andre motorer mv.).	Undlad at tilslutte andre maskiner eller motorer til samme strømkreds.
Motor bliver let overophedet.	Overbelastning af motor, utilstrækkelig køling af motor.	Undgå, at motoren overbelastes under slibningen, og fjern støv fra motoren for at sikre optimal køling af samme.

Innholdsfortegnelse: **Side:**

1. Forklaring av symbolene på apparatet ... 226
2. Innledning ... 227
3. Apparatbeskrivelse ... 227
4. Leveringsomfang ... 227
5. Tiltenkt bruk ... 227
6. Generelle sikkerhetsinstruksjoner ... 228
7. Tekniske data ... 230
8. Før idriftsetting ... 230
9. Monteringsveiledning ... 230
10. Arbeidsinstrukser ... 231
11. Rengjøring og vedlikehold ... 232
12. Lagring og transport ... 232
13. Elektrisk tilkobling ... 232
14. Kassering og gjenvinning ... 233
15. Spesialtilbehør ... 233
16. Feilhjelp ... 235
17. Samsvarserklæring ... 299

1. Forklaring av symbolene på apparatet

	Følg advarsler og sikkerhetsinstruksjoner!
	Før idriftsetting må brukerveiledningen og sikkerhetsinstruksjonene leses og følges!
	Bruk vernebriller!
	Bruk hørselsvern!
	Bruk åndedrettsvern ved støvutvikling!
	Fare for personskader gjennom roterende verktøy! Hold hendene dine unna.
	Hold tredjeparter borte fra fareområdet.
	Produktet tilsvarer de aktuelle europeiske direktivene.
	Dette produktet er i samsvar med gjeldende serbiske retningslinjer.
⚠ **Obs!**	I denne brukerveiledningen har vi markert det som angår din sikkerhet med dette tegnet.

Advarsel! Den elektriske tilkoblingen må utføres av en elektriker og i samsvar med IEC 364. Det anbefales at det er en feilstrømbryter i den elektriske tilkoblingen til dette apparatet som avbryter nettspenningen hvis feilstrømbryteren overstiger 10mA i løpet av 30 ms.

2. Innledning

Produsent:

Scheppach GmbH
Günzburger Straße 69
D-89335 Ichenhausen

Kjære kunde,
Vi ønsker deg mye glede og lykke til ved arbeidet med ditt nye apparat.

Merknad:
Produsenten av dette apparatet er i henhold til loven om produktansvar ikke ansvarlig for skader som oppstår på dette apparatet, eller grunnet dette apparatet ved:

- Feil behandling.
- Ignorering av brukerveiledningen.
- Reparasjoner fra tredjeparter, ikke autoriserte fagfolk.
- Montering og utskifting av ikke originale reservedeler.
- Ikke-tiltenkt bruk.
- Utfall av det elektriske anlegget.
- ved ignorering av de elektriske forskriftene og VDE-bestemmelsene 0100, DIN 57113 / VDE0113.

Vi anbefaler at du:
Før montering og igangsetting leser gjennom hele teksten til bruksanvisningen.
Denne bruksanvisningen skal gjøre det enklere å bli kjent med maskinen og nyttiggjøre seg den i henhold til dens tiltenkte bruksmuligheter.
Bruksanvisningen inneholder viktige instruksjoner, om hvordan du arbeider sikkert, faglig korrekt og økonomisk med maskinen, og hvordan du unngår farer, sparer reparasjonskostnader, redusere nedetider og øker påliteligheten og levetiden til maskinen.
I tillegg til sikkerhetsbestemmelsene til denne brukerveiledningen må du absolutt overholde de gjeldende forskriftene for drift av maskinen i landet ditt.
Oppbevar brukerveiledningen, beskyttet mot smuss og fuktighet i en plastlomme, ved maskinen. Alle betjeningspersoner må lese og følge den nøye før start av arbeidet.
På maskinen skal kun personer arbeide, som er undervist i bruken av maskinen og er informert om farene dette innebærer. Påbudt minstealder må overholdes.
I tillegg til sikkerhetsanvisningene i denne brukerveiledningen og de spesielle forskriftene som gjelder i ditt land, må en også følge de generelt anerkjente tekniske reglene for drift av identiske maskiner.

Vi overtar intet ansvar for ulykker eller skader som oppstår grunnet ignorering av denne anvisningen og sikkerhetsinstruksjonene.

3. Apparatbeskrivelse

1. Arbeidsstykkeholder
2. Øvre feste arbeidsstykkeholder
3. Stjernefingerskrue
4. Skinn-avtrekkerskive
5. Maskinhus
6. På-/av-bryter
7. Gummiføtter
8. Vannbeholder
9. Underlagsskive
10. Slipeaksel
11. Mutter
12. Slipestein
13. Anordning for meisel
14. Stjernefingerskrue for skinn-avtrekkerskive
15. Sidefeste arbeidsstykkeholder

4. Leveringsomfang

1x Våtslipemaskin
1x Slipestein
1x Universalholder
1x Vinkelmåler
1x Slipepasta
1x Pusseskive i skinn
1x brukerveiledning

5. Tiltenkt bruk

⚠ **Våtslipemaskinen med det tilbudte verktøyet er utelukkende konstruert for sliping av stål (ikke hardmetall).**

- Maskinen tilsvarer det gyldige EF-maskindirektivet.
- **Maskinen er utformet for drift i enkeltskift, innkoblingsvarighet S1 100 %.**
- Følg alle sikkerhets- og fareinstruksjoner på maskinen.
- Alle sikkerhet- og fareanvisninger på maskinen må være fullstendige og i god leselig stand.
- Maskinen må kun brukes i teknisk feilfri stand, samt brukes bestemmelserett, sikkerhets- og farebevisst med overholdelse av bruksanvisningen! Spesielt feil som kan påvirke sikkerheten må utbedres omgående (la utbedres)!
- Sikkerhets-, arbeids- og vedlikeholdsforskriftene til produsenten og målene som er spesifisert i de tekniske dataene, må overholdes.

- De aktuelle ulykkesforebyggende forskriftene og øvrige generelt anerkjente sikkerhetstekniske regler må følges.
- Maskinen skal kun brukes, vedlikeholdes eller repareres av sakkyndige personer som er kjent med dette og er informert om farene. Hvis man foretar endringer på maskinen på egen hånd, fraskriver produsenten seg alt ansvar for skader som følge av dette.
- Maskinen må kun brukes med originaltilbehør og originalverktøy til produsenten.
- Enhver bruk utover dette gjelder som ikke tiltenkt bruk. Produsenten er ikke ansvarlig for skader som resulterer av dette, risikoen ligger kun hos brukeren.

Vennligst merk at våre apparater forskriftsmessig sett ikke ble konstruert for bruk innen handel, håndverk og industri. Vi påtar oss intet garantiansvar dersom apparatet benyttes innen handel, håndverk eller industri, eller ved likestilte aktiviteter.

6. Generelle sikkerhetsinstruksjoner

Generelle sikkerhetsinstruksjoner for el-verktøy

⚠ ADVARSEL!
Les alle sikkerhetsinstruksjoner, anvisninger, illustrasjoner og tekniske data, som er vedlagt el-verktøyet.
Unnlatelse av å overholde de påfølgende anvisningene kan føre til elektrisk støt, brann og/eller alvorlige personskader.

Oppbevar alle sikkerhetsinstruksjoner og anvisninger for framtiden.
Begrepet "El-verktøy" som brukes i sikkerhetsanvisningene, refererer til strømdrevne el-verktøy (med strømledning) og batteridrevne el-verktøy (uten strømledning).

1. Sikkerhet på arbeidsplassen

a) **Hold arbeidsområdet rent og godt belyst.** Uorden eller ubelyste arbeidsområder kan føre til ulykker.
b) **Ikke arbeid med el-verktøyet i eksplosjonsfarlig omgivelse, der det befinner seg brennbare væsker, gass eller støv.** El-verktøy lager gnister, som kan antenne støvet eller dampen.
c) **Hold barn og andre personer unna når du bruker el-verktøyet.** Hvis du blir distrahert, kan du miste kontrollen over el-verktøyet.

2. Elektrisk sikkerhet

a) **Tilkoblingspluggen til el-verktøyet må passe inn i stikkontakten. Støpselet må på ingen måter endres. Ikke bruk adapterplugger sammen med jordet el-verktøy.** Uendrede støpsler og passende stikkontakter reduserer risikoen for elektrisk støt.
b) **Unngå kroppskontakt med jordete overflater til f.eks. rør, radiatorer, ovner og kjøleskap.** Det består en økt risiko for elektrisk støt, når din kropp er jordet.
c) **Hold el-verktøyet unna regn og fuktighet.** Ved inntrenging av vann i et elektrisk apparat øker risikoen for elektrisk støt.
d) **Ikke misbruk tilkoblingsledningen til å bære el-verktøyet, til å henge opp eller å trekke ut støpselet fra stikkontakten. Hold tilkoblingsledningen unna varme, olje, skarpe kanter eller bevegelige deler.** Skadde eller sammenviklede tilkoblingsledninger øker risikoen for elektrisk støt.
e) **Når du arbeider med et el-verktøy utendørs, må du kun bruke skjøteledninger, som også er egnet for utendørs bruk.** Bruken av en skjøteledning som er egnet for utendørs bruk reduserer risikoen for elektrisk støt.
f) **Hvis det ikke er mulig å unngå drift av el-verktøyet i fuktig omgivelse, må du bruke en feilstrømbryter.** Bruk av en feilstrømbryter reduserer faren for elektrisk støt.

3. Sikkerhet til personer

a) **Vær oppmerksom, pass på hva du holder på med, og gå fornuftig frem ved arbeid med et el-verktøy. Ikke bruk el-verktøy når du er trett eller er påvirket av narkotika, alkohol eller medikamenter.** Ett øyeblikks uaktsomhet ved bruk av el-verktøyet kan føre til alvorlige personskader.
b) **Bruk personlig verneutstyr og alltid vernebriller.** Bruk av personlig verneutstyr, som støvmaske, sklisikre vernesko, sikkerhetshjelm eller hørselsvern, alt etter type og bruk av el-verktøyet, reduserer faren for personskader.
c) **Unngå utilsiktet idriftsettelse. Forsikre deg om at el-verktøyet er slått av, før du kobler det til på strømforsyningen og/eller batteriet, samt løfter eller bærer det.** Hvis du har fingeren på bryteren mens du bærer el-verktøyet eller kobler el-verktøyet til strømforsyningen mens det er slått på, kan dette føre til ulykker.

d) **Fjern innstillingsverktøy eller skrunøkler, før du slår på elektroverktøyet.** Et verktøy eller en nøkkel, som befinner seg i en dreiende del av el-verktøyet, kan føre til personskader.

e) **Unngå en unormal kroppsholdning. Sørg for sikkert fotfeste og hold alltid likevekten.** Slik kan du i uventede situasjoner bedre kontrollere el-verktøyet.

f) **Bruk egnede klær. Du skal ikke benytte vide klær eller smykker. Sørg for at hår og klær holdes unna bevegelige deler.** Løstsittende klær, smykker eller langt hår kan hektes fast i bevegelige deler.

g) **Hvis det er mulig å montere støvavtrekks- og -oppsamlingsinnretninger, må de tilkobles og brukes på riktig måte.** Bruk av et støvavtrekk kan redusere støvrelaterte farer.

h) **Men du må ikke føle deg for sikker, og ikke heve deg selv over sikkerhetsreglene for el-verktøy, selv om du etter hyppig bruk er kjent med el-verktøyet.** Uaktsom handling kan i løpet av et brøkdels sekund føre til alvorlige personskader.

4. Bruk og behandling av el-verktøyet

a) **Du skal ikke overbelaste el-verktøyet. Bruk et el-verktøy som er egnet for arbeidet som skal utføres.** Med passende el-verktøy arbeider du bedre og sikrere i det angitte effektområdet.

b) **Ikke bruk el-verktøy, som har defekt bryter.** El-verktøy, som ikke lenger kan slås på eller av, er farlig og må repareres.

c) **Trekk støpselet ut av stikkontakten og/eller fjern det avtakbare batteriet, før du foretar innstillinger på apparatet, skifter deler til bruksverktøyet som brukes eller legger bort el-verktøyet.** Denne forholdsregelen hindrer utilsiktet start av elektroverktøyet.

d) **El-verktøy som ikke er i bruk, må oppbevares utenfor rekkevidden til barn. Ikke la personer bruke el-verktøyet, som ikke er kjent med det eller ikke har lest disse anvisningene.** Elektroverktøy er farlige, når de brukes av uerfarne personer.

e) **Vær nøye med å pleie el-verktøyet og tilbehøret. Kontroller om bevegelige deler fungerer feilfritt og ikke klemmer, om deler er brukket eller ødelagt, slik at funksjonen til el-verktøyet er redusert. Sørg for at skadde deler repareres før el-verktøyet brukes.** Mange ulykker skyldes dårlig vedlikeholdt el-verktøy.

f) **Skjæreverktøy skal holdes skarpe og rene.** Korrekt pleide skjæreverktøy med skarpe skjærekanter er mindre utsatt for fastsetting og lettere å føre.

g) **El-verktøy, tilbehør og bruksverktøy osv. skal brukes i henhold til disse anvisningene. Derved må du ta hensyn til arbeidsforholdene og arbeidet som skal utføres.** Bruk av el-verktøy til andre formål enn det som regnes som tiltenkt bruk kan føre til farlige situasjoner.

h) **Sørg for at håndtak og håndtaksflater holdes tørre, rene og fri for olje og fett.** Glatte håndtak og håndtaksflater tillater ikke sikker betjening og styring av el-verktøyet i uforutsigbare situasjoner.

5. Service

a) **El-verktøyet skal kun repareres av kvalifisert fagpersonell og kun med original-reservedeler.** Dermed sikres det, at sikkerheten til el-verktøyet opprettholdes.

⚠ OBS!

Under driften danner dette elektroverktøyet et elektromagnetisk felt. Dette feltet kan under visse omstendigheter skade aktive eller passive medisinske implantater. For å redusere faren for alvorlige eller dødelige farer, anbefaler vi at personer med medisinske implantater forhører seg med legen sin eller produsenten av implantatet før maskinen betjenes.

Sikkerhetsinstruksjoner for benkslipemaskiner

a) **Ikke bruk skadde bruksverktøy. Før hver bruk må du kontrollere bruksverktøy som slipeskiver for splinter og sprekker. Når du har kontrollert og satt inn bruksverktøyet, hold deg selv og andre personer i nærheten utenfor nivået til det roterende bruksverktøyet og la apparatet kjøre med maks. turtall i 1 minutt.** Skadde bruksverktøy pleier å knekke i løpet av denne testtiden.

b) **Det tillatte turtallet til bruksverktøyet må være minst like høyt som maks. turtall som er angitt på el-verktøyet.** Tilbehør, som roterer raskere enn hva som er tillatt, kan brekke og slynges rundt.

c) **Du må aldri bruke sideflatene til slipeskiven til å slipe.** Hvis du sliper på sideflatene kan slipeskiven sprekke og falle fra hverandre.

Resterende risikoer

⚠ Maskinen er konstruert og bygget i henhold til nyeste tekniske standarder og anerkjente sikkerhetstekniske regler. Likevel kan det oppstå enkelte restfarer ved arbeidet.

- Fare for personskader for fingrene og hendene fra den roterende slipeskiven.
- Fare på grunn av strøm ved bruk av ikke forskriftsmessige elektriske tilkoblingsledninger.
- I tillegg kan det til tross for alle tiltakene gjenstå restfarer som ikke er synlige.
- Restfarer kan minimeres dersom sikkerhetsinstruksjonene og tiltenkt bruk samt bruksanvisningen som helhet følges.

7. Tekniske data

Dimensjoner L x B x H	320 x 325 x 335 mm
Verktøysbord ø	12 mm
Slipestein	ø 250/12 x 50 mm
Tomgangsturtall slipestein	90 min^{-1}
Skjærehastighet	1,2m/s
Vekt ca.	16 kg
Motor	230 – 240 V~ / 50 Hz
Ytelse	200 W
Motorturtall	1400 min^{-1}
Driftsmodus	S1 100 %

Med forbehold om tekniske endringer!

Støy
Støyverdiene ble utledet i samsvar med EN 62841.

Støynivå L_{pA}	71,8 dB
Usikkerhet K_{pA}	3 dB
Lydeffektnivå L_{WA}	84,8 dB
Usikkerhet K_{WA}	3 dB

8. Før idriftsetting

- Åpne emballasjen og ta apparatet forsiktig ut av esken.
- Fjern emballasjematerialet samt emballasje- og transportsikringene (hvis der er noen).
- Sjekk at leveringsomfanget er fullstendig.
- Sjekk apparatet og tilbehørsdeler for transportskader.
- Hvis det er mulig, bør du bevare emballasjen til garantiperioden er over.

OBS!
Apparatet og emballasjemateriale er ikke et leketøy! Barn skal ikke leke med plastposer, folier og smådeler! Det er fare for svelging og kvelning!

Før apparatet kobles til strømnettet, må du sørge for at dataene på typeskiltet stemmer overens med dataene til strømnettet.

⚠ Advarsel!
Sørg alltid for at maskinen er slått av og koblet fra strømforsyningen, før du utfører innstillinger på apparatet.
- Før apparatet blir slått på må alle tildekkinger og sikkerhetsanordninger bli forskriftsmessig montert.
- Slipesteinen må kunne bevege seg fritt.
- Før du betjener på-/av-bryteren må du sørge for at slipesteinen og avtrekkerskiven er korrekt montert og at de bevegelige delene til apparatet fungerer feilfritt. Begge skal kontrolleres for mangler med en visuell inspeksjon.
- En skadet eller nedslitt slipestein må skiftes ut.

9. Monteringsveiledning

⚠ OBS!
Før igangsetting må apparatet monteres komplett!

9.1 Installasjon og innstilling
Du må forsikre deg om at slipemaskinen står oppreist og stabilt på fast underlag med tilstrekkelig belysning. Maskinen har ingen for- og bakside. Du kan valgfritt slipe med eller mot dreieretningen.

Av hensyn til emballasje, er slipesteinen ikke formontert.

⚠ Advarsel!
Apparatet skal først kobles til strømforsyningen, når monteringen er fullført. Mislighold kan føre til utilsiktet oppstart og mulige alvorlige personskader.

9.2 Klangtest
Kontroller slipesteinen for sprekker og gjennomfør en klangtest for sprekker.
- For å gjennomføre klangtesten må slipesteinen fjernes fra maskinen. Slipesteinen står oppreist på gulvet. På hardt gulv må du bruke et trestykke som underlag. Slipesteinen må være tørr.
- Slå med en ikke-metallisk hammer lett på slipeskiven. En sprekkfri skive har en høy, ren klokkeaktig lyd. En skive, som har en sprekk har en matt lyd. Hvis slipesteinen er feilfri, kan den monteres.

9.3 Montering av slipesteinen (fig. 2)
Du må kun bruke slipesteiner med identiske tekniske data (se tekniske data).

Slipesteinen (12) og stjernefingerskruer (3) skal monteres som vist i fig. 2.

9.4 Montering av arbeidsstykkeholderen (1) (fig. 2 + 3)

Før deretter verktøyholderen (1) inn i strammehylsene og klem fast ved hjelp av stjernefingerskruene. (se fig. 2)

Arbeidsstykkeholderen (1) kan festes både på det øvre festet for arbeidsstykkeholderen (2) og på sidefestet for arbeidsstykkeholderen (15). Dette er avhengig av om du vil arbeide med eller mot sliperetningen.

9.5 Montering av vannbeholderen (fig. 4 + 5)

Hekt vannbeholderen inn de spesifiserte fordypningene (D) (se **fig**. 5).

10. Arbeidsinstrukser

På-/av-bryter (6) (fig. 1)

- Trykk på den grønne knappen "I" for å slå på maskinen.
- For å igjen slå av apparatet må du trykke den røde knappen "0".

Sliperetning (fig. 2 + 3)

Om du arbeider med eller mot sliperetningen, er hovedsakelig avhengig av dine behov. Hvis du vil fjerne store mengder stål raskt (f.eks. fra veldig gamle, rustne verktøy) eller hvis du vil slipe grove verktøy som økser, er det bedre å arbeide mot sliperetningen. Hvis du vil slipe mer presist og finere, anbefaler vi å arbeide med sliperetningen. Dette er f.eks. tilfelle ved skjæreverktøy og kniver. Vær oppmerksom på at slipingen går langsommere med dreieretningen.
Før hver bruk, kontroller at slipesteinen er plan ved å senke universalstøtten ned på steinen og dreie den en gang 360° for hånd. Om nødvendig må du fjerne ujevnt materiale ved hjelp av slipeinnretningen 250.
I leveringstilstanden er TiGer plan.

Vannbeholder (fig. 4 + 5)

Fyll vannbeholderen med vann opp til markeringen. Slipesteinen suger seg full med vann, etterfyll vann ved behov. Du må aldri slipe uten vann.
Etter sliping, senk vannbeholderen slik at slipesteinen ikke blir liggende i vannet over lang tid.
Tøm vannbeholderen regelmessig, ellers vil partikler av stål og dreid stein samle seg og komprimeres i den.
Profftips: ved å legge en magnet i vannet kan du unngå slike avleiringer.

Vinkelmåler (fig. 6)

Mål slipefasens vinkel, ved å sammenligne bladet med hakkene. Still deretter inn den beregnede vinkelen på apparatet ved å endre høyden på universalstøtten. Gå derved frem som følger:
Stram først og fremst verktøyet i anordningen og sett den på universalstøtten.

Hold deretter vinkelmåleren med ønsket vinkel mot verktøyspissen. Endre nå høyden på universalstøtten slik at den fremre enden av vinkelmåleren så vidt berører slipesteinen.
Pass på at vinkelmåleren alltid er på plan med verktøyspissen.
Kommentar: Verdiene som er angitt på vinkelmåleren er kun referanseverdier. Du kan selvfølgelig variere disse etter dine behov.

Slipe (fig. 7)

Profftips: Nye verktøy viser fortsatt spor etter produksjon. Du øker levetiden til verktøyene dine betydelig, ved å slipe på begge sider av bladet før du bruker det for første gang. Baksiden sliper du enkelt på frihånd langs den vertikale linjen til steinen, og forsiden som følger.
Etter justering av vinkelen, sett verktøyet som er montert i anordningen på universalstøtten, slå på motoren og begynn å slipe. Trykk dertil verktøyet jevnt på steinen nær bladet og flytt det på tvers over steinen. Pass på at minst halvparten av bredden til bladet alltid kommer i kontakt med steinen for å unngå skader på steinen.
For enda finere sliperesultater, klargjør steinen med steinslipemaskinen. Dermed øker du kornstørrelsen fra 250 til ca. 1000. SP er tilgjengelig som tilbehør hos din fagforhandler.

Trekke av (fig. 8)

Du må aldri trekke av mot sliperetningen! Hvis ikke skjærer verktøyet inn i skinnet!
Vanntett skinnskiven med tynn maskinolje. Deretter tilsetter du slipepasta på skinnskiven. Slå deretter på apparatet og fordel slipepastaen ved å trykke det slipte verktøyet med sirkulerende bevegelser på skiven.
Disse forberedelsene er nok for fem til ti verktøy. Start deretter igjen med et nytt lag med maskinolje, etterfulgt av slipepasta. Disse tiltakene øker levetiden til skinnet samt kvaliteten på verktøyene dine.
Profftips: Du kan arbeide på frihånd for å trekke av, men du får et mer nøyaktig resultat hvis du lar verktøyet stå i anordningen mens du sliper det.

11. Rengjøring og vedlikehold

⚠ Advarsel!
Slå av maskinen og trekk ut strømpluggen før alle justerings-, vedlikeholds- eller servicearbeider!

Rengjøring
Hold alle sikkerhetsinnretninger, ventilasjonsåpninger og motorhuset så langt som mulig fritt for smuss og støv. Tørk av apparatet med en ren klut eller blås ut av det med trykkluft med lavt trykk.
Vi anbefaler at apparatet rengjøres etter hver bruk.

Vedlikehold
Inne i apparatet er det ikke noen andre deler som skal vedlikeholdes.

Serviceinformasjon
Vær oppmerksom på at følgende deler til dette produktet er underlagt normal eller naturlig slitasje og derfor også er nødvendige som forbruksmaterialer.
Slitedeler *: Slipestein, slipepasta, pusseskive i skinn, vinkelmåler, friksjonshjul

* Ikke absolutt inkludert i leveringsomfanget!

Reservedeler og tilbehør får du i vårt servicesenter. Hertil må du skanne QR-koden på tittelsiden.

12. Lagring og transport

Oppbevar apparatene og tilbehøret utenfor barns rekkevidde på et mørkt og tørt sted over frysepunktet. Den ideelle lagertemperaturen ligger mellom 5 og for 30 °C. El-verktøyet skal oppbevares i originalemballasjen. Oppbevar slipesteinen på et kjølig, tørt og mørkt sted.

⚠ Obs!
Apparatet må sikres mot å falle eller velte under transport. Maskinen må kun løftes eller transporteres på rammen.

13. Elektrisk tilkobling

⚠ Den installerte elektromotoren er tilkoblet og klar for drift.
Tilkoblingen tilsvarer de gjeldende VDE- og DIN-bestemmelsene.
Strømtilkoblingen hos kunden, samt skjøteledningen som benyttes, må være i samsvar med disse forskriftene eller de lokale forskriftene til strømforsyningsselskapet.

Defekte strømtilkoblingsledninger
Det oppstår ofte skader på isoleringen hos elektriske tilkoblingsledninger.

Mulige årsaker:
- Trykksteder, når tilkoblingsledninger føres gjennom vindus- eller dørsprekker.
- Knekkpunkt på grunn av feil feste eller føring av tilkoblingsledningen.
- Grensesnitt på grunn av at tilkoblingsledningen ble overkjørt.
- Skader på isoleringen fordi den ble revet ut av stikkontakten i veggen.
- Riss som følge av aldring hos isoleringen.

Slike defekte strømtilkoblingsledninger må ikke brukes og er livsfarlige på grunn av isolasjonsskadene!
Kontroller den elektriske tilkoblingsledningen regelmessig for skader. Pass på at tilkoblingsledningen ikke er koblet til strømnettet ved kontroll.
Strømtilkoblingsledninger skal være i samsvar med relevante VDE- og DIN-bestemmelser og oppfylle de lokale forskriftene til strømforsyningsselskapet.
Bruk kun tilkoblingsledninger med merkingen H07RN.
Et påtrykk av typebetegnelsen på tilkoblingskabelen er en forskrift.

Vekselstrømmotor
- Nettspenning skal være 230 V~ / 50 Hz.
- Skjøteledninger må ha et minimum tverrsnitt på 1,5 mm² ved lengder opptil 25 m, og ved over 25 m lengde et minimum tverrsnitt på 2,5 mm².
- Nettilkoblingen sikres med maksimalt 16 A.

Tilkoblinger og reparasjoner av det elektriske utstyret skal kun utføres av en elektriker.
Ved tilbakemeldinger må du angi følgende informasjon:
- Motorprodusent, motortype
- strømtype til motoren
- informasjon til maskinens typeskilt
- Data for den elektriske styringen

Når en sender tilbake motoren må en alltid sende inn hele drivenheten samt den elektriske styringen.

Tilkoblingstype Y
Hvis utskifting av nettilkoblingsledningen er nødvendig, må dette gjøres av produsenten eller dens representant for å unngå sikkerhetsfarer.

14. Kassering og gjenvinning

Merknad om emballasjen



Emballasjemateriale kan resirkuleres. Vennligst kast emballasje på en miljøvennlig måte.

Henvisninger til elektro- og elektronikkenhetslov (ElektroG)



Brukt elektriske og elektroniske enheter skal ikke kastes i husholdningsavfallet, men må samles inn eller kasseres separat!

- Gamle batterier eller oppladbare batterier, som ikke er fast installert i det gamle apparatet, må tas ut uten at de skades før apparatet leveres inn! Kasseringen av disse er regulert av batteriloven.
- Eieren eller brukeren av elektriske og elektroniske apparater er forpliktet til å levere disse inn til gjenvinning.
- Sluttbrukeren har ansvaret for å slette personrelaterte opplysninger fra enheten som skal kasseres!
- Symbolet med gjennomstreket søppelkasse betyr at brukte elektriske og elektroniske enheter ikke skal kastes i husholdningsavfallet.
- Brukte elektroniske og elektriske enheter kan leveres inn gratis ved følgende steder:
  - Offentlige kasserings- eller innsamlingssteder (f.eks. kommunale miljøstasjoner).
  - Utsalgssteder for elektriske apparater (stasjonære eller online) dersom forhandleren er forpliktet til å ta enhetene tilbake eller frivillig tilbyr dette.
  - Du kan levere inn opptil tre gamle elektriske enheter per type enhet, med en maksimal kantlengde på 25 centimeter, fra produsenten gratis uten å først kjøpe en ny enhet eller ta dem til et annet autorisert innsamlingspunkt i ditt område.
  - Du kan finne ut flere supplerende returbetingelser fra produsenter og distributører hos de respektive kundeservicene.
- Hvis produsenten leverer et nytt elektrisk apparat til en privat husholdning, kan denne arrangere at det gamle elektriske apparatet skal hentes på forespørsel fra sluttbrukeren. Ta kontakt med produsentens kundeservice for dette.
- Disse erklæringene gjelder kun for enheter som er installert og solgt i landene i EU og underlagt det europeiske direktivet 2012/19/EU. I land utenfor EU kan det være avvikende bestemmelser for kassering av brukte elektriske og elektroniske apparater.

15. Spesialtilbehør

Steinslipemaskin, ordrenr. **8949 0707**
Endre kornstørrelsen til TiGer i løpet av sekunder, fra 250 til 1000 og tilbake!

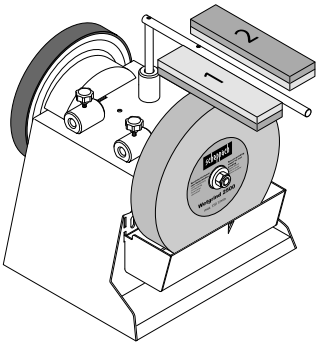

Anordning for rør og huljern (med 100) 55
Ordrenr. **8949 0706**
Gi fingerformede verktøy enestående skarphet!

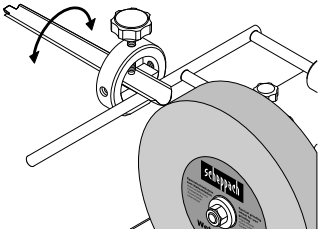

Anordning for små kniver 60
Ordrenr. **8949 0708**
Anordning for store kniver 120
Ordrenr. **8949 0709**
Dette gjør kjøkkenarbeid til en lek!

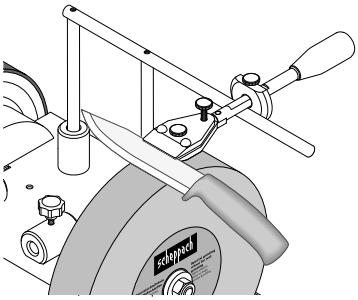

Anordning for sakser (med 100) 160
Ordrenr. **8949 0710**
Enten det er papir-, stoff- eller hekksakser, nå kan du slipe alle!

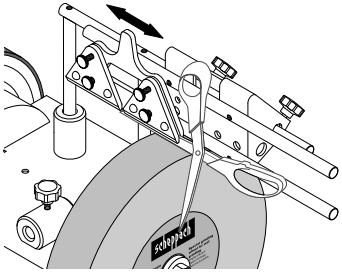

Anordning for økser 40, ordrenr. **8949 0712**
Hogg ved som smurt lyn, helt uten stort maskineri

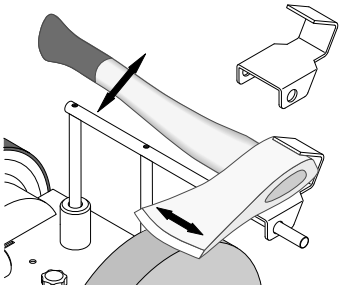

Slipeinnretning, ordrenr. **8949 0713**
Slipt i løpet av sekunder, og du kan samtidig polere matt metall!
Reserveblad, ordrenr. **8949 0714**

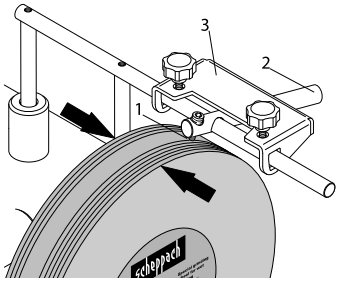

Bare i tilfelle.
Pusseskive i skinn, profilert 100
Ordrenr. **8949 0705**
For innsiden av fingerformet verktøy.

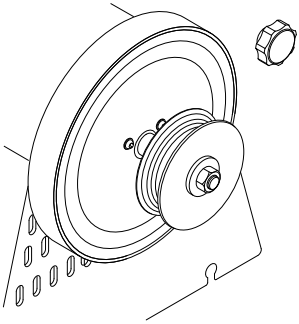

16. Feilhjelp

Problem	Mulige årsaker	Hjelp
Motor går ikke.	Motor, ledning eller støpsel defekt, sikringer svidd.	Få en fagperson til å kontrollere maskinen. Reparer aldri motoren selv. Obs! Kontroller sikringene og skift dem ev. ut.
Motoren starter sakte og når ikke driftshastigheten.	Spenning for lav, viklinger skadet, kondensator brent ut.	La spenningen kontrolleres av energileverandøren. La motoren kontrolleres av en fagperson. La en fagperson skifte ut kondensatoren.
Motor lager for mye støy.	Viklinger skadet, motor defekt.	La motoren kontrolleres av en fagperson.
Motoren oppnår ikke full effekt.	Strømkretser i nettet er overbelastet (lamper, andre motorer osv.).	Ikke bruk andre apparater eller motorer på den samme strømkretsen.
Motoren overopphetes lett.	Overbelastning av motoren, utilstrekkelig kjøling av motoren.	Unngå overbelastning av motoren under sliping, og fjern støv fra motoren for å sikre optimal kjøling av motoren.

Съдържание: **Страница:**

1. Обяснение на символите върху уреда ... 237
2. Увод ... 238
3. Описание на уреда ... 238
4. Обем на доставката ... 238
5. Употреба по предназначение ... 239
6. Общи указания за безопасност ... 239
7. Технически данни ... 242
8. Преди пуск в експлоатация ... 242
9. Ръководство за монтаж ... 242
10. Указания за работа ... 243
11. Почистване и поддръжка ... 244
12. Съхранение и транспортиране ... 244
13. Електрическо свързване ... 244
14. Изхвърляне и рециклиране ... 245
15. Специални принадлежности ... 246
16. Отстраняване на неизправности ... 247
17. Декларация за съответствие ... 300

1. Обяснение на символите върху уреда

	Спазвайте предупредителните указания и указанията за безопасност!
	Преди пускане в експлоатация прочетете и спазвайте ръководството за употреба и указанията за безопасност!
	Носете защитни очила!
	Носете защита за слуха!
	При образуване на прах носете дихателна защита!
	Опасност от нараняване поради въртящ се инструмент! Дръжте ръцете си далеч.
	Дръжте външните лица далеч от опасната зона.
	Продуктът отговаря на приложимите европейски директиви.
	Продуктът отговаря на приложимите сръбски директиви.
⚠ Внимание!	В настоящото ръководство за обслужване с този знак сме обозначили местата, които засягат Вашата безопасност.

Предупреждение! Електрическото свързване трябва да се извърши от електротехник и да отговаря на IEC 364. Препоръчва се в електрическата връзка към този уред да има защитен прекъсвач за утечен ток, който прекъсва мрежовото напрежение, ако защитният прекъсвач за утечен ток надвишава 10mA за 30 ms.

2. Увод

Производител:

Scheppach GmbH
Günzburger Straße 69
D-89335 Ichenhausen, Германия

Уважаеми клиенти,
Желаем Ви много приятни моменти и успехи при работата с Вашия нов уред.

Указание:
Съгласно действащия закон за продуктовата отговорност, производителят на този уред не носи отговорност за щети, възникнали по или поради този уред, при:

- неправилно боравене;
- неспазване на ръководството за обслужване;
- Ремонти от неупълномощени специалисти, явяващи се трети лица.
- Монтаж и подмяна на не оригинални резервни части.
- употреба не по предназначение.
- отказ на електрическата инсталация;
- неспазване на предписанията за работа с електричество и разпоредбите на VDE 0100, DIN 57113 / VDE0113.

Препоръчваме Ви:
Преди монтажа и пускането в експлоатация прочетете целия текст на ръководството за употреба.
Целта на това ръководство за употреба е да Ви улесни при запознаването с Вашата машина и използването на нейните възможности за употреба съгласно предписанията.
Ръководството за употреба съдържа важни указания относно безопасната, правилната и икономичната работа с машината, избягването на опасности, спестяването на разходи за ремонт, намаляването на времената на престой и увеличаването на надеждността и експлоатационния живот на продукта.
В допълнение към указанията за безопасност в това ръководство за употреба, задължително трябва да спазвате отнасящите се до експлоатацията на машината предписания във Вашата страна.
Съхранявайте ръководството за употреба при машината, защитено от замърсяване и влага в пластмасова торбичка.
То трябва да бъде прочетено и внимателно спазвано от всеки оператор преди започване на работа.
По машината могат да работят само лица, които са инструктирани относно употребата на машината и са запознати със свързаните с това опасности. Изискваната минимална възраст трябва да се спазва.
Освен съдържащите се в това ръководство за употреба указания за безопасност и специалните разпоредби във Вашата страна, при работата с машини трябва да се спазват и общопризнатите правила на техниката.
Не поемаме отговорност за злополуки или щети, възникнали поради неспазване на това ръководство или на указанията за безопасност.

3. Описание на уреда

1. Опора за детайл
2. Горен държач на опората за детайла
3. Винт със звездообразна ръкохватка
4. Кожено хонинговащо колело
5. Корпус на машината
6. Превключвател за включване/изключване
7. Гумени крачета
8. Резервоар за вода
9. Подложна шайба
10. Шлифовъчен вал
11. Гайки
12. Шлифовъчен камък
13. Приспособление за длета
14. Винт със звездообразна ръкохватка на кожения хонинговащо колело
15. Страничен държач на опората за детайла

4. Обем на доставката

1x машина за мокро шлайфане
1x шлифовъчен камък
1x универсален държач
1x ъглов шаблон
1x абразивна паста
1x кожен точещ диск
1x ръководство за употреба

5. Употреба по предназначение

⚠ Машината за мокро шлайфане е конструирана само за шлайфане на стомана с предложения инструмент (без твърд метал).

- Машината отговаря на действащата Директива на ЕО относно машините.
- **Машината е предназначена за едносменен режим на работа, продължителност на включване S1 100%.**
- Съблюдавайте всички указания за безопасност и предупреждения за опасности върху машината.
- Поддържайте всички указания за безопасност и предупреждения за опасности върху машината в четливо състояние.
- Използвайте машината само в технически изрядно състояние, по предназначение, съблюдавайки безопасността и опасностите, като спазвате ръководството за експлоатация! Незабавно отстранявайте (възлагайте отстраняването) специално (на) неизправности, които могат да застрашат безопасността!
- Предписанията за безопасност, работа и поддръжка на производителя, както и посочените размери в техническите данни, трябва да бъдат спазвани.
- Съответните предписания за безопасност на труда и другите, общопризнати правила на техниката на безопасност, трябва да бъдат спазвани.
- Машината може да се използва, поддържа или ремонтира само от компетентни лица, които са запознати с нея и са инструктирани относно опасностите. Своеволни промени по машината освобождават производителя от отговорност за възникнали в резултат от това щети.
- Машината може да се използва само с оригинални принадлежности и инструменти от производителя.
- Всяка различаваща се от това употреба се счита за употреба не по предназначение. За щети в резултат на това производителят не носи отговорност, рискът се поема само от потребителя.

Моля, обърнете внимание, че нашите уреди не са конструирани с предназначение за търговска, професионална или промишлена употреба. Не поемаме гаранция, ако уредът се използва в търговски, занаятчийски или промишлени предприятия, както и при равносилни дейности.

6. Общи указания за безопасност

Общи указания за безопасност за електрически инструменти

⚠ ПРЕДУПРЕЖДЕНИЕ!
Прочетете всички указания за безопасност, инструкции, илюстрации и технически данни, предоставени с този електрически инструмент. Пропуски при спазването на инструкциите по-долу могат да доведат до токов удар, пожар и/или тежки наранявания.

Запазете всички указания за безопасност и инструкции за бъдещи справки.
Използваното в указанията за безопасност понятие „електрически инструмент“ се отнася до захранвани от мрежата електрически инструменти (с мрежов проводник) и до захранвани с акумулатор електрически инструменти (без мрежов проводник).

1. Безопасност на работното място

a) Поддържайте работното си място чисто и добре осветено. Безпорядъкът или неосветените работни места могат да доведат до злополуки.

b) Не работете с електрическия инструмент във взривоопасна среда, в която има запалими течности, газове или прахове. Електрическите инструменти създават искри, които могат да възпламенят праха или парите.

c) Дръжте деца и други лица далеч по време на използването на електрическия инструмент. При разсейване можете да изгубите контрол върху електрическия инструмент.

2. Безопасност при работа с електрически ток

a) Щепселът на електрическия инструмент трябва да отговаря на контакта. Щепселът не бива да се променя по никакъв начин. Не използвайте адаптерни щепсели заедно със заземени електрически инструменти. Непроменен щепсел и подходящи контакти намаляват риска от токов удар.

b) Избягвайте телесен контакт със заземени повърхности като тръби, отоплителни уреди, фурни и хладилници. Съществува повишен риск от токов удар, когато тялото Ви е заземено.

c) **Пазете Вашите електрически инструменти от дъжд и влага.** Проникването на вода в електрическия уред увеличава риска от токов удар.

d) **Не използвайте свързващия проводник не по предназначение, за носене или закачане на електрическия инструмент или за издърпване на щепсела от контакта. Пазете свързващия проводник от горещина, масло, остри ръбове или движещи се части.** Повредени или усукани свързващи проводници увеличават риска от токов удар.

e) **Когато работите с електрически инструмент на открито, използвайте само удължителни проводници, които също са подходящи за употреба на открито.** Използването на подходящ за употреба на открито удължителен проводник намалява риска от токов удар.

f) **Когато употребата на електрическия инструмент във влажна среда не може да бъде избегната, използвайте дефектнотокова защита.** Използването на дефектнотокова защита намалява риска от токов удар.

3. Безопасност на хората

a) **Бъдете внимателни, обръщайте внимание на това, което правите, и подхождайте разумно към работата с електрически инструмент. Не използвайте електрически инструменти, ако сте уморени или под влиянието на наркотици, алкохол или медикаменти.** Момент невнимание при използването на електрически инструмент може да доведе до сериозни наранявания.

b) **Носете лични предпазни средства и винаги защитни очила.** Носенето на лични предпазни средства, като противопрахова маска, предпазни обувки, които не се хлъзгат, предпазна каска или защита за слуха, според вида и употребата на електрическия инструмент, намалява риска от наранявания.

c) **Избягвайте неволно включване. Уверете се, че електрическият инструмент е изключен, преди да го свържете към електрозахранването и/или акумулатора, преди да го вземете или носите.** Ако при носенето на електрическия инструмент държите пръста си върху прекъсвача или свържете към електрозахранването включен електрически инструмент, това може да доведе до злополуки.

d) **Отстранете инструментите за настройка или гаечните ключове, преди да включите електрическия инструмент.** Инструмент или ключ, намиращ се във въртяща се част на електрическия инструмент, може да доведе до наранявания.

e) **Избягвайте неправилна стойка на тялото. Осигурете си стабилен стоеж и постоянно пазете равновесие.** Така можете да контролирате електрическия инструмент по-добре при неочаквани ситуации.

f) **Носете подходящо облекло. Не носете широки дрехи или украшения. Дръжте косата и облеклото си далеч от движещи се части.** Широки дрехи, украшения или дълги коси могат да бъдат захванати от движещи се части.

g) **Когато могат да бъдат монтирани прахоизсмукващи и прахоулавящи устройства, те трябва да са свързани и да се използват правилно.** Използването на прахоизсмукващо устройство може да намали вредите за здравето поради прах.

h) **Не се поддавайте на фалшивото чувство за безопасност и не пренебрегвайте правилата за безопасност при работа с електрическите инструменти, дори ако след многократната им употреба мислите че ги познавате добре.** Небрежните действия могат да доведат до тежки телесни повреди в рамките на части от секундата.

4. Употреба и боравене с електрическия инструмент

a) **Не претоварвайте електрическия инструмент. Използвайте подходящия за Вашата работа електрически инструмент.** С подходящия електрически инструмент работите по-добре и по-сигурно в диапазона на работните му характеристики.

b) **Не използвайте електрически инструмент, чийто прекъсвач е повреден.** Електрически инструмент, който не може да се включва или изключва, е опасен и трябва да бъде ремонтиран.

c) **Извадете щепсела от контакта и/или извадете сменяемия акумулатор, преди да извършвате настройки по уреда, да сменяте части на работния инструмент или да оставите електрическия инструмента настрани.** Тази мярка за безопасност предотвратява неумишленото включване на инструмента.

d) **Съхранявайте неизползваните електрически инструменти на недостъпно за деца място. Не позволявайте електрическият инструмент да бъде използван от лица, които не са запознати с него или не са прочели тези инструкции.** Електрическите инструменти са опасни, ако се използват от неопитни лица.

e) **Поддържайте електрическите инструменти и принадлежностите грижливо. Проверявайте дали движещите се части функционират безупречно и не заяждат, дали няма счупени или така повредени части, че да нарушават функционирането на електрическия инструмент. Повредените части следва да бъдат ремонтирани преди използването на електрическия инструмент.** Много злополуки са причинени от лошо поддържани електрически инструменти.

f) **Поддържайте режещите инструменти наточени и чисти.** Грижливо поддържаните режещи инструменти с остри режещи ръбове се заклинват по-малко и се водят по-лесно.

g) **Използвайте електрическия инструмент, принадлежностите и работните инструменти и т.н. съгласно настоящите инструкции. При това вземайте под внимание условията на работа и действието, което трябва да се извърши.** Употребата на електрически инструменти за различни от предвидените приложения може да доведе до опасни ситуации.

h) **Пазете дръжките и техните повърхности сухи, чисти и без масло и грес.** Хлъзгавите дръжки и техните повърхности не позволяват безопасна работа и контрол на електрическия инструмент в непредвидени ситуации.

5. Сервиз

a) **Възлагайте ремонти по Вашия електрически инструмент само на квалифицирани специалисти и само с оригинални резервни части.** Така се гарантира, че безопасността на електрическия инструмент ще се запази.

⚠ ВНИМАНИЕ!

По време на експлоатация този електрически инструмент създава електромагнитно поле. При определени условия това поле може да наруши функционирането на активни или пасивни медицински импланти.

За да се намали опасността от сериозни или смъртоносни наранявания, препоръчваме на лицата с медицински импланти да се консултират със своя лекар и с производителя на медицинския имплант, преди да използват машината.

Указания за безопасност за настолните шлифовъчни машини

a) **Не използвайте повредени работни инструменти. Преди всяка употреба проверявайте работните инструменти, както и шлифовъчните дискове за отчупвания и пукнатини. Ако сте проверили работния инструмент и го използвате, дръжте намиращите се наблизо хора извън равнината на въртящия се работен инструмент и оставете уреда да работи в продължение на 1 минута с максимална скорост.** Повредените работни инструменти най-често се счупват за това време.

b) **Допустимата скорост на работния инструмент трябва да е поне толкова висока, колкото посочената върху електрическия инструмент максимална скорост.** Принадлежности, които се въртят по-бързо от допустимото, могат да се раздробят и разлетят настрани.

c) **Никога не шлайфайте върху страничните повърхности на шлифовъчния диск.** Шлайфането върху страничните повърхности може да напука шлифовъчните дискове и да ги раздалечи.

Остатъчни рискове

⚠ Машината е конструирана съгласно нивото на развитие на техниката и признатите правила на техника на безопасност. Въпреки това, при работа могат да възникнат отделни остатъчни рискове.

- Опасност от нараняване на пръсти и длани от въртящия се прът за шлифовъчния диск.
- Опасност от ток при използване на неправилни електрически свързващи проводници.
- Освен това, въпреки всички взети предпазни мерки, могат да съществуват неявни остатъчни рискове.
- Остатъчните рискове могат да бъдат намалени, ако бъдат спазвани указанията за безопасност и употребата по предназначение, както и ръководството за употреба като цяло.

7. Технически данни

Конструктивни размери Д x Ш x В	320 x 325 x 335 mm
Подложка за инструмент ø	12 mm
Шлифовъчен камък	ø 250/12 x 50 mm
Обороти на празен ход на шлифовъчния камък	90 min^{-1}
Скорост на рязане	1,2m/s
Тегло ок.	16 kg
Двигател	230 – 240 V~ / 50 Hz
Мощност	200 W
Обороти на двигателя	1400 min^{-1}
Режим на работа	S1 100 %

Запазва се правото на технически промени!

Шум
Стойностите на шума са определени съгласно EN 62841.

Ниво на звуково налягане L_{pA}	71,8 dB
Неопределеност K_{pA}	3 dB
Ниво на звукова мощност L_{WA}	84,8 dB
Неопределеност K_{WA}	3 dB

8. Преди пуск в експлоатация

- Отворете опаковката и внимателно извадете уреда.
- Отстранете опаковъчния материал, както и опаковъчните и транспортните осигуровки (ако има такива).
- Проверете дали обемът на доставката е пълен.
- Проверете уреда и принадлежностите за повреди от транспортирането.
- По възможност запазете опаковката до изтичане на гаранционния срок.

ВНИМАНИЕ!
Уредът и опаковъчните материали не са играчка за деца! Деца не бива да играят с пластмасови торбички, фолио и дребни части! Съществува опасност от поглъщане и задушаване!

Преди да свържете уреда към електрическата мрежа се уверете, че данните върху фирмената табелка съвпадат с данните на мрежата.

⚠ Предупреждение!
Винаги се уверявайте, че машината е изключена и електрозахранването ѝ е прекъснато, преди да направите каквито и да било настройки на уреда.
- Всички капаци и предпазни устройства трябва да се монтират правилно, преди да включите уреда.
- Шлифовъчният камък трябва да може да се движи свободно.
- Преди всяко задействане на превключвателя за вкл./изкл. се уверявайте, че шлифовъчният камък и хонинговащото колело са монтирани правилно и подвижните части на уреда работят безпроблемно. Проверете камъка и диска визуално за повреди.
- Сменете повреден или износен шлифовъчен камък.

9. Ръководство за монтаж

⚠ ВНИМАНИЕ!
Преди пускането в експлоатация задължително сглобете напълно уреда!

9.1 Инсталиране и настройка
Уверете се, че Вашата шлифовъчна машина е поставена стабилно върху твърда повърхност с достатъчно осветление.
Машината няма предна и задна страна. По избор можете да шлайфате по или обратно на посоката на въртене.

Шлифовъчният камък не е предварително монтиран поради опаковъчни причини.

⚠ Предупреждение!
След приключване на монтажа, първо свържете уреда към електрозахранващата мрежа. Неспазването може да доведе до неволно стартиране и евентуално сериозни наранявания.

9.2 Звуков тест
Проверете шлифовъчния камък за пукнатини и направете звуков тест за пукнатини.
- За да бъде направен звуковия тест, шлифовъчният камък трябва да се свали от машината. Шлифовъчният камък стои изправен на пода. Използвайте парче дърво като опора върху твърд под. Шлифовъчният камък трябва да е сух.

- Леко ударете шлифовъчния диск с неметален чук. Дискът без пукнатини има висок, чист звук, наподобяващ този от камбана. Диск с пукнатина издава притъпен звук. Ако шлифовъчният камък е без дефекти, той може да бъде монтиран.

9.3 Монтаж на шлифовъчния камък (Фиг. 2)
Използвайте само шлифовъчни камъни с еднакви технически данни (вижте Технически данни).
Монтирайте шлифовъчния камък (12) и винтовете със звездообразна ръкохватка (3), както може да се види на Фиг. 2.

9.4 Монтиране на опората за детайл (1) (Фиг. 2 + 3)
След това поставете опората за детайла (1) в затягащите втулки и я затегнете с помощта на винтовете със звездообразна ръкохватка. (вижте Фиг. 2)

Опората за детайла (1) може да се закрепи както на горния държач на опората за детайла (2), така и на страничния държач на опората за детайла (15). Това зависи от това дали искате да работите по или обратно на посоката на шлайфане.

9.5 Монтаж на резервоара за вода (Фиг. 4 + 5)
Закачете резервоара за вода в предвидените вдлъбнатини (D) (вижте **Фиг**. 5).

10. Указания за работа

Превключвател за включване/изключване (6) (Фиг. 1)
- Натиснете зеления бутон „I“, за да включите машината.
- Натиснете червения бутон „0“, за да изключите отново уреда.

Посока на шлайфане (Фиг. 2 + 3)
Дали ще работите по или обратно на посоката на шлайфане зависи от Вашите изисквания. По-добре е да работите обратно на посоката на шлифоване, ако искате бързо да свалите голямо количество стомана (напр. с много стар ръждясал инструмент) или да шлифовате груб инструмент, като брадви. Препоръчваме Ви да работите по посоката на шлайфане, ако искате да шлифовате по-точно и фино. Това е така при напр. инструментите за дърворезба или ножовете. Моля, имайте предвид, че въртенето по посока на въртенето е по-бавно.

Преди всеки работен процес проверявайте дали шлифовъчният камък е гладък, спускайте универсалната подпора върху камъка и завъртите камъка веднъж на ръка на 360°. Ако е необходимо, завъртете неравният материал с приспособлението за изправяне 250.
TiGer се доставя гладък.

Резервоар за вода (Фиг. 4 + 5)
Напълнете резервоара за вода до маркировката с вода. Шлифовъчният камък се напоява с вода, долейте вода, ако е необходимо. Никога не шлифовайте без вода.
След като приключите с шлифоването, спуснете резервоара за вода, за да не стои шлифовъчният камък продължително време във вода.
Редовно изпразвайте резервоара за вода, тъй като в противен случай в него ще се съберат и кондензират частици от стомана и стругован камък.
Професионален съвет:поставен във водата магнит не позволява натрупването на такива отлагания.

Ъглов шаблон (Фиг. 6)
Измерете ъгъла на фаската, сравнявайки режещия ръб с прорезите. Настройте така измерения ъгъл на уреда, променяйки височината на универсалната опора. За тази цел процедирайте по следния начин:
Първо затегнете инструмента в устройството и го поставете върху универсалната подпора.

След това поставете ъгловия шаблон с желания ъгъл на върха на инструмента. Променете височината на универсалната подпора така, че предният край на ъгловия шаблон да се допре до шлифовъчния камък.
Уверете се, че ъгломерът е винаги подравнен с върха на инструмента.
Забележка: Посочените върху ъгловия шаблон стойности са ориентировъчни. Можете, естествено, да ги променяте според изискванията си.

Шлайфане (Фиг. 7)
Професионален съвет: По новите инструменти могат да се видят следи от производството. Значително увеличавате експлоатационния живот на Вашите инструментите, ако ги шлайфате от двете страни на режещия ръб преди да ги използвате за първи път. Шлифовайте гърба вертикално на ножа на ръка, а предната страна - както следва.

След като настроите ъгъла, поставете инструмента, монтиран в устройството, върху универсалната подпора, включете двигателя и започнете да шлифовате. Натиснете инструмента равномерно върху камъка близо до режещия ръб и започнете да го движите напречно на камъка. За да предотвратите повреда на камъка се уверете че поне половината от ширината на режещия ръб е в контакт с камъка. За още по-фини резултати при шлифоването подгответе камъка с уреда за подготовка на камъка. Зърнеността се увеличава от 250 до приблизително 1000. Уредът за подготовка на камъка може да се закупи като принадлежност от Вашия дистрибутор.

Хонинговане (Фиг. 8)
Никога не точете по посока на шлифоването! В противен случай инструментът ще се вреже в кожата!
Намажете кожения диск с тънък слой машинно масло. Нанесете абразивна паста върху кожения диск. Включете уреда и разпределете шлайф пастата, натискайки шлифования инструмент върху диска с кръгови движения.
Тези подготовки са достатъчни за пет до десет инструмента. След това започнете с нов слой машинно масло, последван от нов слой абразивна паста. Тези мерки удължават експлоатационния живот на кожата, както и качеството на Вашия инструмент.
Професионален съвет: Можете да точите на ръка и можете да получите по-точен резултат, като държите инструмента в приспособлението така, както го шлайфате.

11. Почистване и поддръжка

⚠ Предупреждение!
Преди работите по настройване, поддръжка или сервизиране изключете машината и издърпайте щепсела!

Почистване
Дръжте всички предпазни устройства, вентилационни процепи и корпуса на двигателя без замърсявания и прах, доколкото е възможно. Избърсвайте уреда с чиста кърпа или го продухвайте със сгъстен въздух под ниско налягане.
Препоръчваме Ви незабавно да почиствате уреда след всяка употреба.

Поддръжка
Във вътрешността на уреда няма други части, изискващи поддръжка.

Сервизна информация
Моля, обърнете внимание, че следните части на този продукт са обект на нормално или естествено износване и следователно са необходими като консумативи.
Бързоизносващи се части *: шлифовъчен камък, абразивна паста, кожен точещ диск, ъглов шаблон, фрикционно колело

* Не са включени задължително в обема на доставката!

Резервните части и принадлежностите се предлагат в нашия сервизен център. За целта сканирайте QR кода на заглавната страница.

12. Съхранение и транспортиране

Съхранявайте уредите и принадлежностите извън обсега на деца, на тъмно и сухо място над точката на замръзване. Идеалната температура за съхранение е между 5 и 30 °C. Съхранявайте електрическия инструмент в оригиналната опаковка. Съхранявайте шлифовъчния камък на студено, сухо и тъмно място.

⚠ Внимание!
По време на транспортиране уредът трябва задължително да се осигури срещу падане и преобръщане.
Машината може да се вдига и транспортира сами за нейната рама.

13. Електрическо свързване

⚠ Монтираният електродвигател е свързан в готовност за експлоатация.
Свързването отговаря на приложимите разпоредби на VDE и DIN.
Мрежовото свързване от страна на клиента, както и използваният удължаващ кабел, трябва да отговарят на тези разпоредби или на разпоредбите на местната електроснабдителна компания.

Дефектни електрически свързващи проводници
По свързващите електрически проводници често възникват повреди в изолацията.

Възможни причини:

- Точки на притискане, когато свързващите проводници са прокарани през процепи на прозорци или врати.
- Точки на прегъване поради неправилно закрепване или прокарване на свързващия проводник.
- Места на прерязване поради прегазване на свързващия проводник.
- Повреди в изолацията поради дърпане от стенния контакт.
- Пукнатини поради стареене на изолацията.

Такива дефектни свързващи електрически проводници не бива да се използват и поради повредената изолация са опасни за живота!

Редовно проверявайте за повреди свързващите електрически проводници. Внимавайте за това, при проверката свързващият проводник да не е свързан към електрическата мрежа.

Свързващите електрически проводници трябва да отговарят на приложимите разпоредби на разпоредбите на VDE и DIN и на EVE разпоредбите.

Използвайте само свързващи проводници с обозначение H07RN.

Отпечатване на типовото обозначение върху свързващия кабел е задължително предписание.

Двигател на променлив ток

- Мрежовото напрежение трябва да е 230 V~ / 50 Hz.
- При дължина до 25 m удължаващите проводници трябва да са с минимално напречно сечение от 1,5 mm², при дължина над 25 m – поне 2,5 mm².
- Мрежовото свързване се осигурява с максимум 16 A.

Свързвания и ремонти по електрическото оборудване могат да се извършват само от електротехник.

При запитвания, моля посочвайте следните данни:

- Производител на двигателя, тип на двигателя
- Тип ток на двигателя
- Данни от типовата табелка на уреда
- Данни за електрическото управление

При връщане на двигателя винаги изпращайте целия задвижващ блок с електрическо управление.

Вид на свързването Y

Ако е необходима смяна на проводника за свързване към мрежата, това трябва да се извърши от производителя или негов представител, за да се избегне застрашаване на безопасността.

14. Изхвърляне и рециклиране

Указания за опаковката



Опаковъчните материали могат да се рециклират. Моля, изхвърлете опаковката по природосъобразен начин.

Указания за Закона за електрическото и електронното оборудване (ElektroG)



Старото електрическо и електронно оборудване не трябва да се изхвърля заедно с битовите отпадъци, а трябва да се събира и изхвърля разделно!

- Старите батерии и акумулатори, които не са неподвижно монтирани в стария уред, трябва да бъдат извадени преди предаване без да се разрушават! Тяхното изхвърляне е регламентирано от Закона за батериите и акумулаторите.
- Собствениците, респ. ползвателите на електрическо и електронно оборудване са законово задължени да ги върнат след употреба.
- Крайният потребител е отговорен за изтриването на личните му данни от стария уред, който трябва да бъде изхвърлен!
- Символът на зачеркната кофа на колела означава, че отпадъците от електрическото и електронното оборудване не трябва да се изхвърлят заедно с битовите отпадъци.
- Електрическото и електронното оборудване може да се предава безплатно на следните места:
  - Публични събирателни пунктове (например дворове на общински сгради).
  - Магазини за продажба на електронни уреди (физически и онлайн), при условие че търговците са длъжни да ги вземат обратно или предлагат това вземане доброволно.
  - Можете да предадете до три стари електрически уреда от всеки тип уред с максимална дължина на ръба от 25 сантиметра без да купувате нов уред от производителя, или да ги предадете в друг оторизиран събирателен пункт във вашия район.
  - За допълнителните условия за връщане на производители и дистрибутори се обърнете към съответния център за обслужване на клиенти.

- Ако новият електрически уред се доставя от производителя на частно домакинство, той може да организира безплатно извозване на стария електрически уред при поискване от крайния потребител. За целта се свържете с отдела за обслужване на клиенти на производителя.
- Това се отнася само за уредите, които се инсталират и продават в Европейския съюз и са предмет на европейската Директива 2012/19/ЕС. В страни извън Европейския съюз могат да се прилагат различни разпоредби за изхвърляне на отпадъците от електрическо и електронно оборудване.

15. Специални принадлежности

Уред за подготовка на камъка, каталожен № **8949 0707**
Променете зърнеността на Вашия TiGers от 250 на 1000 и обратно в рамките на секунди!

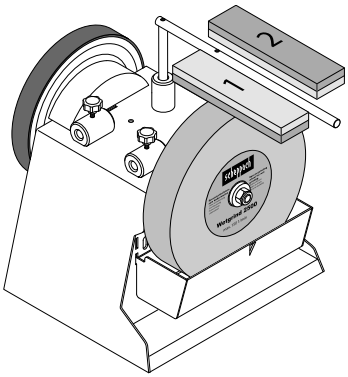

Приспособление за тръби и полукръгло длето (с 100) 55
Каталожен № **8949 0706**
Направете пръстообразния инструмент безпрецедентно остър!

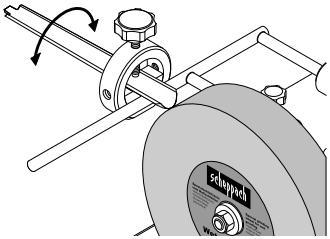

Приспособление за малки ножове 60
Каталожен № **8949 0708**
Приспособление за големи ножове 120
Каталожен № **8949 0709**
Работата в кухнята е удоволствие!

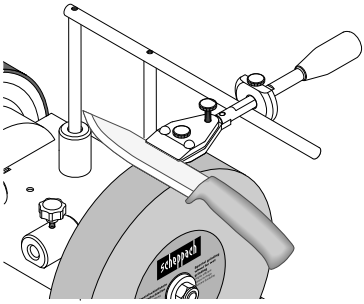

Приспособление за ножици (с 100) 160
Каталожен № **8949 0710**
Можете да точите всички - от ножица за хартия и ножица за разкрояване до ножица за жив плет!

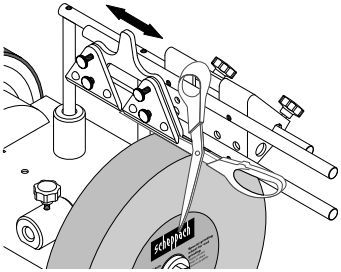

Приспособление за брадви 40, каталожен № **8949 0712**
Отсечете бързо дървата за огрев и то без големи машини

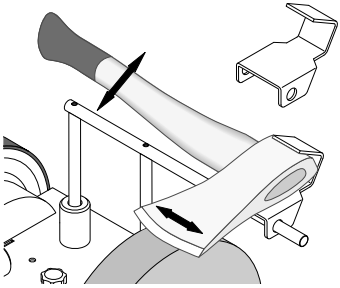

Приспособление за изправяне, каталожен № **8949 0713**
Отвива се за секунди и можете веднага да полирате матовия метал!
Резервен режещ ръб, кат. № **8949 0714**

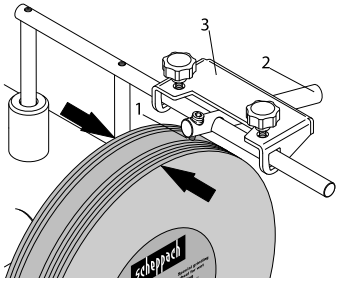

За случая на случаите.
Кожен точещ диск, профилиран 100
Каталожен № **8949 0705**
За вътрешната страна на пръстообразния инструмент.

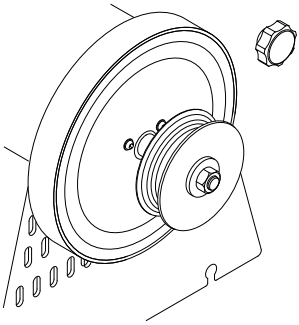

16. Отстраняване на неизправности

Проблем	Възможни причини	Отстраняване
Двигателят не се стартира.	Дефектен двигател, кабел или щепсел, изгорели предпазители.	Възложете проверката на машината на специалист. Никога не ремонтирайте двигателя сами. Внимание! Проверете предпазителите и ги сменете, ако е необходимо.
Двигателят се стартира бавно и не достига работните обороти.	Прекалено ниско напрежение, повредени намотки, изгорял кондензатор.	Възложете проверка на напрежението на доставчика на електроенергия. Възложете проверка на двигателя на специалист. Възложете смяна на кондензатора на специалист.
Двигателят създава прекалено силен шум.	Повредени намотки, дефектен двигател.	Възложете проверка на двигателя на специалист.
Двигателят не достига пълна мощност.	Токовите вериги в мрежата са претоварени (лампи, други двигатели и т.н.).	Не използвайте други уреди или двигатели на същата токова верига.
Двигателят прегрява лесно.	Претоварване на двигателя, недостатъчно охлаждане на двигателя.	Избягвате претоварване на двигателя по време на шлайфане и отстранявайте прахът от двигателя, за да осигурите максимално охлаждане на двигателя.

Περιεχόμενα: **Σελίδα:**

1. Εξήγηση των συμβόλων πάνω στη συσκευή 249
2. Εισαγωγή 250
3. Περιγραφή της συσκευής 250
4. Παραδοτέο υλικό 250
5. Ενδεδειγμένη χρήση 251
6. Γενικές υποδείξεις ασφαλείας 251
7. Τεχνικά χαρακτηριστικά 254
8. Πριν τη θέση σε λειτουργία 254
9. Οδηγίες συναρμολόγησης 254
10. Υποδείξεις εργασίας 255
11. Καθαρισμός και συντήρηση 256
12. Αποθήκευση και μεταφορά 256
13. Ηλεκτρική σύνδεση 257
14. Απόρριψη και ανακύκλωση 257
15. Ειδικά αξεσουάρ 258
16. Αντιμετώπιση προβλημάτων 260
17. Δήλωση συμμόρφωσης 300

1. Εξήγηση των συμβόλων πάνω στη συσκευή

	Λαμβάνετε υπόψη σας τις υποδείξεις προειδοποίησης και τις υποδείξεις ασφαλείας!
	Πριν από τη θέση σε λειτουργία, διαβάστε και τηρείτε τις οδηγίες χειρισμού και τις υποδείξεις ασφαλείας!
	Φοράτε προστατευτικά γυαλιά!
	Φοράτε προστασία ακοής!
	Σε περίπτωση που παράγεται σκόνη, φοράτε προστασία αναπνοής!
	Κίνδυνος τραυματισμού από περιστρεφόμενο εργαλείο! Κρατάτε τα χέρια σας μακριά.
	Κρατάτε τρίτους έξω από την περιοχή κινδύνου.
	Το προϊόν συμμορφώνεται με τις ισχύουσες Ευρωπαϊκές Οδηγίες.
	Το προϊόν συμμορφώνεται με τις ισχύουσες σερβικές κανονιστικές Οδηγίες.
⚠ Προσοχή!	Στις παρούσες οδηγίες χειρισμού έχουμε τοποθετήσει αυτό το σύμβολο στα σημεία που αφορούν την ασφάλειά σας.

Προειδοποίηση! Η ηλεκτρική σύνδεση πρέπει να πραγματοποιηθεί από έναν εγκαταστάτη ηλεκτρολόγο και να συμμορφώνεται με το πρότυπο IEC 364. Συνιστάται στο ηλεκτρικό κύκλωμα που τροφοδοτεί αυτή τη συσκευή να υπάρχει ένα ρελέ προστασίας από ρεύμα διαρροής το οποίο διακόπτει την τάση δικτύου ρεύματος σε περίπτωση που στο ρελέ προστασίας από ρεύμα διαρροής υπάρξει για 30 ms υπέρβαση των 10 mA.

2. Εισαγωγή

Κατασκευαστής:

Scheppach GmbH
Günzburger Straße 69
D-89335 Ichenhausen

Αξιότιμε πελάτη,
Σας ευχόμαστε να απολαύσετε τη νέα σας συσκευή και να έχετε καλά αποτελέσματα κατά τη χρήση της.

Υπόδειξη:
Σύμφωνα με τον ισχύοντα νόμο περί ευθύνης για τα προϊόντα, ο κατασκευαστής αυτής της συσκευής δεν ευθύνεται για ζημιές, που προκαλούνται σε αυτή ή από αυτή τη συσκευή στις εξής περιπτώσεις:

- ακατάλληλη μεταχείριση.
- παράβλεψη των εντολών χειρισμού.
- επισκευές από τρίτους, μη εξουσιοδοτημένους τεχνικούς.
- εργασίες τοποθέτησης και αντικατάστασης με μη γνήσια ανταλλακτικά.
- μη ενδεδειγμένη χρήση.
- βλάβες της ηλεκτρικής εγκατάστασης.
- σε περίπτωση παράβλεψης των ηλεκτρικών κανόνων και των κανονισμών VDE 0100, DIN 57113 / VDE0113.

Σας συνιστούμε:
Πριν από τη συναρμολόγηση και πριν τη θέση σε λειτουργία διαβάστε όλο το κείμενο των οδηγιών χειρισμού.
Αυτές οι οδηγίες χειρισμού έχουν σκοπό να σας διευκολύνουν να γνωρίσετε το μηχάνημά σας και να αξιοποιήσετε τις ενδεδειγμένες δυνατότητες χρήσης του.
Οι οδηγίες χειρισμού περιέχουν σημαντικές υποδείξεις, ώστε να εργάζεστε με το μηχάνημα με ασφάλεια, σωστά και οικονομικά, καθώς και για να αποφεύγετε κινδύνους, να εξοικονομείτε έξοδα επισκευής, να μειώνετε τους χρόνους εκτός διαθεσιμότητας και να αυξάνετε την αξιοπιστία και τη διάρκεια ζωής του μηχανήματος.
Επιπλέον των κανόνων ασφαλείας που περιλαμβάνονται στις παρούσες οδηγίες χειρισμού, πρέπει να τηρείτε οπωσδήποτε τις διατάξεις που ισχύουν στη χώρα σας για τη λειτουργία του μηχανήματος.
Φυλάσσετε τις οδηγίες χειρισμού μέσα σε πλαστικό κάλυμμα, προστατευμένες από τους ρύπους και την υγρασία, κοντά στο μηχάνημα.
Όλα τα άτομα του προσωπικού χειρισμού πρέπει να τις διαβάζουν πριν από την έναρξη της εργασίας και να τις τηρούν σχολαστικά.
Στο μηχάνημα επιτρέπεται να εργάζονται μόνο άτομα που έχουν ενημερωθεί για τη χρήση του μηχανήματος και γνωρίζουν τους κινδύνους που σχετίζονται με αυτό. Πρέπει να τηρείται η απαιτούμενη ελάχιστη ηλικία.
Εκτός από τις υποδείξεις ασφαλείας που αναφέρονται στις παρούσες οδηγίες χειρισμού και τις ειδικές διατάξεις της χώρας σας, για τη λειτουργία μηχανημάτων παρόμοιας κατασκευής, πρέπει να τηρείτε τους γενικά αναγνωρισμένους τεχνικούς κανόνες.
Δεν αναλαμβάνουμε καμία ευθύνη για ατυχήματα ή ζημιές που οφείλονται σε παράβλεψη αυτών των οδηγιών και των υποδείξεων ασφαλείας.

3. Περιγραφή της συσκευής

1. Υπόθεμα αντικειμένου εργασίας
2. Επάνω υποδοχή υποθέματος αντικειμένου εργασίας
3. Βίδα αστεροειδούς λαβής
4. Δερμάτινος τροχός ακονίσματος
5. Περίβλημα του μηχανήματος
6. Διακόπτης ενεργοποίησης/ απενεργοποίησης
7. Λαστιχένια πέλματα
8. Δοχείο νερού
9. Ροδέλα συναρμογής
10. Άξονας τροχίσματος
11. Παξιμάδι
12. Πέτρα ακονίσματος
13. Βάση στήριξης για σκαρπέλα
14. Βίδα αστεροειδούς λαβής για τον δερμάτινο τροχό ακονίσματος
15. Πλευρική υποδοχή υποθέματος αντικειμένου εργασίας

4. Παραδοτέο υλικό

1x μηχάνημα υγρού τροχίσματος
1x πέτρα ακονίσματος
1x βάση γενικής χρήσης
1x μετρητής γωνιών
1x λειαντική πάστα
1x τροχός ακονίσματος με δέρμα
1x οδηγίες χειρισμού

5. Ενδεδειγμένη χρήση

⚠ Το μηχάνημα υγρού τροχίσματος έχει σχεδιαστεί για το τρόχισμα χάλυβα (όχι σκληρών μετάλλων) αποκλειστικά με το παρεχόμενο εργαλείο.

- Το μηχάνημα συμμορφώνεται με την ισχύουσα Οδηγία περί μηχανημάτων της ΕΚ.
- **Το μηχάνημα έχει σχεδιαστεί για λειτουργία μίας βάρδιας, διάρκεια ενεργοποιημένης κατάστασης S1 100%.**
- Τηρείτε όλες τις υποδείξεις ασφαλείας και υποδείξεις κινδύνου που υπάρχουν πάνω στο μηχάνημα.
- Διατηρείτε σε ευανάγνωστη κατάσταση όλες τις υποδείξεις ασφαλείας και υποδείξεις κινδύνου που υπάρχουν πάνω στο μηχάνημα.
- Χρησιμοποιείτε το μηχάνημα μόνο αν βρίσκεται σε τεχνικά άψογη κατάσταση και σύμφωνα με την ενδεδειγμένη χρήση του, με συνείδηση των κινδύνων και της ασφάλειας και τηρώντας τις οδηγίες χρήσης! Ιδιαιτέρως, πρέπει να αποκαθιστάτε άμεσα βλάβες (ή να αναθέτετε την άμεση αποκατάσταση βλαβών) που μπορούν να επηρεάσουν την ασφάλεια!
- Πρέπει να τηρούνται οι κανονισμοί ασφαλείας, εργασίας και συντήρησης του κατασκευαστή καθώς και οι διαστάσεις που αναφέρονται στα τεχνικά χαρακτηριστικά.
- Πρέπει να τηρούνται οι σχετικές διατάξεις πρόληψης ατυχημάτων καθώς και οι λοιποί, γενικά αναγνωρισμένοι τεχνικοί κανόνες ασφαλείας.
- Η χρήση, η συντήρηση και η επισκευή του μηχανήματος επιτρέπεται μόνο σε εξειδικευμένα άτομα, τα οποία διαθέτουν την ανάλογη εξοικείωση και έχουν ενημερωθεί σχετικά με τους κινδύνους. Οι εξ ιδίων τροποποιήσεις στο μηχάνημα αποκλείουν την ευθύνη του κατασκευαστή για όσες ζημιές προκύψουν από αυτές.
- Η λειτουργία του μηχανήματος επιτρέπεται μόνο με γνήσια αξεσουάρ και γνήσια εργαλεία του κατασκευαστή.
- Κάθε άλλη χρήση θεωρείται ως μη προβλεπόμενη. Για ζημιές που προκύπτουν από τέτοια χρήση δεν ευθύνεται ο κατασκευαστής. Τον σχετικό κίνδυνο αναλαμβάνει αποκλειστικά ο χρήστης.

Παρακαλούμε να έχετε υπόψη σας ότι οι συσκευές μας κανονικά δεν έχουν σχεδιαστεί για εμπορική, βιοτεχνική ή βιομηχανική χρήση. Δεν αναλαμβάνουμε καμία ευθύνη αν η συσκευή χρησιμοποιηθεί σε εμπορικές, βιοτεχνικές ή βιομηχανικές επιχειρήσεις καθώς και σε παρόμοιες δραστηριότητες.

6. Γενικές υποδείξεις ασφαλείας

Γενικές υποδείξεις ασφαλείας για ηλεκτρικά εργαλεία

⚠ ΠΡΟΕΙΔΟΠΟΙΗΣΗ!
Διαβάστε όλες τις υποδείξεις ασφαλείας, τις οδηγίες, τις απεικονίσεις και τα τεχνικά χαρακτηριστικά που παρέχονται με το ηλεκτρικό εργαλείο σας.
Από παραλείψεις στην τήρηση των ακόλουθων οδηγιών ενδέχεται να προκληθεί ηλεκτροπληξία, φωτιά και/ή σοβαροί τραυματισμοί.

Φυλάξτε όλες τις υποδείξεις ασφαλείας και τις οδηγίες για μελλοντική χρήση.
Ο όρος "ηλεκτρικό εργαλείο" που χρησιμοποιείται στις υποδείξεις ασφαλείας αναφέρεται σε ηλεκτρικά εργαλεία που λειτουργούν με ρεύμα (με καλώδιο ρεύματος) και σε ηλεκτρικά εργαλεία που λειτουργούν με επαναφορτιζόμενες μπαταρίες (χωρίς καλώδιο ρεύματος).

1. Ασφάλεια χώρου εργασίας

a) **Διατηρείτε την περιοχή εργασίας καθαρή και καλά φωτισμένη.** Από ακαταστασία ή μη φωτισμένες περιοχές εργασίας μπορεί να προκληθούν ατυχήματα.

b) **Μην εργάζεστε με το ηλεκτρικό εργαλείο σε δυνητικά εκρήξιμο περιβάλλον όπου βρίσκονται καύσιμα υγρά, αέρια ή σκόνες.** Τα ηλεκτρικά εργαλεία παράγουν σπινθήρες οι οποίοι μπορούν να προκαλέσουν ανάφλεξη της σκόνης ή των ατμών.

c) **Κατά τη χρήση του ηλεκτρικού εργαλείου κρατάτε μακριά παιδιά και άλλα άτομα.** Σε περίπτωση εκτροπής μπορεί να χάσετε τον έλεγχο του ηλεκτρικού εργαλείου.

2. Ασφάλεια χρήσης ηλεκτρικού ρεύματος

a) **Το φις σύνδεσης του ηλεκτρικού εργαλείου πρέπει να ταιριάζει στην πρίζα. Δεν επιτρέπεται κανενός είδους τροποποίηση του φις. Μη χρησιμοποιείτε φις προσαρμογής με ηλεκτρικά εργαλεία που διαθέτουν προστασία μέσω γείωσης.** Τα μη τροποποιημένα φις και οι κατάλληλες πρίζες μειώνουν τον κίνδυνο ηλεκτροπληξίας.

b) **Αποφεύγετε την επαφή του σώματος με γειωμένες επιφάνειες όπως σε σωλήνες, θερμαντικά σώματα, ηλεκτρικές κουζίνες και ψυγεία.** Όταν το σώμα σας είναι γειωμένο, υπάρχει αυξημένος κίνδυνος από ηλεκτροπληξία.

c) **Διατηρείτε τα ηλεκτρικά εργαλεία σας μακριά από βροχή ή υγρασία.** Η διείσδυση νερού σε μια ηλεκτρική συσκευή αυξάνει τον κίνδυνο ηλεκτροπληξίας.

d) **Μην κακομεταχειρίζεστε το καλώδιο σύνδεσης για να μεταφέρετε ή να αναρτήσετε το ηλεκτρικό εργαλείο ή για να αποσυνδέσετε το φις από την πρίζα. Κρατάτε το καλώδιο σύνδεσης μακριά από υπερβολική θερμοκρασία, λάδι, αιχμηρά άκρα ή κινούμενα μέρη.** Τα καλώδια σύνδεσης που έχουν υποστεί ζημιά ή είναι μπερδεμένα αυξάνουν τον κίνδυνο ηλεκτροπληξίας.

e) **Όταν εργάζεστε με ένα ηλεκτρικό εργαλείο σε υπαίθριο χώρο, χρησιμοποιείτε μόνο καλώδια επέκτασης που είναι και αυτά κατάλληλα για χρήση σε εξωτερικούς χώρους.** Η χρήση καλωδίου επέκτασης κατάλληλου για χρήση σε εξωτερικούς χώρους μειώνει τον κίνδυνο ηλεκτροπληξίας.

f) **Αν είναι αναπόφευκτη η λειτουργία του ηλεκτρικού εργαλείου σε περιβάλλον με υγρασία, χρησιμοποιείτε ένα ρελέ προστασίας από ρεύμα διαρροής.** Η χρήση ενός ρελέ προστασίας από ρεύμα διαρροής μειώνει τον κίνδυνο ηλεκτροπληξίας.

3. Ασφάλεια ατόμων

a) **Πρέπει να είστε προσεκτικοί, να προσέχετε τι κάνετε και να χρησιμοποιείτε σύνεση κατά την εργασία με ένα ηλεκτρικό εργαλείο. Μη χρησιμοποιείτε ηλεκτρικό εργαλείο όταν είστε κουρασμένοι ή υπό την επήρεια ναρκωτικών, οινοπνεύματος ή φαρμάκων.** Μία στιγμή απροσεξίας κατά τη χρήση του ηλεκτρικού εργαλείου μπορεί να οδηγήσει σε σοβαρούς τραυματισμούς.

b) **Φοράτε ατομικό εξοπλισμό προστασίας και πάντα προστατευτικά γυαλιά.** Η χρήση ατομικού εξοπλισμού προστασίας, όπως μάσκας κατά της σκόνης, αντιολισθητικών υποδημάτων ασφαλείας, προστατευτικού κράνους ή μέσων προστασίας ακοής, ανάλογα με το είδος και τη χρήση του ηλεκτρικού εργαλείου, μειώνει τον κίνδυνο τραυματισμών.

c) **Αποφεύγετε την ακούσια θέση σε λειτουργία. Να βεβαιώνεστε ότι το ηλεκτρικό εργαλείο είναι απενεργοποιημένο πριν το συνδέσετε στην τροφοδοσία ρεύματος και/ή συνδέσετε την επαναφορτιζόμενη μπαταρία, το πάρετε στα χέρια σας ή το μεταφέρετε.** Αν κατά τη μεταφορά του ηλεκτρικού εργαλείου έχετε το δάχτυλο στον διακόπτη ή αν συνδέσετε το εργαλείο στην τροφοδοσία ρεύματος ενώ είναι ενεργοποιημένο, μπορεί να προκληθούν ατυχήματα.

d) **Απομακρύνετε εργαλεία ρύθμισης ή κλειδιά βιδώματος πριν ενεργοποιήσετε το ηλεκτρικό εργαλείο.** Ένα εργαλείο ή κλειδί το οποίο βρίσκεται σε ένα περιστρεφόμενο μέρος του ηλεκτρικού εργαλείου μπορεί να προκαλέσει τραυματισμούς.

e) **Αποφεύγετε οποιαδήποτε αφύσικη στάση σώματος. Φροντίζετε για καλή ευστάθεια και διατηρείτε πάντοτε την ισορροπία σας.** Με αυτόν τον τρόπο μπορείτε να ελέγχετε καλύτερα το ηλεκτρικό εργαλείο σε μη αναμενόμενες καταστάσεις.

f) **Φοράτε κατάλληλο ρουχισμό. Μη φοράτε φαρδιά ρούχα ή κοσμήματα. Κρατάτε τα μαλλιά και τα ρούχα μακριά από κινούμενα μέρη.** Τα ρούχα με φαρδιά εφαρμογή, τα κοσμήματα ή τα μακριά μαλλιά μπορεί να πιαστούν από κινούμενα μέρη.

g) **Αν μπορούν να εγκατασταθούν διατάξεις αναρρόφησης και συλλογής σκόνης, αυτές πρέπει να είναι συνδεδεμένες και να χρησιμοποιούνται σωστά.** Η χρήση μιας διάταξης αναρρόφησης σκόνης μπορεί να μειώσει τους κινδύνους από τη σκόνη.

h) **Μην έχετε ψευδή αίσθηση της ασφάλειας και μην αψηφάτε τους κανόνες ασφαλείας για ηλεκτρικά εργαλεία, ακόμα και αν έχετε εξοικειωθεί με το ηλεκτρικό εργαλείο μετά από επανειλημμένη χρήση του.** Οι απρόσεκτοι χειρισμοί μπορούν σε κλάσματα του δευτερολέπτου να επιφέρουν σοβαρούς τραυματισμούς.

4. Χρήση και μεταχείριση του ηλεκτρικού εργαλείου

a) **Μην υπερφορτώνετε το ηλεκτρικό εργαλείο. Χρησιμοποιείτε για την εργασία σας το ηλεκτρικό εργαλείο που προορίζεται για αυτή.** Με το κατάλληλο ηλεκτρικό εργαλείο εργάζεστε καλύτερα και ασφαλέστερα στην προβλεπόμενη περιοχή ισχύος.

b) **Μη χρησιμοποιήσετε ποτέ ηλεκτρικό εργαλείο του οποίου ο διακόπτης παρουσιάζει βλάβη.** Ένα ηλεκτρικό εργαλείο που δεν μπορεί πλέον να ενεργοποιηθεί ή να απενεργοποιηθεί, είναι επικίνδυνο και πρέπει να επισκευαστεί.

c) **Αφαιρέστε το φις από την πρίζα και/ή αφαιρέστε την αφαιρούμενη επαναφορτιζόμενη μπαταρία, πριν πραγματοποιήσετε ρυθμίσεις στη συσκευή, αλλάξετε εργαλείο εργασίας ή αφήσετε στην άκρη το ηλεκτρικό εργαλείο.** Αυτό το μέτρο προφύλαξης αποτρέπει την αθέλητη εκκίνηση του ηλεκτρικού εργαλείου.

d) **Φυλάσσετε μακριά από παιδιά τα ηλεκτρικά εργαλεία που δεν χρησιμοποιείτε. Μην αφήνετε να χρησιμοποιεί το ηλεκτρικό εργαλείο κανένα άτομο που δεν είναι εξοικειωμένο με αυτό ή δεν έχει διαβάσεις τις παρούσες οδηγίες.** Τα ηλεκτρικά εργαλεία είναι επικίνδυνα, όταν χρησιμοποιούνται από άπειρα άτομα.

e) **Φροντίζετε σχολαστικά τα ηλεκτρικά εργαλεία και τα αξεσουάρ. Ελέγχετε ότι λειτουργούν απρόσκοπτα και δεν κολλάνε τα κινούμενα μέρη, αν υπάρχουν εξαρτήματα που έχουν σπάσει ή έχουν υποστεί ζημιά τέτοια που να επηρεάζεται η λειτουργία του ηλεκτρικού εργαλείου. Αναθέτετε πριν τη χρήση του ηλεκτρικού εργαλείου την επισκευή των εξαρτημάτων που έχουν υποστεί ζημιά.** Πολλά ατυχήματα έχουν την αιτία τους σε κακοσυντηρημένα ηλεκτρικά εργαλεία.

f) **Διατηρείτε τα εργαλεία κοπής αιχμηρά και καθαρά.** Τα προσεκτικά φροντισμένα εργαλεία κοπής με κοφτερές αιχμές έχουν μικρότερη τάση για σφήνωμα και είναι ευκολότερο να καθοδηγηθούν.

g) **Χρησιμοποιείτε το ηλεκτρικό εργαλείο, τα αξεσουάρ, το εργαλείο εργασίας κλπ. σύμφωνα με τις παρούσες οδηγίες. Λαμβάνετε επίσης υπόψη τις συνθήκες εργασίας και την εργασία που πρόκειται να εκτελεστεί.** Η χρήση ηλεκτρικών εργαλείων για εφαρμογές άλλες από τις προβλεπόμενες μπορεί να οδηγήσει σε επικίνδυνες καταστάσεις.

h) **Κρατάτε τις λαβές και τις επιφάνειες κρατήματος στεγνές, καθαρές και απαλλαγμένες από λάδια και γράσα.** Οι ολισθηρές λαβές και επιφάνειες κρατήματος δεν επιτρέπουν ασφαλή χειρισμό και έλεγχο του ηλεκτρικού εργαλείου σε απρόβλεπτες καταστάσεις.

5. Σέρβις

a) **Αναθέτετε την επισκευή του ηλεκτρικού εργαλείου μόνο σε πιστοποιημένο ειδικευμένο προσωπικό και μόνο με γνήσια ανταλλακτικά.** Με αυτόν τον τρόπο διασφαλίζετε ότι δεν θα διακυβευτεί η ασφάλεια του ηλεκτρικού εργαλείου.

⚠ ΠΡΟΣΟΧΗ!

Αυτό το ηλεκτρικό εργαλείο παράγει ένα ηλεκτρομαγνητικό πεδίο κατά τη διάρκεια της λειτουργίας του. Αυτό το πεδίο υπό ορισμένες περιστάσεις μπορεί να επηρεάσει ενεργά ή παθητικά ιατρικά εμφυτεύματα. Για μείωση του κινδύνου σοβαρών ή θανάσιμων τραυματισμών, συνιστούμε σε άτομα με ιατρικά εμφυτεύματα να συμβουλεύονται το γιατρό τους και τον κατασκευαστή του ιατρικού εμφυτεύματος, πριν το χειρισμό του μηχανήματος.

Υποδείξεις ασφαλείας για επιτραπέζια μηχανήματα τροχίσματος

a) **Μη χρησιμοποιείτε εργαλεία εργασίας που έχουν υποστεί ζημιά. Ελέγξτε πριν από κάθε χρήση τα εργαλεία εργασίας, όπως τους τροχούς λείανσης, για σημεία απώλειας υλικού και ρωγμές. Αφού έχετε ελέγξει και τοποθετήσει το εργαλείο εργασίας, παραμείνετε τόσο εσείς όσο και τυχόν άλλα παρευρισκόμενα άτομα εκτός του επιπέδου του περιστρεφόμενου εργαλείου εργασίας και αφήστε τη συσκευή να λειτουργήσει για διάστημα 1 λεπτού με τον μέγιστο αριθμό στροφών.** Τα εργαλεία εργασίας που έχουν υποστεί ζημιά στην πλειονότητά τους θα σπάσουν μέσα σε αυτό το διάστημα δοκιμής.

b) **Ο επιτρεπόμενος αριθμός στροφών του εργαλείου εργασίας πρέπει να είναι τουλάχιστον ίσος με τον μέγιστο αριθμό στροφών που αναφέρεται επάνω στο ηλεκτρικό εργαλείο.** Ένα αξεσουάρ που περιστρέφεται ταχύτερα από το επιτρεπόμενο μπορεί να κομματιστεί και να εκτοξευτεί.

c) **Μην πραγματοποιείτε ποτέ τρόχισμα με τις πλευρικές επιφάνειες του τροχού λείανσης.** Το τρόχισμα με τις πλευρικές επιφάνειες ενδέχεται να προκαλέσει θραύση και διάλυση του τροχού λείανσης.

Υπολειπόμενοι κίνδυνοι

⚠ Το μηχάνημα είναι κατασκευασμένο σύμφωνα με την τελευταία λέξη της τεχνολογίας και με βάση τους αναγνωρισμένους τεχνικούς κανόνες ασφαλείας. Κατά την εργασία ενδέχεται παρόλα αυτά να παρουσιαστούν μεμονωμένοι υπολειπόμενοι κίνδυνοι.

- Κίνδυνος τραυματισμού για τα δάχτυλα και τα χέρια από τον περιστρεφόμενο τροχό λείανσης.
- Κίνδυνος από το ηλεκτρικό ρεύμα, σε περίπτωση χρήσης ακατάλληλων καλωδίων ηλεκτρικής σύνδεσης.
- Παρά όλες τις προφυλάξεις που έχουν ληφθεί ενδέχεται πέραν αυτών να υπάρχουν μη προφανείς υπολειπόμενοι κίνδυνοι.
- Οι υπολειπόμενοι κίνδυνοι μπορούν να ελαχιστοποιηθούν όταν τηρούνται οι Υποδείξεις ασφαλείας και η Ενδεδειγμένη χρήση, καθώς και οι εντολές χειρισμού στην ολότητά τους.

7. Τεχνικά χαρακτηριστικά

Διαστάσεις Μ x Π x Υ	320 x 325 x 335 mm
Υπόθεμα εργαλείου, ø	12 mm
Πέτρα ακονίσματος	ø 250/12 x 50 mm
Αριθμός στροφών χωρίς φορτίο της πέτρας ακονίσματος	90 min^{-1}
Ταχύτητα κοπής	1,2 m/s
Βάρος περ.	16 kg
Κινητήρας	230 – 240 V~ / 50 Hz
Ισχύς	200 W
Αριθμός στροφών κινητήρα	1400 min^{-1}
Τρόπος λειτουργίας	S1 100%

Με την επιφύλαξη τεχνικών τροποποιήσεων!

Θόρυβος
Οι τιμές θορύβου μετρήθηκαν βάσει του προτύπου EN 62841.

Στάθμη ηχητικής πίεσης L_{pA}	71,8 dB
Αβεβαιότητα K_{pA}	3 dB
Στάθμη ηχητικής ισχύος L_{WA}	84,8 dB
Αβεβαιότητα K_{WA}	3 dB

8. Πριν τη θέση σε λειτουργία

- Ανοίξτε τη συσκευασία και αφαιρέστε προσεκτικά τη συσκευή.
- Απομακρύνετε το υλικό συσκευασίας καθώς και τα ασφαλιστικά συσκευασίας και μεταφοράς (εφόσον υπάρχουν).
- Ελέγξτε εάν είναι πλήρες το παραδοτέο υλικό.
- Ελέγξτε τη συσκευή και τα αξεσουάρ για τυχόν ζημιές κατά τη μεταφορά.
- Φυλάξτε τη συσκευασία κατά το δυνατό μέχρι τη λήξη της εγγύησης.

ΠΡΟΣΟΧΗ!
Η συσκευή και τα υλικά συσκευασίας δεν είναι παιδικά παιχνίδια! Τα παιδιά δεν επιτρέπεται να παίζουν με πλαστικές σακούλες, μεμβράνες και μικρά εξαρτήματα! Υπάρχει κίνδυνος κατάποσης και ασφυξίας!

Πριν συνδέσετε τη συσκευή στο δίκτυο ηλεκτρικού ρεύματος, βεβαιωθείτε ότι τα στοιχεία στην πινακίδα τύπου συμφωνούν με τα στοιχεία του δικτύου τροφοδοσίας.

⚠ Προειδοποίηση!
Διασφαλίζετε πάντα ότι το μηχάνημα είναι απενεργοποιημένο και έχει αποσυνδεθεί από την τροφοδοσία ρεύματος, πριν πραγματοποιήσετε ρυθμίσεις στη συσκευή.
- Όλα τα καλύμματα και οι διατάξεις ασφαλείας πρέπει να τοποθετούνται κανονικά πριν την ενεργοποίηση της συσκευής.
- Η πέτρα ακονίσματος πρέπει να μπορεί να κινείται ελεύθερα.
- Πριν πατήσετε το διακόπτη ενεργοποίησης/ απενεργοποίησης, βεβαιωθείτε ότι η πέτρα ακονίσματος και ο τροχός ακονίσματος έχουν εγκατασταθεί σωστά και τα κινητά μέρη της συσκευής μπορούν να κινούνται εύκολα. Με οπτικό έλεγχο, ελέγξτε και τα δύο μέρη για ελαττώματα.
- Αντικαταστήστε μια πέτρα ακονίσματος που έχει υποστεί ζημιά ή φθορά.

9. Οδηγίες συναρμολόγησης

⚠ ΠΡΟΣΟΧΗ!
Πριν από τη θέση σε λειτουργία, οπωσδήποτε συναρμολογήστε πλήρως τη συσκευή!

9.1 Εγκατάσταση και ρύθμιση
Βεβαιωθείτε ότι η μηχανή λείανσης είναι τοποθετημένη στην κανονική της θέση πάνω σε σταθερή επιφάνεια στήριξης με επαρκή φωτισμό.
Το μηχάνημα δεν έχει μπροστινή ή πίσω πλευρά. Μπορείτε κατ' επιλογή να τροχίζετε σύμφωνα με τη φορά περιστροφής ή αντίθετα από αυτή.

Η πέτρα ακονίσματος δεν είναι προεγκατεστημένη, για λόγους συσκευασίας.

⚠ Προειδοποίηση!
Συνδέστε τη συσκευή στην τροφοδοσία ρεύματος μόνον αφού ολοκληρωθεί η συναρμολόγηση. Η μη τήρηση αυτής της υπόδειξης μπορεί να έχει ως συνέπεια αθέλητη εκκίνηση και ενδεχομένως σοβαρούς τραυματισμούς.

9.2 Ηχητική δοκιμή
Ελέγξτε την πέτρα ακονίσματος για ρωγμές και διενεργήστε μια ηχητική δοκιμή για ρωγμές.

- Για την ηχητική δοκιμή, πρέπει η πέτρα ακονίσματος να αφαιρεθεί από το μηχάνημα. Η πέτρα ακονίσματος στέκεται όρθια πάνω στο δάπεδο. Σε ένα σκληρό δάπεδο, χρησιμοποιήστε ένα κομμάτι ξύλο ως υπόθεμα. Η πέτρα ακονίσματος πρέπει να είναι τελείως στεγνή.
- Χτυπήστε τον τροχό λείανσης ελαφρά με ένα μη μεταλλικό σφυρί. Ένας τροχός χωρίς ρωγμές παράγει έναν υψηλής συχνότητας, καθαρό ήχο τύπου καμπάνας. Ένας τροχός που έχει ρωγμή, παράγει ένα μουντό ήχο. Αν η πέτρα ακονίσματος είναι απαλλαγμένη από ελαττώματα, μπορεί να εγκατασταθεί.

9.3 Εγκατάσταση της πέτρας ακονίσματος (Εικ. 2)
Χρησιμοποιείτε μόνο πέτρες ακονίσματος με τα ίδια τεχνικά χαρακτηριστικά (βλ. Τεχνικά χαρακτηριστικά). Εγκαταστήστε την πέτρα ακονίσματος (12) και τις βίδες αστεροειδούς λαβής (3) όπως δείχνει η Εικ. 2.

9.4 Εγκατάσταση του υποθέματος αντικειμένου εργασίας (1) (Εικ. 2 + 3)
Κατόπιν περάστε το υπόθεμα αντικειμένου εργασίας (1) μέσα στην υποδοχή σύσφιξης και συσφίξτε με τη βοήθεια των βιδών αστεροειδούς λαβής. (βλέπε Εικ. 2)

Το υπόθεμα αντικειμένου εργασίας (1) μπορεί να στερεωθεί τόσο στην επάνω υποδοχή υποθέματος αντικειμένου εργασίας (2) όσο και στην πλευρική υποδοχή υποθέματος αντικειμένου εργασίας (15). Αυτό εξαρτάται από το αν θα θέλατε να εργαστείτε στην κατεύθυνση τροχίσματος ή αντίθετα με την κατεύθυνση τροχίσματος.

9.5 Εγκατάσταση του δοχείου νερού (Εικ. 4 + 5)
Αναρτήστε το δοχείο νερού μέσα στα προβλεπόμενα ανοίγματα (D) (βλ. **Εικ**. 5).

10. Υποδείξεις εργασίας

Διακόπτης ενεργοποίησης / απενεργοποίησης (6) (Εικ. 1)
- Για την ενεργοποίηση του μηχανήματος, πατήστε το πράσινο πλήκτρο "I".
- Για να απενεργοποιήσετε πάλι τη συσκευή, πατήστε το κόκκινο πλήκτρο "0".

Κατεύθυνση τροχίσματος (Εικ. 2 + 3)
Εξαρτάται κυρίως από τις απαιτήσεις σας, αν θέλετε να εργαστείτε στην κατεύθυνση τροχίσματος ή αντίθετα με την κατεύθυνση τροχίσματος.

Αν θέλετε να αφαιρέσετε γρήγορα μεγάλες ποσότητες χάλυβα (π.χ. από πολύ παλιό, σκουριασμένο εργαλείο) ή αν θα θέλατε να τροχίσετε μεγάλα αντικείμενα εργασίας όπως τσεκούρια, είναι καλύτερο να εργάζεστε αντίθετα με την κατεύθυνση τροχίσματος. Αν θα θέλατε τρόχισμα μεγαλύτερης ακρίβειας και με περισσότερη λεπτομέρεια, συνιστούμε να εργάζεστε στην κατεύθυνση τροχίσματος. Αυτό ισχύει π.χ. για εργαλεία κοπής και μαχαίρια. Έχετε υπόψη σας ότι το τρόχισμα στη φορά περιστροφής προχωρά πιο αργά.
Πριν από κάθε διαδικασία εργασίας ελέγχετε αν η πέτρα ακονίσματος είναι επίπεδη, κατεβάζοντας το στήριγμα γενικής χρήσης πάνω στην πέτρα και περιστρέφοντάς την με το χέρι μία φορά κατά 360°. Αν χρειάζεται, ανανεώστε το ανομοιόμορφο υλικό με τη μονάδα ανανέωσης πέτρας 250.
Όταν παραδίδεται το TiGer παρέχει επίπεδες επιφάνειες.

Δοχείο νερού (Εικ. 4 + 5)
Γεμίστε το δοχείο νερού με νερό μέχρι τη σήμανση. Η πέτρα ακονίσματος απορροφά νερό μέχρι να κορεστεί, επομένως συμπληρώνετε νερό όταν χρειάζεται. Μην τροχίζετε χωρίς νερό.
Μετά το τρόχισμα, κατεβάζετε το δοχείο νερού ώστε η πέτρα ακονίσματος να μην παραμένει πολλή ώρα μέσα στο νερό.
Αδειάζετε τακτικά το δοχείο νερού, διαφορετικά παραμένουν εκεί και συσσωματώνονται σωματίδια από χάλυβα και από την πέτρα ακονίσματος.
Συμβουλή από ειδικούς: αν τοποθετηθεί ένας μαγνήτης μέσα στο νερό, εμποδίζεται ο σχηματισμός τέτοιων αποθέσεων.

Μετρητής γωνιών (Εικ. 6)
Μετρήστε τη γωνία της αιχμής τροχίσματος συγκρίνοντας την κόψη με τις σφηνοειδείς τομές. Κατόπιν ρυθμίστε τη γωνία που προσδιορίσατε στη συσκευή, τροποποιώντας το ύψος του στηρίγματος γενικής χρήσης. Για τον σκοπό αυτό, ενεργήστε ως εξής:
Πρώτα συσφίξτε το εργαλείο στη διάταξη και τοποθετήστε τη διάταξη πάνω στο στήριγμα γενικής χρήσης.

Κρατήστε τον μετρητή γωνιών με την επιθυμητή γωνία στη μύτη του εργαλείου. Τώρα τροποποιήστε το ύψος του υποστηρίγματος γενικής χρήσης με τρόπο ώστε το μπροστινό άκρο του μετρητή γωνιών να είναι απευθείας σε επαφή με την πέτρα ακονίσματος.
Προσέξτε ώστε ο μετρητής γωνιών να είναι πάντα ευθυγραμμισμένος με τη μύτη του εργαλείου.

Παρατήρηση: Οι τιμές που αναφέρονται πάνω στον μετρητή γωνιών είναι μόνο ενδεικτικές τιμές. Φυσικά μπορείτε να τις αλλάζετε ανάλογα με τις απαιτήσεις σας.

Τρόχισμα (Εικ. 7)
Συμβουλή από ειδικούς: Σε καινούργια εργαλεία μπορείτε να παρατηρήσετε ακόμα ίχνη από τη διαδικασία παραγωγής τους. Θα αυξήσετε σε μεγάλο βαθμό τη διάρκεια ζωής των εργαλείων σας, αν πριν την πρώτη χρήση τροχίσετε την κόψη και από τις δύο πλευρές. Τροχίστε την πίσω πλευρά απλά στη λειτουργία ελεύθερου κρατήματος στην κατακόρυφη πλευρά της πέτρας και την μπροστινή πλευρά όπως περιγράφεται παρακάτω.
Αφού έχετε ρυθμίσει τη γωνία, τοποθετήστε το εγκατεστημένο στη συσκευή εργαλείο στο στήριγμα γενικής χρήσης, ενεργοποιήστε τον κινητήρα και ξεκινήστε τη διαδικασία τροχίσματος. Πιέστε το εργαλείο κοντά στην αιχμή ομοιόμορφα πάνω στην πέτρα και κινείτε το εγκάρσια πάνω από την πέτρα. Προσέχετε ώστε πάντα να είναι σε επαφή με την πέτρα ακονίσματος τουλάχιστον το μισό πλάτος της κόψης, για να αποφύγετε ζημιές στην πέτρα.
Για μεγαλύτερης ακριβείας αποτελέσματα τροχίσματος, προετοιμάστε την επιφάνεια της πέτρας με το ακόνι καθαρισμού πέτρας. Με αυτό τον τρόπο αυξάνετε το κοκκώδες από 250 σε περίπου 1000. Το ακόνι καθαρισμού πέτρας μπορείτε να τοπ προμηθευτείτε ως αξεσουάρ από το τοπικό σας εξειδικευμένο κατάστημα.

Ακόνισμα (Εικ. 8)
Ποτέ μην ακονίζετε αντίθετα με την κατεύθυνση τροχίσματος! Διαφορετικά το εργαλείο θα κόψει το δέρμα!
Εμποτίστε τον τροχό με δέρμα με λεπτό λάδι μηχανής. Κατόπιν περάστε τον τροχό με δέρμα με τη λειαντική πάστα. Στη συνέχεια ενεργοποιήστε τη συσκευή και κατανείμετε τη λειαντική πάστα πιέζοντας το τροχισμένο εργαλείο πάνω στον τροχό με κυκλικές κινήσεις.
Αυτές οι εργασίες προετοιμασίας επαρκούν για πέντε έως δέκα εργαλεία. Κατόπιν, επαναλάβετε τη δημιουργία μιας νέας στρώσης λαδιού μηχανής, ακολουθούμενη από νέα λειαντική πάστα. Αυτά τα μέτρα αυξάνουν τη διάρκεια ζωής του δέρματος καθώς και την ποιότητα των εργαλείων σας.
Συμβουλή από ειδικούς: Ειδικά για το ακόνισμα μπορείτε να χρησιμοποιείτε τη λειτουργία ελεύθερου κρατήματος με το χέρι. Αποκτάτε ένα αποτέλεσμα μεγαλύτερης ακριβείας, αν αφήσετε το εργαλείο μέσα στη διάταξη όπως κατά το τρόχισμα.

11. Καθαρισμός και συντήρηση

⚠ Προειδοποίηση!
Πριν από εργασίες ρύθμισης, συντήρησης ή σέρβις, απενεργοποιείτε το μηχάνημα και αφαιρείτε το φις ρευματοληψίας από την πρίζα!

Καθαρισμός
Διατηρείτε όλες τις διατάξεις ασφαλείας, τις σχισμές αερισμού και το περίβλημα κινητήρα πάντα όσο το δυνατόν πιο καθαρά από ακαθαρσίες και σκόνη. Σκουπίζετε τη συσκευή με ένα καθαρό πανί ή φυσήξτε την με πεπιεσμένο αέρα χαμηλής πίεσης.
Συνιστούμε να καθαρίζετε τη συσκευή αμέσως μετά από κάθε χρήση.

Συντήρηση
Στο εσωτερικό της συσκευής δεν υπάρχουν άλλα εξαρτήματα που επιδέχονται συντήρηση.

Πληροφορίες σέρβις
Έχετε υπόψη σας ότι τα ακόλουθα εξαρτήματα αυτού του προϊόντος υπόκεινται σε κανονική ή φυσική φθορά και επομένως χρειάζονται ως φθειρόμενα εξαρτήματα.
Αναλώσιμα*: Πέτρα ακονίσματος, λειαντική πάστα, τροχός ακονίσματος με δέρμα, μετρητής γωνιών, τροχός τριβής

* Δεν περιλαμβάνονται υποχρεωτικά στο παραδοτέο υλικό!

Ανταλλακτικά και αξεσουάρ μπορείτε να προμηθευτείτε από το κέντρο σέρβις της εταιρείας μας. Για τον σκοπό αυτόν, σαρώστε τον κωδικό QR στη σελίδα τίτλου.

12. Αποθήκευση και μεταφορά

Φυλάσσετε τις συσκευές και τα αξεσουάρ μακριά από παιδιά σε ένα σκοτεινό και ξηρό μέρος σε θερμοκρασίες πάνω από το μηδέν. Η ιδανική θερμοκρασία αποθήκευσης είναι μεταξύ 5 και 30 °C. Φυλάσσετε το ηλεκτρικό εργαλείο στην αρχική συσκευασία του. Φυλάσσετε την πέτρα ακονίσματος σε ένα δροσερό, ξηρό και σκοτεινό μέρος.

⚠ Προσοχή!
Η συσκευή πρέπει κατά τη μεταφορά της να είναι οπωσδήποτε προστατευμένη από πτώση ή ανατροπή. Το μηχάνημα επιτρέπεται να ανυψώνεται και να μεταφέρεται μόνο από το πλαίσιό του.

13. Ηλεκτρική σύνδεση

⚠ Ο εγκατεστημένος ηλεκτροκινητήρας έχει συνδεθεί ώστε να είναι έτοιμος για λειτουργία.
Η σύνδεση συμμορφώνεται με τις ισχύουσες διατάξεις VDE και DIN.
Η σύνδεση στο ηλεκτρικό δίκτυο από την πλευρά του πελάτη καθώς και το καλώδιο επέκτασης που χρησιμοποιείται πρέπει να συμμορφώνονται με αυτές τις προδιαγραφές ή με τους κανονισμούς των τοπικών παρόχων ηλεκτρικής ενέργειας.

Καλώδια σύνδεσης που έχουν υποστεί ζημιά
Στα καλώδια σύνδεσης συχνά προκύπτουν ζημιές στη μόνωση.

Πιθανές αιτίες:
- θέσεις πίεσης, όταν καλώδια σύνδεσης περνούν μέσα από διάκενα παραθύρου ή πόρτας.
- θέσεις τσακίσματος λόγω ακατάλληλης στερέωσης ή διέλευσης του καλωδίου σύνδεσης.
- σημεία κοψίματος λόγω διέλευσης τροχήλατων αντικειμένων επάνω από το καλώδιο σύνδεσης.
- ζημιές στη μόνωση λόγω τραβήγματος του φις από την πρίζα.
- ρωγμές λόγω γήρανσης της μόνωσης.

Καλώδια ηλεκτρικής σύνδεσης με τέτοιες ζημιές δεν επιτρέπεται να χρησιμοποιηθούν και λόγω των ζημιών στη μόνωση αποτελούν κίνδυνο για τη ζωή!
Ελέγχετε τακτικά τα καλώδια ηλεκτρικής σύνδεσης για τυχόν ζημιές. Προσέχετε ώστε κατά τον έλεγχο το καλώδιο σύνδεσης να μην είναι συνδεδεμένο στο δίκτυο ρεύματος.
Τα καλώδια ηλεκτρικής σύνδεσης πρέπει να συμμορφώνονται με τις ισχύουσες διατάξεις VDE και DIN και τους κανονισμούς των τοπικών παρόχων ηλεκτρικής ενέργειας.
Χρησιμοποιείτε μόνο καλώδια σύνδεσης με χαρακτηρισμό H07RN.
Είναι υποχρεωτικό να είναι τυπωμένη η ονομασία τύπου πάνω στο καλώδιο σύνδεσης.

Μοτέρ εναλλασσόμενου ρεύματος
- Η τάση δικτύου ρεύματος πρέπει να είναι 230 V~ / 50 Hz.
- Τα καλώδια επέκτασης μήκους έως 25 m πρέπει να έχουν διατομή τουλάχιστον 1,5 mm², ενώ πάνω από 25 m πρέπει να έχουν διατομή τουλάχιστον 2,5 mm².
- Η σύνδεση ρεύματος δικτύου προστατεύεται με ασφάλεια μέγιστης ονομαστικής τιμής 16 A.

Συνδέσεις και επισκευές του ηλεκτρικού εξοπλισμού επιτρέπεται να γίνονται μόνο από ειδικευμένο ηλεκτρολόγο.
Σε περίπτωση ερωτήσεων, αναφέρετε τα εξής στοιχεία:
- Κατασκευαστής κινητήρα, μοντέλο κινητήρα
- Τύπος ρεύματος του κινητήρα
- Στοιχεία της πινακίδας τύπου του μηχανήματος
- Δεδομένα της ηλεκτρικής μονάδας ελέγχου

Σε περίπτωση επιστροφής του κινητήρα, πάντα αποστέλλετε την πλήρη μονάδα μετάδοσης κίνησης με την ηλεκτρική μονάδα ελέγχου.

Τύπος σύνδεσης Y
Αν απαιτείται αντικατάσταση του καλωδίου ρεύματος, τότε αυτό πρέπει να αντικατασταθεί από τον κατασκευαστή ή από τον εκπρόσωπό του, για την αποφυγή έκθεσης σε κινδύνους.

14. Απόρριψη και ανακύκλωση

Υποδείξεις για τη συσκευασία



Τα υλικά συσκευασίας είναι ανακυκλώσιμα. Παρακαλούμε να απορρίψετε τη συσκευασία με τρόπο φιλικό προς το περιβάλλον.

Υποδείξεις σχετικά με το νόμο περί ηλεκτρικού και ηλεκτρονικού εξοπλισμού (ElektroG)



Τα απόβλητα ηλεκτρικού και ηλεκτρονικού εξοπλισμού δεν πρέπει να απορρίπτονται στα οικιακά απορρίμματα, αλλά να συλλέγονται ή να απορρίπτονται ξεχωριστά!
- Οι χρησιμοποιημένες μπαταρίες ή επαναφορτιζόμενες μπαταρίες που δεν είναι σταθερά εγκατεστημένες στην παλαιά συσκευή, πρέπει πριν την παράδοσή τους να αφαιρούνται χωρίς να καταστραφούν! Η απόρριψή τους ρυθμίζεται από τον νόμο σχετικά με μπαταρίες.
- Οι ιδιοκτήτες ή χρήστες παλαιού ηλεκτρικού και ηλεκτρονικού εξοπλισμού υποχρεούνται από τη νομοθεσία να τον επιστρέφουν μετά το τέλος της ωφέλιμης ζωής του.
- Ο τελικός χρήστης φέρει ο ίδιος την ευθύνη για τη διαγραφή των προσωπικών δεδομένων του από την προς απόρριψη παλαιά συσκευή!

- Το σύμβολο διαγραμμένου κάδου απορριμμάτων σημαίνει ότι τα απόβλητα ηλεκτρικού και ηλεκτρονικού εξοπλισμού δεν επιτρέπεται να απορρίπτονται στα οικιακά απορρίμματα.
- Τα απόβλητα ηλεκτρικού και ηλεκτρονικού εξοπλισμού μπορούν να παραδίδονται χωρίς χρέωση στις εξής θέσεις:
  - Δημόσιες θέσεις απόρριψης ή θέσεις συλλογής (π.χ. θέσεις που έχουν ορίσει οι δημοτικές αρχές).
  - Σημεία πώλησης ηλεκτρικού εξοπλισμού (είτε φυσικά καταστήματα είτε online) εφόσον οι έμποροι έχουν την υποχρέωση παραλαβής τους ή προσφέρουν αυτή την υπηρεσία εθελοντικά.
  - Έως τρεις παλαιές ηλεκτρικές συσκευές ανά είδος συσκευής, με μήκος ακμής έως 25 εκατοστών μπορείτε να τις παραδώσετε στον κατασκευαστή, χωρίς χρέωση και χωρίς προηγούμενη αγορά νέας συσκευής, ή να τις παραδώσετε σε άλλη εξουσιοδοτημένη θέση συλλογής στην περιοχή σας.
  - Περαιτέρω συμπληρωματικούς όρους παραλαβής του κατασκευαστή και του διανομέα μπορείτε να πληροφορηθείτε από το εκάστοτε τμήμα εξυπηρέτησης πελατών.
- Σε περίπτωση παράδοσης μιας νέας ηλεκτρικής συσκευής από τον κατασκευαστή σε μια ιδιωτική οικία, αυτός μπορεί να φροντίσει για τη δωρεάν παραλαβή της παλαιάς ηλεκτρικής συσκευής, κατόπιν ζήτησης από τον τελικό χρήστη. Για τον σκοπό αυτό επικοινωνήστε με το τμήμα εξυπηρέτησης πελατών του κατασκευαστή.
- Αυτές οι δηλώσεις ισχύουν μόνο για συσκευές που εγκαθίστανται και πωλούνται σε χώρες της Ευρωπαϊκής Ένωσης και υπόκεινται στην Ευρωπαϊκή Οδηγία 2012/19/ΕΕ. Σε χώρες εκτός Ευρωπαϊκής Ένωσης μπορεί να ισχύουν διαφορετικές διατάξεις για την απόρριψη αποβλήτων ηλεκτρικού και ηλεκτρονικού εξοπλισμού.

15. Ειδικά αξεσουάρ

Ακόνι καθαρισμού πέτρας, Αριθ. παραγγελίας **8949 0707**
Τροποποιήστε το κοκκώδες του TiGer σας μέσα σε δευτερόλεπτα από 250 σε 1000 και αντίστροφα!

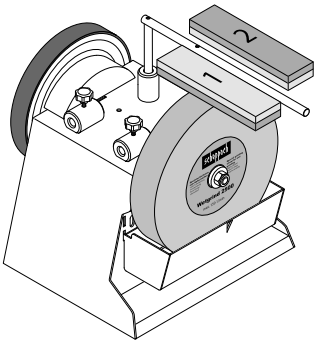

Διάταξη για σωλήνες και κοίλα σιδηρά αντικείμενα (με 100) 55
Αριθ. παραγγελίας **8949 0706**
Μπορείτε να ακονίσετε το εργαλείο σχήματος δαχτύλου με πρωτόγνωρη αιχμηρότητα!

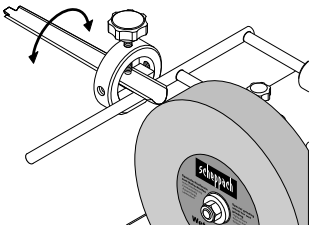

Διάταξη για μικρά μαχαίρια 60
Αριθ. παραγγελίας **8949 0708**
Διάταξη για μεγάλα μαχαίρια 120
Αριθ. παραγγελίας **8949 0709**
Για να απολαμβάνετε την εργασία στην κουζίνα!

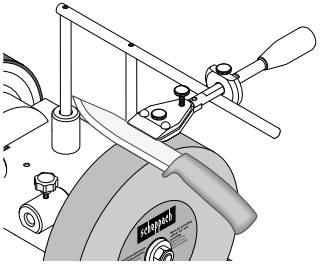

Διάταξη για ψαλίδια (με 100) 160
Αριθ. παραγγελίας **8949 0710**
Είτε πρόκειται για ψαλίδι χαρτιού, υφάσματος ή ακόμα και ψαλίδι μπορντούρας, μπορείτε να τα ακονίσετε όλα!

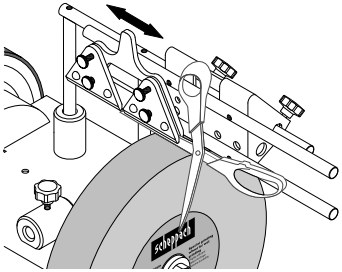

Διάταξη για τσεκούρια 40, αριθ. παραγγελίας **8949 0712**
Κόψτε καυσόξυλα όπως ποτέ πριν, και χωρίς καθόλου μηχανήματα

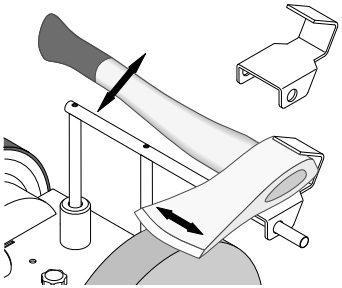

Μονάδα ανανέωσης πέτρας, αριθ. παραγγελίας **8949 0713**
Προετοιμάστε την πέτρα σε δευτερόλεπτα και μπορείτε ακόμα να γυαλίσετε γρήγορα μέταλλα με ματ επιφάνεια!
Ανταλλακτική κόψη, αριθ. παραγγελίας **8949 0714**

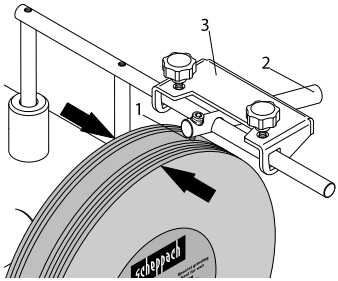

Για την περίπτωση των περιπτώσεων.
Τροχός ακονίσματος με δέρμα, με προφίλ 100
Αριθ. παραγγελίας **8949 0705**
Για την εσωτερική πλευρά εργαλείου σχήματος δαχτύλου.

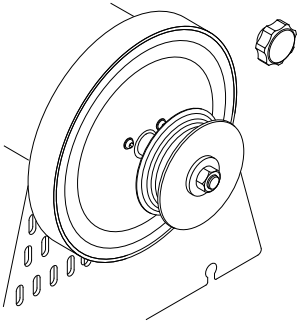

16. Αντιμετώπιση προβλημάτων

Πρόβλημα	Πιθανές αιτίες	Μέτρα αντιμετώπισης
Ο κινητήρας δεν λειτουργεί.	Βλάβη σε κινητήρα, καλώδιο ή φις, καμένες ασφάλειες.	Αναθέστε τον έλεγχο του μηχανήματος σε εξειδικευμένο τεχνικό. Ποτέ μην επισκευάζετε μόνοι σας τον κινητήρα. Προσοχή! Ελέγξτε τις ασφάλειες και, εάν απαιτείται, αντικαταστήστε τις.
Ο κινητήρας ξεκινά με χαμηλή ταχύτητα και δεν επιτυγχάνει τον αριθμό στροφών λειτουργίας.	Τάση πολύ χαμηλή, ζημιές στις περιελίξεις, καμένος πυκνωτής.	Ελέγξτε την τάση του παρόχου ενέργειας. Αναθέστε τον έλεγχο του κινητήρα σε εξειδικευμένο τεχνικό. Αναθέστε την αντικατάσταση του πυκνωτή σε εξειδικευμένο τεχνικό.
Ο κινητήρας παράγει πολύ θόρυβο.	Ζημιές στις περιελίξεις, βλάβη στον κινητήρα.	Αναθέστε τον έλεγχο του κινητήρα σε εξειδικευμένο τεχνικό.
Ο κινητήρας δεν επιτυγχάνει την πλήρη ισχύ.	Υπερφορτωμένα ηλεκτρικά κυκλώματα στο δίκτυο τροφοδοσίας (φώτα, άλλοι κινητήρες κλπ.).	Μη χρησιμοποιείτε άλλες συσκευές ή άλλους κινητήρες στο ίδιο ηλεκτρικό κύκλωμα.
Ο κινητήρας υπερθερμαίνεται ελαφρά.	Υπερφόρτωση του κινητήρα, ανεπαρκής ψύξη του κινητήρα.	Αποφεύγετε την υπερφόρτωση του κινητήρα κατά το τρόχισμα και απομακρύνετε τη σκόνη από τον κινητήρα, για να διασφαλίζεται η βέλτιστη ψύξη του κινητήρα.

Cuprins: **Pagină:**

1. Explicitarea simbolurilor de pe aparat ... 262
2. Introducere ... 263
3. Descrierea aparatului ... 263
4. Pachetul de livrare ... 263
5. Utilizarea conformă cu destinaţia ... 263
6. Indicaţii generale de securitate ... 264
7. Date tehnice ... 266
8. Înainte de punerea în funcțiune ... 266
9. Manual de montaj ... 267
10. Indicații de lucru ... 267
11. Curățarea și întreținerea curentă ... 268
12. Depozitare și transport ... 268
13. Branşamentul electric ... 269
14. Eliminarea ca deșeu și revalorificarea ... 269
15. Accesorii speciale ... 270
16. Remedierea avariilor ... 272
17. Declaraţia de conformitate ... 300

1. Explicitarea simbolurilor de pe aparat

	Respectați indicațiile de avertizare și de securitate!
	Înainte de punerea în funcţiune citiţi şi ţineţi cont de manualul de utilizare şi de indicaţiile de securitate!
	Purtaţi ochelari de protecţie!
	Purtaţi căşti antifonice!
	Dacă se produce praf, purtaţi mască de protecţie a respiraţiei!
	Pericol de vătămare cauzat de unealta rotativă! Ţineţi mâinile la distanţă.
	Ţineţi persoanele terţe în afara zonei periculoase.
	Produsul este conform cu directivele europene aplicabile.
	Produsul este conform cu directivele sârbe în vigoare.
⚠ Atenţie!	În aceste instrucţiuni de operare am prevăzut pasajele care se referă la securitatea dumneavoastră cu acest simbol.

Avertizare! Racordul electric trebuie să fie executat de un instalator electric şi trebuie să corespundă IEC 364. Se recomandă să fie prezent în racordul electric la acest aparat un comutator de protecţie pentru curenţi vagabonzi, care întrerupe tensiunea de reţea, dacă comutatorul de protecţie pentru curenţi vagabonzi depăşeşte 10mA pe parcursul a 30 ms.

2. Introducere

Producător:

Scheppach GmbH
Günzburger Straße 69
D-89335 Ichenhausen

Stimate client,
Vă dorim să aveţi multe satisfacţii şi mult succes în lucrul cu noul dumneavoastră aparat.

Indicaţie:
Conform legii privind garantarea produselor, producătorul acestui aparat nu răspunde pentru deteriorările apărute la acest aparat sau din cauza acestui aparat în caz de:

- Tratare improprie.
- Nerespectare a instrucţiunilor de operare.
- Reparaţii executate de terţe persoane, specialişti neautorizaţi,
- Montare şi schimbare a altor piese de schimb decât cele originale.
- Utilizare neconformă cu destinaţia.
- Ieşirea din funcţiune a instalaţiei electrice.
- în caz de nerespectare a prescripţiilor electrice şi dispoziţiilor VDE 0100, DIN 57113 / VDE0113.

Vă recomandăm:
Înainte de montajul şi punerea în funcţiune citiţi întregul text al instrucţiunilor de operare.
Aceste instrucţiuni de operare au rolul de a vă facilita cunoaşterea maşinii dumneavoastră şi utilizarea posibilităţilor aplicative conforme cu destinaţia.
Instrucţiunile de operare conţin indicaţii importante privind modul de lucru sigur, în conformitate cu prescripţiile şi economic cu maşina şi cum să evitaţi pericolele, să economisiţi costuri de reparaţie, să micşoraţi timpii de nefuncţionare şi să măriţi fiabilitatea şi durata de serviciu a maşinii.
În plus față de reglementările de siguranță din acest manual de utilizare, trebuie să respectați și reglementările aplicabile în țara dvs. pentru utilizarea mașinii.
Păstraţi instrucţiunile de operare într-o husă de plastic protejate de murdărie şi umiditate, la maşină. Acestea trebuie citite de personalul de operare înainte de începerea lucrului şi respectate riguros.
La maşină au voie să lucreze numai persoane care au fost instruite privitor la utilizarea maşinii şi care cunosc pericolele legate de aceasta. Respectaţi vârsta minimă necesară.
În afară de indicaţiile privind securitatea cuprinse în acest manual de utilizare şi prevederile speciale ale ţării dumneavoastră, trebuie respectate regulamentele tehnice general recunoscute pentru exploatarea maşinilor de acest tip constructiv.
Nu ne asumăm răspunderea pentru accidente sau pagube produse prin nerespectarea acestui manual și a indicațiilor de securitate.

3. Descrierea aparatului

1. Suport pentru piesă
2. Locaş superior al suportului pentru piesă
3. Şurub de mâner în stea
4. Disc de honuire din piele
5. Carcasa maşinii
6. Comutator de pornire/oprire
7. Picioare din cauciuc
8. Recipient de apă
9. Şaibă de adaos
10. Arbore de şlefuire
11. Piuliţă
12. Piatră de şlefuit
13. Dispozitiv pentru daltă
14. Şurubul mânerului în stea pentru discul de honuire din piele
15. Locaş lateral al suportului pentru piesă

4. Pachetul de livrare

1x Maşina de şlefuire umedă
1x Piatră de şlefuit
1x Suport universal
1x Calibru pentru unghiuri
1x Pastă de honuire
1x Disc cu piele pentru honuire
1x manual de utilizare

5. Utilizarea conformă cu destinaţia

⚠ Maşina de şlefuire umedă este construită exclusiv cu unealta oferită pentru şlefuirea oţelului (fără carbură metalică).

- Maşina corespunde directivei CE valabile privind echipamentele tehnice.
- **Maşina este concepută pentru regimul într-un schimb de lucru, durata de conectare S1 100%.**
- Ţineţi cont de toate indicaţiile de securitate şi de cele referitoare la pericole de la maşină.
- Păstraţi toate indicaţiile de securitate şi cele referitoare la pericole de la maşină complete şi în stare lizibilă.

- Utilizaţi maşina doar în stare tehnică impecabilă, precum şi cu respectarea scopului acesteia, a securităţii şi pericolelor potenţiale, respectând manualul de exploatare! Remediaţi (încredinţaţi în vederea remedierii) cu precădere avariile care pot influenţa securitatea lucrului!
- Prescripțiile de securitate, de lucru și de întreținere curentă emise de producător, precum și dimensiunile indicate în Date tehnice trebuie să fie respectate.
- Prescripţiile respective de prevenire a accidentelor şi alte regulile tehnice de securitate generale consacrate trebuie să fie luate în considerare.
- Întreţinerea curentă sau repararea maşinii este permisă numai persoanelor experte care sunt familiarizate cu aceste activităţi şi care sunt instruite asupra pericolelor posibile. Modificările din proprie iniţiativă ale maşinii exclud orice răspundere a producătorului pentru prejudiciile rezultate din situaţiile respective.
- Folosirea maşinii este permisă numai cu accesoriile originale şi sculele originale ale producătorului.
- Orice altă utilizare este considerată neconformă cu destinaţia. Pentru prejudicii rezultate din aceste situaţii, producătorul nu îşi asumă răspunderea; riscul este suportat exclusiv de utilizator.

Vă rugăm să aveţi în vedere că aparatele noastre nu au fost construite având ca destinaţie utilizarea profesională sau industrială. Nu preluăm garanţia dacă aparatul este utilizat în regim profesional sau industrial, precum şi la activităţi la fel de solicitante.

6. Indicaţii generale de securitate

Indicaţii de securitate generale pentru scule electrice

⚠ AVERTIZARE!
Citiţi toate indicaţiile de securitate, instrucţiunile, ilustraţiile şi datele tehnice, cu care este prevăzută această sculă electrică.
Deficienţele la respectarea următoarelor instrucţiuni pot provoca electrocutarea, incendiul şi/sau vătămări grele.

Păstraţi toate indicaţiile de securitate şi instrucţiunile pentru utilizarea viitoare.
Noţiunea „sculă electrică“, utilizată în indicaţiile de securitate, face referire la sculele electrice acţionate prin reţea (cu cablu de reţea) şi la sculele electrice acţionate prin acumulatori (fără cablu de reţea).

1. Securitatea postului de lucru

a) Menţineţi locul de muncă curat şi bine iluminat. Dezordinea şi zonele de lucru neluminate pot cauza accidente.

b) Nu lucraţi cu scula electrică în medii cu pericol de explozie în care se găsesc lichide, gaze sau pulberi inflamabile. Sculele electrice produc scântei care pot să aprindă pulberile sau vaporii.

c) Ţineţi la distanţă copiii şi alte persoane în timpul utilizării sculei electrice. În cazul devierii puteţi pierde controlul asupra sculei electrice.

2. Securitatea electrică

a) Fişa de conectare a sculei electrice trebuie să se potrivească în priză. Fişa nu trebuie în niciun caz modificată. Nu utilizaţi nicio fişă a adaptorului împreună cu sculele electrice cu pământare de protecţie. Fişele nemodificate şi prizele potrivite diminuează riscul unui electroşoc.

b) Evitaţi contactul corporal cu suprafeţele împământate cum ar fi ţevile, sistemele de încălzire, plitele şi frigiderele. Există un risc crescut de electrocutare dacă corpul vă este pământat.

c) Menţineţi sculele dumneavoastră electrice la distanţă de ploaie sau umezeală. Pătrunderea apei în aparatul electric duce la creşterea riscului de electrocutare.

d) Nu folosiţi în alte scopuri cablul de racordare pentru a purta, acroşa scula electrică sau pentru a scoate fişa din priză. Ţineţi cablul de racordare la depărtare de căldură, ulei, muchii ascuţite sau piese mobile. Cablurile de racordare deteriorate sau încâlcite cresc riscul de electrocutare.

e) Dacă lucraţi cu o sculă electrică în aer liber, utilizaţi numai cabluri prelungitoare care sunt adecvate şi pentru zona exterioară. Utilizarea unui cablu prelungitor adecvat pentru zona exterioară diminuează riscul de electrocutare.

f) Dacă utilizarea sculei electrice într-o zonă cu umiditate nu poate fi evitată, utilizaţi un comutator de protecţie pentru curenţi vagabonzi. Utilizarea unui comutator de protecţie pentru curenţi vagabonzi diminuează riscul de electrocutare.

3. Securitatea persoanelor

a) Fiţi atenţi la ceea ce faceţi şi lucraţi raţional cu o sculă electrică. Nu utilizaţi scula electrică dacă sunteţi obosit sau sub influenţa drogurilor, alcoolului sau medicamentelor. Un moment de neatenţie la utilizarea sculei electrice poate provoca cele mai serioase vătămări.

b) **Purtaţi întotdeauna echipament personal de protecţie şi ochelari de protecţie.** Purtarea echipamentului personal de protecţie precum masca împotriva prafului, încălţămintea de siguranţă rezistentă la alunecare, casca de protecţie sau căştile antifonice, în funcţie de tipul şi utilizarea sculei electrice diminuează riscul de vătămări.

c) **Evitaţi o punere în funcţiune involuntară. Asiguraţi-vă că scula electrică este oprită înainte de conectarea la alimentarea cu curent şi/sau la acumulator, preluarea sau transportarea acesteia.** Dacă la cărarea sculei electrice aveţi degetul pe comutator sau dacă conectaţi scula electrică în poziţia pornit la alimentarea electrică, acest lucru poate cauza accidente.

d) **Înlăturaţi sculele electrice sau cheia pentru şuruburi înainte de a cupla scula electrică.** O unealtă sau cheie care se află în partea rotativă a sculei electrice poate cauza vătămări.

e) **Evitaţi o poziţie anormală a corpului. Asiguraţi-vă o poziţie stabilă şi menţineţi în permanenţă echilibrul.** Astfel puteţi controla mai bine scula electrică în situaţii neaşteptate.

f) **Purtaţi îmbrăcăminte adecvată. Nu purtaţi îmbrăcăminte largă sau bijuterii. Menţineţi la distanţă părul şi îmbrăcămintea de piesele mobile.** Îmbrăcămintea largă, bijuteriile sau părul lung pot fi prinse de piesele mobile.

g) **Dacă pot fi montate dispozitive de aspirare şi de captare a prafului, acestea se vor racorda şi utiliza corect.** Utilizarea unei aspirări de praf poate diminua pericolele provocate de praf.

h) **Nu vă bazaţi pe o falsă siguranţă şi nu încălcaţi regulamentele de siguranţă pentru scule electrice, chiar dacă sunteţi familiarizat cu scula electrică după multiple utilizări.** Acţionarea neglijentă poate conduce în interval de fracţiuni de secunde la vătămări grave.

4. Utilizarea şi tratarea sculei electrice

a) **Nu suprasolicitaţi scula electrică. Utilizaţi scula electrică adecvată pentru lucrul dumneavoastră.** Cu scula electrică potrivită lucraţi mai bine şi mai sigur în domeniul de putere indicat.

b) **Nu utilizaţi scule electrice cu comutator defect.** O sculă electrică care nu mai poate fi pornită sau oprită este periculoasă şi trebuie reparată.

c) **Scoateţi fişa din priză şi/ sau îndepărtaţi un acumulator detaşabil înainte de a efectua setări ale aparatului, de a schimba piesele sculei de lucru sau de a depune scula electrică în afara zonei de lucru.** Această măsură de precauţie previne pornirea involuntară a sculei electrice.

d) **Păstraţi sculele electrice neutilizate în afara razei de acţiune a copiilor. Nu permiteţi utilizarea sculei electrice de nicio persoană care nu este familiarizată cu acesta sau care nu a citit aceste instrucţiuni.** Sculele electrice sunt periculoase dacă sunt utilizate de către persoane neexperimentate.

e) **Întreţineţi sculele electrice şi accesoriile cu atenţie. Controlaţi dacă componentele mobile funcţionează ireproşabil şi dacă nu prind, dacă piesele sunt rupte sau deteriorate, dacă funcţionarea sculei electrice este afectată. Dispuneţi repararea pieselor deteriorate înainte de utilizarea sculei electrice.** Multe accidente sunt cauzate de sculele electrice prost întreţinute.

f) **Menţineţi sculele de tăiere ascuţite şi curate.** Sculele de tăiere îngrijite cu atenţie şi având muchii de tăiere ascuţite se înţepenesc mai puţin şi sunt uşor de dirijat.

g) **Utilizaţi scula electrică, accesoriile şi unealta de lucru etc. corespunzător acestor instrucţiuni. Totodată luaţi în considerare condiţiile de lucru şi activitatea de executat.** Utilizarea de scule electrice pentru alte aplicaţii decât cele prevăzute poate să conducă la situaţii periculoase.

h) **Păstraţi mânerele şi suprafeţele mânerului uscate, curate, fără urme de ulei şi unsoare.** Mânerele şi suprafeţele mânerului alunecoase nu permit o operare sigură şi controlul sculei electrice în situaţii neprevăzute.

5. Service

a) **Dispuneţi repararea sculei dumneavoastră electrice numai de către personal de specialitate calificat şi numai cu piese de schimb originale.** Astfel vă asiguraţi că este păstrată siguranţa sculei electrice.

⚠ ATENŢIE!

Această sculă electrică generează pe parcursul funcţionării un câmp electromagnetic. Acest câmp poate în anumite împrejurări să influenţeze negativ implanturile medicale active sau pasive. Pentru a micşora pericolul unor vătămări grave sau mortale, recomandăm persoanelor cu implanturi medicale să consulte medicul şi producătorul implantului medical înainte de a folosi maşina.

Indicaţii de securitate pentru maşinile de şlefuire de masă

a) **Nu utilizaţi scule de lucru deteriorate. Controlaţi înainte de fiecare utilizare sculele de lucru precum discurile de şlefuire cu privire la ciobituri şi fisuri. Dacă aţi controlat şi montat unealta de lucru, lăsaţi aparatul să funcţioneze timp de 1 min la turaţie maximă şi staţionaţi în afara planului uneltei de lucru aflate în rotaţie.** De regulă uneltele de lucru deteriorate se rup pe parcursul acestui timp de testare.

b) **Turaţia admisă a sculei de lucru trebuie să fie cel puţin la fel de mare ca turaţia maximă indicată pe scula electrică.** Accesoriile care se rotesc mai repede decât este admis, se pot rupe şi pot fi aruncate.

c) **Nu şlefuiţi niciodată pe suprafeţele laterale ale discului de şlefuire.** Şlefuirea pe suprafeţele laterale poate fisura şi desface discul de şlefuire.

Riscuri reziduale

⚠ Maşina este construită după ultimul standard al tehnicii şi al regulilor tehnice de securitate recunoscute. Cu toate acestea, în timpul lucrului pot apărea riscuri reziduale.

- Pericol de vătămare pentru degete şi mâini din cauza discului de şlefuire rotativ.
- Pericol provocat de curentul electric în caz de utilizare a unor conductori electrici de legătură neconformi cu prescripţiile.
- Totodată, există riscuri reziduale care nu sunt evidente, chiar dacă se întreprind toate măsurile preventive.
- Riscurile reziduale pot fi reduse la minimum dacă „indicaţiile de securitate” şi „utilizarea conformă cu destinaţia”, precum şi instrucţiunile de operare sunt respectate în totalitate.

7. Date tehnice

Dimensiuni constructive L x l x H	320 x 325 x 335 mm
Suprafaţă de aşezare a sculei ø	12 mm
Piatră de şlefuit	ø 250/12 x 50 mm
Turaţie de mers în gol piatră de şlefuit	90 min^{-1}
Viteză de tăiere	1,2 m/s
Masa aprox.	16 kg
Motor	230 – 240 V~ / 50 Hz
Puterea	200 W
Turaţia motorului	1400 min^{-1}
Regim de funcţionare	S1 100%

Ne rezervăm dreptul asupra modificărilor tehnice!

Zgomot

Valorile nivelului de zgomot au fost determinate conform EN 62841.

Nivelul presiunii acustice L_{pA}	71,8 dB
Incertitudinea K_{pA}	3 dB
Nivelul puterii acustice L_{WA}	84,8 dB
Incertitudinea K_{WA}	3 dB

8. Înainte de punerea în funcțiune

- Deschideţi ambalajul şi scoateţi cu precauţie aparatul.
- Înlăturaţi materialul de ambalat, precum şi siguranţele de ambalare şi de transport (dacă există).
- Verificaţi dacă pachetul de livrare este complet.
- Verificaţi dacă aparatul şi accesoriile prezintă deteriorări de la transport.
- Dacă este posibil, păstrați ambalajul până la expirarea perioadei de garanție.

ATENŢIE!

Aparatul şi materialele de ambalat nu sunt jucării pentru copii! Copiii nu au voie să se joace cu sacii din plastic, foliile şi piesele mici! Există pericol de înghiţire şi sufocare!

Înainte să racordaţi aparatul la reţeaua electrică, asiguraţi-vă că, datele de pe plăcuţa de fabricaţie coincid cu datele reţelei.

⚠ Avertizare!

Asiguraţi-vă întotdeauna, că maşina este deconectată şi separată de alimentarea electrică, înainte de a efectua reglaje la aparat.

- Toate apărătorile şi dispozitivele de siguranţă trebuie să fie aplicate conform prescripţiilor înainte de conectarea aparatului.
- Piatra de şlefuit trebuie să poată rula liber.
- Încredinţaţi-vă înainte de acţionarea comutatorului Pornit / Oprit, că piatra de şlefuit şi discul de honuire sunt montate corect şi piesele mobile ale aparatului funcţionează impecabil. Verificaţi-le prin verificare vizuală cu privire la deficienţe.

- Înlocuiţi o piatră de şlefuit deteriorată sau uzată.

9. Manual de montaj

⚠ ATENŢIE!
Înainte de punerea în funcţiune, trebuie să montaţi complet aparatul!

9.1 Instalarea şi reglarea

Vă rugăm să vă asiguraţi, că maşina dumneavoastră de şlefuire se situează vertical şi stabil pe un substrat solid la o iluminare suficientă.
Maşina nu are o parte frontală sau posterioară. Puteţi şlefui opţional în sau împotriva sensului de rotaţie.

Piatra de şlefuit nu este premontată din motive de ambalare.

⚠ Avertizare!
Racordaţi aparatul la alimentarea electrică, abia când este încheiat montajul. Nerespectarea poate duce la pornirea involuntară şi posibil la vătămări grave.

9.2 Test de sunet

Verificaţi piatra de şlefuit cu privire la fisuri şi executaţi un test de sunet cu privire la fisuri.

- Pentru testul de sunet trebuie să fie îndepărtată piatra de şlefuit din maşină. Piatra de şlefuit se află vertical pe podea. Utilizaţi pe o podea dură o bucată de lemn ca suprafaţă de aşezare. Piatra de şlefuit trebuie să fie uscată.
- Loviţi discul de şlefuire uşor cu un ciocan nemetalic. Un disc fără fisuri are un sunet înalt, curat ca de clopot. Un disc, care prezintă o fisură, generează un sunet înfundat. Dacă piatra de şlefuit este fără defecte, aceasta poate fi montată.

9.3 Montajul pietrei de şlefuit (Fig. 2)

Utilizaţi numai pietre de şlefuit cu aceleaşi date tehnice (a se vedea Date tehnice).
Montaţi piatra de şlefuit (12) şi şuruburile mânerului în stea (3), aşa cum este indicat în fig. 2.

9.4 Montarea suportului pentru piesă (1) (Fig. 2 + 3)

Apoi introduceţi suportul pentru piesă (1) în bucşele de fixare şi prindeţi cu ajutorul şuruburilor mânerului în stea. (consultaţi fig. 2)

Suportul pentru piesă (1) poate fi fixat fie la locaşul superior pentru suportul pentru piesă (2) cât şi la locaşul lateral pentru suportul pentru piesă (15).
Acest lucru depinde de cum doriţi să lucraţi, în sau împotriva sensului de şlefuire.

9.5 Montajul recipientului de apă (fig. 4 + 5)

Agăţaţi rezervorul de apă în orificiile prevăzute (D) (vezi **Fig**. 5).

10. Indicaţii de lucru

Comutator de pornire / oprire (6) (fig. 1)

- Pentru conectarea maşinii apăsaţi tasta verde „I“.
- Pentru a deconecta din nou aparatul, apăsaţi tasta roşie „0“.

Direcţie de şlefuire (Fig. 2 + 3)
Dacă lucraţi în direcţia de rotaţie a discului de şlefuire sau împotriva acesteia depinde în mare măsură de cerinţele dumneavoastră. Dacă doriţi să îndepărtaţi rapid o cantitate mare de material (de exemplu, de pe unelte vechi şi ruginite) sau să ascuţiţi unelte grosiere precum topoare, este mai bine să lucraţi împotriva direcţiei de rotaţie a discului. Dacă doriţi o şlefuire mai precisă şi mai fină, vă recomandăm să lucraţi în direcţia de rotaţie a discului. Acesta este cazul, de exemplu, pentru unelte de tăiere şi cuţite. Vă rugăm să reţineţi că şlefuirea în direcţia de rotaţie progresează mai lent.
Înainte de fiecare utilizare, verificaţi dacă piatra de şlefuit este plană, coborând suportul universal pe piatră şi rotind-o manual o dată complet la 360°. Dacă este necesar, aduceţi piatra la plan prin rectificare cu dispozitivul de rectificat 250.
În starea de livrare, piatra TiGer este plană.

Rezervor de apă (Fig. 4 + 5)
Umpleţi rezervorul de apă până la marcajul cu apă. Piatra de şlefuit aspiră apa. Dacă este necesar completaţi cu apă. Nu şlefuiţi fără apă.
După şlefuire, coborâţi rezervorul de apă pentru ca piatra de şlefuit să nu stea prea mult timp în apă.
Goliţi regulat rezervorul de apă, deoarece în caz contrar se acumulează şi se compactează particule de oţel şi material abraziv desprins.
Sfat profesional: Un magnet plasat în apă previne formarea acestor depuneri.

Şablon (Fig. 6)
Măsuraţi unghiul feţei de tăiere comparând tăişul cu crestăturile de pe şablon. Unghiul astfel determinat se reglează pe aparat prin ajustarea înălţimii suportului universal.

Procedaţi în acest sens după cum urmează:
Fixaţi mai întâi unealta în dispozitivul de prindere şi montaţi-l pe suportul universal.

Apoi ţineţi şablonul de unghi cu unghiul dorit la vârful uneltei. Modificaţi înălţimea suportului universal astfel încât capătul frontal al şablonului să atingă exact piatra de şlefuit.
Asigurați-vă că șablonul este mereu aliniat cu vârful uneltei.
Observație: Valorile indicate pe șablon sunt numai valori orientative. Acestea pot varia în funcţie de cerinţele dvs.

Şlefuire (Fig. 7)
Sfat profesional: La uneltele noi încă se observă reziduuri de producţie. Puteţi prelungi considerabil durata de serviciu a uneltelor dumneavoastră, dacă le şlefuiţi înainte de prima utilizare pe ambele părţi ale lamei. Şlefuiţi partea posterioară în modul manual liber la verticala pietrei şi partea frontală, după cum urmează.
După ce aţi reglat unghiul, introduceţi unealta montată în aparat în suportul universal, porniţi motorul şi porniţi procesul de şlefuire. Apăsaţi unealta în apropierea muchiei de tăiere uniform la piatră şi mişcaţi-o transversal pe piatră. Vă rugăm să aveţi în vedere, ca întotdeauna cel puţin jumătatea lăţimii lamei să atingă piatra, pentru a evita deteriorările pietrei.
Pentru rezultate de șlefuire și mai fine, pregătiți piatra de rectificare. Astfel măriţi granulaţia de la 250 la aprox. 1000. Puteţi obţine piatra de rectificare ca accesoriu de la distribuitorul dvs. comercial.

Honuire (Fig. 8)
Nu honuiţi niciodată împotriva direcției de șlefuire! În caz contrar, unealta se poate înfige în piele!
Impregnați discul de piele cu un strat subțire de ulei de mașină. Apoi aplicați pastă de honuire pe discul de piele. Porniți acum dispozitivul și distribuiți pasta abrazivă apăsând unealta ascuțită pe disc cu mișcări circulare.
Aceste pregătiri ajung pentru cinci până la zece scule. După aceea, începeți din nou cu un strat de ulei de mașină, urmat de pastă de honuire nouă. Aceste măsuri cresc durata de viață a discului de piele, precum și calitatea uneltelor dumneavoastră.
Sfat profesional: Pentru honuirea în sine, puteți lucra cu mâna liberă, iar pentru un rezultat mai precis, puteți lăsa unealta în dispozitiv, aşa cum a fost fixată în timpul şlefuirii.

11. Curățarea și întreținerea curentă

⚠ Avertizare!
Înainte de lucrările de reglare, întreţinere curentă sau service deconectaţi maşina şi trageţi fişa de reţea!

Curățarea
Menţineţi toate dispozitivele de siguranţă, fantele de ventilare şi carcasa motorului pe cât de mult posibil fără murdărie şi praf. Ştergeţi aparatul cu o cârpă curată sau suflaţi cu aer comprimat la presiune scăzută.
Vă recomandăm să curăţaţi aparatul imediat după fiecare utilizare.

Întreținerea curentă
În interiorul aparatului nu există alte piese care să necesite întreţinere.

Informaţie de service
Vă rugăm să aveţi în vedere, că următoarele piese ale acestui produs se supun uzurii normale sau naturale şi de aceea sunt necesare ca material consumabil.
Piese de uzură *: Piatră de şlefuit, pastă de honuire, disc cu piele pentru honuire, şablon, roată de fricțiune

* Nu este inclus în mod obligatoriu în pachetul de livrare!

Puteți obține piese de schimb și accesorii de la centrul nostru de service. În acest scop scanați codul QR de pe pagina de titlu.

12. Depozitare și transport

Păstraţi aparatele şi accesoriile în afara zonelor accesibile copiilor la un loc întunecat şi uscat deasupra punctului de îngheţ. Temperatura ideală de depozitare se află între 5 și 30 ° C. Depozitaţi unealta electrică în ambalajul original. Păstraţi piatra de şlefuit la un loc rece, uscat şi întunecat.

⚠ Atenţie!
Aparatul trebuie să fie asigurat pe parcursul transportului neapărat împotriva căderii sau răsturnării.
Maşina trebuie să fie ridicată şi transportată numai la cadrul acesteia.

13. Branşamentul electric

⚠ Motorul electric instalat este racordat pregătit de funcţionare.
Racordul corespunde dispoziţiilor în vigoare ale asociaţiilor profesionale şi din normele DIN.
Racordul la reţeaua electrică în instalaţia locală de structură, precum şi cablul prelungitor utilizat trebuie să corespundă acestor prevederi, resp. prevederilor furnizorului local de electricitate.

Conductori electrici de legătură deterioraţi
La conductorii de legătură electrici apar în mod frecvent deteriorări ale izolaţiei.

Cauze posibile:
- Puncte de apăsare, când conductorii de legătură trec prin ferestre sau fante de uşi.
- Puncte de frângere, din cauza fixării sau ghidării improprii a conductorului de legătură.
- Puncte de tăiere cauzate de trecerea cu vehicule peste conductorii de legătură.
- Deteriorări ale izolaţiei cauzate de smulgerea din priza de perete.
- Fisuri cauzate de învechirea izolaţiei.

Utilizarea conductorilor electrici de legătură care prezintă asemenea deteriorări nu este permisă, ei prezentând pericol de moarte din cauza deteriorării izolaţiei!
Verificaţi regulat la conductorii de legătură electrici dacă prezintă deteriorări. Aveţi în vedere ca, la verificare, conductorul de legătură să nu stea suspendat de reţeaua electrică.
Conductorii de legătură electrici trebuie să corespundă dispoziţiilor VDE şi DIN în vigoare şi prevederilor EVE locale.
Utilizaţi numai conductori de legătură cu identificatorul H07RN.
Este prescris ca notaţia tipului să fie imprimată pe cablul de conexiune.

Motorul de curent alternativ
- Tensiunea rețelei trebuie să fie de 230 V~ / 50 Hz.
- Cablurile prelungitoare trebuie să aibă o secțiune minimă de 1,5 mm² la o lungime până la 25 m, o secțiune minimă de 2,5 mm² la o lungime peste 25 m.
- Racordul la reţeaua electrică este asigurat cu maxim 16 A.

Racordurile și reparațiile la echipamentul electric pot fi efectuate numai de către un electrician calificat.
În cazul solicitărilor de informaţii vă rugăm să indicaţi următoarele date:
- Producătorul motorului; tipurile de motoare
- Tipul de curent al motorului
- Datele de pe plăcuţa de fabricaţie a maşinii
- Datele sistemului de comandă electronic

În caz de returnare a motorului expediaţi întotdeauna unitatea de acţionare completă cu sistemul de comandă electronic.

Tipul racordului Y
Dacă este necesară înlocuirea conductei de racord la rețeaua electrică, această operaţie trebuie efectuată de producător sau de un reprezentant al acestuia, pentru a se evita apariţia de pericole ulterioare.

14. Eliminarea ca deșeu și revalorificarea

Indicaţii referitoare la ambalaj



Materialele de ambalare sunt reciclabile. Vă rugăm să eliminaţi ambalajele ca deşeu, în mod ecologic.

Indicaţii referitoare la Legea privind echipamentele electrice și electronice (ElektroG)



Echipamentele uzate electrice şi electronice nu reprezintă gunoi menajer şi trebuie colectate separat, respectiv eliminate ca deşeu!
- Bateriile sau acumulatorii uzaţi care nu sunt încorporaţi în aparatul uzat trebuie îndepărtaţi fără a fi distruși înainte de predarea acestora! Eliminarea ca deşeu a acestora este reglementată de Legea privind bateriile.
- Deţinătorii, respectiv utilizatorii echipamentelor electrice şi electronice sunt obligaţi prin lege să le returneze după folosire.
- Utilizatorul final este personal responsabil de ştergerea datelor sale cu caracter personal din echipamentul uzat care trebuie eliminat ca deşeu!
- Simbolul pubelei de gunoi barate cu două linii în formă de X înseamnă că echipamentele electrice şi electronice nu pot fi aruncate la gunoiul menajer.

- Echipamentele electrice şi electronice pot fi predate gratuit la următoarele puncte:
  - Puncte publice de eliminare sau colectare a deşeurilor (de exemplu, curțile clădirilor municipale).
  - Puncte de vânzare ale echipamentelor electronice (fizice sau online), în cazul în care distribuitorii sunt obligaţi să primească produsele spre a fi colectate sau dacă oferă în mod voluntar acest serviciu.
  - Puteţi preda gratuit către producător, fără a fi necesară achiziţionarea în prealabil a unui echipament nou, sau către un alt punct de colectare autorizat din apropierea dvs. până la trei echipamente electrice uzate din fiecare tip de echipament, cu o lungime laterală de maximum 25 de centimetri.
  - Puteţi afla care sunt condiţiile suplimentare de colectare ale producătorului şi distribuitorului la serviciul de asistenţă a clienţilor respectiv.
- În cazul în care un producător livrează un echipament electronic nou către o gospodărie privată, echipamentul electric uzat va fi colectat gratuit, la cererea utilizatorului final. În acest scop, contactaţi serviciul de asistenţă a clienţilor al producătorului.
- Acestea se aplică doar pentru aparatele care sunt instalate şi achiziţionate în ţările Uniunii Europene şi care sunt supuse Directivei Europene 2012/19/UE. Este posibil ca în ţările din afara Uniunii Europene să se aplice alte dispoziţii pentru eliminarea ca deşeu a echipamentelor electrice şi electronice uzate.

15. Accesorii speciale

Piatră de rectificare, nr. comandă **8949 0707**
Schimbaţi granulaţia pietrei dvs. TiGer în câteva secunde, de la 250 la 1000 şi înapoi!

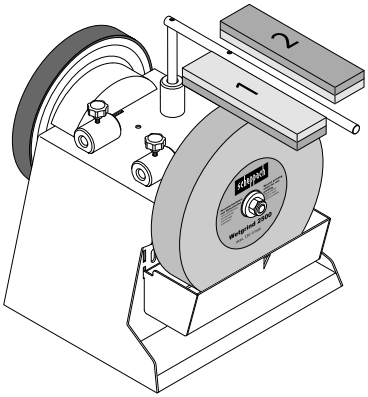

Dispozitiv pentru tuburi şi daltă de scobit (cu 100) 55
Nr. comandă **8949 0706**
Echipaţi unealta în formă de deget, pentru a atinge o performanță de tăiere fără precedent!

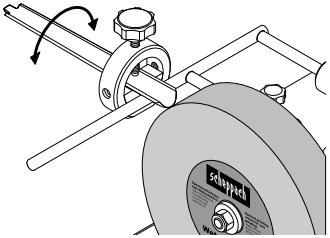

Dispozitiv pentru cuţite mici 60
Nr. comandă **8949 0708**
Dispozitiv pentru cuţite mari 120
Nr. comandă **8949 0709**
Astfel, lucrul în bucătărie devine distractiv!

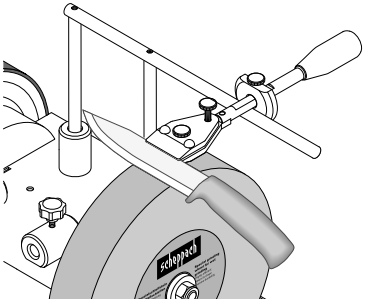

Dispozitiv pentru forfecare (cu 100) 160
Nr. comandă **8949 0710**
Fie că este vorba de foarfece de tăiat hârtie, material textil sau gard viu, acum le puteţi ascuți pe toate!

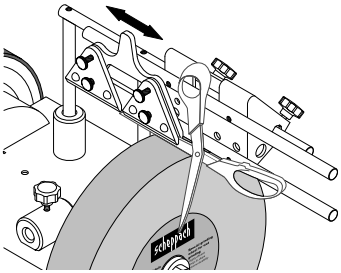

Dispozitiv pentru topoare 40, nr. comandă **8949 0712**
Tăierea lemnelor de foc cu viteza fulgerului, eficient și fără maşini grele

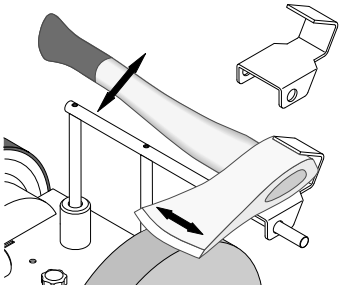

Dispozitiv de rectificare, nr. comandă **8949 0713**
În câteva secunde, și puteți lustrui, de asemenea, metalul mat imediat!
Lamă de schimb, nr. comandă **8949 0714**

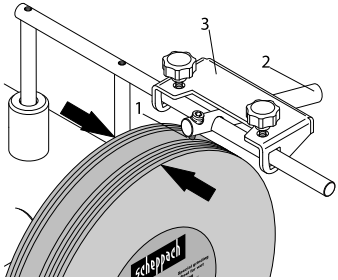

În caz de cădere.
Disc cu piele pentru honuire, profilat 100
Nr. comandă **8949 0705**
Pentru partea interioară a uneltei în formă de deget.

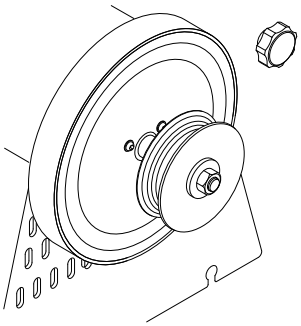

16. Remedierea avariilor

Problemă	Cauze posibile	Soluţionări
Motorul nu funcţionează.	Motorul, cablul sau fişa defecte, siguranţe arse.	Dispuneţi verificarea maşinii unui specialist. Nu reparaţi motorul niciodată prin mijloace proprii. Atenţie! Verificaţi siguranţele şi, după caz, înlocuiţi-le.
Motorul porneşte lent şi nu atinge turaţia de lucru.	Tensiune prea redusă, bobinaje deteriorate, condensator ars.	Dispuneţi verificarea tensiunii unui furnizor de energie. Dispuneţi verificarea motorului unui specialist. Dispuneţi înlocuirea condensatorului unui specialist.
Motorul produce prea mult zgomot.	Bobinaje deteriorate, motor defect.	Dispuneţi verificarea motorului unui specialist.
Motorul nu atinge puterea maximă.	Circuitele electrice din reţea suprasolicitate (lămpile, alte motoare etc.).	Nu utilizaţi alte aparate sau motoare pe acelaşi circuit electric.
Motorul se supraîncălzeşte uşor.	Suprasolicitarea motorului, răcire insuficientă a motorului.	Evitaţi o suprasolicitare a motorului pe parcursul şlefuirii şi îndepărtaţi praful de la motor, pentru a asigura o răcire optimă a motorului.

Kazalo: **Strana:**

1. Objašnjenje simbola na uređaju ... 274
2. Uvod ... 275
3. Opis uređaja ... 275
4. Opseg isporuke ... 275
5. Namenska upotreba ... 275
6. Opšte sigurnosne napomene ... 276
7. Tehnički podaci ... 278
8. Pre stavljanja u pogon ... 278
9. Uputstvo za montažu ... 279
10. Radna uputstva ... 279
11. Čišćenje i održavanje ... 280
12. Skladištenje i transport ... 280
13. Električni priključak ... 281
14. Odlaganje na otpad i reciklaža ... 281
15. Poseban pribor ... 282
16. Pomoć za otklanjanje smetnji ... 283
17. Izjava o usaglašenosti ... 300

1. Objašnjenje simbola na uređaju

	Voditi računa o upozorenjima i sigurnosnim napomenama!
	Pre puštanja u rad pročitati i pridržavati se priručnika za upotrebu i sigurnosnih napomena!
	Nosite zaštitne naočare!
	Nosite štitnike za uši!
	U slučaju stvar. prašine, nosite zaštitu za disajne organe!
	Opasnost od povreda usled rotiranja alata! Držite ruke dalje.
	Držite treća lica van zone opasnosti.
	Proizvod odgovara važećim evropskim direktivama.
	Proizvod odgovara važećim srpskim direktivama.
⚠ **Pažnja!**	U ovom uputstvu za upotrebu smo mesta koja se odnose na sigurnost označili ovim simbolom.

Upozorenje! Električno priključivanje mora da izvodi elektroinstalater i da bude u skladu sa IEC 364. Preporučuje se da u električnom priključku za ovaj uređaj postoji zaštitna sklopka, koja prekida mrežni napon, kada zaštitna sklopka tokom 30 ms prekorači 10 mA.

2. Uvod

Proizvođač:

Scheppach GmbH
Günzburger Straße 69
D-89335 Ichenhausen

Poštovani kupče,
Želimo Vam puno zadovoljstva i uspeha u radu sa Vašim novim uređajem.

Napomena:
Proizvođač ovog uređaja, u skladu sa važećim zakonom o odgovornosti za proizvod, ne odgovara za štetu koja nastane na ovom uređaju ili usled ovog uređaja u slučaju:

- Nestručnog rukovanja.
- Nepoštovanja uputstva za upotrebu.
- Popravki od strane trećih lica, neovlašćenih stručnih lica.
- Ugradnje i zamene neoriginalnih rezervnih delova.
- Nenamenske upotrebe.
- Otkaza električnog sistema.
- usled nepoštovanja propisa o električnim instalacijama i VDE propisa 0100, DIN 57113/ VDE0113.

Preporučujemo:
Pre montaže i puštanja mašine u rad pročitajte celokupan tekst uputstva za upotrebu.
Ovo uputstvo za upotrebu treba da Vam olakša upoznavanje Vaše mašine i iskorišćavanje njenih namenskih mogućnosti upotrebe.
Uputstvo za upotrebu sadrži važne napomene kako da bezbedno, stručno i ekonomično radite sa mašinom, kao i kako da izbegnete opasnosti, uštedite troškove popravke, smanjite neradno vreme i povećate pouzdanost i životni vek mašine.
Dodatno uz sigurnosne napomene iz ovog priručnika za upotrebu morate obavezno da poštujete propise u vezi rada mašine koji važe u vašoj državi.
Priručnik za upotrebu čuvajte u plastičnom omotaču, zaštićeno od prljavštine i vlage u blizini sklopa. Pre početka rada svako mora pažljivo da pročita i pažljivo da sledi ovo uputstvo.
Na mašini mogu da rade samo lica koja su upućena u rukovanje mašinom i koja su informisana u pogledu povezanih opasnosti. Poštovati zahtevanu minimalnu starosnu dob.
Pored sigurnosnih napomena sadržanih u ovom priručniku za upotrebu i posebnih propisa vaše zemlje, moraju se poštovati tehnička pravila koja su opšte prihvaćena za rad sličnih mašina.
Ne preuzimamo odgovornost za nesreće i štetu koje nastanu usled nepoštovanja ovog uputstva i sigurnosnih napomena.

3. Opis uređaja

1. Nosač radnog predmeta
2. Gornji prihvat nosača radnog predmeta
3. Zavrtanj zvezdaste ručke
4. Kožni disk za fino oštrenje
5. Kućište mašine
6. Prekidač za uklj./isklj.
7. Gumene stopice
8. Rezervoar za vodu
9. Podloška
10. Brusno vratilo
11. Navrtka
12. Brusni kamen
13. Naprava za dleta
14. Zavrtanj zvezdaste ručke za kožni disk za fino oštrenje
15. Bočni prihvat nosača radnog predmeta

4. Opseg isporuke

1x mašina za brušenje na mokro
1x brusni kamen
1x univerzalni držač
1x ugaono merilo
1x pasta za fino oštrenje
1x disk za skidanje kože
1x uputstvo za upotrebu

5. Namenska upotreba

⚠ **Brusilica za rad na mokro konstruisana je isključivo sa ponuđenim alatom za brušenje čelika (nije tvrdi metal).**

- Mašina odgovara važećim EZ direktivama za mašine.
- **Mašina je projektovana za jednosmenski rad, trajanje uključenja S1 100%.**
- Poštujte sve napomene o sigurnosti i opasnostima.
- Sve napomene o sigurnosti i opasnostima držite na mašini u potpunom i čitljivom stanju.

- Mašinu koristite samo u tehnički besprekornom stanju, kao i u skladu s namenom, te svesni opasnosti i bezbednosti, poštujući pri tom uputstvo za upotrebu! Odmah uklonite (ili dozvolite da drugi uklone) smetnje koje mogu da ugroze sigurnost!
- Obavezno je poštovati propise proizvođača vezane za bezbednost, rad i održavanje, kao i dimenzije koje su navedene u odeljku Tehnički podaci.
- Relevantne mere za zaštitu od nesreća i ostali opšteprihvaćeni sigurnosno-tehnički propisi moraju se poštovati.
- Mašinu smeju da koriste, održavaju ili popravljaju samo stručne osobe koje su upoznate sa radom uređaja i informisane o opasnostima. Proizvođač se oslobađa odgovornosti zbog štete nastale usled izmena na mašini po sopstvenom nahođenju.
- Mašina sme da se koristi samo sa originalnim priborom i originalnim alatima koje je odobrio proizvođač.
- Svaka druga upotreba koja izlazi iz ovih okvira smatra se nenamenskom. Proizvođač nije odgovoran za štete nastale nepropisnim korišćenjem uređaja, rizik za to snosi sam korisnik.

Imajte u vidu da naši uređaji nisu namenski konstruisani za profesionalnu, zanatsku ili industrijsku upotrebu. Ne preuzimamo odgovornost ukoliko se uređaj koristi u profesionalnim, zanatskim ili industrijskim kao i srodnim delatnostima.

6. Opšte sigurnosne napomene

Opšte sigurnosne napomene za električni alat

⚠ UPOZORENJE!
Pročitajte sve sigurnosne napomene, instrukcije, ilustracije i tehničke podatke priložene uz ovaj električni alat.
Propusti u poštovanju sigurnosnih napomena i uputstava mogu imati za posledicu električni udar, požar i/ili teške telesne povrede.

Čuvajte sve sigurnosne napomene i uputstva za buduće potrebe.
Pojam „električni alat“ upotrebljen u sigurnosnim napomenama odnosi se na električne alate koji se napajaju iz električne mreže (sa mrežnim vodom) i električne alate koji rade na punjive baterije (bez mrežnog voda).

1. Bezbednost na radnom mestu

a) Područje u kojem radite držite čistim i dobro osvetljenim. Nered ili neosvetljena radna područja mogu voditi nesrećama.

b) Ne radite s električnim alatom u okolini ugroženoj od eksplozija, u kojoj se nalaze zapaljive tečnosti, plinovi ili prašine. Električni alati stvaraju varnice koje mogu zapaliti prašinu ili isparenja.

c) Prilikom korišćenja električnog alata držite podalje decu i druge osobe. Odvraćanje pažnje može za posledicu imati gubitak kontrole nad električnim alatom.

2. Električna sigurnost

a) Priključni utikač električnog alata mora da odgovara utičnici. Nije dozvoljeno obavljati nikakve izmene na utikaču. Ne upotrebljavajte utikačke adaptere zajedno s električnim alatom s uzemljenom zaštitom. Neizmenjeni utikači i odgovarajuće utičnice smanjuju opasnost od strujnog udara.

b) Izbegavajte telesni dodir s uzemljenim površinama, kao što su cevi, grejna tela, šporeti i hladnjaci. Postoji povećana opasnost od strujnog udara ukoliko ste u dodiru s uzemljenim telima.

c) Držite svoje električne alate dalje od kiše ili vlage. Prodiranje vode u električni alat povećava rizik od strujnog udara.

d) Ne koristite priključni vod da biste električni alat nosili, vešali ili utikač izvlačili iz utičnice. Držite priključni vod daleko od izvora toplote, ulja, oštrih ivica i pokretnih delova. Oštećeni ili zamršeni priključni vodovi povećavaju opasnost od strujnog udara.

e) Ako sa električnim alatom radite na otvorenom, koristite samo produžne vodove koji su namenjeni i za upotrebu na otvorenom prostoru. Upotreba produžnog voda koji je pogodan za rad na otvorenom smanjuje opasnost od strujnog udara.

f) Ako rad sa električnim alatom u vlažnim područjima nije moguće izbeći, koristite prekidač sa zaštitnom sklopkom. Upotreba zaštitne sklopke smanjuje opasnost od strujnog udara.

3. Bezbednost osoba

a) **Budite pažljivi, vodite računa šta radite i ophodite se razumno tokom rada s električnim alatom. Ne upotrebljavajte električni alat ako ste umorni ili pod uticajem droge, alkohola ili lekova.** Trenutak nepažnje pri upotrebi električnog alata može dovesti do ozbiljnih telesnih povreda.

b) **Nosite ličnu zaštitnu opremu i uvek zaštitne naočare.** Nošenje lične zaštitne opreme, kao što su maska za zaštitu od prašine, zaštitna obuća sa zaštitom od proklizavanja, zaštitni šlem ili štitnici za uši, u zavisnosti od vrste i načina primene električnog alata, smanjuje opasnost od telesnih povreda.

c) **Sprečite nenamerno stavljanje alata u pogon. Uverite se da je električni alat isključen pre nego što ga podignete, nosite ili priključite u struju i/ili akumulator.** Nesreće mogu biti neizbežne ako prilikom nošenja električnog alata držite prst na prekidaču ili pak uključen električni alat priključujete u struju.

d) **Uklonite alat za podešavanje ili ključeve za zavrtnje pre nego što uključite električni alat.** Alat ili ključ koji se nalazi u delu električnog alata koji se okreće može izazvati telesne povrede.

e) **Izbegavajte abnormalne položaje tela. Pobrinite se da sigurno stojite i da u svako doba održavate ravnotežu.** Tako ćete u neočekivanim situacijama imati bolju kontrolu nad električnim alatom.

f) **Nosite odgovarajuću odeću. Ne nosite široku odeću ili nakit. Držite kosu i odeću dalje od pokretnih delova.** Široka odeća, nakit ili duga kosa mogu biti zahvaćeni delovima koji se okreću.

g) **Ako je moguće montirati uređaje za usisavanje i hvatanje prašine, osigurajte da su oni pravilno priključeni.** Usisavanje prašine može smanjiti ugrožavanje zdravlja usled prašine.

h) **Nemojte sebi da dajete lažan osećaj bezbednosti i nemojte da zanemarujete bezbednosna pravila za električne alate, čak i kada ste upoznati sa električnim alatom nakon čestog korišćenja.** Nepažljivo postupanje deliću sekunde može izazvati ozbiljne povrede.

4. Upotreba i rukovanje električnim alatom

a) **Nemojte preopterećivati električni alat. Za rad upotrebljavajte odgovarajući električni alat.** Upotrebom odgovarajućeg električnog alata bićete precizniji i bezbedniji pri radu u određenom opsegu snage.

b) **Ne upotrebljavajte električni alat čiji prekidač je neispravan.** Električni alat koji više ne može da se uključi ili isključi predstavlja opasnost i mora se popraviti.

c) **Izvucite utikač iz utičnice i/ili izvadite odvojiv akumulator, pre nego što preduzmete podešavanja na uređaju, zamenite delove priključnog alata ili odložite električni alat.** Ove mere opreza sprečavaju nenamerno puštanje u rad električnog alata.

d) **Električne alate koje ne koristite čuvajte van domašaja dece. Ne dozvolite da električni alat koriste osobe koje nisu upoznate sa ili pročitale ova uputstva.** Električni alati su opasni ako ih koriste osobe koje nemaju iskustvo u rukovanju s istim.

e) **Pažljivo održavajte električne alate i pribor. Proverite da li pokretni delovi besprekorno funkcionišu i da ne zapinju pri njihovom obrtanju, ali i to, jesu li polomljeni ili usled loma oštećeni, kako ne bi došlo do oštećenja funkcije električnog alata. Popravite oštećene delove pre nego što počnete da koristite električni alat.** Uzrok mnogih nesreća su loše održavani električni alati.

f) **Alate za rezanje održavajte naoštrenim i čistim.** Pažljivo održavani alati za rezanje sa oštrim reznim ivicama manje zapinju i lakše se obrću.

g) **Upotrebljavajte električni alat, pribor, nastavke za alat i drugo u skladu sa ovim instrukcijama. Pored toga, vodite računa o uslovima rada i poslu koji treba da uradite.** Upotreba električnih alata u druge svrhe koje nisu u skladu s propisanom namenom može izazvati opasne situacije.

h) **Vodite računa da su ručke i rukohvati suvi, čisti i da na njima nema tragova ulja i masti.** Klizave ručke i površine za hvatanje ne dozvoljavaju bezbedno rukovanje i kontrolu nad električnim alatom u nepredviđenim situacijama.

5. Servisiranje

a) **Dozvolite da vaš električni alat popravlja samo kvalifikovano stručno osoblje i da pri tom koristi samo originalne rezervne delove.** Tako ćete obezbediti da sigurnost električnog alata ostane sačuvana.

⚠ PAŽNJA!
Ovaj električni alat u toku pogona stvara elektromagnetno polje. Ovo polje pod određenim okolnostima može da negativno utiče na aktivne ili pasivne implantate. Da bi se smanjila opasnost od ozbiljnih ili smrtonosnih povreda, preporučujemo osobama sa medicinskim implantatima da konsultuju svog lekara i proizvođača medicinskog implantata, pre rukovanja mašinom.

Bezbednosne napomene za stone brusilice

a) **Ne koristite oštećene umetke alata. Pre svakog korišćenja kontrolišite alate za umetanje kao što su brusni diskovi u pogledu odlamanja i pukotina. Kada ste prekontrolisali i stavili umetak alata, Vi i osobe u blizini treba da se držite van ravni rotirajućeg alata za umetanje i pustite uređaj da 1 minut radi sa maksimalnim brojem obrtaja.** Oštećeni umetci alata se najčešće slome u toku ovog perioda testiranja.

b) **Pouzdan broj obrtaja alata za umetanje mora da bude najmanje jednak maksimalnom broju obrtaja navedenom na električnom alatu.** Pribor koji se obrće brže od dozvoljenog, može da se polomi i razleti.

c) **Nikada ne brusite na bočnim površinama brusnog diska.** Brušenje na bočnim površinama može da dovede do pucanja i raznošenja brusnog diska.

Preostali rizici
⚠ Mašina je konstruisana u skladu sa savremenom tehnikom i prema važećim bezbednosno-tehničkim propisima. Međutim, i pored toga se tokom rada mogu pojaviti pojedini preostali rizici.

- Opasnost od povrede prstiju i ruku usled rotirajućeg brusnog diska.
- Opasnost od struje ako se koriste neispravni električni priključni vodovi.
- Osim toga, uprkos svim preduzetim merama predostrožnosti, može doći i do preostalih opasnosti koje nisu očigledne.
- Preostale opasnosti mogu da se umanje ako se poštuju sigurnosne napomene i navodi o namenskoj upotrebi, kao i uputstvo za upotrebu u celini.

7. Tehnički podaci

DimenzijeD x Š x V	320 x 325 x 335 mm
Oslonac alata ø	12 mm
Brusni kamen	ø 250/12 x 50 mm
Broj obrtaja motora u praznom hodu za brusni kamen	90 min^{-1}
Brzina rezanja	1,2 m/s
Težina oko	16 kg
Motor	230 – 240 V~ / 50 Hz
Snaga	200 W
Broj obrtaja motora	1400 min^{-1}
Režim rada	S1 100%

Zadržana su sva prava na tehničke izmene!

Zvuk
Vrednosti buke su određene u skladu sa EN 62841.

Nivo zvučnog pritiska L_{pA}	71,8 dB
Nesigurnost K_{pA}	3 dB
Nivo zvučne snage L_{WA}	84,8 dB
Nesigurnost K_{WA}	3 dB

8. Pre stavljanja u pogon

- Otvorite pakovanje i oprezno izvadite uređaj.
- Uklonite materijal za pakovanje, kao i osigurače pakovanja/ i transportne osigurače (ako postoje).
- Proverite da li je opseg isporuke potpun.
- Proverite uređaj i delove opreme u pogledu transportnih oštećenja.
- Ako je moguće, sačuvajte pakovanje do isteka garantnog roka.

PAŽNJA!
Uređaj i materijal pakovanja nisu igračke za decu! Deca ne smeju da se igraju plastičnim kesama, folijama i sitnim delovima! Postoji opasnost od gutanja i gušenja!

Pre priključivanja uređaja na električnu mrežu uverite se da podaci na tipskoj pločici odgovaraju mrežnim podacima.

⚠ Upozorenje!
Uvek se uverite da je mašina isključena i odvojena od strujnog napajanja pre nego što izvršite podešavanja na uređaju.
- Svi poklopci i sigurnosne naprave moraju da se propisno montiraju pre uključivanja uređaja.
- Brusni kamen mora da može da se slobodno okreće.
- Pre pritiskanja prekidača za uklj./isklj. se uverite da su brusni kamen i disk za fino oštrenje pravilno montirani i da pokretni delovi uređaja besprekorno funkcionišu. Vizuelnom proverom oba proverite na nedostatke.
- Zamenite oštećeni ili istrošeni brusni kamen.

9. Uputstvo za montažu

⚠ PAŽNJA!
Pre stavljanja u pogon uređaj obavezno montirati u potpunosti!

9.1 Instalacija i podešavanje
Uverite se da vaša mašina za brušenje stoji uspravno i stabilno na čvrstoj podlozi uz dovoljno osvetljenje.
Mašina nema prednju ili zadnju stranu. Po izboru možete da brusite u smeru obrtanja ili suprotno od njega.

Brusni kamen nije fabrički montiran iz razloga pakovanja.

⚠ Upozorenje!
Priključite uređaj na strujno napajanje tek kada je montaža završena. U slučaju da se tako ne postupi, može doći do slučajnog pokretanja i eventualno dovesti do ozbiljne povrede.

9.2 Test zvuka
Proverite brusni kamen u pogledu pukotina i sprovedite test zvuka na pukotine.
- Za test zvuka, brusni kamen mora da se ukloni iz mašine. Brusni kamen stoji uspravno na podu. Na tvrdom podu koristite komad drveta kao podlogu. Brusni kamen mora da bude suv.
- Blago udarite brusni disk nemetalnim čekićem. Disk bez pukotina ima visok i čist zvuk sličan zvonu. Disk koji ima pukotinu stvara dubok zvuk. Ako je brusni kamen nema grešku, može da se montira.

9.3 Montaža brusnog kamena (sl. 2)
Koristite samo brusne kamenove sa istim tehničkim podacima (vidi Tehnički podaci).
Montirati brusni kamen (12) i zavrtnje sa zvezdastom ručkom (3) kao što je prikazano na sl. 2.

9.4 Montaža nosača radnog predmeta (1) (sl. 2 + 3)
Posle toga ubaciti nosač radnog predmeta (1) u stezne rukavce i stegnuti zvezdastim zavrtnjima sa zvezdastom ručkom. (vidi sl. 2)
Nosač radnog predmeta (1) može da se pričvrsti kako na gornjem prihvatu za nosač radnog predmeta (2) tako i na bočnom prihvatu za nosač radnog predmeta (15). Ovo zavisi od toga da li želite da radite u smeru brušenja ili suprotno od njega.

9.5 Montaža rezervoara za vodu (sl. 4 + 5)
Zakačite rezervoar za vodu u predviđena udubljenja (D) (vidi **sl**. 5).

10. Radna uputstva

Prekidač za uklj./isklj. (6) (sl. 1)
- Za uključivanje mašine pritisnite zeleno dugme „I“.
- Da ponovo isključite uređaj, pritisnite crveni taster „0“.

Smer brušenja (sl. 2 + 3)
Da li treba da radite u smeru brušenja ili suprotno od njega, bitno zavisi od vaših zahteva. Ako velike količine čelika želite da brzo skinete (npr. sa vrlo starih, zarđalih alata) ili ako želite da brusite krupne alate kao što su sekire, bolje je raditi suprotno od smera brušenja. Ako želite da preciznije i finije brusite, preporučujemo da radite u smeru brušenja. Ovo je slučaj npr. kod alata za rezbarenje i noževa. Imajte u vidu da je brušenje u smeru obrtanja sporije.
Pre svakog radnog prolaza kontrolišite da li je brusni kamen ravan, tako što spustite univerzalni oslonac na kamen i rukom ga jednom okrenete za 360°. Ako je potrebno, neravan materijal ostružite sa napravom za struganje 250.
U stanju isporuke TiGer je ravan.

Rezervoar za vodu (sl. 4 + 5)
Napunite rezervoar za vodu vodom do oznake. Brusni kamen upija mnogo vode, po potrebi dolijte vodu. Nemojte da brusite bez vode.
Posle brušenja spustite rezervoar za vodu kako brusni kamen ne bi duže vreme stajao u vodi.

Redovno praznite rezervoar za vodu, jer će se u protivnom u njemu skupljati čestice čelika i ostruganog kamena i zgusnuti.
Savet profesionalca: magnet koji se stavi u vodu sprečava takve naslage.

Ugaono merilo (sl. 6)
Izmerite ugao oborene ivice brušenja tako što uporedite oštricu sa urezima.
Zatim na uređaju podesite ugao koji ste utvrdili tako što promenite visinu univerzalnog oslonca. U tu svrhu postupite na sledeći način:
Prvo stegnite alat u napravu i nataknite napravu na univerzalni oslonac.

Sada prislonite ugaono merilo pod željenim uglom na vrh alata. Sada visinu univerzalnog oslonca menjajte tako da prednji kraj ugaonog merila naleže ravno na brusni kamen.
Vodite računa da ugaono merilo bude uvek bude poravnato sa vrhom alata.
Napomena: Vrednosti navedene na ugaonom merilu su samo orijentacione vrednosti. Ovu visinu naravno možete menjati u skladu sa vašim zahtevima.

Brušenje (sl. 7)
Savet profesionalca: Kod novih alata su još uvek vidljivi tragovi proizvodnje. Znatno povećavate vek trajanja vaših alata, ako ih pre prve upotrebe izbrusite na obe strane oštrice. Zadnju stranu jednostavno izbrusite slobodnom rukom na vertikali kamena, a prednju stranu kao što sledi.
Pošto podesite ugao gurnite alat montiran u napravu na univerzalni oslonac, uključite motor i počnite da brusite brušenje. Ravnomerno pritiskajte alat u blizini oštrice na brusni kamen i pomerajte ga poprečno preko kamena. Vodite računa da je uvek najmanje polovina širine oštrice u dodiru sa brusnim kamenom, da bi se sprečila oštećenja kamena.
Za još finije rezultate brušenja preparirajte kamen pomoću proizvoda za prepariranje kamena. Ovim postupkom povećavate granulaciju sa 250 na približno 1000. Proizvod za prepariranje kamena je kao pribor dostupan kod vašeg specijalizovanog prodavca.

Fino oštrenje (sl. 8)
Nikada nemojte fino oštriti u smeru suprotnom od brušenja! U protivnom će alat zaseći u kožu!
Impregnirajte kožni disk tankim slojem mašinskog ulja. Zatim nanesite pastu za fino oštrenje na kožni disk. Sada uključite uređaj i raspodelite pastu za brušenje tako što kružnim pokretima pritiskate brušeni alat na disk.
Ove pripreme su dovoljne za pet do deset alata. Zatim počnite sa novim slojem mašinskog ulja, posle čega sledi nova pasta za fino oštrenje. Ove mere povećavaju vek trajanja kože i kvalitet vaših alata.
Savet profesionalca: Za samo fino oštrenje možete da radite slobodnom rukom, a precizniji rezultat ćete postići ako alat ostavite u napravi tako kako ste ga brusili.

11. Čišćenje i održavanje

⚠ Upozorenje!
Pre radova podešavanja, održavanja ili servisiranja isključite mašinu i izvucite mrežni utikač!

Čišćenje
Održavajte sve zaštitne naprave, ventilacione proreze i kućište motora što čistijim od prljavštine i prašine. Obrišite uređaj čistom krpom ili ga izduvajte komprimovanim vazduhom pod niskim pritiskom.
Preporučujemo da uređaj očistite neposredno posle svake upotrebe.

Održavanje
U unutrašnjosti uređaja se ne nalaze nikakvi dodatni delovi za održavanje.

Informacije o servisu
Imajte u vidu da sledeći delovi ovog proizvoda podležu uobičajenom ili prirodnom habanju i zato su potrebni i kao potrošni materijal.
Potrošni delovi *: Brusni kamen, pasta za fino oštrenje, kožni disk za fino oštrenje, ugaono merilo, frikcioni točak

* Nije obavezno sadržano u opsegu isporuke!

Rezervne delove i dodatnu opremu možete nabaviti u našem servisnom centru. Potrebno je da skenirate QR kod na naslovnoj strani.

12. Skladištenje i transport

Uređaje i pribor čuvajte van dohvata dece, na tamnom i suvom mestu iznad tačke zamrzavanja. Idealna temperatura skladištenja mora biti između 5 i 30 °C
Električni alat čuvajte u originalnom pakovanju. Čuvajte brusni kamen na hladnom, suvom i tamnom mestu.

⚠ Pažnja!
Uređaj tokom transporta obavezno mora biti osiguran od padanja ili prevrtanja.
Mašina sme da se podiže i transportuje samo na njenom okviru.

13. Električni priključak

⚠ Instalirani elektromotor je priključen i spreman za rad. Priključak je usklađen s relevantnim propisima VDE i DIN. **Priključivanje na struju na strani korisnika i korišćeni produžni vod moraju biti u skladu sa ovim propisima ili lokalnim EVU propisima.**

Oštećeni električni priključni vodovi
Na električnim priključnim kablovima često nastaju oštećenja izolacije.

Mogući uzroci:
- Potisne tačke na priključnim vodovima kada se vode kroz zazor otvorenog prozora ili otvorenih vrata.
- Prelomi usled nepravilno pričvršćivanja ili vođenja priključnog kabla.
- Posekotine usled prelaženja preko priključnog kabla.
- Oštećenja izolacije usled naglog izvlačenja kabla iz zidne utičnice.
- Pukotine uslovljene starenjem izolacije.

Ovako oštećene električne priključne vodove nije dozvoljeno koristiti, jer zbog oštećenja na izolacionom omotaču mogu da budu opasni po život!
Redovno proveravajte priključne kablove na moguća oštećenja. Prilikom provere osigurajte da kabl nije priključen na električnu mrežu.
Električni priključni vodovi moraju biti u skladu sa važećim VDE i DIN i lokalnim EVE propisima.
Koristite samo priključne vodove sa oznakom H07RN.
Na priključnom kablu mora biti utisnuta oznaka sa tipom kabla.

Motor naizmenične struje
- Mrežni napon mora iznositi 230 V~ / 50 Hz.
- Produžni kablovi dužine do 25 m moraju imati minimalni poprečni presek od 1,5 mm², a kablovi dužine preko 25 m minimalni poprečni presek od 2,5 mm².
- Mrežni priključak se osigurava maksimalno sa 16 A.

Priključivanja i popravke električne opreme sme da vrši samo kvalifikovani električar.
Kod pitanja molimo imajte spremne sledeće podatke:
- Proizvođač motora; Tip motora
- Tip struje motora
- Podatke sa tipske pločice mašine
- Podaci električnog upravljanja

Kod vraćanja motora uvek pošaljite kompletnu pogonsku jedinicu sa električnim upravljanjem.

Vrsta priključka Y
Ukoliko je potrebna zamena kabla za napajanje, ona se mora obaviti od strane proizvođača ili njegovog zastupnika, kako bi se izbegli bezbednosni rizici.

14. Odlaganje na otpad i reciklaža

Napomene o pakovanju



Materijali za pakovanje se mogu reciklirati. Odložite pakovanje na ekološki prihvatljiv način.

Napomene o zakonu za električne i elektronske uređaje (ElektroG)



Korišćeni električni i elektronski uređaji ne spadaju u kućni otpad, već se moraju odvojeno prikupljati i odlagati na otpad!
- Korišćene baterije ili akumulatori koji nisu fiksno ugrađeni u uređaj, pre predaje se moraju nedestruktivno ukloniti! Njihovo odlaganje na otpad je regulisano Zakonom o baterijama.
- Vlasnici, odn. korisnici električnih i elektronskih aparata su po zakonu u obavezi da ih vrate nakon njihove upotrebe.
- Krajnji korisnik snosi sopstvenu odgovornost za brisanje podataka o ličnosti sa korišćenog uređaja koji se odlaže na otpad!
- Simbol sa precrtanom kantom za smeće znači da se električni i elektronski uređaji ne smeju odlagati preko kućnog otpada.
- Električni i elektronski uređaji se mogu besplatno predati na sledećim mestima:
  - Legalne javne lokacije za odlaganje, odn. prikupljanje otpada (npr. dvorišta komunalnih objekata).
  - Prodajna mesta električnih uređaja (stacionarna i onlajn), ukoliko su prodavci u obavezi da ih prihvate nazad ili tu uslugu pružaju dobrovoljno.

- Možete po tipu uređaja besplatno da vratite do tri korišćena električna uređaja sa maksimalnom dužinom ivica od 25 cm, a da pritom ne morate prethodno da kupite novi uređaj od proizvođača ili da ga odnesete na drugo ovlašćeno mesto za prikupljanje u vašoj blizini.
- Informacije o ostalim dopunskim uslovima proizvođača i distributera u vezi povraćaja možete dobiti od odgovarajuće korisničke službe.

• Ukoliko proizvođač isporučuje privatnom domaćinstvu novi električni uređaj, on na zahtev krajnjeg korisnika može da organizuje besplatno preuzimanje korišćenog električnog uređaja. U tu svrhu stupite u kontakt sa korisničkom službom proizvođača.
• Ove izjave važe samo za uređaje koji se instaliraju i prodaju u zemljama Evropske unije i koji podležu Evropskoj direktivi 2012/19/EU. U zemljama van Evropske unije se mogu primenjivati drugačiji propisi za odlaganje korišćenih električnih i elektronskih uređaja na otpad.

15. Poseban pribor

Proizvod za prepariranje kamena, br. za naručivanje **8949 0707**
Promenite granulaciju svo TiGer-a u roku od nekoliko sekundi, sa 250 na 1000 i nazad!

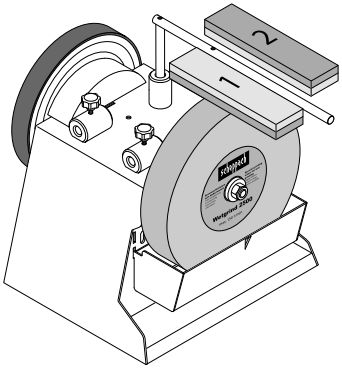

Naprava za cevi i šuplje gvozdene profile (sa 100) 55
Br. za naručivanje **8949 0706**
Opremite alat oblika prsta do sada neviđenom oštrinom!

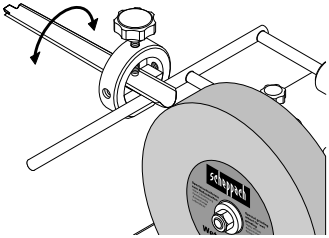

Naprava za male noževe 60
Br. za naručivanje **8949 0708**
Naprava za velike noževe 120
Br. za naručivanje **8949 0709**
Ovako rad u kuhinji postaje zabavan!

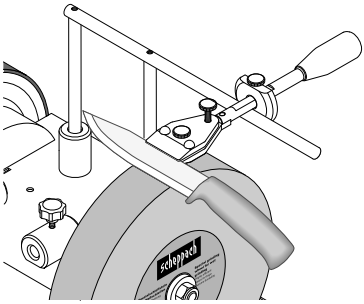

Naprava za makaze (sa 100) 160
Br. za naručivanje **8949 0710**
Bez obzira da li se radi o makazama za papir. tekstil ili živu ogradu, sada možete da naoštrite sve!

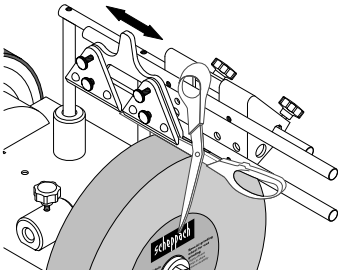

Naprava za sekire 40, br. za naručivanje **8949 0712**
Veoma brzo sečenje drva za ogrev, i sasvim bez velikih mašina

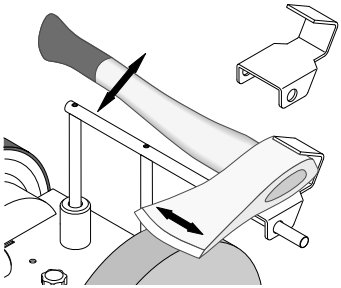

Naprava za struganje, br. za naručivanje **8949 0713**
Za nekoliko sekundi ostrugano, i takođe možete odmah da polirate mat metal!
Rezervna oštrica, br. za naručivanje **8949 0714**

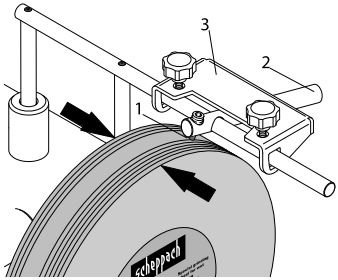

Za svaki slučaj.
Kožni disk za fino oštrenje, profiliran 100
Br. za naručivanje **8949 0705**
Za unutrašnju stranu alata oblika prsta.

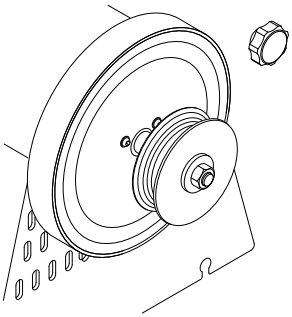

16. Pomoć za otklanjanje smetnji

Problem	Mogući uzroci	Rešenje
Motor ne radi.	Motor, kabl ili utikač u kvaru, pregoreli osigurači.	Mašinu mora da pregleda stručnjak. Nikada nemojte sami popravljati motor. Pažnja! Proverite osigurače i po potrebi ih zamenite.
Motor se polako pokreće i ne dostiže radnu brzinu.	Suviše nizak napon, oštećeni namotaji, pregoreo kondenzator.	Neka elektroprivredno preduzeće proveri napon. Pustite da motor pregleda stručnjak. Neka kondenzator zameni stručnjak.
Motor stvara previše buke.	Oštećeni namotaji, motor u kvaru.	Pustite da motor pregleda stručnjak.
Motor nema punu snagu.	Strujna kola u mreži su preopterećena (lampe, drugi motori itd.).	Ne koristite druge uređaje ili motore koji su priključeni na isto strujno kolo.
Motor se lako pregreva.	Preopterećenje motora, nedovoljno hlađenje motora.	Izbegavajte preopterećenje motora tokom brušenja i uklanjajte prašinu sa motora da biste obezbedili optimalno hlađenje motora.

İçindekiler: **Sayfa:**

1. Cihaz üzerindeki sembollerin açıklaması ... 285
2. Giriş ... 286
3. Cihaz açıklaması ... 286
4. Teslimat kapsamı ... 286
5. Amacına uygun kullanım ... 286
6. Genel güvenlik açıklamaları ... 287
7. Teknik veriler ... 289
8. İşletime almadan önce ... 289
9. Montaj talimatı ... 290
10. Çalışma bilgileri ... 290
11. Temizlik ve bakım ... 291
12. Depolama ve taşıma ... 291
13. Elektrik bağlantısı ... 291
14. İmha ve yeniden değerlendirme ... 292
15. Özel aksesuar ... 293
16. Arıza giderme ... 294
17. Uygunluk beyanı ... 300

1. Cihaz üzerindeki sembollerin açıklaması

	Uyarı ve güvenlik uyarılarını dikkate alın!
	İşletime almadan önce kullanım kılavuzunu ve güvenlik uyarılarını okuyun ve bunları dikkate alın!
	Koruyucu gözlük kullanın!
	Koruyucu kulaklık kullanın!
	Toz oluşan ortamlarda solunum maskesi takın!
	Dönen takım nedeniyle yaralanma tehlikesi! Ellerinizi uzak tutun.
	Üçüncü şahısları tehlikeli bölgeden uzak tutun.
	Ürün Avrupa'da geçerli yönetmeliklere uygundur.
	Ürün Sırbistan'daki geçerli yönetmeliklere uygundur.
⚠ Dikkat!	Bu kullanım talimatında sizin güvenliğinizi ilgilendiren noktaları bu sembol ile işaretledik.

Uyarı! Elektrik bağlantısı bir elektrikçi tarafından yapılmalı ve IEC 364'e uygun olmalıdır. Bu cihazın elektrik bağlantısına, kaçak akım rölesinin 30 ms boyunca 10 mA değerini aşması durumunda şebeke gerilimini kesen bir kaçak akım rölesi takılması önerilir.

2. Giriş

Üretici:

Scheppach GmbH
Günzburger Straße 69
D-89335 Ichenhausen

İthalatçı:
Ankara Civata Hırdavat Bağlantı Elemanları İthalat İhracat Sanayi ve Ticaret A.Ş.
Macun Mahallesi 250. Cadde No:26
Yenimahalle/Ankara/Türkiye

Sayın Müşterimiz,
Bu yeni cihazı iyi günlerde kullanmanızı dileriz.

Bilgi:
Bu cihazın üreticisi, geçerli ürün sorumluluk yasası uyarınca cihaz üzerinde veya cihazın kullanımına bağlı olarak aşağıdaki nedenlerden ötürü oluşan hasarlar için sorumluluk kabul etmemektedir:

- Usulüne aykırı kullanım.
- Kullanım kılavuzunun dikkate alınmaması.
- Üçüncü şahıslar ve yetkisiz kişiler tarafından yapılan onarımlar.
- Montaj ve değişim sırasında orijinal olmayan yedek parçaların kullanılması.
- Amacına aykırı kullanım.
- Elektrikli tesisin arızalarında.
- Elektrik ile ilgili yönetmeliklerin ve 0100, DIN 57113 / VDE0113 sayılı VDE direktiflerinin dikkate alınmaması nedeniyle elektrikli sistemlerin arızalanması.

Size aşağıdakileri tavsiye ediyoruz:
Montaj ve işletime alma öncesinde kullanım talimatını tamamen okuyun.
Bu kullanım talimatı, makinenizi yakından tanımanızı ve amacına uygun şekilde kolayca kullanmanızı sağlayacaktır.
Kullanım talimatı, makine ile güvenli, doğru ve ekonomik çalışmalar yapmanın yanı sıra tehlikelerin önlenmesi, onarım masraflarından tasarruf edilmesi, arıza sürelerinin kısaltılması ve ürünün uzun ömürlü kullanılmasına yönelik önemli bilgiler içermektedir.
Bu kullanım talimatının güvenlik uyarılarına ek olarak, ülkenizde makinenin kullanımı ile ilgili yönetmelikleri de mutlaka dikkate alın.
Kullanım talimatını kirden ve nemden korumak amacıyla bir plastik torba içinde doğrudan ürünün yanında muhafaza edin.
Bu kılavuz, çalışma faaliyetine başlamadan önce her kullanıcı kişi tarafından dikkatle okunmalı ve çalışma faaliyetleri sırasında dikkate alınmalıdır.
Makine ile makinenin kullanımı konusunda eğitim almış ve kullanım ile bağlantılı olası tehlikeler konusunda bilgilendirilmiş kişiler çalışabilir. Belirlenen asgari yaş sınırına uyulmalıdır.
Bu kullanım kılavuzu ile birlikte verilen güvenlik talimatları, ülkenizde geçerli yönetmelikler ve yapısal olarak eşdeğer makinelerin işletimi için geçerli genel teknik kurallar dikkate alınmalıdır.
Bu kılavuzun ve güvenlik bilgilerinin dikkate alınmaması nedeniyle ortaya çıkan kazalar ya da hasarlar için hiçbir sorumluluk kabul edilmez.

3. Cihaz açıklaması

1. İş parçası altlığı
2. İş parçası altlığı üst tutucusu
3. Yıldız tutamak
4. Deri bileme diski
5. Makine gövdesi
6. Açma/kapatma şalteri
7. Kauçuk ayaklar
8. Su haznesi
9. Pul
10. Taşlama mili
11. Somun
12. Taşlama taşı
13. Keski tertibatı
14. Deri bileme diski için yıldız tutamak
15. İş parçası altlığı yan tutucusu

4. Teslimat kapsamı

1x sulu taşlama makinesi
1x Taşlama taşı
1x Genel tutucu
1x Açı mastarı
1x Bileme macunu
1x Deri bileme diski
1x kullanım kılavuzu

5. Amacına uygun kullanım

⚠ **Sulu taşlama makinesi, sadece sunulan takım ile çelik taşlama çalışmaları için tasarlanmıştır (sert metal kullanılmamalıdır).**

- Makine, geçerli AT makine yönetmeliğine uygundur.
- **Makine tek vardiyalı çalışmaya uygundur ve S1 çalışma süresi %100'dür.**

- Makinedeki tüm güvenlik ve tehlike uyarılarını dikkate alın.
- Makinedeki güvenlik ve tehlike uyarılarının tümü okunabilir durumda tutulmalıdır.
- Makineyi sadece teknik açıdan kusursuz ve amacına uygun, güvenliği ve tehlike göz önünde bulundurarak işletim kılavuzuna göre kullanın! Özellikle güvenliğe zarar verebilecek arızaları hemen giderin (giderilmesi için birilerini görevlendirin)!
- Üreticinin güvenlik, çalışma ve bakım talimatlarına ya da teknik verilerde belirtilen ölçülere uyulmalıdır.
- Kaza önleme talimatlarına ve genel olarak bilinen diğer güvenlik tekniği kurallarına dikkat edilmelidir.
- Makine sadece bu konularda uzmanlaşmış ve olası tehlikeler hakkında bilgi sahibi kişiler tarafından kullanılmalı, bakımı yapılmalı veya onarılmalı. Makinede yapılan izinsiz değişiklikler ve bu nedenle ortaya çıkaran hasarlar üreticinin sorumluluğunda değildir.
- Makine sadece üreticinin orijinal aksesuarı ve orijinal aletleri ile kullanılabilir.
- Bunun dışındaki her kullanım amacına uygunsuz kullanım olarak geçerlidir. Bundan kaynaklanan hasarlardan üretici sorumlu değildir, riski tamamen kullanıcıya aittir.

Lütfen cihazlarımızın ticari, zanaatkar ya da endüstriyel kullanım için tasarlanmadığını dikkate alın. Cihaz ticari, zanaatkar ya da endüstri işletmelerinde ya da eş değer eylemlerde kullanılırsa garanti hizmeti üstlenmiyoruz.

6. Genel güvenlik açıklamaları

Elektrikli aletler için genel güvenlik uyarıları

⚠ UYARI!
Bu elektrikli alet üzerinde bulunan tüm güvenlik uyarılarını, talimatları, resimleri ve teknik verileri okuyun.
Takip eden talimatların dikkate alınmaması elektrik çarpmasına, yangına ve/veya ağır yaralanmalara yol açabilir.

Daha sonra başvurmak üzere tüm güvenlik açıklamalarını ve talimatlarını saklayın.
Güvenlik uyarılarında kullanılan "elektrikli alet" terimi, elektrikle çalışan (elektrik kablosu ile) elektrikli aletleri veya akü ile çalışan (elektrik kablosu olmadan) elektrikli aletleri kapsamaktadır.

1. Çalışma yeri güvenliği

a) Çalışma alanınızı temiz tutun ve yeterince aydınlatın. Düzensizlik veya aydınlatılmamış çalışma yerleri kazalara sebep olabilir.

b) Elektrikli alet ile, yanıcı sıvılar, gazlar veya tozların mevcut olduğu patlayıcı ortamlarda çalışmayın. Elektrikli aletler, toz veya buharları tutuşturabilecek kıvılcımlar üretir.

c) Elektrikli aleti kullanırken çocukları ve diğer insanları aletten uzak tutun. Dikkatinizin dağılması durumunda elektrikli alet üzerindeki kontrolünüzü yitirebilirsiniz.

2. Elektrik güvenliği

a) Elektrikli aletin bağlantı fişi prize tam oturmalıdır. Fiş kesinlikle değiştirilmemelidir. Topraklamalı elektrikli aletler ile birlikte kesinlikle adaptör fişler kullanmayın. Değiştirilmemiş fişler ve uygun prizler, elektrik çarpma riskini azaltır.

b) Boru, kalorifer, soba ve buzdolabı gibi topraklanmış yüzeylere vücudunuzun temas etmesinden kaçının. Vücudunuz topraklandığı takdirde ciddi elektrik çarpma tehlikesi ortaya çıkar.

c) Elektrikli aletlerinizi yağmura ve ıslanmaya karşı koruyun. Suyun elektro cihaza girmesi, elektrik çarpma riskini yükseltir.

d) Bağlantı kablosunu, elektrikli aleti taşımak, asmak veya fişi prizden çekmek gibi amacı dışında işler için kullanmayın. Bağlantı kablosunu ısı, yağ, keskin kenarlar veya hareketli parçalarından uzak tutun. Hasarlı veya dolanmış güç kabloları, elektrik çarpma riskini artırır.

e) Elektrikli alet ile açık havada çalışırken sadece açık havaya uygun uzatma kabloları kullanın. Açık havaya uygun uzatma kablosu kullanılması elektrik çarpma riskini azaltır.

f) Elektrikli aletin nemli ortamda kullanımı zorunlu olduğunda, kaçak akım rölesi kullanın. Kaçak akım rölesi kullanılması elektrik çarpma riskini azaltır.

3. İnsanların güvenliği

a) Dikkatli olun, ne yaptığınıza dikkat edin ve elektrikli alet ile çalışırken mantıklı hareket edin. Yorgunsanız veya uyuşturucu, alkol veya ilaç etkisi altındaysanız elektrikli aleti kullanmayın. Elektrikli aleti kullanırken bir anlık dikkatsizlik ciddi yaralanmalara yol açabilir.

b) **Kişisel koruyucu donanım ve daima bir koruyucu gözlük takın.** Elektrikli aletin türüne ve kullanımına göre toz maskesi, kaymayı önleyici koruyucu ayakkabılar, koruyucu kask veya koruyucu kulaklık gibi kişisel koruyucu donanım kullanılması, yaralanma riskini azaltır.

c) **Aletin kontrol dışı işletime girmesini önleyin. Elektrikli aleti elektrik beslemesine ve/veya aküye bağlamadan, aleti tutmadan veya taşımadan önce aletin kapalı olduğundan emin olun.** Elektrikli aleti taşırken parmağınız şalter üzerinde olursa veya elektrikli aleti açık haldeyken elektrik beslemesine bağladığınız takdirde kazalar meydana gelebilir.

d) **Elektrikli aleti çalıştırmadan önce ayar aletlerini veya somun anahtarlarını ortadan kaldırın.** Elektrikli takımın dönen bir parçasında bulunan alet veya anahtarlar yaralanmalara neden olabilir.

e) **Vücudunuz anormal şekilde durmamalıdır. Güvenli bir duruş sağlayın ve her daim dengede durun.** Bu şekilde elektrikli aleti beklenmeyen durumlarda daha iyi kontrol edebilirsiniz.

f) **Uygun kıyafet giyin. Bol kıyafet veya takı kullanmayın. Saçlarınızı ve kıyafetinizi hareketli parçalardan uzak tutun.** Bol kıyafetler, takılar veya uzun saçlar, hareketli parçalara kapılabilir.

g) **Toz emme ve toplama üniteleri monte edildiği takdirde, bunlar bağlanmalı ve doğru kullanılmalıdır.** Toz emme ünitesi, toza bağlı riskleri azaltabilir.

h) **Elektrikli aleti uzun süredir kullanıyor olsanız bile güvenliği elden bırakmayın ve elektrikli aletin güvenlik kurallarını ihmal etmeyin.** Dikkatsizlik nedeniyle saniyeler içerisinde ağır yaralanmalar meydana gelebilir.

4. Elektrikli aletin kullanımı ve alet ile çalışma

a) **Elektrikli alete aşırı yüklenmeyin. Çalışmanıza uygun elektrikli aleti kullanın.** Uygun elektrikli alet ile, belirtilen güç aralığında daha iyi ve daha güvenli şekilde çalışabilirsiniz.

b) **Şalteri arızalı olan elektrikli aleti kullanmayın.** Açılıp kapatılamayan elektrikli alet tehlikelidir ve onarılması gerekir.

c) **Cihaz ayarlarını yapmadan, elektrikli alet parçalarını değiştirmeden veya elektrikli aleti rafa kaldırmadan önce fişi prizden çekin ve/veya çıkarılabilir aküyü çıkarın.** Bu tedbir, elektrikli aletin kontrolsüz şekilde çalışmasını önler.

d) **Kullanılmayan elektrikli aletleri çocukların erişemeyeceği şekilde muhafaza edin. Elektrikli aletin kullanımını bilmeyen veya bu talimatları okumamış kişilere aleti kullandırtmayın.** Elektrikli aletler, bilgisiz kişiler kullandığı takdirde tehlikelidir.

e) **Elektrikli aletlerin ve aksesuarların bakımını özenli şekilde yapın. Hareketli parçaların sorunsuz bir şekilde çalışıp çalışmadığını ve sıkışmadığını, elektrikli aletin fonksiyonu zarar görmeyecek şekilde parçaların kırılmış veya hasar görmüş olup olmadığını kontrol edin. Elektrikli aleti kullanmadan önce hasar görmüş parçaların onarılmasını sağlayın.** Birçok kazanın sebebi, bakımı iyi yapılmamış elektrikli aletlerdir.

f) **Kesici takımların her zaman keskin ve temiz olmasını sağlayın.** Bakımı düzenli yapılan keskin ağızlı kesme takımları daha az sıkışır ve kontrol edilmesi daha kolaydır.

g) **Elektrikli aleti, aksesuarları, kullanılan diğer aletleri vs. bu talimatlarda öngörülen şekilde kullanın. Kullanımda çalışma koşullarını ve uygulanacak işlemi dikkate alın.** Elektrikli aletler öngörülen uygulamalar haricinde kullanıldığı takdirde tehlikeli durumlar meydana gelebilir.

h) **Tutma yerlerini ve tutma yüzeylerinin her zaman kuru, temiz ve yağ ve gresten arındırılmış olmasını sağlayın.** Kaygan tutma yerleri ve tutma yüzeyleri, elektrikli aletin güvenli kullanımını ve öngörülemeyen durumlarda kontrol edilebilmesini engeller.

5. Servis

a) **Elektrikli aletin sadece gerekli yeterliliğe sahip uzman personel tarafından ve sadece orijinal yedek parçalarla onarılmasını sağlayın.** Bu şekilde elektrikli aletin güvenliğini elde tutmuş olursunuz.

⚠ DİKKAT!

Bu elektrikli alet, çalışması sırasında elektromanyetik alan oluşturuyor. Bu elektromanyetik alan, belirli durumlarda aktif veya pasif tıbbi implantları olumsuz etkileyebilir. Ciddi ve ölümcül yaralanma tehlikesini azaltmak amacıyla, tıbbi implant taşıyan kişilerin, makineyi kullanmadan önce doktora veya tıbbi implant üreticisine danışmalarını öneriyoruz.

Tezgahlı taşlama makinelerine yönelik güvenlik uyarıları

a) **Hasarlı makine takımlarını kullanmayın. Örneğin taşlama diskleri gibi makine takımlarının kullanmadan önce her zaman parçalanmaya ve çatlaklara dair kontrol edin. Makine takımı kontrol edilip makineye takıldıktan sonra, dönen makine takımlarının çevresinde kimse bulunmamalı ve makine en az 1 dakika en yüksek devirde çalıştırılmalıdır.** Hasarlı makine takımları çoğu zaman test süresi dahilinde kırılmaktadır.

b) **Makine takımının izin verilen devir sayısı, en az elektrikli alet üzerinde belirtilen azami devir sayısı kadar olmalıdır.** İzin verilenden daha hızlı dönen aksesuar kırılabilir ve etrafa savrulabilir.

c) **Taşlama işlemlerini asla taşlama diskinin yan yüzeylerinin üzerinde yapmayın.** Yan yüzeyler üzerinde taşlama yapıldığı takdirde taşlama diski parçalanarak etrafa savrulabilir.

Artık riskler

⚠ Makine, en son teknolojiye göre ve geçerli güvenlik kuralları dikkate alınarak üretilmiştir. Ancak yine de çalışma sırasında artık riskler oluşabilir.

- Dönen taşlama diski nedeniyle parmaklar ve eller için yaralanma tehlikesi vardır.
- Usulüne uygun olmayan elektrik bağlantı kablolarının kullanılması halinde, akım nedeniyle tehlike söz konusudur.
- Ayrıca alınan tüm tedbirlere rağmen öngörülemeyen artık riskler mevcut olabilir.
- Artık riskler, güvenlik açıklamaları ve Amacına uygun kullanım bölümleri ve kullanım talimatının tamamı dikkate alındığında en aza indirgenebilir.

7. Teknik veriler

Ölçüler U x G x Y	320 x 325 x 335 mm
Takım mesnedi ø	12 mm
Taşlama taşı	ø 250/12 x 50 mm
Taşlama taşı rölanti devir sayısı	90 dak^{-1}
Kesim hızı	1,2 m/s
Ağırlık yakl.	16 kg
Motor	230 – 240 V~ / 50 Hz
Güç	200 W
Motor devir sayısı	1400 dak^{-1}
Çalışma modu	S1 %100

Teknik değişiklik yapma hakkı saklıdır!

Gürültü

Gürültü değerleri EN 62841 standardına uygun bir şekilde tespit edilmiştir.

Ses basıncı seviyesi L_{pA}	71,8 dB
Güvensizlik K_{pA}	3 dB
Ses gücü seviyesi L_{WA}	84,8 dB
Güvensizlik K_{WA}	3 dB

8. İşletime almadan önce

- Ambalajı açın ve makineyi dikkatlice dışarı çıkarın.
- Ambalaj malzemesini, ambalaj ve taşıma emniyetlerini çıkarın (varsa).
- Teslimat kapsamının eksiksiz olduğunu kontrol edin.
- Makine ve aksesuar parçalarında taşıma hasarı bulunmadığını kontrol edin.
- Ambalajı, mümkünse garanti süresinin sonuna kadar saklayın.

DİKKAT!

Cihaz ve ambalaj malzemesi, çocuklar için uygun değildir! Çocuklar; plastik torbalar, folyolar ve küçük parçalar ile oynamamalıdır! Yutma ve boğulma tehlikesi söz konusudur!

Cihazı akım şebekesine bağlamadan önce tip etiketi üzerindeki verilerin şebeke verileri ile aynı olduğundan emin olun.

⚠Uyarı!

Makinede ayar yapmadan önce, makinenin kapalı ve elektrik beslemesinin kesilmiş olduğundan her zaman emin olun.

- Tüm kapaklar ve güvenlik tertibatları, cihaz açılmadan önce usulüne uygun bir şekilde takılmalıdır.
- Taşlama taşı serbest hareket edebilmelidir.
- Açma/kapatma düğmesine basmadan önce, taşlama taşının ve bileme diskinin doğru monte edildiğinde ve cihazdaki hareketli parçaların sorunsuz çalıştığından emin olun. Her iki taşın da sorunsuz durumda olduğunu gözle kontrol edin.
- Hasarlı veya yıpranmış taşlama taşını değiştirin.

9. Montaj talimatı

⚠ DİKKAT!
İşletime almadan önce cihazı mutlaka komple monte edin!

9.1 Kurulum ve ayar
Taşlama makinesinin yeterli aydınlatılmış bir ortamda ve sağlam bir zemin üzerinde dik ve sabit şekilde durduğundan emin olun.
Makinede ön veya arka kısım bulunmamaktadır. Dönüş yönünde veya dönüş yönünün tersinde taşlama yapabilirsiniz.

Paketleme nedeniyle taşlama taşı önceden monte edilmemektedir.

⚠Uyarı!
Cihazın elektrik bağlantısını, ancak montaj tamamladıktan sonra kurun. Bu hususların dikkate alınmaması, cihazın istem dışı çalışmaya başlamasına ve ağır derecede yaralanmalara yol açabilir.

9.2 Ses testi
Taşlama taşında çatlak bulunmadığını kontrol edin ve çatlağa bağlı oluşan seslerle ilgili test yapın.
- Ses testi için taşlama taşı makineden çıkarılmalıdır. Taşlama taşı zemin üzerinde dik durmalıdır. Sert bir zemin üzerine altlık olarak ahşap bir parça yerleştirin. Taşlama taşı kuru olmalıdır.
- Taşlama diskine metal olmayan bir çekiç ile hafifçe vurun. Çatlak bulunmayan disk, ince ve çana benzeyen bir ses verir. Çatlak bulunan disk boğuk bir ses verir. Taşlama taşı sorunsuz ise monte edilebilir.

9.3 Taşlama taşının montajı (Şek. 2)
Sadece aynı teknik değerlere sahip taşlama taşları kullanın (bkz. Teknik veriler).
Taşlama taşını (12) ve yıldız tutamaklı cıvataları (3) Şekil 2'de gösterildiği gibi takın.

9.4 İş parçası altlığının montajı (1) (Şek. 2 + 3)
Ardından iş parçası altlığını (1) sıkıştırma burçlarına geçirin ve yıldız tutamaklar ile sıkıştırın. (bkz. Res. 2)

İş parçası altlığı (1) hem iş parçası altlığı üst tutucusuna (2) hem de iş parçası altlığı yan tutucusuna (15) sabitlenebilir. Bu seçim, taşlama yönünde veya taşlama yönünün tersinde yapacağınız çalışmaya bağlıdır.

9.5 Su haznesinin montajı (Şek. 4 + 5)
Su haznesini öngörülen girintilere (D) asın (bkz. **Res.** 5).

10. Çalışma bilgileri

Açma/kapama şalteri (6) (Şek. 1)
- Makineyi çalıştırmak için yeşil "I" düğmesine basın.
- Cihazı tekrar kapatmak için kırmızı "0" düğmesine basın.

Taşlama yönü (Şek. 2 + 3)
Taşlama yönünde veya taşlama yönünün tersinde yapacağınız çalışmalar kendi koşullarınıza bağlıdır. Çelikte hızlı şekilde yoğun taşlama yapacaksanız (örn. eski ve paslı bir alet) veya balta gibi büyük aletleri bileyecekseniz taşlama yönünün tersinde çalışmak daha yararlı olacaktır. Daha hassas ve ince taşlama yapmak için taşlama yönünde çalışmanızı öneririz. Kesme aletleri ve bıçaklarda bu şekilde çalışma yapılır. Dönüş yönünde yapılan taşlamanın yavaş ilerlediğini unutmayın. Her işlemden önce, desteği taş üzerine indirip elinizle 360° döndürerek taşlama taşının düz olduğunu kontrol edin. Düz olmayan taşı gerekirse 250 numaralı torna tertibatı ile tornalayın.
TiGer düz şekilde teslim edilir.

Su haznesi (Şek. 4 + 5)
Su haznesini işaretli bölüme kadar su ile doldurun. Taşlama taşı suyu tamamen emer, gerekirse su ilave edin. Susuz taşlama yapmayın.
Taşlama taşının uzun süre suda kalmaması için taşlama işleminden sonra su haznesini indirin.
Çelik ve taş parçaları içinde birikip pekişeceği için su haznesini düzenli olarak boşaltın.
Uzman tavsiyesi: Suya mıknatıs koyduğunuzda birikinti oluşmasını önlersiniz.

Açı mastarı (Şek. 6)
Taşlama pahının açısını, kesim ucunu çentikler ile karşılaştırarak ölçün. Bu şekilde elde ettiğiniz açıyı, desteğin yüksekliğini değiştirerek cihazda ayarlayın. Bunun için yapmanız gerekenler:
Önce iş parçasını tertibata sıkıştırın ve tertibatı desteğin üzerine takın.

Açı mastarını, tercih ettiğiniz açıda iş parçasının ucuna tutun. Desteğin yüksekliğini, açı mastarının ön ucu taşlama taşına düz yanaşacak şekilde değiştirin.
Açı mastarının her zaman takım ucu ile aynı hizada olmasına dikkat edin.

Not: Açı mastarında yer alan değerler sadece referans değerlerdir. Kendi isteğiniz doğrultusunda bu değerleri değiştirebilirsiniz.

Taşlama (Şek. 7)
Uzman tavsiyesi: Yeni takımlarda üretim izleri görülebilir. İlk kullanımdan önce kesim ucunun her iki tarafında da taşlama yaptığınız takdirde, takımların ömrünü önemli ölçüde uzatmış olursunuz. Arka kısmı taşın dikey bölümünde, ön kısmı ise aşağıdaki şekilde taşlayabilirsiniz.
Açıyı ayarladıktan sonra tertibata monte edilen iş parçasını desteğin üstüne takın, motoru çalıştırın ve taşlama işlemine başlayın. İş parçasını kesim ucunun yakınında taş üzerine dengeli şekilde bastırın ve taş üzerinde enlemesine hareket ettirin. Taşta hasar oluşmasını önlemek için, kesim ucunun genişliği boyunca en az yarısının taşa temas etmesine dikkat edin.
Daha hassas taşlama elde etmek için taşı düzleştirici ile düzleştirin. Bu şekilde zımpara kumu değerini 250'den yaklaşık 1000'e çıkarmış olursunuz. Düzleştiriciyi aksesuar olarak bayinizden temin edebilirsiniz.

Bileme (Şek. 8)
Bileme işlemini kesinlikle taşlama yönünün tersinde gerçekleştirmeyin! Aksi takdirde iş parçası deriyi keser!
Deri diske hafifçe makine yağı sürün. Ardından deri diske bileme macununu sürün. Cihazı çalıştırın ve taşlama yapılmış iş parçasını dairesel hareketlerle diskin üzerinde bastırarak bileme macununu dağıtın.
Bu hazırlık işlemleri beş ila on iş parçası için yeterlidir. Sonrasında makine yağını ve bileme macununu yeniden sürmeniz gerekir. Bu işlemler, derinin ömrünü uzatır ve iş parçalarının kalitesini artırır.
Uzman tavsiyesi: Bileme işlemini istediğiniz şekilde gerçekleştirebilirsiniz. İş parçasını tertibat içinde taşlama yaptığınız şekilde bırakırsanız daha iyi sonuç elde edersiniz.

11. Temizlik ve bakım

⚠Uyarı!
Ayarlama, bakım veya servis çalışmalarından önce makineyi kapatın ve elektrik fişini çekin!

Temizlik
Tüm güvenlik tertibatlarını, havalandırma kanallarını ve motorun gövdesini kirden ve tozdan olabildiğince uzak tutun. Cihazı temiz bir bezle silin veya düşük basınçlı hava tutarak temizleyin.
Cihazın her kullanımdan sonra hemen temizlenmesini öneririz.

Bakım
Cihazın içerisinde bakım yapılacak başka parçalar bulunmamaktadır.

Servis bilgileri
Bu ürünün aşağıda belirtilen parçalarında kullanıma veya doğal sürece bağlı aşınma meydana gelebileceğini ve bu nedenle sarf malzemesi olarak da gerekli olduğu dikkate alınmalıdır.
Aşınma parçaları *: Taşlama taşı, bileme macunu, deri bileme diski, açı mastarı, sürtünme tekerleği

* Teslimat kapsamında bulunması zorunlu değildir!

Yedek parçalar ve aksesuarları servis merkezimizden temin edebilirsiniz. Bunun için kapak sayfasındaki QR kodunu tarayın.

12. Depolama ve taşıma

Cihazları ve aksesuarları, çocukların ulaşamayacakları, donma derecesinden yüksek sıcaklıkların hakim olduğu karanlık ve kuru bir yerde muhafaza edin. İdeal depolama sıcaklığı 5 ila 30 °C arasındadır. Elektrikli aleti orijinal ambalajında saklayın. Taşlama taşını serin, kuru ve karanlık bir ortamda muhafaza edin.

⚠ Dikkat!
Taşıma sırasında cihaz, düşmeye veya devrilmeye karşı mutlaka emniyete alınmış olmalıdır.
Makine her zaman çerçevesinden kaldırılmalı ve taşınmalıdır.

13. Elektrik bağlantısı

⚠ Monte edilmiş elektrikli motor, çalışmaya hazır olacak şekilde bağlanmıştır.
Bağlantı ilgili VDE ve DIN kurallarına uygundur.
Müşteri tarafından yapılan şebeke bağlantısı ve de kullanılan uzatma kablosu bu talimatlara veya yerel Elektrik Tedarik ve Dağıtım Kuruluşu yönetmeliklerine uygun olmalıdır.

Hasarlı elektrik bağlantı kabloları
Elektrikli bağlantı kablolarında sıklıkla izolasyon hasarları oluşur.

Olası sebepler:
- Bağlantı kablolarının pencere veya kapılardan geçirilmesi nedeniyle oluşan baskı yerleri.
- Bağlantı kablosunun doğru döşenmemesi veya sabitlenmemesi nedeniyle bükülmesi.
- Bağlantı kablosuna basılması nedeniyle oluşan kesilmeler.
- Duvar prizinden zorla çekme nedeniyle oluşan izolasyon hasarları.
- İzolasyonun eskimesine bağlı çatlaklar.

Bu şekilde hasarlı elektrik bağlantı kabloları kullanılmamalıdır ve izolasyon hasarları nedeniyle ölüm tehlikesi söz konusudur!
Elektrik bağlantı kablolarında düzenli olarak hasar kontrolü yapın. Kontrol sırasında bağlantı kablosunun şebekeye bağlı olmamasına dikkat edin.
Elektrik bağlantı kabloları geçerli VDE ve DIN yönetmeliklerine ve yerel Elektrik Tedarik ve Dağıtım Kuruluşu yönetmeliklerine uygun olmalıdır.
Sadece H07RN kodlu bağlantı kabloları kullanın.
Bağlantı kablosunda tip kodu baskısının bulunması zorunludur.

Alternatif akımlı motor
- Şebeke gerilimi 230 V~ / 50 Hz olmalıdır.
- 25 m uzunluğa kadar olan uzatma kabloları en az 1,5 mm² kesitli, 25 m'den uzun olan uzatma kabloları en az 2,5 mm² kesitli olmalıdır.
- Şebeke bağlantısı maksimum 16 A ile sigortalanır.

Elektrik donanımındaki bağlantı ve onarım çalışmaları, sadece bir elektrik uzmanı tarafından yapılabilir.
Sorularınızın olması durumunda lütfen aşağıdaki bilgileri verin:
- Motor üreticisi; Motor tipleri
- Motorun akım türü
- Makine tip etiketinin verileri
- Elektrik kumandası verileri

Motoru geri gönderirken her zaman elektrikli kumandaya sahip tahrik ünitesini de gönderin.

Bağlantı türü Y
Şebeke bağlantısı hattının değiştirilmesi gereken durumda, güvenliği sağlamak için bunlar üretici veya temsilcisi tarafından gerçekleştirilmelidir.

14. İmha ve yeniden değerlendirme

Ambalaj ile ilgili bilgiler



Ambalaj malzemeleri geri dönüştürülebilir özelliktedir. Lütfen ambalajları çevreye uygun bir şekilde tasfiye edin.

Elektrikli ve elektronik cihaz yasasına (ElektroG) ilişkin bilgiler



Elektrikli ve elektronik eski cihazlar evsel atıklara ait değildir, ayrı olarak toplanmalı veya tasfiye edilmelidir!
- Eski cihazda takılı olmayan eski batarya veya aküler, verilmeden önce tahrip edilmeden çıkarılmalıdır! Bunlar batarya yasasına göre tasfiye edilir.
- Elektrikli ve elektronik cihaz sahipleri veya kullanıcıları, bunları kullandıktan sonra yasal olarak iade etmekle yükümlüdür.
- Eski cihazdaki kişisel verilerinin tasfiye için silinmesinden son kullanıcı sorumludur!
- Üzerinde çarpı olan çöp kutusu sembolü, elektrikli ve elektronik cihazların ev çöpüne atılmayacağına işaret eder.
- Elektrikli ve elektronik eski cihazlar aşağıdaki yerlere ücretsiz olarak teslim edilebilir:
  - Kamusal tasfiye veya toplama yerleri (örn. belediye şantiyeleri).
  - Satıcıların bunları gönüllü olarak geri almak veya sunmakla yükümlü olması koşuluyla, elektronik cihazlara yönelik satış noktaları (sabit ve çevrim içi).
  - Cihaz başına, kenar uzunluğu maksimum 25 santimetre olan yaklaşık üç eski elektronik cihazı, öncesinde yeni bir cihaz satın almadan veya bölgenizdeki başka bir yetkili toplama yerine götürmeden üreticiye ücretsiz olarak teslim edebilirsiniz.
  - Üreticinin ve satıcının diğer ek iade alma koşullarını ilgili müşteri hizmetlerinden öğrenebilirsiniz.
- Üretici tarafından özel bir eve yeni bir elektronik cihazın teslim edilmesi durumunda, son kullanıcının talebi üzerine eski elektronik cihazın ücretsiz olarak teslim alınmasını sağlayabilir. Bu konu ile ilgili üreticinin müşteri hizmetleri ile iletişime geçin.
- Bu beyanlar sadece Avrupa Birliği ülkelerinde kurulu olan ve satılan ve 2012/19/AB Avrupa Yönetmeliğine tabi olan cihazlar için geçerlidir. Avrupa Birliği dışındaki ülkelerde, elektronik ve elektrikli eski cihazların tasfiye işlemi için farklı düzenlemeler geçerli olabilir.

15. Özel aksesuar

Düzleştirici, Sipariş no. **8949 0707**
TiGer'in zımpara kumu değerini saniyeler içinde 250'den 1000'e çıkarabilir ve tekrar düşürebilirsiniz!

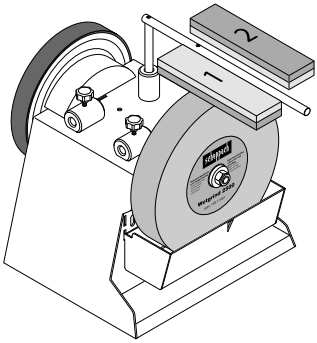

Borular ve iskarpelalar için tertibat (100 numara) 55
Sipariş no. **8949 0706**
Parmak şeklindeki takımı son derece keskin hale getirebilirsiniz!

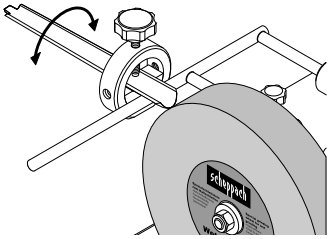

Küçük bıçaklar için tertibat 60
Sipariş no. **8949 0708**
Büyük bıçaklar için tertibat 120
Sipariş no. **8949 0709**
Mutfak işlerinizi keyifli hale getirebilirsiniz!

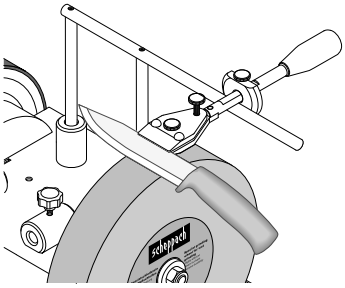

Makaslar için tertibat (100 numara) 160
Sipariş no. **8949 0710**
Kağıt, kumaş veya budama makaslarını keskinleştirebilirsiniz!

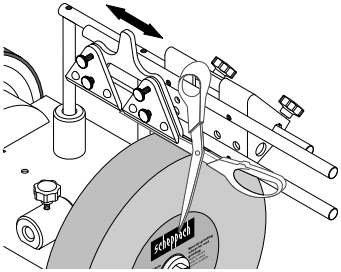

Baltalar için tertibat 40, Sipariş no. **8949 0712**
Odunlarınızı büyük makineler olmadan hemen kırabilirsiniz

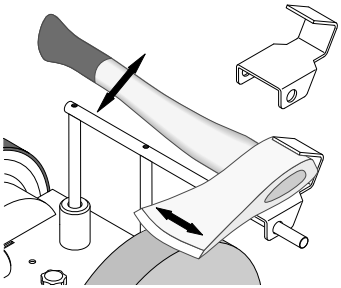

Torna tertibatı, Sipariş no. **8949 0713**
Saniyeler içinde torna yaparak mat metallerinizi parlatabilirsiniz!
Yedek kesim ucu, Sipariş no. **8949 0714**

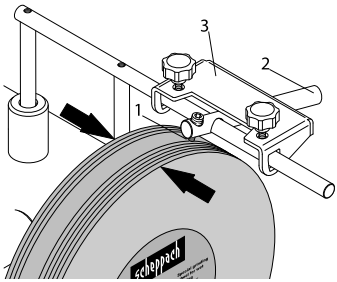

Her ihtimale karşı.
Deri bileme diski, profilli 100
Sipariş no. **8949 0705**
Parmak şeklindeki aletin iç kısmı için.

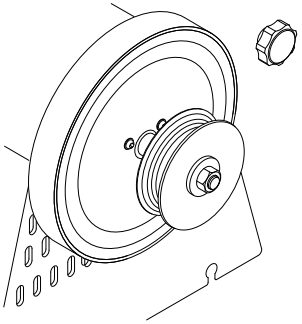

16. Arıza giderme

Sorun	Olası sebepler	Çözüm
Motor çalışmıyor.	Motor, kablo veya fiş arızalıdır, sigortalar yanmıştır.	Makinenin bir uzman tarafından kontrol edilmesini sağlayın. Motoru hiçbir zaman kendiniz onarmayın. Dikkat! Sigortaları kontrol edin ve gerektiğinde değiştirin.
Motor yavaşça çalışır ve işletim devir sayısına ulaşmaz.	Gerilim düşük, bobinler hasarlı, kondansatör yandı.	Gerilimin bir enerji besleyicisi tarafından kontrol edilmesini sağlayın. Motorun bir uzman tarafından kontrol edilmesini sağlayın. Kondansatörün bir uzman tarafından değiştirilmesini sağlayın.
Motor çok gürültü yapıyor.	Bobinler hasarlı, motor arızalı.	Motorun bir uzman tarafından kontrol edilmesini sağlayın.
Motor tam çalışma performansına ulaşmıyor.	Şebekedeki akım devrelerinde aşırı yük söz konusudur (lambalar, diğer motorlar vs.).	Aynı akım devresinde başka cihazlar veya motorlar kullanmayın.
Motor hemen aşırı derecede ısınıyor.	Motorda aşırı yüklenme söz konusudur, motorun soğutulması yetersizdir.	Taşlama işlemi sırasında motora aşırı yük binmesini önleyin ve motorun en verimli şekilde soğutulması için motoru tozdan arındırın.

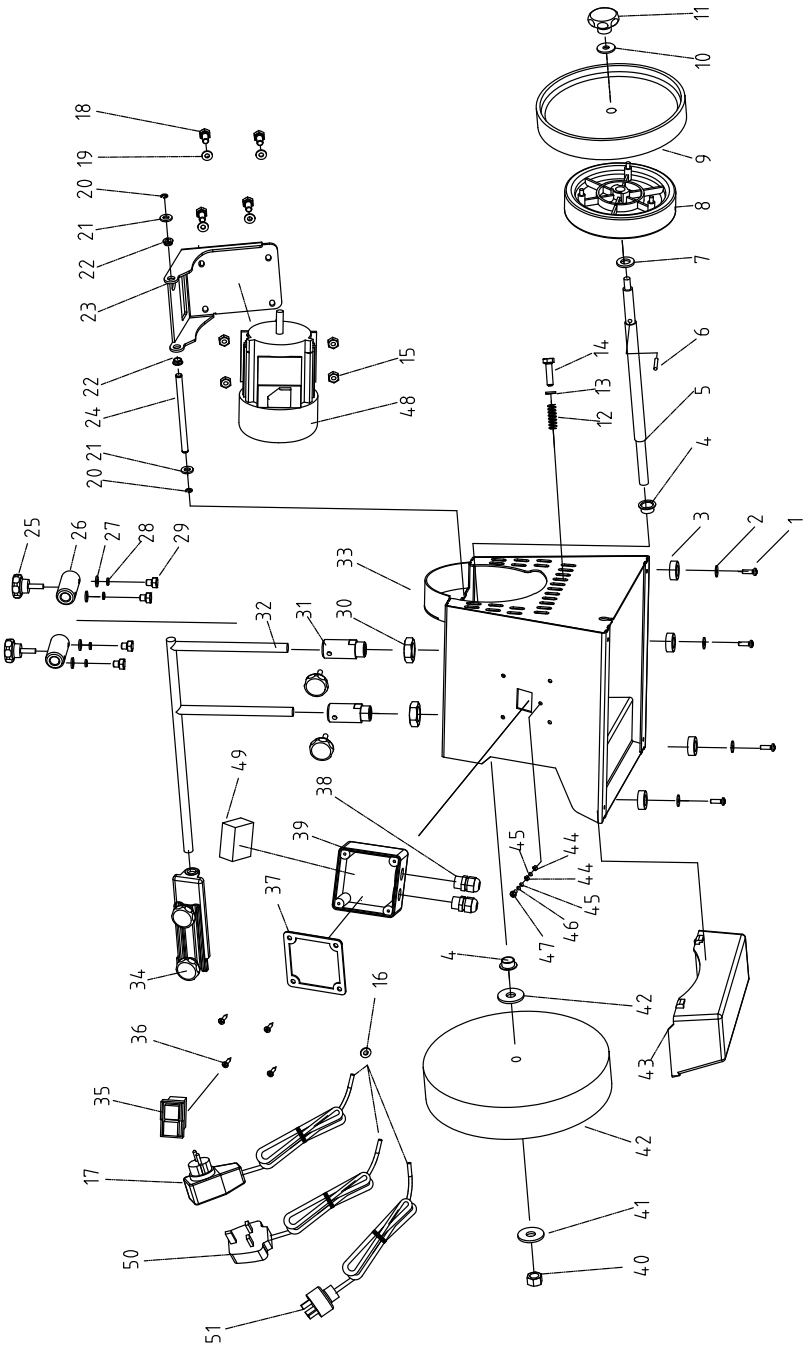
11
10
9
8
7
6
14
13
12
5
4
3
2
1
18
19
20
21
22
23
22
24
20
21
15
48
25
26
27
28
29
33
32
31
30
49
38
39
37
34
4
16
36
35
17
50
51
45
44
44
45
46
47
42
43
42
41
40

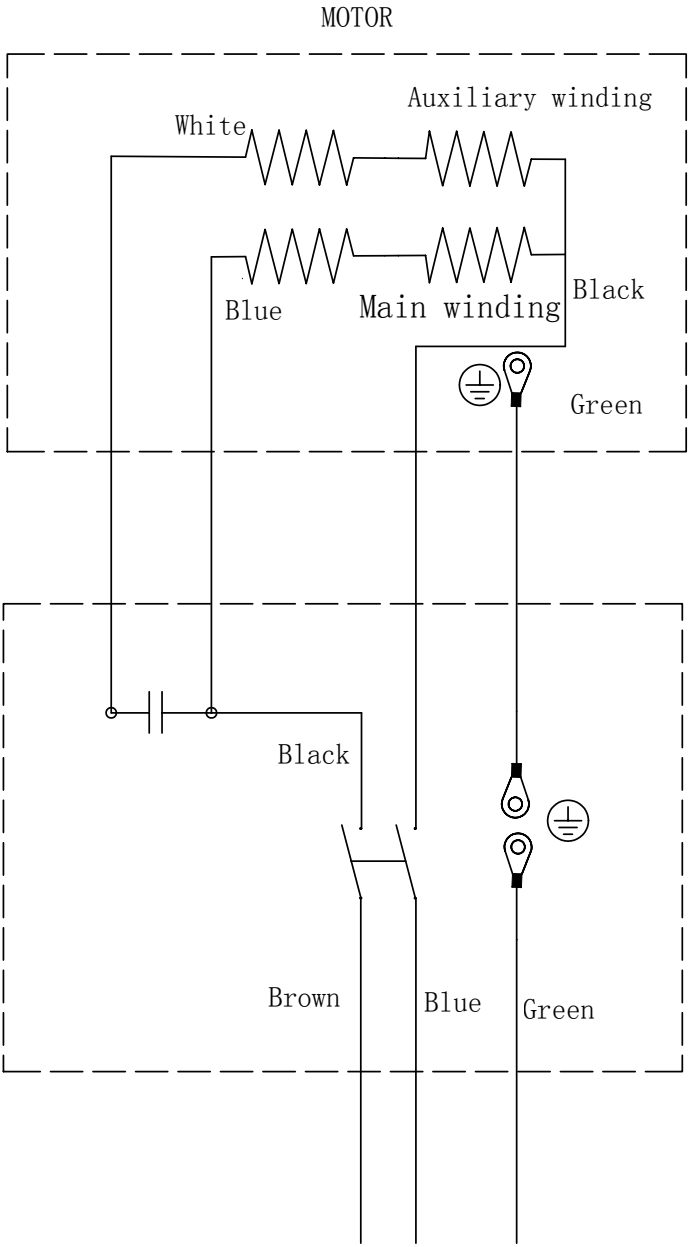
MOTOR
Auxiliary winding
White
Blue
Main winding
Black
Green
Black
Brown
Blue
Green

Wire box

Scheppach GmbH, Günzburger Str. 69, 89335 Ichenhausen

DE

EU-Konformitätserklärung

Übersetzung der Originalkonformitätserklärung

Wir erklären in alleiniger Verantwortung, dass das hier beschriebene Produkt mit den geltenden Richtlinien und Normen übereinstimmt.

Der hier beschriebene Gegenstand der Erklärung erfüllt die Vorschriften der Richtlinie 2011/65/EU des Europäischen Parlaments und des Rates vom 8. Juni 2011 zur Beschränkung der Verwendung bestimmter gefährlicher Stoffe in Elektro- und Elektronikgeräten. *

Technische Unterlagen verfügbar bei: **

Artikelnummer***	**Artikelbezeichnung: Nass-Schleifsystem TIGER 2500**	Marke****

GB

EU Declaration of Conformity

Translation of the original Declaration of Conformity

We declare under our sole responsibility that the product described here complies with the applicable directives and standards.

The object of the declaration described here fulfils the regulations of the directive 2011/65/EU of the European Parliament and Council from 8th June 2011, on the restriction of the use of certain hazardous substances in electrical and electronic equipment. *

Technical documentation available at: **

Item number***	**Item designation: Wet grinding system TIGER 2500**	Brand****

FR

Déclaration UE de conformité

Traduction de la déclaration de conformité originale

Nous déclarons, sous notre propre responsabilité, que le produit décrit ici est conforme aux directives et normes en vigueur.

L'appareil décrit ci-dessus dans la déclaration est conforme aux réglementations de la directive 2011/65/EU du Parlement Européen et du Conseil du 8 juin 2011 visant à limiter l'utilisation de substances dangereuses dans la fabrication des appareils électriques et électroniques. *
Dossier technique auprès de: **

Référence ***	**Désignation de l'article: Système d'affûtage à eau TIGER 2500**	Marque ****

IT

Dichiarazione di conformità UE

Traduzione della dichiarazione di conformità originale

Dichiariamo sotto la nostra esclusiva responsabilità che il prodotto qui descritto è conforme alle direttive e alle norme vigenti.

L'oggetto della dichiarazione, qui descritto, soddisfa le disposizioni della Direttiva 2011/65/UE del Parlamento Europeo e del Consiglio dell'8 giugno 2011, sulla restrizione nell'utilizzo di determinate sostanze pericolose negli apparecchi elettrici ed elettronici. *

Documentazione tecnica disponibile presso: **

Gaminio numeris ***	**Nome articolo: Sistema di molatura a umido TIGER 2500**	Marchio ****

NL

EU-conformiteitsverklaring

Vertaling van de originele conformiteitsverklaring

Wij verklaren onder eigen verantwoordelijkheid dat het hier beschreven product voldoet aan de geldende richtlijnen en normen.

Het hier beschreven onderwerp van deze verklaring voldoet aan de voorschriften van richtlijn 2011/65/EU van het Europese Parlement en de Raad van 8 juni 2011 omtrent de beperking van het gebruik van bepaalde gevaarlijke stoffen in elektrische en elektronische apparaten. *

Technische documentatie verkrijgbaar bij: **

Artikelnummer ***	**Artikelnaam: Nat-slijpsysteem TIGER 2500**	Merk ****

ES

Declaración de conformidad UE

Traducción de la Declaración de conformidad original

Declaramos, bajo nuestra exclusiva responsabilidad, que el producto aquí descrito cumple las directivas y normas aplicables.

El objeto de la declaración aquí descrito cumple las disposiciones de la Directiva 2011/65/UE del Parlamento Europeo y el Consejo del 8 de junio de 2011 sobre restricciones a la utilización de determinadas sustancias peligrosas en aparatos eléctricos y electrónicos. *

Documentación técnica disponible en: **

Núm. de artículo***	**Denominación del artículo: Sistema de rectificado en húmedo TIGER 2500**	Marca****

PT

Declaração de conformidade UE

Tradução da declaração de conformidade original

Declaramos, à nossa exclusiva responsabilidade, que o produto aqui descrito está em conformidade com as diretivas e normas aplicáveis.

O objeto da declaração aqui descrito cumpre com as normas da Diretiva 2011/65/UE do Parlamento Europeu e do Conselho de 8 de junho de 2011 relativamente à restrição da utilização de determinadas substâncias perigosas em equipamentos elétricos e eletrónicos. *

Documentos técnicos disponíveis junto de: **

Número de artigo***	**Designação do artigo: Sistema de retificação a húmido TIGER 2500**	Marca****

CZ

EU prohlášení o shodě

Překlad originálního prohlášení o shodě

Prohlašujeme na svou výlučnou odpovědnost, že zde popsaný výrobek odpovídá platným směrnicím a normám.

Zde popsaný předmět prohlášení splňuje předpisy směrnice 2011/65/EU Evropského parlamentu a Rady ze dne 8. června 2011 pro omezení používání určitých nebezpečných látek v elektrických a elektronických zařízeních. *

Technické podklady k dispozici u: **

Číslo výrobku***	**Název výrobku: Systém broušení za mokra TIGER 2500**	Značka****

SK

EÚ vyhlásenie o zhode

Preklad originálneho vyhlásenia o zhode

Na vlastnú zodpovednosť vyhlasujeme, že tu popísaný výrobok je v súlade s platnými smernicami a normami.

Tu opísaný predmet vyhlásenia je v súlade s predpismi smernice Európskeho parlamentu a Rady 2011/65/EÚ z 8. júna 2011 o obmedzení používania určitých nebezpečných látok v elektrických a elektronických zariadeniach. *

Technické podklady sú k dispozícii na: **

Číslo výrobku ***	**Označenie výrobku: Systém mokrého brúsenia TIGER 2500**	Značka ****

HU

EU megfelelőségi nyilatkozat

Az eredeti megfelelőségi nyilatkozat fordítása

Saját kizárólagos felelősségünkre kijelentjük, hogy az itt ismertetett termék megfelel az érvényes irányelveknek és szabványoknak.

A nyilatkozat itt megnevezett tárgya teljesíti az Európai Parlament és Tanács 2011. június 8-i, egyes veszélyes anyagok elektromos és elektronikus berendezésekben való alkalmazásának korlátozásáról szóló 2011/65/EU irányelvének előírásait. *

A műszaki dokumentáció elérhető: **

Cikkszám ***	**Termék megnevezése: Nedves köszörűrendszer TIGER 2500**	Márka ****

PL

Deklaracja zgodności UE

Tłumaczenie oryginalnej deklaracji zgodności

Oświadczamy na własną odpowiedzialność, że opisany tutaj produkt jest zgodny z obowiązującymi dyrektywami i normami.

Wymieniony powyżej przedmiot niniejszej deklaracji jest zgodny z wymogami dyrektywy 2011/65/UE Parlamentu Europejskiego i Rady z 8 czerwca 2011 r. w sprawie ograniczenia stosowania niektórych niebezpiecznych substancji w sprzęcie elektrycznym i elektronicznym. *

Dokumentacja techniczna dostępna na stronie: **

Numer artykułu ***	**Nazwa artykułu: System szlifowania na mokro TIGER 2500**	Marka ****

HR

EU izjava o sukladnosti
Prijevod originalne izjave o sukladnosti

Na svoju odgovornost izjavljujemo da je ovdje opisan proizvod usklađen s važećim direktivama i normama.

Ovdje opisani predmet Izjave ispunjava propise Direktive 2011/65/EU Europskog parlamenta i Vijeća od 8. lipnja 2011. o ograničenju uporabe određenih opasnih tvari u električnoj i elektroničkoj opremi. *

Tehnička dokumentacija dostupna je na: **

Broj artikla***	**Naziv artikla: Mokri sustav za brušenje TIGER 2500**	Marka****

SI

EU izjava o skladnosti
Prevod originalne izjave o skladnosti

S polno odgovornostjo izjavljamo, da je tukaj opisani izdelek v skladu z veljavnimi smernicami in standardi.

Tukaj opisani predmet izjave izpolnjuje predpise Direktive 2011/65/EU Evropskega parlamenta in Sveta z dne 8. junij 2011 za omejevanje uporabe določenih nevarnih snovi v električnih in elektronskih napravah. *

Tehnični dokumenti so na voljo pri: **

Številka izdelka ***	**Opis izdelka: Brusilni sistem za mokro brušenje TIGER 2500**	Znamka ****

EE

EL vastavusdeklaratsioon
Vastavusdeklaratsiooni originaali tõlge

Me deklareerimine ainuisikuliselt vastutades, et siin kirjeldatud toode ühtib esitatud direktiivide ja normidega.

Deklaratsiooni objektiks olev siin kirjeldatud ese vastab Euroopa Parlamendi ja nõukogu direktiivile 2011/65/EÜ kuupäevaga 8. juuni 2011 teatud ohtlike ainete kasutamispiirangu kohta elektri- ja elektroonikaseadmetes. *

Tehnilised dokumendid on saadaval: **

Artiklinumber ***	**Art nimetus: Märglihvimissüsteem TIGER 2500**	Kaubamärk ****

LT

EB atitikties deklaracija
Atitikties deklaracijos originalo vertimas

Prisiimdami išskirtinę atsakomybę deklaruojame, kad čia aprašytas gaminys atitinka galiojančias direktyvas ir standartus.

Čia aprašytas deklaracijos objektas atitinka 2011 m. birželio 8 d. Europos Parlamento ir Tarybos direktyvos 2011/65/ES dėl tam tikrų pavojingų medžiagų naudojimo elektros ir elektroninėje įrangoje apribojimo reikalavimus. *

Techninius dokumentus galima gauti iš: **

Gaminio numeris ***	**Gaminio pavadinimas: Šlapio šlifavimo sistema TIGER 2500**	Prekės ženklas ****

LV

ES atbilstības deklarācija
Oriģinālās atbilstības deklarācijas tulkojums

Mēs, uzņemoties pilnu atbildību, paziņojam, ka šeit aprakstītais ražojums atbilst spēkā esošajām direktīvām un standartiem.

Šeit aprakstītais deklarācijas priekšmets atbilst Eiropas Parlamenta un Eiropas Padomes 2011. gada 8. jūnija Direktīvas 2011/65/ES noteikumiem par noteiktu bīstamo vielu izmantošanas ierobežošanu elektriskajās un elektroniskajās ierīcēs. *

Tehniskā lieta ir pieejama pie: **

Preces numurs ***	**Preces apzīmējums: Slīpēšanas sistēma mitrai slīpēšanai TIGER 2500**	Prečzīme ****

SE

EU-försäkran om överensstämmelse
Översättning från försäkran om överensstämmelse i original

Vi förklarar under eget ansvar att produkten som beskrivs här överensstämmer med gällande riktlinjer och standarder.

Föremålet för försäkran som beskrivs här överensstämmer med bestämmelserna i Europaparlamentets och rådets direktiv 2011/65/EU av den 8 juni 2011 om begränsning av användningen av vissa farliga ämnen i elektriska och elektroniska produkter. *

Teknisk dokumentation tillgänglig hos: **

Artikelnummer ***	**Artikelbeteckning: Våtslipsystem TIGER 2500**	Märke ****

FI

EU-vaatimustenmukaisuusvakuutus
Alkuperäisen vaatimustenmukaisuusvakuutuksen käännös

Vakuutamme omalla vastuullamme, että tässä kuvattu tuote täyttää voimassa olevien direktiivien ja standardien määräykset.

Tässä kuvattu vakuutuksen kohde täyttää tiettyjen vaarallisten aineiden käytön rajoittamisesta sähkö- ja elektroniikkalaitteissa 8. kesäkuuta 2011 annetun Euroopan parlamentin ja neuvoston direktiivin 2011/65/EU määräykset. *

Tekniset asiakirjat saatavana: **

Tuotenro ***	**Tuotenimike: Märkähiomajärjestelmä TIGER 2500**	Merkki ****

DK

EU-overensstemmelseserklæring
Oversættelse af den originale overensstemmelseserklæring

Vi erklærer under eget ansvar, at det her beskrevne produkt overholder de gældende direktiver og standarder.

Genstanden for den her beskrevne erklæring overholder bestemmelserne i Europa-Parlamentets og Rådets direktiv 2011/65/EU af 8. juni 2011 vedr. begrænsning af brugen af visse farlige stoffer i elektrisk og elektronisk udstyr. *

Tekniske dokumenter findes på: **

Artikelnummer ***	**Art.-betegnelse: Våd-slibesystem TIGER 2500**	Mærke ****

NO

EU-samsvarserklæring
Oversettelse av den opprinnelige samsvarserklæringen

Vi erklærer med eneansvar at produktet som er beskrevet her er i samsvar med gjeldende direktiver og standarder.

Gjenstand for erklæringen beskrevet her oppfyller forskriftene til direktiv 2011/65/EU fra Europa-Parlamentet og Rådet av 8. juni 2011 om begrensning av bruken av bestemte farlige stoffer i elektronikk og elektronisk utstyr. *

Tekniske dokumenter tilgjengelig hos: **

Artikkelnummer ***	**Art.betegnelse: Våt-slipesystem TIGER 2500**	Merke ****

BG

ЕС Декларация за съответствие
Превод на оригиналната декларация на съответствие

Ние декларираме на своя отговорност, че описаният тук продукт отговаря на приложимите директиви и стандарти.

Описаният предмет в декларацията отговаря на разпоредбите на Директива 2011/65/ЕС на Европейския парламент и на Съвета от 8 юни 2011 г. относно ограничението на употребата на определени опасни вещества в електрическото и електронното оборудване. *

Техническата документация се предоставя от: **

Каталожен номер ***	**Обозначение на артикула: Система за мокро шлайфане TIGER 2500**	Марка ****

GR

Δήλωση συμμόρφωσης ΕΕ
Μετάφραση από το πρωτότυπο της δήλωσης συμμόρφωσης

Δηλώνουμε με αποκλειστική μας ευθύνη ότι το προϊόν που περιγράφεται στο παρόν βρίσκεται σε συμμόρφωση με τις ισχύουσες Οδηγίες και Πρότυπα.

Το αντικείμενο της παρούσας δήλωσης, το οποίο περιγράφεται εδώ, εκπληρώνει τις διατάξεις της Οδηγίας 2011/65/ΕΕ του Ευρωπαϊκού Κοινοβουλίου και του Συμβουλίου της 8ης Ιουνίου 2011 σχετικά με τον περιορισμό της χρήσης ορισμένων επικίνδυνων ουσιών σε ηλεκτρικό και ηλεκτρονικό εξοπλισμό. *

Ο τεχνικός φάκελος είναι διαθέσιμος στη θέση: **

Αριθμός είδους ***	**Ονομασία είδ.: Σύστημα υγρής λείανσης TIGER 2500**	Μάρκα ****

RO

Declarație de conformitate UE
Traducere a declarației de conformitate originale

Declarăm pe proprie răspundere că produsul descris aici coincide cu directivele și normele în vigoare.

Obiectul declarației descris aici îndeplinește prescripțiile directivei 2011/65/UE a Parlamentului European și a Consiliului din 8 Iunie 2011 asupra limitării utilizării anumitor substanțe periculoase în aparatele electrice și electronice. *

Documentație tehnică disponibilă la: **

Număr articol ***	**Notaţie art.: Sistem de şlefuit umed TIGER 2500**	Marcă ****

RS

EU izjava o usaglašenosti
Prevod originalne izjave o usklađenosti

Izjavljujemo na našu isključivu odgovornost da je ovde opisani proizvod usklađen sa primenljivim smernicama i standardima.

Ovde opisani predmet ove izjave ispunjava odredbe Direktive 2011/65/EU Evropskog parlamenta i Saveta od 8. juna 2011. godine o ograničenju upotrebe određenih opasnih materija u električnoj i elektronskoj opremi.*

Tehnička dokumentacija dostupna kod: **

Broj artikla ***	**Oznaka proizvoda: Brusni sistem na mokro/suvo TIGER 2500**	Brend ****

TR

AB uygunluk beyanı
Orijinal uygunluk beyanının çevirisi

Burada açıklanan ürünün geçerli yönetmeliklere ve standartlara uygun olduğunu tamamen kendi sorumluluğumuz altında beyan ediyoruz.

İşbu uygunluk beyanının düzenlendiği burada adı geçen ürün, Avrupa Parlamentosu'nun ve 8 Haziran 2011 tarihli Konsey'in elektrik ve elektronik cihazlarda belirli tehlikeli maddelerin sınırlandırılmasına ilişkin 2011/65/AT sayılı direktifini yerine getirmektedir. *

Teknik belgeler şurada mevcuttur: **

Ürün numarası ***	**Ürün Tanım: Yaş taşlama sistemi TIGER 2500**	Marka ****

***	****
5903202901 / 5903202904	**SCHEPPACH**

** :

Georg Kohler
Günzburger Str. 69
D-89335 Ichenhausen

i. V. Andreas Pecher /
Head of Project Management

i.V. Simon Schunk /
Division Manager Product Center

Ichenhausen, 23.07.2025

- [X] 2011/65/EU*
- [X] 2014/30/EU
- [ ] 2016/1628/EU
- [ ] 2014/29/EU
- [ ] 2014/35/EU
- [ ] 2004/22/EG
- [ ] 2014/68/EU
- [ ] 89/686/EWG_96/58/EG
- [ ] 90/396/EWG

- [X] 2006/42/EG
  - [ ] **Annex IV**

Notified Body:

Notified Body No.:

Certificate No.:

- [ ] 2000/14/EG; 2005/88/EG

Noise:
measured L_{WA} =
guaranteed L_{WA} =

- [ ] **Annex V**
- [ ] **Annex VI**

Notified Body:
Notified Body No.:

- [ ] 2016/1628/EU

Emission No.:

EN 62841-1:2015+AC:2015+A11:2022; EN 62841-3-4:2016+AC:2017+A11:2017+A1:2020+A12:2020; EN IEC 55014-1:2021; EN IEC 55014-2:2021; EN IEC 61000-3-2:2019/A1:2021; EN 61000-3-3:2013/A2:2021

Garantie DE

Offensichtliche Mängel sind innerhalb von 8 Tagen nach Erhalt der Ware anzuzeigen, andernfalls verliert der Käufer sämtliche Ansprüche wegen solcher Mängel. Wir leisten Garantie für unsere Maschinen bei richtiger Behandlung auf die Dauer der gesetzlichen Gewährleistungsfrist ab Übergabe in der Weise, dass wir jedes Maschinenteil, dass innerhalb dieser Zeit nachweisbar in Folge Material- oder Fertigungsfehler unbrauchbar werden sollte, kostenlos ersetzen. Für Teile, die wir nicht selbst herstellen, leisten wir nur insoweit Gewähr, als uns Gewährleistungsansprüche gegen die Vorlieferanten zustehen. Die Kosten für das Einsetzen der neuen Teile trägt der Käufer. Wandlungs- und Minderungsansprüche und sonstige Schadensersatzansprüche sind ausgeschlossen.

Warranty GB

Apparent defects must be notified within 8 days from the receipt of the goods. Otherwise, the buyer loses its rights of claim due to such defects are invalidated. We guarantee for our machines in case of proper treatment for the time of the statutory warranty period from delivery in such a way that we replace any machine part free of charge which provably becomes unusable due to faulty material or defects of fabrication within such period of time. With respect to parts not manufactured by us we only warrant insofar as we are entitled to warranty claims against the upstream suppliers. The costs for the installation of the new parts shall be borne by the buyer. The cancellation of sale or the reduction of purchase price as well as any other claims for damages shall be excluded.

Garantie FR

Les défauts visibles doivent être signalés au plus tard 8 jours après la réception de la marchandise, sans quoi l'acheteur perd tout droit au dédommagement. Nous garantissons nos machines, dans la mesure où elles sont utilisées de façon conforme, pendant la durée légale de garantie à compter de la réception, sachant que nous remplaçons gratuitement toute pièce de la machine devenue inutilisable du fait d'un défaut de matière ou d'usinage durant cette période. Toutes les pièces que nous ne fabriquons pas nous-mêmes ne sont garanties que si nous avons la possibilité d'un recours en garantie auprès des fournisseurs respectifs. Les frais de main d'œuvre occasionnés par le remplacement des pièces sont à la charge de l'acquéreur. Tous droits à rédhibition et toutes prétentions à une remise ainsi que tous autres droits à dommages et intérêts sont exclus

Garanzia IT

Vizi evidenti vanno segnalati entro 8 giorni dalla ricezione della merce, altrimenti decadono tutti i diritti dellíacquirente inerenti a vizi del genere. Appurato un impiego corretto da parte dellíacquirente, garantiamo per le nostre macchine per tutto il periodo legale di garanzia a decorrere dalla consegna in maniera tale che sostituiamo gratuitamente qualsiasi componente che entro tale periodo presenti dei vizi di materiale o di fabbricazione tali da renderlo inutilizzabile. Per componenti non fabbricati da noi garantiamo solo nella misura nella quale noi stessi possiamo rivendicare diritti a garanzia nei confronti dei nostri fornitori. Le spese per il montaggio dei componenti nuovi sono a carico dellíacquirente. Sono escluse pretese di risoluzione per vizi, di riduzione o ulteriori pretese di risarcimento danni.

Garantie NL

Zichtbare gebreken moeten binnen de 8 dagen na ontvangst van de goederen worden gemeld, zo niet verliest de verkoper elke aanspraak op grond van deze gebreken. Onze machines worden geleverd met een garantie voor de duur van de wettelijke garantietermijn. Deze termijn gaat in vanaf het moment dat de koper de machine ontvangt. De garantie houdt in dat wij elk onderdeel van de machine dat binnen de garantietermijn aantoonbaar onbruikbaar wordt als gevolg van materiaal- of productiefouten, kosteloos vervangen. De garantie vervalt echter bij verkeerd gebruik of verkeerde behandeling van de machine. Voor onderdelen die wij niet zelf produceren, geven wij enkel de garantie die wij zelf krijgen van de oorspronkelijke leverancier. De kosten voor de montage van nieuwe onderdelen vallen ten laste van de koper. Eisen tot het aanbrengen van veranderingen of het toestaan van een korting en overige schadeloosstellingsclaims zijn uitgesloten.

Garantía ES

Los defectos evidentes deberán ser notificados dentro de 8 días después de haber recibido la mercancía, de lo contrario el comprador pierde todos los derechos sobre tales defectos. Garantizamos nuestras máquinas en caso de manipulación correcta durante el plazo de garantía legal a partir de la entrega. Sustituiremos gratuitamente toda pieza de la máquina que dentro de este plazo se torne inútil a causa de fallas de material o de fabricación. Las piezas que no son fabricadas por nosotros mismos serán garantizadas hasta el punto que nos corresponda garantía del suministrador anterior. Los costes por la colocación de piezas nuevas recaen sobre el comprador. Están excluidos derechos por modificaciones, aminoraciones y otros derechos de indemnización por daños y perjuicios.

Garantia PT

Para este aparelho concedemos garantia de 24 meses. A garantia cobre exclusivamente defeitos de matérial ou de fabricação. Peças avariadas são substituidas gratuitamente. cabe ao cliente efetuar a substituição. Assumimos a garantia unicamente de peças genuinas. Não há direito à garantia no caso de: peças de desgaste, danos de transporte, danos causados pelo manejo indevido ou pela desatenção as instruções de serviço, falhas da instalação elétrica por inobservançia das normas relativas á electricidade. Além disso, a garantia só poderá ser reinvidicada para aparelhos que não tenham sido consertados por lerceiros. O cartão de garantia só vale em conexão com a fatura.

Garantie DE

Offensichtliche Mängel sind innerhalb von 8 Tagen nach Erhalt der Ware anzuzeigen, andernfalls verliert der Käufer sämtliche Ansprüche wegen solcher Mängel. Wir leisten Garantie für unsere Maschinen bei richtiger Behandlung auf die Dauer der gesetzlichen Gewährleistungsfrist ab Übergabe in der Weise, dass wir jedes Maschinenteil, dass innerhalb dieser Zeit nachweisbar in Folge Material- oder Fertigungsfehler unbrauchbar werden sollte, kostenlos ersetzen. Für Teile, die wir nicht selbst herstellen, leisten wir nur insoweit Gewähr, als uns Gewährleistungsansprüche gegen die Vorlieferanten zustehen. Die Kosten für das Einsetzen der neuen Teile trägt der Käufer. Wandlungs- und Minderungsansprüche und sonstige Schadensersatzansprüche sind ausgeschlossen.

Warranty GB

Apparent defects must be notified within 8 days from the receipt of the goods. Otherwise, the buyerís rights of claim due to such defects are invalidated. We guarantee for our machines in case of proper treatment for the time of the statutory warranty period from delivery in such a way that we replace any machine part free of charge which provably becomes unusable due to faulty material or defects of fabrication within such period of time. With respect to parts not manufactured by us we only warrant insofar as we are entitled to warranty claims against the upstream suppliers. The costs for the installation of the new parts shall be borne by the buyer. The cancellation of sale or the reduction of purchase price as well as any other claims for damages shall be excluded.

Záruka CZ

Viditelné vady jsou poukazatelné během 8 dní od obdržení zboží, jinak ztrácí zákazník všechny nároky týkající se takovýchto vad. Poskytujeme záruku na naše stroje, s kterými je správně zacházeno, na dobu zákonnné záruční lhůty začínající od doručení tak, že bezplatně vyměníme každou část stroje, která se během této doby může stát prokazatelně nepoužitelnou následkem materiálové či výrobní vady. Na díly, které sami neopravujeme, poskytujeme záruku pouze v rozsahu , v němž nám přísluší nárok na záruční plnění vůči subdodavateli. Náklady na instalaci nového dílu nese zákazník. Nárok na výměnu zboží, na slevu a jiné nároky na odškodnění jsou vyloučené.

Záruka SK

Zrejmé vady musia byť predstavené v priebehu 8 dni po obdržaní tovaru, ináč zákazník stratí všetky nároky týkajúce sa takejto vady. Ponúkame záruku na naše aparáty, ktoré sú správne používané počas zákonného termínu záruky tak, že bezplatne vymeníme každú časť aparátu, ktorá sa v priebehu tohto času môže stať dokázateľne nefunkčnou dôsledkom materiálnej či výrobnej vady. Na časti ktoré sami nevyrábame, poskytujeme záruku iba v rozsahu, v ktorom nám prísluší nárok na záručné plnenie k subdodávateľovi. Za trovy týkajúce sa inštalácie novej súčiastky je zodpovedný zákazník. Nárok na výmenu tovara, na zľavu a iné nároky na nahradenie škody sú vylúčené.

Szavatosság HU

A nyilvánvaló hibákat ki kell jelenteni számított 8 napon belül az áruk, különben a vevő elveszti minden igényt az ilyen hibák. Kínálunk garanciát a gépeinket a megfelelő kezelés időtartamának hallgatólagos garancia a szállítás időpontját oly módon, hogy cserélje ki minden egyes része ezen idő alatt észlelhető a sorban anyag-vagy gyártási legyen hiábavaló, ingyen. Az alkatrészeket, hogy nem termel magunkat, hogy csak olyan garanciát, hiszen jogosultak jótállási igények beszállítókkal szemben. A költségek beillesztése az új részek a vevőnek. Átalakítása és csökkentése követelések és egyéb kártérítési igények ki vannak zárva.

Gwarancja PL

Wszelkie uszkodzenia muszą być zgłaszane w przeciągu 8 dni od daty otrzymania towaru, w przeciwnym wypadku, prawo do reklamacji wygasa. Gwarantujemy, że w czasie trwania gwarancji wymienimy wszelkie części maszyny, które okażą się niesprawne na skutek wad materiału z jakiego zostały wykonane lub błędów w produkcji bez dodatkowych opłat pod warunkiem, że maszyna będzie obsługiwana zgodnie z zaleceniami. W odniesieniu do części nie produkowanych przez nas, gwarancja obowiązuje tylko w przypadku naszych dostawców. Koszty instalacji nowych części są ponoszone przez klienta. Odszkodowania wynikłe z uszkodzeń maszyny oraz redukcje ceny zakupu maszyny w ramach reklamacji nie będą rozpatrywane.

Garancija HR

Vidljive štete se moraju prijaviti u roku od 8 dana od primitka robe U suprotnom slučaju kupac gubi pravo na reklamaciju. Mi jamčimo za naše strojeve u slučaju ispravnog postupanja tijekom perioda zakonskog jamstva tako što zamijenjujemo besplatno bilo koji dio stroja koji dokazano postane neupotrebljiv uslijed neispravnog materijala ili grešaka u proizvodnji u tom vremenskom periodu Za dijelove koje mi nismo proizveli jamčimo samo ukoliko imamo pravo na reklamaciju prema dobavljačima Troškove za ugradnju novih dijelova snosi kupac Molbe za smanjenjem cijene kao i sve druge reklamacije zbog šteta su isključene.

Garancija SI

Očitne pomanjkljivosti je potrebno naznaniti 8 dni po prejemu blaga, v nasprotnem primeru izgubi kupec vse pravice do garancije zaradi takšnih pomanjkljivosti. Za naše naprave dajemo garancijo ob pravilni uporabi za čas zakonsko določenega roka garancije od predaje in sicer na takšen način, da vsak del naprave brezplačno nadomestimo, za katerega bi se v tem roku izkazalo, da je zaradi slabega materiala ali slabe izdelave neuporaben. Za dele, ki jih sami ne izdelujemo, jamčimo samo toliko, kolikor zahteva garancija drugih podjetij. Stroški za vstavljanje novih delov nosi kupec. Zahteve za spreminjanje in zmanjšanje ter ostale zahteve za nadomestilo škode so izključene.

Garantie DE

Offensichtliche Mängel sind innerhalb von 8 Tagen nach Erhalt der Ware anzuzeigen, andernfalls verliert der Käufer sämtliche Ansprüche wegen solcher Mängel. Wir leisten Garantie für unsere Maschinen bei richtiger Behandlung auf die Dauer der gesetzlichen Gewährleistungsfrist ab Übergabe in der Weise, dass wir jedes Maschinenteil, dass innerhalb dieser Zeit nachweisbar in Folge Material- oder Fertigungsfehler unbrauchbar werden sollte, kostenlos ersetzen. Für Teile, die wir nicht selbst herstellen, leisten wir nur insoweit Gewähr, als uns Gewährleistungsansprüche gegen die Vorlieferanten zustehen. Die Kosten für das Einsetzen der neuen Teile trägt der Käufer. Wandlungs- und Minderungsansprüche und sonstige Schadensersatzansprüche sind ausgeschlossen.

Warranty GB

Apparent defects must be notified within 8 days from the receipt of the goods. Otherwise, the buyerís rights of claim due to such defects are invalidated. We guarantee for our machines in case of proper treatment for the time of the statutory warranty period from delivery in such a way that we replace any machine part free of charge which provably becomes unusable due to faulty material or defects of fabrication within such period of time. With respect to parts not manufactured by us we only warrant insofar as we are entitled to warranty claims against the upstream suppliers. The costs for the installation of the new parts shall be borne by the buyer. The cancellation of sale or the reduction of purchase price as well as any other claims for damages shall be excluded.

Garantii EE

Ilmselgetest vigadest tuleb teatada 8 päeva jooksul pärast kauba kättesaamist, vastasel juhul kaotab ostja kõik õigused garantiile nimetatud vigade tõttu. Õige käsitsemise korral anname oma masinatele garantii seadusega ettenähtud ajaks alates kauba üleandmisest nii, et vahetame tasuta välja kõik masina osad, mis nimetatud aja jooksul peaks muutuma kasutuskõlbmatuks materjali- või tootmisvea tõttu. Osade eest, mida me ise ei tooda, anname garantii vaid selles osas, mis tarnija on meile garanteerinud. Uute osade paigaldamise kulud kannab ostja. Muutmis- ja amortisatsiooninõuded ning muud kahjutasunõuded välistatakse.

Garantija LV

Acīmredzami defekti ir jāpaziņo 8 dienu laikā no preces saņemšanas. Pretējā gadījumā pircēja tiesības pieprasīt atlīdzību par šādiem defektiem ir spēkā neesošas. Mēs dodam garantiju savām iekārtām, ja pircējs pret tām atbilstoši izturas garantijas laikā. Mēs apņemamies bez maksas piegādāt jebkuru rezerves daļu, kas iespējams kļuvusi nelietojama bojātu materiālu vai ražošanas defektu dēļ šajā laika periodā. Attiecībā uz rezerves daļām, kuras nav mūsu ražotas, mēs garantējam tikai gadījumā, ja mums ir garantija no saviem piegādātājiem. Jauno detaļu uzstādīšanas izmaksas ir jāuzņemas pircējam. Pirkuma atcelšana vai pirkuma cenas samazināšana, kā arī jebkuras citas prasības par bojājumu atlīdzināšanu netiek izskatītas.

Garantija LT

Dėl akivaizdžiai matomų defektų turi būti informuota per 8 dienas nuo įrenginio gavimo momento. Kitu atveju pirkėjo teisė reikšti pretenziją dėl šių defektų yra negaliojanti. Savo įrenginiams mes garantuojame įstatymo nustatytą pilną aptarnavimą garantinio laikotarpio metu, jei yra laikomasi gamintojo-vartotojo susitarimo ir mes pažadame nemokamai pakeisti bet kurias mašinos dalis, sugedusias dėl blogos medžiagos ar gamyklinio broko. Mes neatsakome už dalis, pagamintas ne mūsų ir jūsų gautas iš kito tiekėjo. Naujų dalių montavimo kaštai yra pirkėjo atsakomybė. Pirkimo nutraukimas ar pirkimo kainos sumažinimas, kaip ir bet kurios kitos pretenzijos dėl nuostolių nebus patenkinamos.

Garanti SE

Med denna maskin följer en 24 månaders garanti. Garantin täcker endast material- och konstruktionsfel. Defekta delar ersätts utan omkostningar, men kunden står för installationen. Vår garanti täcker endast orginal-delar. Anspråk på garanti örelägger inte för: garantin täcker ej, transportskador, skador orsakade av felaktig behandling och då skötselföreskrifter inte beaktats. Vidare kan garantikrav endast ställas för maskiner som inte har reparerats av tredje part.

Takuu FI

Ilmeisistä puutteista tulee ilmoittaa kahdeksan päivän kuluessa tavaran vastaanottamisesta. Muutoin ostaja ei voi vaatia korvausta ko. puutteista. Annamme takuun oikein käsitellyille koneillemme lakisääteiseksi takuuajaksi tavaran luovutuksesta alkaen siten, että vaihdamme korvauksetta minkä tahansa koneenosan, joka osoittautuu tämän ajan kuluessa käyttökelvottomaksi raaka-aine- tai valmistusvirheestä johtuen. Osille, joita emme valmista itse, annamme takuun vain mikäli osien toimittaja on antanut niistä takuun meille. Uusien osien asennuskustannukset maksaa ostaja. Purku- ja vähennysvaatimukset ja muut vahingonkorvausvaatimukset eivät tule kysymykseen.

Garanti DK

Åbenlyse fejl og mangler skal anmeldes senest 8 dage efter modtagelsen afvaren; ellers mister køberen alle garantikrav i forbindelse med sådanne fejl og mangler. Vi yder garanti på vores maskiner, hvis disse håndteres korrekt, i hele den lovpligtige garantiperiode fra leveringsdatoen at regne i det omfang, at vi gratis udskifter enhver maskindel, der beviseligt er ubrugelig som følge af materiale- eller produktionsfejl. For dele, som vi ikke selv fremstiller, yder vi kun garanti i det omfang, at vi kan rejse garantikrav over for underleverandørerne. Køberen oppebærer omkostningerne i forbindelse med montering af nye dele. Omstillings- og reduktionskrav samt andre erstatningskrav er udelukket.

Garanti NO

Åpenbare mangler skal meldes innen 8 dager etter at varen er mottatt, ellers taper kunden samtlige krav pga slik mangel. Vi gir garanti for at våre maskiner ved riktig behandling under den rettslige garantitidens varighet, fra overlevering, på den måten at vi erstatter kostnadsfritt hver maskindel, som innen denne tiden påviselig er ubrukbar som følge av material- eller produksjonsfeil. For deler som vi ikke produserer selv, yter vi garanti kun i den utstrekning som garantikrav mot underleverandør tilkommer oss. Kjøperen bærer kostnadene ved montering av nye deler. Endrings- og verditapskrav og øvrige skadeerstatningskrav er utelukkede.

Garantie DE

Offensichtliche Mängel sind innerhalb von 8 Tagen nach Erhalt der Ware anzuzeigen, andernfalls verliert der Käufer sämtliche Ansprüche wegen solcher Mängel. Wir leisten Garantie für unsere Maschinen bei richtiger Behandlung auf die Dauer der gesetzlichen Gewährleistungsfrist ab Übergabe in der Weise, dass wir jedes Maschinenteil, dass innerhalb dieser Zeit nachweisbar in Folge Material- oder Fertigungsfehler unbrauchbar werden sollte, kostenlos ersetzen. Für Teile, die wir nicht selbst herstellen, leisten wir nur insoweit Gewähr, als uns Gewährleistungsansprüche gegen die Vorlieferanten zustehen. Die Kosten für das Einsetzen der neuen Teile trägt der Käufer. Wandlungs- und Minderungsansprüche und sonstige Schadensersatzansprüche sind ausgeschlossen.

Warranty GB

Apparent defects must be notified within 8 days from the receipt of the goods. Otherwise, the buyerís rights of claim due to such defects are invalidated. We guarantee for our machines in case of proper treatment for the time of the statutory warranty period from delivery in such a way that we replace any machine part free of charge which provably becomes unusable due to faulty material or defects of fabrication within such period of time. With respect to parts not manufactured by us we only warrant insofar as we are entitled to warranty claims against the upstream suppliers. The costs for the installation of the new parts shall be borne by the buyer. The cancellation of sale or the reduction of purchase price as well as any other claims for damages shall be excluded.

гаранция BG

Очевидни недостатъци трябва да бъдат докладвани в рамките на 8 дни от получаването на стоки, в противен случай купувачът губи всякакви претенции за такива дефекти. Предлагаме гаранция на нашите машини с правилното лечение на срока на действие на косвена гаранция от датата на доставка по такъв начин, че ние замени всяка част в рамките на това време открива в един ред в материала или изработката трябва да бъде безполезно, безплатно. За части, които ние не се произвеждат, ние правим само като гаранция, като имаме право на гаранционни искове срещу доставчици. Разходите за вмъкване на нови части на купувача. Преобразуване и намаляване вземания и други искове за обезщетения, са изключени.

Garancija RS

Očigledni nedostaci se moraju prijaviti u roku od 8 dana nakon prijema robe, u suprotnom kupac gubi sva prava u pogledu takvih nedostataka. Za naše mašine dajemo garanciju tokom trajanja zakonskog garantnog roka od datuma primopredaje, pod uslovom da se sa njima pravilno rukuje, na taj način besplatno vršimo zamenu svakog dela mašine koji tokom tog perioda postane neupotrebljiv usled greške u materijalu ili proizvodnji. Za delove koje ne proizvodimo sami, dajemo garanciju samo u okviru ostvarivanja garantnih prava koja dobijamo od poddobavljača. Troškove za ugradnju novih delova snosi kupac. Pravo na zamenu i umanjenje i drugi zahtevi za nadoknadu štete su isključeni.

Garanție RO

Defecte evidente trebuie să fie raportate în termen de 8 zile de la primirea de bunuri, altfel cumpărătorul pierde toate cererile pentru astfel de defecte. Oferim o garanție de pe mașinile noastre cu un tratament adecvat pe durata unei garanții implicite de la data de livrare în așa fel încât vom înlocui fiecare parte în acel moment detectabil într-un rând în material sau manoperă ar fi inutil, gratuit. Pentru părțile care nu ne produc, vom face doar o astfel de garanție, așa cum avem dreptul la pretenții de garanție împotriva furnizorilor. Costurile pentru introducerea de piese noi la cumpărător. Conversie și reducerea creanțe și alte cererile de despăgubire sunt excluse.

εγγύηση GR

Εμφανών ελαττωμάτων που πρέπει να κοινοποιούνται εντός 8 ημερών από την παραλαβή των εμπορευμάτων. Διαφορετικά, τα δικαιώματα buyerís της αξίωσης λόγω τέτοιων ελαττωμάτων ακυρωθεί. Εγγυόμαστε για τις μηχανές μας σε περίπτωση κατάλληλη θεραπεία για το χρόνο της εκ του νόμου περιόδου εγγύησης από την παράδοση με τέτοιο τρόπο ώστε να αντικαταστήσει οποιοδήποτε μέρος δωρεάν μηχανή που αποδεδειγμένα θα αχρηστευτεί λόγω ελαττωματικού υλικού ή ελαττώματα της κατασκευής μέσα σε τέτοια χρονική περίοδο. Όσον αφορά τα τμήματα που δεν έχουν κατασκευαστεί από εμάς έχουμε μόνο εγγυάται εφόσον έχουμε το δικαίωμα να τις αξιώσεις εγγύησης έναντι των προμηθευτών. Τα έξοδα για την εγκατάσταση των νέων τμημάτων θα πρέπει να βαρύνουν τον αγοραστή. Πρέπει να αποκλείεται η ακύρωση της πώλησης ή η μείωση της τιμής αγοράς, καθώς και οποιεσδήποτε άλλες αξιώσεις για αποζημίωση. Η λεπίδα πριονιού είναι αναλώσιμο είδος και εξαιρούνται ρητά από καμία εγγύηση.

Garanti TR

Apaçık kusurları malların alınmasından 8 gün içinde bildirilmesi gerekir, aksi takdirde alıcı bu kusurları için tüm talepler kaybeder. Biz ücretsiz, yararsız olmalıdır malzeme veya işçilik üst üste saptanabilir bu süre içinde her bir parça takmadan böyle bir şekilde teslim tarihinden itibaren zımni garanti süresine uygun tedavi ile makinelerde bir garanti veriyoruz. Biz tedarikçiler karşı garanti talepleri hakkı olarak kendimizi üretmek değil bu parça için, biz, sadece teminat olun. Alıcıya yeni parçaların yerleştirilmesi için maliyetleri. Dönüşüm ve azaltma iddiaları ve diğer tazminat talepleri dahil değildir.