Art.Nr.
5903825901
AusgabeNr.
5903825901_0003
Rev.Nr.
06/03/2026

CE scheppach



https://www.scheppach.com/de/service

Made in P.R.C.

BFR1200

DE	**Universal 3-in-1 Wand-, Boden- und Deckenbearbeitungssystem** Originalbetriebsanleitung	**5**
GB	**Universal 3in1 wall, floor and ceiling processing system** Translation of original instruction manual	**21**
FR	**Ponceuse universelle 3en1 pour murs, sols et plafonds** Traduction de la notice originale	**34**
IT	**Sistema universale di levigatura 3 in 1 per pareti, pavimenti e soffitti** La traduzione dal manuale di istruzioni originale	**48**
NL	**Universele 3-in-1 wand-/vloer- en plafondbewerkingssysteem** Vertaling van de originele gebruikshandleiding	**62**
ES	**Sistema de tratamiento de techo/pared/suelo universal 3 en 1** Traducción del manual de instrucciones original	**76**
PT	**Sistema de processamento de paredes, chãos e tetos universal 3 em 1** Tradução do manual de operação original	**90**
CZ	**Univerzální systém 3v1 pro úpravu stěn, stropů a podlah** Překlad originálního návodu k obsluze	**104**
SK	**Univerzálny dokončovací systém pre steny/ podlahy a stropy 3v1** Preklad originálneho návodu na obsluhu	**117**
HU	**Univerzális 3 az 1-ben fal-, padló- és mennyezetmegmunkáló rendszer** Eredeti használati utasítás fordítása	**130**
PL	**Uniwersalny system wykończeniowy 3 w 1 do ścian/podłóg i sufitów** Tłumaczenie oryginalnej instrukcji obsługi	**144**
HR	**Univerzalni 3-u-1 sustav za obradu zidova/ podova i stropova** Prijevod originalnog priručnika za uporabu	**158**
SI	**Univerzalni 3-v-1-obdelovalni sistema za stene, tla in strope** Prevod originalnih navodil za uporabo	**171**
EE	**Universaalne 3-in-1 seina-/põranda- ja laetöötlussüsteem** Originaalkäitusjuhendi tõlge	**184**
LT	**Universali „trys viename“ sienų / grindų ir lubų apdirbimo sistema** Originalios naudojimo instrukcijos vertimas	**197**
LV	**Universāla trīs vienā sienu / grīdas un griestu apstrādes sistēma** Oriģinālās lietošanas instrukcijas tulkojums	**210**
SE	**Universellt 3-i-1 vägg-/golv- och takbearbetningssystem** Översättning av original-bruksanvisning	**223**
FI	**Yleiskäyttöinen ”3-in-1” seinän/lattian ja katon työstöjärjestelmä** Käännös alkuperäisestä käyttöohjeesta	**236**
DK	**Universalt 3-i-1 væg-/gulv- og loftbearbejdningssystem** Oversættelse fra den oprindelige betjeningsvejledning	**249**
NO	**Universelt 3-i-1 vegg-, gulv- og takbehandlingssystem** Oversettelse av den originale brukerveiledningen	**262**
BG	**Универсална машина 3-в-1 за шлайфане на стени/подове и тавани** Превод на оригиналното ръководство за експлоатация	**275**
GR	**Γενικής χρήσης 3 σε 1 σύστημα επεξεργασίας τοίχων/ δαπέδου και οροφής** Μετάφραση του πρωτοτύπου των οδηγιών χρήσης	**290**
RO	**Sistem de reparare pereţi, podea şi tavan Universal 3 în 1** Traducere din manualul de exploatare original	**305**
RS	**Univerzalni 3-u-1 sistem za obradu zidova, podova i plafona** Prevod originalnog uputstva za upotrebu	**318**
TR	**Üniversal 3'ü 1 arada duvar/taban ve tavan işleme sistemi** Orijinal kullanım talimatı çevirisi	**331**

Nachdrucke, auch auszugsweise, bedürfen der Genehmigung.
Technische Änderungen vorbehalten. Abbildungen beispielhaft!

1

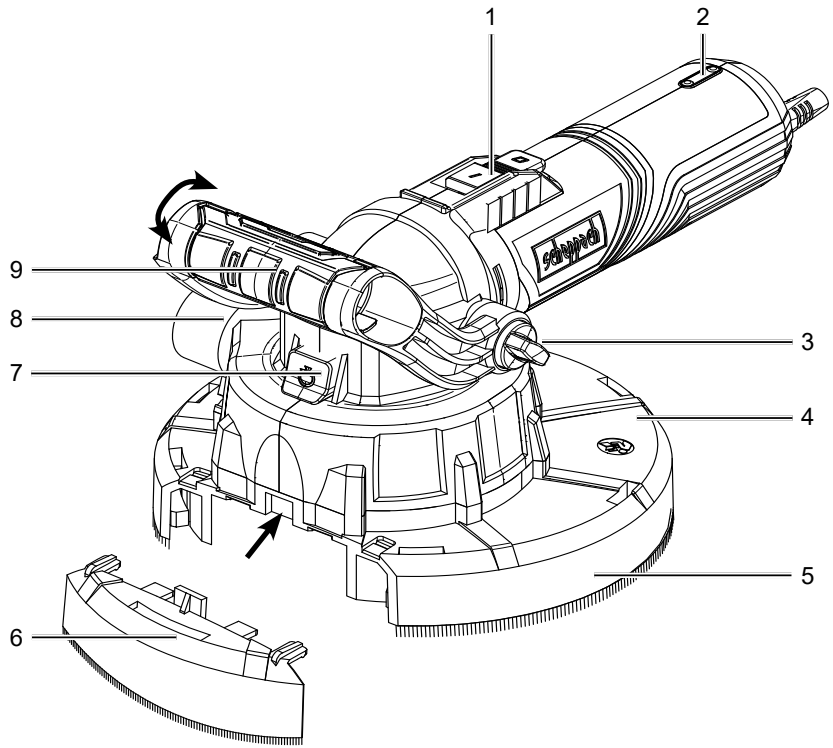

2

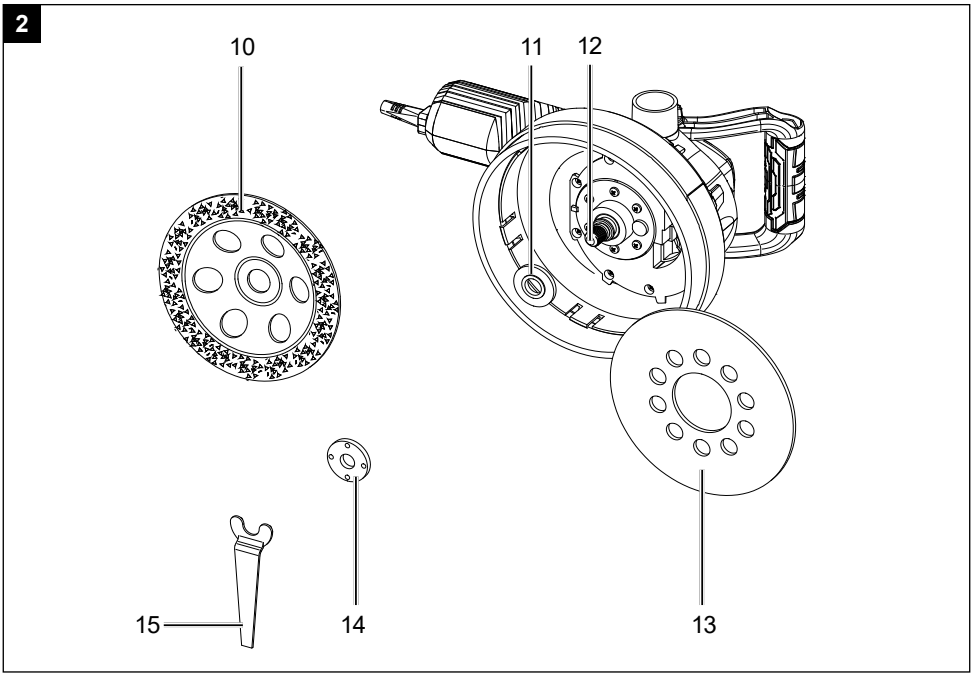

3

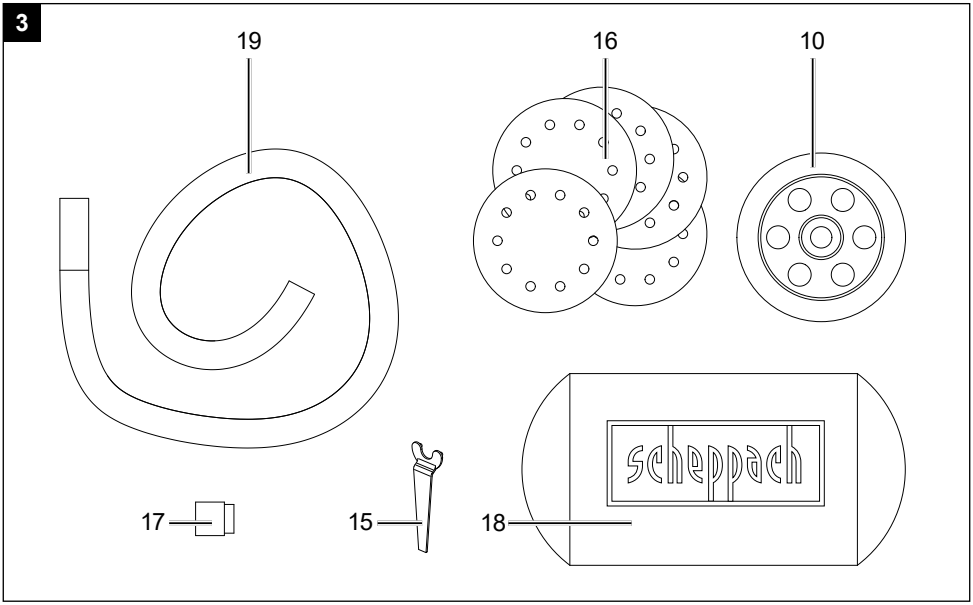

4

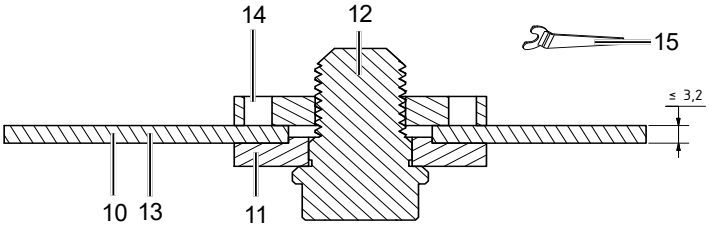

5

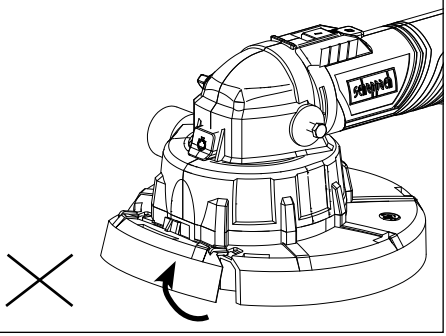

6

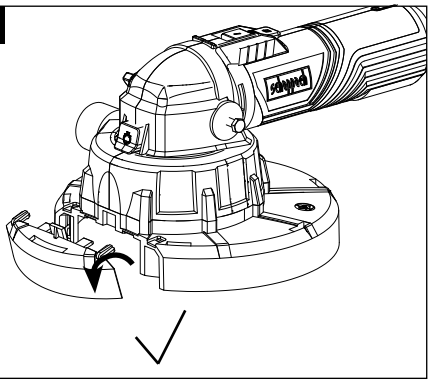

Erklärung der Symbole auf dem Gerät

Die Verwendung von Symbolen in diesem Handbuch soll Ihre Aufmerksamkeit auf mögliche Risiken lenken. Die Sicherheitssymbole und Erklärungen, die diese begleiten, müssen genau verstanden werden. Die Warnungen selbst beseitigen keine Risiken und können korrekte Maßnahmen zum Verhüten von Unfällen nicht ersetzen.

	Warnung - Zur Verringerung des Verletzungsrisikos Betriebsanleitung lesen.
	Tragen Sie einen Gehörschutz. Die Einwirkung von Lärm kann Gehörverlust bewirken.
	Tragen Sie eine Staubschutzmaske. Beim Bearbeiten von Holz und anderer Materialien kann gesundheitsschädlicher Staub entstehen. Asbesthaltiges Material darf nicht bearbeitet werden!
	Tragen Sie eine Schutzbrille. Während der Arbeit entstehende Funken oder aus dem Gerät heraustretende Splitter, Späne und Stäube können Sichtverlust bewirken.
⚠ Achtung!	In dieser Betriebsanleitung haben wir Stellen, die Ihre Sicherheit betreffen, mit diesem Zeichen versehen.
	Schutzklasse II
	Das Produkt entspricht den geltenden europäischen Richtlinien.
	Das Produkt entspricht den geltenden serbischen Richtlinien.

Inhaltsverzeichnis: **Seite:**

1. Einleitung 7
2. Gerätebeschreibung (Abb. 1-3) 7
3. Lieferumfang 7
4. Bestimmungsgemäße Verwendung 7
5. Allgemeine Sicherheitshinweise 8
6. Sicherheitshinweise für alle Anwendungen 10
7. Zusätzliche Sicherheitshinweise 12
8. Restrisiken 13
9. Technische Daten 13
10. Auspacken 14
11. Vor Inbetriebnahme 14
12. Arbeitshinweise 15
13. Bedienung 16
14. Elektrischer Anschluss 16
15. Reinigung und Wartung 17
16. Lagerung 17
17. Entsorgung und Wiederverwertung 17
18. Störungsabhilfe 18
19. Konformitätserklärung 344

1. Einleitung

Hersteller:

Scheppach GmbH
Günzburger Straße 69
D-89335 Ichenhausen

Verehrter Kunde
Wir wünschen Ihnen viel Freude und Erfolg beim Arbeiten mit Ihrem neuen Gerät.

Hinweis:
Der Hersteller dieses Gerätes haftet nach dem geltenden Produkthaftungsgesetz nicht für Schäden, die an diesem Gerät oder durch dieses Gerät entstehen bei:

- unsachgemäßer Behandlung
- Nichtbeachtung der Bedienungsanleitung
- Reparaturen durch Dritte, nicht autorisierte Fachkräfte
- Einbau und Austausch von nicht originalen Ersatzteilen
- nicht bestimmungsgemäßer Verwendung
- Ausfällen der elektrischen Anlage bei Nichtbeachtung der elektrischen Vorschriften und VDE-Bestimmungen 0100, DIN 57113 / VDE 0113

Beachten Sie:
Lesen Sie vor der Montage und vor Inbetriebnahme den gesamten Text der Bedienungsanleitung durch.
Diese Bedienungsanleitung soll es Ihnen erleichtern, Ihr Gerät kennenzulernen und dessen bestimmungsgemäßen Einsatzmöglichkeiten zu nutzen.
Die Bedienungsanleitung enthält wichtige Hinweise, wie Sie mit dem Gerät sicher, fachgerecht und wirtschaftlich arbeiten, und wie Sie Gefahren vermeiden, Reparaturkosten sparen, Ausfallzeiten verringern und die Zuverlässigkeit und Lebensdauer des Gerätes erhöhen.
Zusätzlich zu den Sicherheitsbestimmungen dieser Bedienungsanleitung müssen Sie unbedingt die für den Betrieb des Gerätes geltenden Vorschriften Ihres Landes beachten.
Bewahren Sie die Bedienungsanleitung, in einer Plastikhülle geschützt vor Schmutz und Feuchtigkeit, bei dem Gerät auf. Sie muss von jeder Bedienungsperson vor Aufnahme der Arbeit gelesen und sorgfältig beachtet werden.
An dem Gerät dürfen nur Personen arbeiten, die im Gebrauch des Gerätes unterwiesen und über die damit verbundenen Gefahren unterrichtet sind.
Das geforderte Mindestalter ist einzuhalten.
Neben den in dieser Bedienungsanleitung enthaltenen Sicherheitshinweisen und den besonderen Vorschriften Ihres Landes sind die für den Betrieb von baugleichen Maschinen allgemein anerkannten technischen Regeln zu beachten.
Wir übernehmen keine Haftung für Unfälle oder Schäden, die durch Nichtbeachten dieser Anleitung und den Sicherheitshinweisen entstehen.

2. Gerätebeschreibung (Abb. 1-3)

1. EIN-/AUS-Schalter
2. Tasten zur Drehzahleinstellung (+/–)
3. Flügelschrauben für Zusatzgriffverstellung
4. Schutz- und Absaughaube
5. Bürstenkranz
6. Haubensegment
7. Spindel-Arretiertaste
8. Absaugstutzen
9. Zusatzgriff
10. Hartmetalltopfscheibe
11. Aufnahmeflansch
12. Schleifspindel
13. Schleifteller
14. Spannmutter
15. Zweiloch-Montage-Schlüssel
16. Schleifpapier
17. Adapter (Staubabsaugung)
18. Staubbeutel
19. Absaugschlauch

3. Lieferumfang

- 1 Wand-/Boden- und Deckenbearbeitungssystem
- 1m Saugschlauch (ausziehbar auf 3,5m)
- 1 Staubbeutel (25 L)
- 1 Adapter (Staubabsaugung)
- 6x Schleifpapier (je 2x 40 - 80 - 120)
- 1 Hartmetalltopfscheibe (YG8)
- 1 Zweiloch-Montage-Schlüssel
- 1 Betriebsanleitung

4. Bestimmungsgemäße Verwendung

Die bestimmungsgemäße Verwendung dieses Elektrowerkzeuges umfasst folgende Tätigkeiten:

- trockenen Abschleifen von Anstrichen.
- Entfernen von Farb-, Tapeten- und Kleberesten.
- Entfernen von Fliesenkleber und trockenen Teppichkleberresten von harten Untergründen (harter Putz, Beton).

- trockenen Schleifen und Glätten von Beton, Putz und Estrich.
- Perforieren von Tapeten auf harten Untergründen.
- Schleifen von gespachtelten Trockenbauwänden.
- Glätten von Schalungsübergängen und Aufrauen von Betonflächen.
- trockenen Schleifen von Wänden und Decken im Innen- und Außenbereich.
- trockenen Flächenschliff von Metall, Stein und Holz.

Die Maschine darf nur nach ihrer Bestimmung verwendet werden. Jede weitere darüber hinausgehende Verwendung ist nicht bestimmungsgemäß. Für daraus hervorgerufene Schäden oder Verletzungen aller Art haftet der Benutzer/Bediener und nicht der Hersteller.

Bestandteil der bestimmungsgemäßen Verwendung ist auch die Beachtung der Sicherheitshinweise, sowie die Montageanleitung und Betriebshinweise in der Bedienungsanleitung.
Personen, welche die Maschine bedienen und warten, müssen mit dieser vertraut und über mögliche Gefahren unterrichtet sein.
Darüber hinaus sind die geltenden Unfallverhütungsvorschriften genauestens einzuhalten.
Sonstige allgemeine Regeln in arbeitsmedizinischen und sicherheitstechnischen Bereichen sind zu beachten. Veränderungen an der Maschine schließen eine Haftung des Herstellers und daraus entstehende Schäden gänzlich aus.
Die Maschine darf nur mit Originalteilen und Originalzubehör des Herstellers betrieben werden.
Die Sicherheits-, Arbeits- und Wartungsvorschriften des Herstellers sowie die in den Technischen Daten angegebenen Abmessungen müssen eingehalten werden.

Bitte beachten Sie, dass unsere Geräte bestimmungsgemäß nicht für den gewerblichen, handwerklichen oder industriellen Einsatz konstruiert wurden.

Wir übernehmen keine Gewährleistung, wenn das Gerät in Gewerbe-, Handwerks- oder Industriebetrieben sowie bei gleichzusetzenden Tätigkeiten eingesetzt wird.
Das Gerät ist zum Gebrauch durch Erwachsene bestimmt. Jugendliche über 16 Jahre dürfen das Gerät nur unter Aufsicht benutzen. Der Hersteller haftet nicht für Schäden, die durch bestimmungswidrigen Gebrauch oder falsche Bedienung verursacht wurden.

5. Allgemeine Sicherheitshinweise

⚠ **WARNUNG Lesen Sie alle Sicherheitshinweise und Anweisungen, Bebilderungen und technischen Daten, mit denen dieses Elektrowerkzeug versehen ist.**
Versäumnisse bei der Einhaltung der nachfolgenden Anweisungen können elektrischen Schlag, Brand und/oder schwere Verletzungen verursachen.

Bewahren Sie alle Sicherheitshinweise und Anweisungen für die Zukunft auf.

Der in den Sicherheitshinweisen verwendete Begriff Elektrowerkzeug bezieht sich auf netzbetriebene Elektrowerkzeuge (mit Netzkabel) und auf akkubetriebene Elektrowerkzeuge (ohne Netzkabel).

1) Arbeitsplatz-Sicherheit

a) **Halten Sie Ihren Arbeitsbereich sauber und gut beleuchtet.** Unordnung und unbeleuchtete Arbeitsbereiche können zu Unfällen führen.

b) **Arbeiten Sie mit dem Elektrowerkzeug nicht in explosionsgefährdeter Umgebung, in der sich brennbare Flüssigkeiten, Gase oder Stäube befinden.** Elektrowerkzeuge erzeugen Funken, die den Staub oder die Dämpfe entzünden können.

c) **Halten Sie Kinder und andere Personen während der Benutzung des Elektrowerkzeugs fern.** Bei Ablenkung können Sie die Kontrolle über das Gerät verlieren.

2) Elektrische Sicherheit

a) **Der Anschlussstecker des Elektrowerkzeuges muss in die Steckdose passen. Der Stecker darf in keiner Weise verändert werden. Verwenden Sie keine Adapterstecker gemeinsam mit schutzgeerdeten Elektrowerkzeugen.** Unveränderte Stecker und passende Steckdosen verringern das Risiko eines elektrischen Schlages.

b) **Vermeiden Sie Körperkontakt mit geerdeten Oberflächen, wie von Rohren, Heizungen, Herden und Kühlschränken.** Es besteht ein erhöhtes Risiko durch elektrischen Schlag, wenn Ihr Körper geerdet ist.

c) **Halten Sie Elektrowerkzeuge von Regen oder Nässe fern.** Das Eindringen von Wasser in ein Elektrogerät erhöht das Risiko eines elektrischen Schlages.

d) **Zweckentfremden Sie das Kabel nicht, um das Elektrowerkzeug zu tragen, aufzuhängen oder um den Stecker aus der Steckdose zu ziehen. Halten Sie das Kabel fern von Hitze, Öl, scharfen Kanten oder sich bewegenden Geräteteilen.** Beschädigte oder verwickelte Kabel erhöhen das Risiko eines elektrischen Schlages.

e) **Wenn Sie mit einem Elektrowerkzeug im Freien arbeiten, verwenden Sie nur Verlängerungskabel, die auch für den Außenbereich zugelassen sind.** Die Anwendung eines für den Außenbereich geeigneten Verlängerungskabels verringert das Risiko eines elektrischen Schlages.

f) **Wenn der Betrieb des Elektrowerkzeuges in feuchter Umgebung nicht vermeidbar ist, verwenden Sie einen Fehlerstromschutzschalter.** Der Einsatz eines Fehlerstromschutzschalters vermindert das Risiko eines elektrischen Schlages.

3) Sicherheit von Personen

a) **Seien Sie stets aufmerksam, achten Sie darauf, was Sie tun und gehen Sie mit Vernunft an die Arbeit mit einem Elektrowerkzeug. Benutzen Sie kein Elektrowerkzeug, wenn Sie müde sind oder unter dem Einfluss von Drogen, Alkohol oder Medikamenten stehen.** Ein Moment der Unachtsamkeit beim Gebrauch des Elektrowerkzeuges kann zu ernsthaften Verletzungen führen.

b) **Tragen Sie persönliche Schutzausrüstung und immer eine Schutzbrille.** Das Tragen persönlicher Schutzausrüstung wie Staubmaske, rutschfeste Sicherheitsschuhe, Schutzhelm oder Gehörschutz, je nach Art und Einsatz des Elektrowerkzeuges, verringert das Risiko von Verletzungen.

c) **Vermeiden Sie eine unbeabsichtigte Inbetriebnahme. Vergewissern Sie sich, dass das Elektrowerkzeug ausgeschaltet ist, bevor Sie es an die Stromversorgung anschließen, es aufnehmen oder tragen.** Wenn Sie beim Tragen des Elektrowerkzeuges den Finger am Schalter haben oder das Gerät bereits eingeschaltet an die Stromversorgung anschließen, kann dies zu Unfällen führen.

d) **Entfernen Sie Einstellwerkzeuge oder Schraubenschlüssel, bevor Sie das Elektrowerkzeug einschalten.** Ein Werkzeug oder Schlüssel, der sich in einem drehenden Geräteteil befindet, kann zu Verletzungen führen.

e) **Vermeiden Sie eine abnormale Körperhaltung. Sorgen Sie für einen sicheren Stand und halten Sie jederzeit das Gleichgewicht.** Dadurch können Sie das Elektrowerkzeug in unerwarteten Situationen besser kontrollieren.

f) **Tragen Sie geeignete Kleidung. Tragen Sie keine weite Kleidung oder Schmuck. Halten Sie Haare, Kleidung und Handschuhe fern von sich bewegenden Teilen.** Lockere Kleidung, Schmuck oder lange Haare können von sich bewegenden Teilen erfasst werden.

g) **Wenn Staubabsaug- und -auffangeinrichtungen montiert werden können, vergewissern Sie sich, dass diese angeschlossen sind und richtig verwendet werden.** Die Verwendung einer Staubabsaugung kann Gefährdungen durch Staub verringern.

h) **Wiegen Sie sich nicht in falscher Sicherheit und setzten Sie sich nicht über die Sicherheitsregeln für Elektrowerkzeuge hinweg, auch wenn Sie nach vielfachem Gebrauch mit dem Elektrowerkzeug vertraut sind.** Achtloses Handeln kann binnen Sekundenbruchteilen zu schweren Verletzungen führen.

4) Verwendung und Behandlung des Elektrowerkzeugs

a) **Überlasten Sie das Elektrowerkzeug nicht. Verwenden Sie für Ihre Arbeit das dafür bestimmte Elektrowerkzeug.** Mit dem passenden Elektrowerkzeug arbeiten Sie besser und sicherer im angegebenen Leistungsbereich.

b) **Benutzen Sie kein Elektrowerkzeug, dessen Schalter defekt ist.** Ein Elektrowerkzeug, das sich nicht mehr ein- oder ausschalten lässt, ist gefährlich und muss repariert werden.

c) **Ziehen Sie den Stecker aus der Steckdose, bevor Sie Geräteeinstellungen vornehmen, Zubehörteile wechseln oder das Gerät weglegen.** Diese Vorsichtsmaßnahme verhindert den unbeabsichtigten Start des Elektrowerkzeuges.

d) **Bewahren Sie unbenutzte Elektrowerkzeuge außerhalb der Reichweite von Kindern auf. Lassen Sie Personen das Gerät nicht benutzen, die mit diesem nicht vertraut sind oder diese Anweisungen nicht gelesen haben.** Elektrowerkzeuge sind gefährlich, wenn sie von unerfahrenen Personen benutzt werden.

e) **Pflegen Sie Elektrowerkzeuge mit Sorgfalt. Kontrollieren Sie, ob bewegliche Teile einwandfrei funktionieren und nicht klemmen, ob Teile gebrochen oder so beschädigt sind, dass die Funktion des Elektrowerkzeuges beeinträchtigt ist. Lassen Sie beschädigte Teile vor dem Einsatz des Gerätes reparieren.** Viele Unfälle haben ihre Ursache in schlecht gewarteten Elektrowerkzeugen.

f) **Halten Sie Schneidwerkzeuge scharf und sauber.** Sorgfältig gepflegte Schneidwerkzeuge mit scharfen Schneidkanten verklemmen sich weniger und sind leichter zu führen.

g) **Verwenden Sie Elektrowerkzeug, Zubehör, Einsatzwerkzeuge usw. entsprechend diesen Anweisungen. Berücksichtigen Sie dabei die Arbeitsbedingungen und die auszuführende Tätigkeit.** Der Gebrauch von Elektrowerkzeugen für andere als die vorgesehenen Anwendungen kann zu gefährlichen Situationen führen.

h) **Halten Sie Griffflächen trocken, sauber und frei von Öl und Fett.** Rutschige Griffe und Griffflächen erlauben keine sichere Bedienung und Kontrolle des Elektrowerkzeugs in unvorhergesehenen Situationen.

5) Service

a) **Lassen Sie Ihr Elektrowerkzeug nur von qualifiziertem Fachpersonal und nur mit Original-Ersatzteilen reparieren.** Damit wird sichergestellt, dass die Sicherheit des Elektrowerkzeugs erhalten bleibt.

6. Sicherheitshinweise für alle Anwendungen

Gemeinsame Sicherheitshinweise zum Schleifen und Sandpapierschleifen:

a) Dieses Elektrowerkzeug ist zu verwenden als Schleifer und Sandpapierschleifer. Beachten Sie alle Sicherheitshinweise, Anweisungen, Darstellungen und Daten, die Sie mit dem Gerät erhalten. Wenn Sie die folgenden Anweisungen nicht beachten, kann es zu elektrischem Schlag, Feuer und / oder schweren Verletzungen kommen.

b) Dieses Elektrowerkzeug ist nicht geeignet zum Arbeiten mit Drahtbürsten, Polieren und Trennschleifen. Verwendungen, für die das Elektrowerkzeug nicht vorgesehen ist, können Gefährdungen und Verletzungen verursachen.

c) Verwenden Sie kein Zubehör, das vom Hersteller nicht speziell für dieses Elektrowerkzeug vorgesehen und empfohlen wurde. Nur weil Sie das Zubehör an Ihrem Elektrowerkzeug befestigen können, garantiert das keine sichere Verwendung.

d) Die zulässige Drehzahl des Einsatzwerkzeugs muss mindestens so hoch sein wie die auf dem Elektrowerkzeug angegebene Höchstdrehzahl. Zubehör, das sich schneller als zulässig dreht, kann zerbrechen und umherfliegen.

e) Außendurchmesser und Dicke des Einsatzwerkzeugs müssen den Maßangaben Ihres Elektrowerkzeugs entsprechen. Falsch bemessene Einsatzwerkzeuge können nicht ausreichend abgeschirmt oder kontrolliert werden.

f) Einsatzwerkzeuge mit Gewindeeinsatz müssen genau auf das Gewinde der Schleifspindel passen. Bei Einsatzwerkzeugen, die mittels Flansch montiert werden, muss der Lochdurchmesser des Einsatzwerkzeuges zum Aufnahmedurchmesser des Flansches passen. Einsatzwerkzeuge, die nicht genau am Elektrowerkzeug befestigt werden, drehen sich ungleichmäßig, vibrieren sehr stark und können zum Verlust der Kontrolle führen.

g) Verwenden Sie keine beschädigten Einsatzwerkzeuge. Kontrollieren Sie vor jeder Verwendung Einsatzwerkzeuge wie Schleifscheiben auf Absplitterungen und Risse, Schleifteller auf Risse, Verschleiß oder starke Abnutzung. Wenn das Elektrowerkzeug oder das Einsatzwerkzeug herunterfällt, überprüfen Sie, ob es beschädigt ist, oder verwenden Sie ein unbeschädigtes Einsatzwerkzeug. Wenn Sie das Einsatzwerkzeug kontrolliert und eingesetzt haben, halten Sie und in der Nähe befindliche Personen sich außerhalb der Ebene des rotierenden Einsatzwerkzeuges auf und lassen Sie das Gerät eine Minute lang mit Höchstdrehzahl laufen. Beschädigte Einsatzwerkzeuge brechen meist in der Testzeit.

h) Tragen Sie persönliche Schutzausrüstung. Verwenden Sie je nach Anwendung Vollgesichtsschutz, Augenschutz oder Schutzbrille. Soweit angemessen, tragen Sie Staubmaske, Gehörschutz, Schutzhandschuhe oder Spezialschürze, die kleine Schleif- und Materialartikel von Ihnen fernhalten. Die Augen sollen vor herumfliegenden Fremdkörpern geschützt werden, die bei verschiedenen Anwendungen entstehen. Staub- oder Atemschutzmaske müssen den bei der Anwendung entstehenden Staub filtern.

Wenn Sie lange lautem Lärm ausgesetzt sind, können Sie einen Hörverlust erleiden.

i) Achten Sie bei anderen Personen auf sicheren Abstand zu Ihrem Arbeitsbereich. Jeder, der den Arbeitsbereich betritt, muss persönliche Schutzausrüstung tragen. Bruchstücke des Werkstücks oder gebrochene Einsatzwerkzeuge können wegfliegen und Verletzungen auch außerhalb des direkten Arbeitsbereichs verursachen.

j) Halten Sie das Elektrowerkzeug nur an den isolierten Griffflächen, wenn Sie Arbeiten ausführen, bei denen das Einsatzwerkzeug verborgene Stromleitungen oder das Netzkabel treffen kann. Der Kontakt mit einer spannungsführenden Leitung kann auch metallene Geräteteile unter Spannung setzen und zu einem elektrischen Schlag führen.

k) Halten Sie das Netzkabel von sich drehenden Einsatzwerkzeugen fern. Wenn Sie die Kontrolle über das Gerät verlieren, kann das Netzkabel durchtrennt oder erfasst werden und Ihre Hand oder Arm in das sich drehende Einsatzwerkzeug geraten.

l) Legen Sie das Elektrowerkzeug niemals ab, bevor das Einsatzwerkzeug völlig zum Stillstand gekommen ist. Das sich drehende Einsatzwerkzeug kann in Kontakt mit der Ablagefläche geraten, wodurch Sie die Kontrolle über das Elektrowerkzeug verlieren können.

m) Lassen Sie das Elektrowerkzeug nicht laufen, während Sie es tragen. Ihre Kleidung kann durch zufälligen Kontakt, mit dem sich drehenden Einsatzwerkzeug erfasst werden und das Einsatzwerkzeug sich in Ihren Körper bohren.

n) Reinigen Sie regelmäßig die Lüftungsschlitze Ihres Elektrowerkzeugs. Das Motorgebläse zieht Staub in das Gehäuse, und eine starke Ansammlung von Metallstaub kann elektrische Gefahren verursachen.

o) Verwenden Sie das Elektrowerkzeug nicht in der Nähe brennbarer Materialien. Funken können diese Materialien entzünden.

p) Verwenden Sie keine Einsatzwerkzeuge, die flüssige Kühlmittel erfordern. Die Verwendung von Wasser oder anderen flüssigen Kühlmitteln kann zu einem elektrischen Schlag führen.

Rückschlag und entsprechende Sicherheitshinweise

Rückschlag ist die plötzliche Reaktion infolge eines hakenden oder blockierten drehenden Einsatzwerkzeuges, wie Schleifscheibe, Schleifteller, Drahtbürste usw. Verhaken oder Blockieren führt zu einem abrupten Stopp des rotierenden Einsatzwerkzeugs.

Dadurch wird ein unkontrolliertes Elektrowerkzeug gegen die Drehrichtung des Einsatzwerkzeugs an der Blockierstelle beschleunigt.

Wenn z.B. eine Schleifscheibe im Werkstück hakt oder blockiert, kann sich die Kante der Schleifscheibe, die in das Werkstück eintaucht, verfangen und dadurch die Schleifscheibe ausbrechen oder einen Rückschlag verursachen. Die Schleifscheibe bewegt sich dann auf die Bedienperson zu oder von ihr weg, je nach Drehrichtung der Scheibe an der Blockierstelle. Hierbei können Schleifscheiben auch brechen.

Ein Rückschlag ist die Folge eines falschen oder fehlerhaften Gebrauchs des Elektrowerkzeugs. Er kann durch geeignete Vorsichtsmaßnahmen, wie nachfolgend beschrieben, verhindert werden.

a) Halten Sie das Elektrowerkzeug gut fest und bringen Sie Ihren Körper und Ihre Arme in eine Position, in der Sie die Rückschlagkräfte abfangen können. Verwenden Sie immer den Zusatzgriff, falls vorhanden, um die größtmögliche Kontrolle über Rückschlagkräfte oder Reaktionsmomente beim Hochlauf zu haben. Die Bedienperson kann durch geeignete Vorsichtsmaßnahmen die Rückschlag- und Reaktionskräfte beherrschen.

b) Bringen Sie Ihre Hand nie in die Nähe sich drehender Einsatzwerkzeuge. Das Einsatzwerkzeug kann sich beim Rückschlag über Ihre Hand bewegen.

c) Meiden Sie mit Ihrem Körper den Bereich, in den das Elektrowerkzeug bei einem Rückschlag bewegt wird. Der Rückschlag treibt das Elektrowerkzeug in die Richtung entgegengesetzt zur Bewegung der Schleifscheibe an der Blockierstelle.

d) Arbeiten Sie besonders vorsichtig im Bereich von Ecken, scharfen Kanten usw. Verhindern Sie, dass Einsatzwerkzeuge vom Werkstück zurückprallen und verklemmen.Das rotierende Einsatzwerkzeug neigt bei Ecken, scharfen Kanten oder wenn es abprallt, dazu sich zu verklemmen. Dies verursacht einen Kontrollverlust oder Rückschlag.

e) Verwenden Sie kein Ketten- oder gezähntes Sägeblatt. Solche Einsatzwerkzeuge verursachen häufig einen Rückschlag oder den Verlust der Kontrolle über das Elektrowerkzeug.

Besondere Sicherheitshinweise zum Schleifen:

a) Verwenden Sie ausschließlich die für Ihr Elektrowerkzeug zugelassenen Schleifkörper und die für diese Schleifkörper vorgesehene Schutzhaube.

Schleifkörper, die nicht für das Elektrowerkzeug vorgesehen sind, können nicht ausreichend abgeschirmt werden und sind unsicher.

b) Gekröpfte Schleifscheiben müssen so montiert werden, dass ihre Schleiffläche nicht über der Ebene des Schutzhaubenrandes hervorsteht. Eine unsachgemäß montierte Schleifscheibe, die über die Ebene des Schutzhaubenrandes hinausragt, kann nicht ausreichend abgeschirmt werden.

c) Die Schutzhaube muss sicher am Elektrowerkzeug angebracht und für ein Höchstmaß an Sicherheit so eingestellt sein, dass der kleinstmögliche Teil des Schleifkörpers offen zum Bediener zeigt. Die Schutzhaube hilft, die Bedienperson vor Bruchstücken, zufälligem Kontakt mit dem Schleifkörper sowie Funken, die Kleidung entzünden könnten, zu schützen.

d) Schleifkörper dürfen nur für die empfohlenen Einsatzmöglichkeiten verwendet werden. Zum Beispiel: Schleifen Sie nie mit der Seitenfläche einer Trennscheibe. Trennscheiben sind zum Materialabtrag mit der Kante der Scheibe bestimmt. Seitliche Krafteinwirkung auf diese Schleifkörper kann sie zerbrechen.

e) Verwenden Sie immer unbeschädigte Spannflansche in der richtigen Größe und Form für die von Ihnen gewählte Schleifscheibe. Geeignete Flansche stützen die Schleifscheibe und verringern so die Gefahr eines Schleifscheibenbruchs. Flansche für Trennscheiben können sich von den Flanschen für andere Schleifscheiben unterscheiden.

f) Verwenden Sie keine abgenutzten Schleifscheiben von größeren Elektrowerkzeugen. Schleifscheiben für größere Elektrowerkzeuge sind nicht für die höheren Drehzahlen von kleineren Elektrowerkzeugen ausgelegt und können brechen.

Zusätzliche Sicherheitshinweise zum Sandpapierschleifen

a) Benutzen Sie keine überdimensionierten Schleifblätter, sondern befolgen Sie die Herstellerangaben zur Schleifblattgröße.
Schleifblätter, die über den Schleifteller hinausragen, können Verletzungen verursachen sowie Blockieren, Zerreißen der Schleifblätter oder zum Rückschlag führen.

7. Zusätzliche Sicherheitshinweise

- **Verwenden Sie geeignete Suchgeräte, um verborgene Versorgungsleitungen aufzuspüren, oder ziehen Sie die örtliche Versorgungsgesellschaft hinzu.** Kontakt mit Elektroleitungen kann zu Feuer und elektrischem Schlag führen. Beschädigung einer Gasleitung kann zur Explosion führen. Eindringen in eine Wasserleitung verursacht Sachbeschädigung oder kann einen elektrischen Schlag verursachen.
- **Entriegeln Sie den Ein-/Ausschalter und bringen Sie ihn in Aus-Position, wenn die Stromversorgung unterbrochen wird, z. B. durch Stromausfall oder Ziehen des Netzsteckers.** Dadurch wird ein unkontrollierter Wiederanlauf verhindert.
- **Verwenden Sie das Elektrowerkzeug nur für Trockenschliff.** Das Eindringen von Wasser in ein Elektrogerät erhöht das Risiko eines elektrischen Schlages.
- **Führen Sie das Elektrowerkzeug nur eingeschaltet gegen das Werkstück und schalten Sie es erst aus, nachdem Sie es vom Werkstück abgehoben haben**. Das Elektrowerkzeug kann sich plötzlich bewegen.
- **Achten Sie darauf, dass keine Personen durch Funkenflug gefährdet werden. Entfernen Sie brennbare Materialien aus der Nähe.** Beim Schleifen von Metallen entsteht Funkenflug.
- **Verwenden Sie keine verschlissenen, eingerissenen oder stark zugesetzten Schleifwerkzeuge.** Beschädigte Schleifwerkzeuge können zerreißen, weggeschleudert werden und jemanden verletzen.
- **Verwenden Sie keine Trenn- oder Schruppscheiben oder Topfbürsten.** Das Elektrowerkzeug ist nicht für den Einsatz dieser Einsatzwerkzeuge geeignet. Es besteht Verletzungsgefahr!
- **Verwenden Sie beim Betrieb des Elektrowerkzeugs immer den mitgelieferten Absaugschlauch und eine geeignete Staubabsaugung.** Die Anwendung einer Staubabsaugung kann Gefährdungen durch Staub verringern.
- **Achtung Brandgefahr! Vermeiden Sie eine Überhitzung des Schleifgutes und des Schleifers. Entleeren Sie vor Arbeitspausen stets den Staubbehälter.** Schleifstaub im Staubsack, Microfilter, Papiersack (oder im Filtersack bzw. Filter des Staubsaugers) kann sich unter ungünstigen Bedingungen, wie Funkenflug beim Schleifen von Metallen, selbst entzünden.

Besondere Gefahr besteht, wenn der Schleifstaub mit Lack-, Polyurethanresten oder anderen chemischen Stoffen vermischt ist und das Schleifgut nach langem Arbeiten heiß ist.

- **Halten Sie das Elektrowerkzeug beim Arbeiten fest mit beiden Händen und sorgen Sie für einen sicheren Stand.** Das Elektrowerkzeug wird mit zwei Händen sicherer geführt.
- **Tragen Sie Gehörschutz, Schutzbrille, Staubmaske und ggf. Handschuhe. Verwenden Sie als Staubmaske mindestens eine Partikel filtrierende Halbmaske der Klasse FFP 2.**
- **Verwenden Sie zum Bearbeiten von Stein eine Staubabsaugung. Der Staubsauger muss zum Absaugen von Steinstaub zugelassen sein.** Das Verwenden dieser Einrichtungen verringert Gefährdungen durch Staub.
- **Fassen Sie Einsatzwerkzeuge nicht an, bevor sie abgekühlt sind.** Die Einsatzwerkzeuge werden beim Arbeiten sehr heiß.
- **Tragen Sie beim Wechsel der Einsatzwerkzeuge Schutzhandschuhe.** Einsatzwerkzeuge werden bei längerem Gebrauch warm.
- **Bearbeiten Sie keine Materialien bei denen gesundheitsgefährdende Stoffe, z. B. Buchenholz- oder Eichenholzstaub, Gesteinsstaub oder Asbest freigesetzt wird.** Diese Stoffe gelten als krebserregend.
- **Informieren Sie sich über die gültigen Regelungen/ Gesetze bezüglich des Umgangs mit gesundheitsgefährdenden Stäuben in Ihrem Land.**
- **Berühren Sie niemals das laufende Schleifwerkzeug.** Es besteht Verletzungsgefahr.
- **Verwenden Sie bei Bedarf zum Arbeiten ein Gerüst.** Beim Arbeiten auf einer Leiter können Sie keinen festen Stand einnehmen.

Warnung! Dieses Elektrowerkzeug erzeugt während des Betriebs ein elektromagnetisches Feld. Dieses Feld kann unter bestimmten Umständen aktive oder passive medizinische Implantate beeinträchtigen.
Um die Gefahr von ernsthaften oder tödlichen Verletzungen zu verringern, empfehlen wir Personen mit medizinischen Implantaten ihren Arzt und den Hersteller vom medizinischen Implantat zu konsultieren, bevor das Elektrowerkzeug bedient wird.

8. Restrisiken

Die Maschine ist nach dem Stand der Technik und den anerkannten sicherheitstechnischen Regeln gebaut. Dennoch können beim Arbeiten einzelne Restrisiken auftreten.

- Gefährdung der Gesundheit durch Strom bei Verwendung nicht ordnungsgemäßer Elektro-Anschlussleitungen.
- Des Weiteren können trotz aller getroffener Vorkehrungen nicht offensichtliche Restrisiken bestehen.
- Restrisiken können minimiert werden, wenn die „Sicherheitshinweise“ und die „Bestimmungsgemäße Verwendung“, sowie die Bedienungsanleitung insgesamt beachtet werden.
- Vermeiden Sie zufällige Inbetriebsetzungen der Maschine: beim Einführen des Steckers in die Steckdose darf die Betriebstaste nicht gedrückt werden.
- Halten Sie Ihre Hände vom Arbeitsbereich fern, wenn die Maschine in Betrieb ist.

9. Technische Daten

Nennspannung:	230 V~
Nennfrequenz:	50 Hz
Leistungsaufnahme:	1050 W
Nenndrehzahl (Schwingzahl) n:	410 - 1900 1/min
Gewindemaß:	M14
Schleifscheiben-Durchmesser:	180 mm
Schutzklasse:	II
Gewicht:	4 kg

Geräuschemissionswerte:	
Schalldruckpegel L_{PA}:	73,3 dB(A)
Schallleistungspegel L_{WA}:	84,3 dB(A)
Unsicherheit K	3 dB(A)

Hand-Arm-Vibration:	
Oberflächenschleifen a_h	3,38 m/s^2
Unsicherheit K:	1,5 m/s^2

Technische Änderungen vorbehalten!

Geräusch und Vibration
⚠ **Warnung**: Lärm kann gravierende Auswirkungen auf Ihre Gesundheit haben. Übersteigt der Maschinenlärm 85 dB (A), tragen Sie bitte einen geeigneten Gehörschutz.

Hinweis: Der in diesen Anweisungen angegebene Schwingungspegel ist entsprechend einem genormten Messverfahren gemessen worden und kann für den Gerätevergleich verwendet werden. Der angegebene Schwingungsemissionswert kann auch zu einer einleitenden Einschätzung der Aussetzung verwendet werden.

⚠ Warnung!
Der Schwingungspegel wird sich entsprechend dem Einsatz des Elektrowerkzeugs verändern und kann in manchen Fällen über dem in diesen Anweisungen angegebenen Wert liegen.

Die Schwingungsbelastung könnte unterschätzt werden, wenn das Elektrowerkzeug regelmäßig in solcher Weise verwendet wird. Versuchen Sie, die Belastung durch Vibrationen so gering wie möglich zu halten. Beispielhafte Maßnahmen zur Verringerung der Vibrationsbelastung sind das Tragen von Handschuhen beim Gebrauch des Werkzeugs und die Begrenzung der Arbeitszeit.
Dabei sind alle Anteile des Betriebszyklus zu berücksichtigen (beispielsweise Zeiten, in denen das Elektrowerkzeug abgeschaltet ist, und solche, in denen es zwar eingeschaltet ist, aber ohne Belastung läuft).

10. Auspacken

- Öffnen Sie die Verpackung und nehmen Sie das Gerät vorsichtig heraus.
- Entfernen Sie das Verpackungsmaterial sowie Verpackungs-/ und Transportsicherungen (falls vorhanden).
- Überprüfen Sie, ob der Lieferumfang vollständig ist.
- Kontrollieren Sie das Gerät und die Zubehörteile auf Transportschäden. Bei Beanstandungen muss sofort der Zubringer verständigt werden.
  Spätere Reklamationen werden nicht anerkannt.
- Bewahren Sie die Verpackung nach Möglichkeit bis zum Ablauf der Garantiezeit auf.
- Machen Sie sich vor dem Einsatz anhand der Bedienungsanleitung mit dem Gerät vertraut.
- Verwenden Sie bei Zubehör sowie Verschleiß- und Ersatzteilen nur Originalteile. Ersatzteile erhalten Sie bei Ihrem Fachhändler.
- Geben Sie bei Bestellungen unsere Artikelnummern sowie Typ und Baujahr des Gerätes an.

⚠ WARNUNG!
Gerät und Verpackungsmaterial sind kein Kinderspielzeug! Kinder dürfen nicht mit Kunststoffbeuteln, Folien und Kleinteilen spielen! Es besteht Verschluckungs- und Erstickungsgefahr!

11. Vor Inbetriebnahme

Warnung!
Ziehen Sie vor allen Arbeiten am Gerät den Netzstecker aus der Steckdose!

Vorsicht!
Tragen Sie beim Werkzeugwechsel Schutzhandschuhe. Bei Berührung der Einsatzwerkzeuge besteht Verletzungsgefahr.

Entsprechend dem zu bearbeitenden Material und dem gewünschten Abtrag der Oberfläche sind unterschiedliche Einsatzwerkzeuge verfügbar.

Hinweis: Legen Sie das Gerät nicht ohne montiertes Einsatzwerkzeug (Schleifteller, Hartmetalltopfscheibe, etc.) ab. Der Bürstenkranz (5) kann sich dabei verbiegen und beschädigt werden.

11.1 Schleifblätter wechseln

Die Oberfläche des Schleiftellers (13) besteht aus einem Klettgewebe, damit Sie Schleifblätter (16) mit Kletthaftung schnell und einfach befestigen können.
- Entfernen Sie vor dem Aufsetzen eines neuen Schleifblattes (16) Schmutz und Staub vom Schleifteller (13), z. B. mit einem Pinsel.
- Setzen Sie das Schleifblatt (16) an der Kante des Schleiftellers (13) bündig an. Legen Sie das Schleifblatt anschließend auf den Schleifteller (13) auf und drücken Sie es gut fest. Achten Sie dabei auf die Übereinstimmung der Absauglöcher am Schleifblatt (16) und Schleifteller (13).
- Zum Abnehmen des Schleifblattes (16) heben Sie es seitlich an und ziehen es vom Schleifteller (13) ab.

11.2 Einsatzwerkzeuge montieren/wechseln (Abb. 2, 4)

⚠ WARNUNG! Betätigen Sie die Spindel-Arretiertaste (7) nur bei stillstehender Schleifspindel (12). Das Gerät kann sonst beschädigt werden.
- Verwenden Sie nur Hartmetalltopfscheiben (10) mit ebener Schleifoberfläche.
- Reinigen Sie die Schleifspindel (12) und alle zu montierenden Teile.
- Drücken Sie zum Festspannen und Lösen des Einsatzwerkzeugs die Spindel-Arretiertaste (7), um diese zu arretieren.
- Zum Befestigen des Einsatzwerkzeugs setzen Sie den Aufnahmeflansch (11) auf die Schleifspindel (12).

- Setzen Sie das gewünschte Einsatzwerkzeug auf die Schleifspindel (12).
- Schrauben Sie die Spannmutter (14) auf und ziehen Sie diese mit dem Zweiloch-Montage-Schlüssel (15) fest.

HINWEIS Achten Sie darauf, dass der Bund der Spannmutter (14) nach außen zeigt.

11.3 Staubabsaugung montieren

Stäube von Materialien wie bleihaltigem Anstrich, einigen Holzarten, Mineralien und Metall können gesundheitsschädlich sein. Berühren oder Einatmen der Stäube können allergische Reaktionen und/oder Atemwegserkrankungen des Benutzers oder in der Nähe befindlicher Personen hervorrufen.

Bestimmte Stäube wie Eichen- oder Buchenstaub gelten als krebserzeugend, besonders in Verbindung mit Zusatzstoffen zur Holzbehandlung (Chromat, Holzschutzmittel). Asbesthaltiges Material darf nur von Fachleuten bearbeitet werden.

- Benutzen Sie immer eine Staubabsaugung.
- Betreiben Sie das Elektrowerkzeug entweder mit dem Staubbeutel (18) oder einem Staubsauger der Staubklasse M.
- Sorgen Sie für gute Belüftung des Arbeitsplatzes.
- Es wird empfohlen, eine Atemschutzmaske mit Filterklasse P2 zu tragen.
- Vermeiden Sie das Abknicken des Absaugschlauches (19).

Beachten Sie in Ihrem Land gültigen Vorschriften für die zu bearbeitenden Materialien.

- Stecken Sie die Eingangsseite des Absaugschlauches (19) auf den Absaugstutzen (8).
- Verbinden Sie nun die Ausgangsseite des Absaugschlauches (19) mit dem Staubbeutel (18). Stecken Sie die Ausgangsseite des Absaugschlauches (19) in den Absaugstutzen des Staubbeutels (18).
- Zur Demontage des Absaugschlauches (19), ziehen Sie den Absaugschlauch (19) vom Absaugstutzen (8) ab.

11.4 Adapter zur Fremdabsaugung montieren

- Stecken Sie bei Bedarf den Adapter zur Staubabsaugung auf den Absaugstutzen.
- Schließen Sie eine zugelassene Staubabsaugung an.

HINWEIS: Beim Bearbeiten von Holz oder Materialien, bei denen gesundheitsgefährdender Staub entsteht, ist das Gerät an eine passende, geprüfte Absaugvorrichtung anzuschließen.

11.5 Zusatzgriff einstellen

Die Neigung des Zusatzgriffs (9) lässt sich einstellen. Die dient dazu, um bei bestimmten Anwendungen eine günstigere Arbeitshaltung der Führungshand zu erreichen (z. B. beim randnahen Schleifen).

- Lösen Sie die beiden Flügelschrauben und neigen Sie den Zusatzgriff in die gewünschte Arbeitsposition.
- Ziehen Sie die Flügelschrauben wieder fest.

12. Arbeitshinweise

⚠ Achtung!
Vor der Inbetriebnahme das Gerät unbedingt komplett montieren!

⚠ WARNUNG!
Ziehen Sie vor allen Arbeiten am Gerät den Netzstecker aus der Steckdose!
Warten Sie, bis das Gerät zum Stillstand gekommen ist, bevor Sie es ablegen.

Die Abtragsleistung und die Oberflächengüte werden im Wesentlichen durch die Wahl des Schleifwerkzeugs, die vorgewählte Drehzahlstufe und den Anpressdruck bestimmt.

Nur einwandfreie Schleifwerkzeuge bringen eine gute Schleifleistung und schonen das Gerät.

12.1 Schleifen

- **Halten Sie das Gerät beim Arbeiten fest mit beiden Händen und sorgen Sie für einen sicheren Stand.** Das Gerät wird mit zwei Händen sicherer geführt.
- Schließen Sie Ihr Absaugsystem (Eigen- oder Fremdabsaugung) an.
- **Bei Fremdabsaugung:** Arbeiten Sie nach Möglichkeit mit der Fernabschaltung oder Start-/Stop-Automatik des Saugers. Der Sauger schaltet sich automatisch ein und zeitverzögert wieder aus, um restliche Stäube aus dem Saugschlauch zu entfernen.
- Schalten Sie das Gerät ein. Setzen Sie es mit der ganzen Schleiffläche auf den zu bearbeitenden Untergrund. Bewegen Sie es mit mäßigem Druck über das Werkstück.
- Achten Sie auf gleichmäßigen Anpressdruck, um die Lebensdauer der Einsatzwerkzeuge zu erhöhen.
- Eine übermäßige Erhöhung des Anpressdruckes führt nicht zu einer höheren Abtragsleistung, sondern zu stärkerem Verschleiß des Gerätes und des Einsatzwerkzeugs.
- Heben Sie das Gerät von der Oberfläche ab.

- **Bei Eigenabsaugung:** Lassen Sie das Elektrowerkzeug noch einige Sekunden laufen, um restliche Stäube aus dem Absaugschlauch (19) zu entfernen.

12.2 Randnahes Schleifen (Abb. 5, 6)
Zum randnahen Schleifen lässt sich ein Haubensegment (6) der Schutz- und Absaughaube (4) entfernen. Dadurch reicht das eingesetzte Einsatzwerkzeug näher an Boden-, Wand und Deckenkanten sowie vorhandene Installationen wie Rohre heran. Die angrenzenden Flächen können dadurch präzise bearbeitet werden.
Rechnen Sie bei diesen Arbeiten mit Staubentwicklung, da die Schutz- und Absaughaube (4) nicht mehr geschlossen ist.
- Ziehen Sie das Haubensegment (6) nach vorne aus der Schutz- und Absaughaube (4) heraus.
- Bearbeiten Sie die randnahen Flächen.
- Stecken Sie das Haubensegment (6) wieder auf die Absaughaube (4) bis es einrastet.

13. Bedienung

Drehrichtung des Werkzeuges!

13.1 Einschalten
Zum Einschalten des Gerätes schieben Sie den Ein-/Ausschalter (1) nach vorn.
Zum Feststellen des Ein-/Ausschalters (1) drücken Sie den Ein-/Ausschalter (1) vorn herunter, bis er einrastet.

13.2 Ausschalten
Um das Elektrowerkzeug auszuschalten, lassen Sie den Ein-/Ausschalter (1) los. Sollte dieser arretiert sein, drücken Sie den Ein-/Ausschalter (1) im hinteren Bereich kurz und lassen ihn dann los.

13.3 Drehzahl einstellen
Stellen Sie vor Beginn der Arbeit die Drehzahl passend zur Anwendung ein. Verwenden Sie eine niedrige Drehzahl für grobe Schleifarbeiten, erhöhen Sie die Drehzahl für Feinarbeiten.
- Verstellen Sie die Drehzahl durch Drücken der Tasten (2).
- Drücken Sie die Taste + (2) um die Drehzahl zu erhöhen.
- Drücken Sie die Taste – (2) um die Drehzahl zu verringern.

HINWEIS: Das Einsatzwerkzeug dreht nach dem Ausschalten nach. Warten Sie ab, bis das Einsatzwerkzeug zum Stillstand gekommen ist, bevor Sie das Gerät ablegen.

14. Elektrischer Anschluss

Der installierte Elektromotor ist betriebsfertig angeschlossen. Der Anschluss entspricht den einschlägigen VDE- und DIN-Bestimmungen.
Der kundenseitige Netzanschluss sowie die verwendete Verlängerungsleitung müssen diesen Vorschriften entsprechen.

Schadhafte Elektro-Anschlussleitung
An elektrischen Anschlussleitungen entstehen oft Isolationsschäden.

Ursachen hierfür können sein:
- Druckstellen, wenn Anschlussleitungen durch Fenster oder Türspalten geführt werden.
- Knickstellen durch unsachgemäße Befestigung oder Führung der Anschlussleitung.
- Schnittstellen durch Überfahren der Anschlussleitung.
- Isolationsschäden durch Herausreißen aus der Wandsteckdose.
- Risse durch Alterung der Isolation.

Solch schadhafte Elektro-Anschlussleitungen dürfen nicht verwendet werden und sind aufgrund der Isolationsschäden lebensgefährlich.

Elektrische Anschlussleitungen regelmäßig auf Schäden überprüfen. Achten Sie darauf, dass beim Überprüfen die Anschlussleitung nicht am Stromnetz hängt.

Elektrische Anschlussleitungen müssen den einschlägigen VDE- und DIN-Bestimmungen entsprechen. Verwenden Sie nur Anschlussleitungen mit gleicher Kennzeichnung.

Ein Aufdruck der Typenbezeichnung auf dem Anschlusskabel ist Vorschrift.

Anschlussart X
Wenn die Netzanschlussleitung dieses Gerätes beschädigt wird, muss sie durch eine besondere Anschlussleitung ersetzt werden, die vom Hersteller oder seinem Kundendienst erhältlich ist.

Beim Einphasen-Wechselstrommotor empfehlen wir, für Maschinen mit hohem Anlaufstrom (ab 3000 Watt), eine Absicherung von C 16A oder K 16A!

15. Reinigung und Wartung

⚠ WARNUNG!
Schalten Sie vor allen Arbeiten am Gerät das Gerät aus und ziehen Sie den Netzstecker.

- Halten Sie Schutzvorrichtungen, Luftschlitze und Motorengehäuse so staub- und schmutzfrei wie möglich. Reiben Sie das Gerät mit einem sauberen Tuch ab oder blasen Sie es mit Druckluft bei niedrigem Druck aus.
- Wir empfehlen, dass Sie das Gerät direkt nach jeder Benutzung reinigen.
- Reinigen Sie das Gerät regelmäßig mit einem feuchten Tuch und etwas Schmierseife. Verwenden Sie keine Reinigungs- oder Lösungsmittel; diese könnten die Kunststoffteile des Gerätes angreifen. Achten Sie darauf, dass kein Wasser in das Geräteinnere gelangen kann.
  Das Eindringen von Wasser in ein Elektrogerät erhöht das Risiko eines elektrischen Schlages.

Im Geräteinneren befinden sich keine weiteren zu wartenden Teile.

Staubbeutel entleeren
Um eine optimale Staubabsaugung zu gewährleisten, leeren Sie den Staubbeutel (18) rechtzeitig aus.
- Öffnen Sie den Reißverschluss des Staubbeutels (18).
- Schütteln Sie den Staubbeutel (18) über einem geeigneten Abfallbehälter aus.

Service-Informationen
Es ist zu beachten, dass bei diesem Produkt folgende Teile einem gebrauchsgemäßen oder natürlichen Verschleiß unterliegen bzw. folgende Teile als Verbrauchsmaterialien benötigt werden.
Verschleißteile*: Kohlebürsten, Schalter

* nicht zwingend im Lieferumfang enthalten!

Anschlüsse und Reparaturen
Anschlüsse und Reparaturen der elektrischen Ausrüstung dürfen nur von einer Elektro-Fachkraft durchgeführt werden.

Geben Sie bei Rückfragen bitte folgende Daten:
- Stromart des Motors
- Daten des Maschinen-Typenschildes

Ersatzteile und Zubehör erhalten Sie in unserem Service-Center. Scannen Sie hierzu den QR-Code auf der Titelseite.

16. Lagerung

Lagern Sie das Gerät und dessen Zubehör an einem dunklen, trockenen und frostfreien sowie für Kinder unzugänglichen Ort.
Die optimale Lagertemperatur liegt zwischen 5 und 30 °C. Bewahren Sie das Werkzeug in der Originalverpackung auf. Decken Sie das Werkzeug ab, um es vor Staub oder Feuchtigkeit zu schützen. Bewahren Sie die Bedienungsanleitung bei dem Werkzeug auf.

17. Entsorgung und Wiederverwertung

Hinweise zur Verpackung



Die Verpackungsmaterialien sind recycelbar. Bitte Verpackungen umweltgerecht entsorgen.

Hinweise zum Elektro- und Elektronikgerätegesetz



Elektro- und Elektronik-Altgeräte gehören nicht in den Hausmüll, sondern sind einer getrennten Erfassung bzw. Entsorgung zuzuführen!
- Altbatterien, welche nicht fest im Altgerät verbaut sind, müssen vor Abgabe zerstörungsfrei entnommen werden! Deren Entsorgung wird über das Batteriegesetz geregelt.
- Besitzer bzw. Nutzer von Elektro- und Elektronikgeräten sind nach deren Gebrauch gesetzlich zur Rückgabe verpflichtet.
- Der Endnutzer trägt die Eigenverantwortung für das Löschen seiner personenbezogenen Daten auf dem zu entsorgenden Altgerät!
- Das Symbol der durchgestrichenen Mülltonne bedeutet, dass Elektro- und Elektronikaltgeräte nicht über den Hausmüll entsorgt werden dürfen.
- Elektro- und Elektronikaltgeräte können bei folgenden Stellen unentgeltlich abgegeben werden:
  - Öffentlich-rechtliche Entsorgungs- bzw. Sammelstellen (z. B. kommunale Bauhöfe).
  - Verkaufsstellen von Elektrogeräten (stationär und online), sofern Händler zur Rücknahme verpflichtet sind oder diese freiwillig anbieten.

- Bis zu drei Elektroaltgeräte pro Geräteart, mit einer Kantenlänge von maximal 25 Zentimetern, können Sie ohne vorherigen Erwerb eines Neugerätes vom Hersteller kostenfrei bei diesem abgeben oder einer anderen autorisierten Sammelstelle in Ihrer Nähe zuführen.
- Weitere ergänzende Rücknahmebedingungen der Hersteller und Vertreiber erfahren Sie beim jeweiligen Kundenservice.

- Im Falle der Anlieferung eines neuen Elektrogerätes durch den Hersteller an einen privaten Haushalt, kann dieser die unentgeltliche Abholung des Elektroaltgerätes, auf Nachfrage vom Endnutzer, veranlassen. Setzen Sie sich hierzu mit dem Kundenservice des Herstellers in Verbindung.
- Diese Aussagen gelten nur für Geräte, die in den Ländern der Europäischen Union installiert und verkauft werden und die der Europäischen Richtlinie 2012/19/ EU unterliegen. In Ländern außerhalb der Europäischen Union können davon abweichende Bestimmungen für die Entsorgung von Elektro- und Elektronik-Altgeräten gelten.

18. Störungsabhilfe

Die folgende Tabelle zeigt Fehlersymptome auf und beschreibt, wie sie Abhilfe schaffen können, wenn Ihre Maschine einmal nicht richtig arbeitet. Wenn Sie das Problem damit nicht lokalisieren und beseitigen können, wenden Sie sich an Ihre Service-Werkstatt.

Störung	Mögliche Ursache	Abhilfe
Elektrowerkzeug startet nicht	Stromversorgung unterbrochen	Stromversorgung durch Anschluss eines andere Elektrowerkzeuges prüfen
	Netzkabel oder Stecker defekt	Prüfung durch Elektrofachkraft
	Sonstiger elektrischer Defekt des Elektrowerkzeuges	Prüfung durch Elektrofachkraft
Elektrowerkzeug hat nicht die volle Leistung	Verlängerungskabel zu lang und/oder mit zu geringem Querschnitt	Verlängerungskabel mit zulässiger Länger und/ oder Querschnitt verwenden
	Stromversorgung (z.B. Generator) hat zu niedrige Spannung	Elektrowerkzeug an eine geeignete Stromversorgung anschließen
Schlechtes Arbeitsergebnis	Einsatzwerkzeug verschlissen	Einsatzwerkzeug austauschen lassen
	Schleifplatte verschlissen	Schleifplatte austauschen lassen
Starke Staubbildung	Bürstenrand verschlissen	Bürstenrand austauschen
	Staubabsaugung nicht angeschlossen/ eingeschaltet	Staubabsaugung anschließen / einschalten

Garantiebedingungen

Revisionsdatum 26.11.2021

Sehr geehrte Kundin, sehr geehrter Kunde,
unsere Produkte unterliegen einer strengen Qualitätskontrolle. Sollte ein Gerät dennoch nicht einwandfrei funktionieren, bedauern wir dies sehr und bitten Sie, sich an unseren Servicedienst unter der unten angegebenen Adresse zu wenden. Gerne stehen wir Ihnen auch telefonisch über die Servicerufnummer zur Verfügung. Die nachfolgenden Hinweise sollen Ihnen für eine problemlose Bearbeitung und Regulierung im Schadensfall dienen.

Für die Geltendmachung von Garantieansprüchen - innerhalb Deutschland - gilt folgendes:

1. Diese Garantiebedingungen regeln unsere zusätzlichen Hersteller-Garantieleistungen für Käufer (private Endverbraucher) von Neugeräten. Die gesetzlichen Gewährleistungsansprüche werden von dieser Garantie nicht berührt. Für diese ist der Händler zuständig, bei dem Sie das Produkt erworben haben.

2. Die Garantieleistung erstreckt sich ausschließlich auf Mängel an einem von Ihnen erworbenen neuen Gerät, die auf einem Material- oder Herstellungsfehler beruhen und ist - nach unserer Wahl - auf die unentgeltliche Reparatur solcher Mängel oder den Austausch des Gerätes beschränkt (ggf. auch Austausch mit einem Nachfolgemodell). Ersetzte Geräte oder Teile gehen in unser Eigentum über. Bitte beachten Sie, dass unsere Geräte bestimmungsgemäß nicht für den gewerblichen, handwerklichen oder beruflichen Einsatz konstruiert wurden. Ein Garantiefall kommt daher nicht zustande, wenn das Gerät innerhalb der Garantiezeit in Gewerbe-, Handwerks- oder Industriebetrieben verwendet wurde oder einer gleichzusetzenden Beanspruchung ausgesetzt war.

3. Von unseren Garantieleistungen ausgenommen sind:
- Schäden am Gerät, die durch Nichtbeachtung der Montageanleitung, nicht fachgerechte Installation, Nichtbeachtung der Bedienungsanleitung (z.B. Anschluss an eine falsche Netzspannung oder Stromart) bzw. der Wartungs- und Sicherheitsbestimmungen oder durch Einsatz des Geräts unter ungeeigneten Umweltbedingungen sowie durch mangelnde Pflege und Wartung entstanden sind.
- Schäden am Gerät, die durch missbräuchliche oder unsachgemäße Anwendungen (wie z.B. Überlastung des Gerätes oder Verwendung von nicht zugelassenen Werkzeugen bzw. Zubehör), Eindringen von Fremdkörpern in das Gerät (wie z.B. Sand, Steine oder Staub), Transportschäden, Gewaltanwendung oder Fremdeinwirkungen (wie z. B. Schäden durch Herunterfallen) entstanden sind.
- Schäden am Gerät oder an Teilen des Geräts, die auf einen bestimmungsgemäßen, üblichen (betriebsbedingten) oder sonstigen natürlichen Verschleiß zurückzuführen sind sowie Schäden und/oder Abnutzung von Verschleißteilen.
- Mängel am Gerät, die durch Verwendung von Zubehör-, Ergänzungs- oder Ersatzteilen verursacht wurden, die keine Originalteile sind oder nicht bestimmungsgemäß verwendet werden.
- Geräte, an denen Veränderungen oder Modifikationen vorgenommen wurden.
- Geringfügige Abweichungen von der Soll-Beschaffenheit, die für Wert und Gebrauchstauglichkeit des Geräts unerheblich sind.
- Geräte an denen eigenmächtig Reparaturen oder Reparaturen , insbesondere durch einen nicht autorisierten Dritten, vorgenommen wurden.
- Wenn die Kennzeichnung am Gerät bzw. die Identifikationsinformationen des Produktes (Maschinenaufkleber) fehlen oder unlesbar sind.
- Geräte die eine starke Verschmutzung aufweisen und daher vom Servicepersonal abgelehnt werden.

Schadensersatzansprüche sowie Folgeschäden sind von dieser Garantieleistung generell ausgeschlossen.

4. Die Garantiezeit beträgt regulär **24 Monate*** (12 Monate bei Batterien / Akkus) und beginnt mit dem Kaufdatum des Gerätes. Maßgeblich ist das Datum auf dem Original-Kaufbeleg. Garantieansprüche müssen jeweils nach Kenntniserlangung unverzüglich erhoben werden. Die Geltendmachung von Garantieansprüchen nach Ablauf der Garantiezeit ist ausgeschlossen. Die Reparatur oder der Austausch des Gerätes führt weder zu einer Verlängerung der Garantiezeit noch wird eine neue Garantiezeit durch diese Leistung für das Gerät oder für etwaige eingebaute Ersatzteile in Gang gesetzt. Dies gilt auch bei Einsatz eines Vor-Ort-Services. Das betroffene Gerät ist in gesäubertem Zustand zusammen mit einer Kopie des Kaufbelegs, - hierin enthalten die Angaben zum Kaufdatum und der Produktbezeichnung - der Kundendienststelle vorzulegen bzw. einzusenden. Wird ein Gerät unvollständig, ohne den kompletten Lieferumfang eingesendet, wird das fehlende Zubehör wertmäßig in Anrechnung / Abzug gebracht, falls das Gerät ausgetauscht wird oder eine Rückerstattung erfolgt. Teilweise oder komplett zerlegte Geräte können nicht als Garantiefall akzeptiert werden. Bei nicht berechtigter Reklamation bzw. außerhalb der Garantiezeit trägt der Käufer generell die Transportkosten und das Transportrisiko. **Einen Garantiefall melden Sie bitte vorab bei der Servicestelle (s.u.) an.** In der Regel wird vereinbart, dass das defekte Gerät mit einer kurzen Beschreibung der Störung per Abhol-Service (nur in Deutschland) oder - im Reparaturfall außerhalb des Garantiezeitraums - ausreichend frankiert, unter Beachtung der entsprechenden Verpackungs- und Versandrichtlinien, an die unten angegebene Serviceadresse eingesendet wird. **Beachten Sie bitte, dass Ihr Gerät (modellabhängig) bei Rücklieferung, aus Sicherheitsgründen - frei von allen Betriebsstoffen ist.** Das an unser Service-Center eingeschickte Produkt, muss so verpackt sein, dass Beschädigungen am Reklamationsgerät auf dem Transportweg vermieden werden. Nach erfolgter Reparatur / Austausch senden wir das Gerät frei an Sie zurück. Können Produkte nicht repariert oder ausgetauscht werden, kann nach unserem eigenen freien Ermessen ein Geldbetrag bis zur Höhe des Kaufpreises des mangelhaften Produkts erstattet werden, wobei ein Abzug aufgrund von Abnutzung und Verschleiß berücksichtigt wird. Diese Garantieleistungen gelten nur zugunsten des privaten Erstkäufers und sind nicht abtret- oder übertragbar.

5. Für die Geltendmachung Ihres Garantieanspruches **kontaktieren Sie bitte unser Service-Center**.

Bitte verwenden Sie vorzugsweise unser Formular auf unserer Homepage: https://www.scheppach.com/de/service

Bitte senden Sie uns keine Geräte ohne vorherige Kontaktaufnahme und Anmeldung bei unserem Service-Center.

Für die Inanspruchnahme dieser Garantiezusagen ist der Erstkontakt mit unserem Service-Center zwingende Voraussetzung.

https://www.scheppach.com/de/service

6. Bearbeitungszeit - Im Regelfall erledigen wir Reklamationssendungen innerhalb 14 Tagen nach Eingang in unserem Service-Center.

Sollte in Ausnahmefällen die genannte Bearbeitungszeit überschritten werden, so informieren wir Sie rechtzeitig.

7. Verschleißteile - Verschleißteile sind: a) mitgelieferte, an- und/oder eingebaute Batterien / Akkus sowie b) alle modellabhängigen Verschleißteile (siehe Bedienungsanleitung). Von der Garantieleistung ausgeschlossen sind tief entladene bzw. an Gehäuse und oder Batteriepolen beschädigte Batterien / Akkus.

8. Kostenvoranschlag - Von der Garantieleistung nicht oder nicht mehr erfasste Geräte reparieren wir gegen Berechnung. Auf Nachfrage bei unserem Service-Center können Sie die defekten Geräte für einen Kostenvoranschlag einsenden und ggf. dem Service-Center schriftlich (per Post, eMail) die Reparaturfreigabe erteilen. Ohne Reparaturfreigabe erfolgt keine weitere Bearbeitung.

9. Andere Ansprüche, als die oben genannten, können nicht geltend gemacht werden.

Die Garantiebedingungen gelten nur in der jeweils aktuellen Fassung zum Zeitpunkt der Reklamation und können ggf. unserer Homepage (www.scheppach.com) entnommen werden.

Bei Übersetzungen ist stets die deutsche Fassung maßgeblich.

Scheppach GmbH · Günzburger Str. 69 · 89335 Ichenhausen (Deutschland) · www.scheppach.com
Telefon: +800 4002 4002 (Service-Hotline/Freecall Rufnummer dt. Festnetz**) · Telefax +49 [0] 8223 4002 20 · E-Mail: service@scheppach.com · Internet: http://www.scheppach.com

* Produktabhängig auch über 24 Monate; länderbezogen können erweiterte Garantieleistungen gelten
** Verbindungskosten: kostenlos aus dem deutschen Festnetz
Änderungen dieser Garantiebedingungen ohne Voranmeldung behalten wir uns jederzeit vor.

Ersatzteile
Zubehör

Reparatur

Kontakt

Dokumente

Explanation of the symbols on the device

Symbols are used in this manual to draw your attention to potential hazards. The safety symbols and the accompanying explanations must be fully understood. The warnings themselves will not rectify a hazard and cannot replace proper accident prevention measures.

	Warning - read the instruction manual to reduce the risk of injury.
	Wear hearing protection. Excessive noise can result in a loss of hearing.
	Wear a dust protection mask. When machining wood and other materials, harmful dust may be generated. Do not machine material containing asbestos!
	Wear eye protection. Sparks created during work or fragments, chippings and dust ejected by the device can case sight loss.
⚠ Attention!	We have marked points in these operating instructions that impact your safety with this symbol.
	Protection class II
	The product complies with the applicable European directives.
	The product complies with the applicable Serbian directives.

Table of contents: **Page:**

1. Introduction 23
2. Device description (Fig. 1-3) 23
3. Scope of delivery 23
4. Proper use 23
5. General safety information 24
6. Safety instructions for all applications 25
7. Additional safety instructions 27
8. Residual risks 28
9. Technical data 28
10. Unpacking 29
11. Before commissioning 29
12. Working instructions 30
13. Operation 31
14. Electrical connection 31
15. Cleaning and maintenance 31
16. Storage 32
17. Disposal and recycling 32
18. Troubleshooting 33
19. Declaration of conformity 344

1. Introduction

Manufacturer:

Scheppach GmbH
Günzburger Straße 69
D-89335 Ichenhausen

Dear Customer
We hope your new tool brings you much enjoyment and success.

Note:
In accordance with the applicable product liability laws, the manufacturer of this device assumes no liability for damage to the device or caused by the device arising from:

- Improper handling,
- Non-compliance with the operating manual,
- Repairs carried out by third parties, unauthorised specialists.
- Installing and replacing non-original spare parts
- Application other than specified
- Failure of the electrical system in the event of the electrical regulations and VDE provisions 0100, DIN 57113 / VDE0113 not being observed

Please consider:
Read through the complete text in the operating manual before installing and commissioning the device.
The operating manual is intended to help the user to become familiar with the machine and take advantage of its application possibilities in accordance with the recommendations.
The operating manual includes important instructions for safe, proper and economic operation of the device, for avoiding danger, for minimising repair costs and downtimes, and for increasing the reliability and extending the service life of the device.
In addition to the safety instructions in this operating manual, you must also observe the regulations applicable to the operation of the device in your country.
Keep the operating manual package with the machine at all times and store it in a plastic cover to protect it from dirt and moisture. They must be read and carefully observed by all operating personnel before starting the work.
The device may only be used by personnel who have been trained to use it and who have been instructed with respect to the associated hazards.
The required minimum age must be observed.
In addition to the safety instructions in this operating manual and the separate regulations of your country, the generally recognised technical rules relating to the operation of such machines must also be observed.
We accept no liability for accidents or damage that occur due to a failure to observe this manual and the safety instructions.

2. Device description (Fig. 1-3)

1. ON/OFF switch
2. Speed adjustment buttons (+/–)
3. Wing screws for additional handle adjustment
4. Protection and extraction cover
5. Brush rim
6. Cover segment
7. Spindle lock button
8. Extraction port
9. Additional grip
10. Carbide cup wheel
11. Receptacle flange
12. Grinding spindle
13. Grinding wheel
14. Clamping nut
15. Two-hole assembly key
16. Sandpaper
17. Adapter (dust extraction)
18. Dust bag
19. Extraction hose

3. Scope of delivery

- 1 wall, floor and ceiling machining system
- 1m vacuum hose (extendable to 3.5m)
- 1 dust bag (25 L)
- 1 adapter (dust extraction)
- 6x sandpaper (2x 40 - 80 - 120 each)
- 1 carbide cup wheel (YG8)
- 1 two-hole assembly key
- 1 operating manual

4. Proper use

The intended use of this power tool includes the following activities:

- Dry grinding of coatings.
- Removal of paint, wallpaper and adhesive residues.
- Removal of tile adhesive and dry carpet adhesive residues from hard substrates (hard plaster, concrete).

- Dry grinding and smoothing of concrete, plaster and screed.
- Perforating wallpaper on hard substrates.
- Grinding of filled drywall.
- Smoothing of formwork transitions and roughening of concrete surfaces.
- Dry grinding of walls and ceilings indoors and outdoors.
- Dry surface sanding of metal, stone and wood.

The machine may only be used in the intended manner. Any use beyond this is improper. The user/operator, not the manufacturer, is responsible for damages or injuries of any type resulting from this.

An element of the intended use is also the observance of the safety instructions, as well as the assembly instructions and operating information in the operating manual.
Persons who operate and maintain the machine must be familiar with it and must be informed about potential dangers.
In addition, the applicable accident prevention regulations must be strictly observed.
Other general occupational health and safety-related rules and regulations must be observed. The liability of the manufacturer and resulting damages are excluded in the event of modifications of the machine.
The machine may only be operated with original parts and original accessories from the manufacturer.
The safety, operating and maintenance specifications of the manufacturer, as well as the dimensions specified in the technical data, must be observed.

Please observe that our equipment was not designed with the intention of use for commercial or industrial purposes. We assume no guarantee if the equipment is used in commercial or industrial applications, or for equivalent work.
The device is intended for use by adults. Children over the age of 16 may use the tool except under supervision.
The manufacturer is not liable for damage caused by an improper use or incorrect operation of this device.

5. General safety information

⚠ WARNING! Read all safety information, instructions, illustrations and technical data for this electric tool.
Failure to follow all instructions listed below may result in electric shock, fire and/or serious injury.

Save all warnings and instructions for future reference.

The term “power tool” used in the safety instructions refers to mains-powered electrical tools (with a mains cable) and battery-powered electrical tools (without a mains cable).

1) Workplace safety

a) **Keep work area clean and well lit.** Disorganised and unlit work areas can result in accidents.

b) **Do not operate power tools in explosive atmospheres, such as in the presence of flammable liquids, gases or dust.** Power tools create sparks which may ignite the dust or fumes.

c) **Keep children and bystanders away while operating a power tool.** Distractions may cause you to lose control of the device.

2) Electrical safety

a) **Power tool plugs must match the outlet. Never modify the plug in any way. Do not use any adapter plugs with earthed (grounded) power tools.** Unmodified plugs and matching outlets will reduce risk of electric shock.

b) **Avoid body contact with earthed or grounded surfaces, such as pipes, radiators, ranges and refrigerators.** There is an increased risk of electric shock if your body is earthed or grounded.

c) **Do not expose power tools to rain or wet conditions.** Water entering a power tool will increase the risk of electric shock.

d) **Do not use the cable for another purpose, for example, carrying or hanging the power tool or pulling the plug out of the socket. Keep the cable away from heat, oil, sharp edges or moving device parts.** Damaged or coiled cables increase the risk of an electric shock.

e) **If you work with an electric tool outdoors, only use extension cables that are also permitted for outdoor use.** Using an extension cable suitable for outdoor use reduces the risk of an electric shock.

f) **If you cannot avoid using the electrical tool in a wet environment, use a fault-current circuit breaker.** Use of an RCD reduces the risk of electric shock.

3) Personal safety

a) **Always remain attentive, pay attention to what you are doing and be sensible when working with electric tools. Do not use a power tool while you are tired or under the influence of drugs, alcohol or medication.**

A moment of carelessness when using electrical tools can result in serious injuries.

b) **Use personal protective equipment. Always wear eye protection.** Wearing personal protective equipment, such as dust masks, anti-slip safety shoes, safety helmet or hearing protection, depending on the type and use of the electric tool, reduces the risk of injuries.

c) **Prevent unintentional starting. Make sure the switch is in the off-position before connecting to the power supply, picking up or carrying the electric tool.** Keeping your finger on the switch when carrying the electric tool or having the device already switched on when connecting it to the power supply may result in accidents.

d) **Remove any adjusting key or wrench before turning the power tool on.** A tool or spanner that is located in a rotating device part may result in injuries.

e) **Do not overreach. Keep proper footing and balance at all times.** This enables better control of the power tool in unexpected situations.

f) **Dress properly. Do not wear loose clothing or jewellery. Keep hair, clothing and gloves away from moving parts.** Loose clothes, jewellery or long hair can be caught in moving parts.

g) **If dust extraction and collection devices can be mounted, make sure that they are connected and used properly.** Use of dust collection can reduce dust-related hazards.

h) **Do not allow yourself to be lulled into a false sense of security and do not ignore the safety rules for electric tools, even when you have used it many times and have become familiar with it.** A careless action can cause severe injury within a fraction of a second.

4) Power tool use and care

a) **Do not force the power tool. Use the correct power tool for your application.** The correct power tool will do the job better and safer at the rate for which it was designed.

b) **Do not use the power tool if the switch does not turn it on and off.** Any power tool that cannot be controlled with the switch is dangerous and must be repaired.

c) **Remove the plug from the socket before setting the device, changing accessories or putting the device away.** Such preventive safety measures reduce the risk of starting the power tool accidentally.

d) **Store idle power tools out of the reach of children and Do not let people use the device who are not familiar with it or who have not read these instructions.** Power tools are dangerous in the hands of untrained users.

e) **Maintain the electric tool with care. Check whether moving parts function properly and do not get stuck and whether parts are broken or are damaged and thus adversely affect the electric tool function. Have damaged parts repaired before using the device.** Many accidents are caused by poorly maintained power tools.

f) **Keep cutting tools sharp and clean.** Properly maintained cutting tools with sharp cutting edges are less likely to bind and are easier to control.

g) **Use the power tool, accessories and tool bits etc. in accordance with these instructions, taking into account the working conditions and the work to be performed.** Use of the power tool for operations different from those intended could result in a hazardous situation.

h) **Keep the gripping surfaces dry, clean and free of oil and grease.** Slippery handles and grasping surfaces do not allow for safe handling and control of the tool in unexpected situations.

5) Service

a) **Have your power tool serviced by a qualified repair person using only identical replacement parts.** This will ensure that the safety of the power tool is maintained.

6. Safety instructions for all applications

Common safety instructions for grinding and sandpaper grinding:

a) This electric tool is to be used as a grinder and sandpaper grinder. Read all safety warnings, instructions, illustrations and specifications provided with this power tool. Failure to observe the following instructions may result in electric shock, fire and / or serious injury.

b) This electric tool is not suitable for working with wire brushes, polishing and cut-off grinding. Operations for which the power tool was not designed may create a hazard and cause personal injury.

c) Do not use any accessories that have not been specifically provided or recommended by the manufacturer for this power tool. Just because you can attach the accessories to your power tool does not guarantee they are safe to use.

d) The maximum speed of the accessory tool used must be at least as high as the maximum speed specified for the power tool. Accessories which rotate faster than the maximum permissible rate can break and throw pieces into the air.
e) The external diameter and thickness of the accessory tool used must comply with the dimensions of the power tool. Incorrectly dimensioned accessory tools cannot be sufficiently shielded or controlled.
f) Attachment tools with a thread insert must match the thread of the grinding spindle exactly. For attachment tools that are mounted using a flange, the diameter of the hole on the attachment tool must correspond to the width of the fitting on the flange. Accessory tools that cannot be firmly fitted to the power tool rotate unevenly, vibrate severely and can lead to a loss of control.
g) Never use damaged accessory tools. Before each use, check tools such as grinding discs for chipping and cracks, grinding discs for cracks, wear or heavy wear. If the power tool or the accessory tool in use is dropped, check to see if it is damaged or use an undamaged accessory tool. When you have checked and inserted the accessory tool, ensure that you and any other people in the vicinity remain outside of the level of the rotating accessory tool and allow the tool to rotate at maximum speed for one minute. Damaged accessories usually break during the test period.
h) Wear personal protective equipment. Depending on application, use face shield, safety goggles or safety glasses. Where appropriate, wear a dust mask, hearing protection, protective gloves or a special apron that will keep small grinding and material particles away from you. The eye protection must be capable of stopping flying debris generated by various operations. Dust or breathing masks must filter the dust generated during use. Prolonged exposure to high intensity noise may cause hearing loss.
i) Ensure that other people remain at a safe distance from your workspace. Anyone who enters the workspace must wear personal protective equipment. Fragments of the workpiece or broken accessory tools can fly off and cause injury – even outside the immediate working area.
j) Hold the power tool only by the insulated handles when you are carrying out work in which the accessory tool may come into contact with concealed power cables or the tool's own power cord. Contact with a live wire may make exposed metal parts of the power tool live and could give the operator an electric shock.
k) Keep the power cord away from any rotating accessories. If you lose control of the device, the mains cable can be severed or caught and your hand or arm pulled into the rotating insert tool.
l) Never put the power tool down until the accessory tool being used has come to a complete standstill. The rotating accessory tool can come into contact with the surface and cause you to lose control of the power tool.
m) Do not run the power tool while carrying it at your side. Accidental contact of your clothing with the rotating attachment part could lead to an injury.
n) Clean the ventilation slits of your power tool regularly. The engine fan draws dust into the housing and a strong accumulation of metal dust can cause electrical hazards.
o) Never use the power tool in the vicinity of inflammable materials. Sparks can ignite such materials.
p) Do not use any accessory tools which require liquid coolant. The use of water or other liquid coolants may lead to an electric shock.

Kick-back and corresponding safety instructions

Kick-back is the sudden reaction resulting from a caught or jammed rotating insert tool, such as a grinding disc, grinding wheel, wire brush, etc. Catching or jamming results in the rotating insert tool stopping abruptly.
As a result, an uncontrolled electric tool is accelerated against the direction of rotation of the tool attachment at the blocking point.

For example, if a grinding disc catches or jams in the workpiece, the edge of the grinding disc that plunges into the workpiece can get caught, causing the grinding disc to break away or kick back. The wheel may either jump toward or away from the operator, depending on direction of the wheel's movement at the point of pinching. Abrasive wheels may also break under these conditions.

Kickback is the result of incorrect or deficient use of the electrical tool. It can be prevented by suitable precautionary measures, as described in the following.

a) Hold the power tool firmly in both hands and position your body and arms so they can absorb the force of a kickback.

Always use the additional handle, if available, so that you have the maximum possible control over the kickback force or reaction forces at full speed. By taking adequate precautions, the operator can stay in control of the kickback and reaction forces.

b) Never hold your hand close to a rotating accessory tool. The accessory tool could jump out of your hand if there is a kickback.

c) Avoid having any part of your body in the region in which the power tool is likely to move in event of a kickback. The kickback will force the power tool in the opposite direction to the direction of rotation of the sanding disc at the blockage.

d) Take special care when working near corners, sharp edges, etc. Avoid allowing the accessory tool to bounce back from the workpiece or jam. The rotating tool attachment tends to jam at corners, sharp edges or when it bounces back. This causes a loss of control or kick-back.

e) Do not use chains or toothed saw blades. Such accessories often cause a kickback or loss of control over the power tool.

Special safety instructions for grinding:

a) Only use the grinding bodies approved for your electric tool and the protective cover provided for these grinding bodies. Grinding bodies that are not intended for the electric tool cannot be adequately shielded and are unsafe.

b) Cranked grinding discs must be mounted so that their grinding surface does not protrude above the plane of the protective cover edge. An improperly mounted grinding disc that protrudes above the level of the protective cover edge cannot be adequately shielded.

c) The protective cover must be securely attached to the electric tool and, for maximum safety, adjusted so that the smallest possible part of the grinding body is open and facing the operator. The protective cover helps to protect the operator from fragments, accidental contact with the grinding body and sparks that could ignite clothing.

d) Grinding bodies may only be used for the recommended applications. For example: Never grind on the side surfaces of a cutting wheel. Cutting wheels are designed to remove material with the edge of the disc. Lateral forces on this grinding body can break it.

e) Always use undamaged clamping flanges of the correct size and shape for the grinding disc selected by you. Suitable flanges support the grinding disc and reduce the danger of the grinding disc breaking. Flanges for cutting wheels may differ from flanges for other grinding discs.

f) Do not use worn grinding discs from large electric tools. Grinding discs for larger electrics tools are not designed for the higher speeds of smaller electric tools and can break.

Additional safety instructions for sandpaper grinding

a) Do not use excessively oversized sanding disc paper. Follow manufacturers recommendations, when selecting sanding paper. Sanding sheets that protrude beyond the grinding wheel can cause injuries as well as jamming, tearing of the sanding sheets or kick-back.

7. Additional safety instructions

- **Use the appropriate detection devices in order to detect hidden supply lines or consult the local utility company.** Contact with electrical lines can result in fire and electric shock. Damage to a gas line can lead to an explosion. Penetrating a water pipe causes property damage or may cause an electric shock.
- **Unlock the on/off switch and move it to the off position if the power supply is interrupted, e.g. by a power failure or unplugging the mains plug.** This prevents an uncontrolled restart.
- **Only use the electric tool for dry grinding.** Water entering a power tool will increase the risk of electric shock.
- **Only run the electric tool against the workpiece when it is switched on and only switch it off after you have lifted it off the workpiece**. The electric tool may move suddenly.
- **Make sure that no persons are endangered by flying sparks. Remove combustible materials from the vicinity.** When grinding metals, flying sparks occur.
- **Do not use worn, torn or heavily clogged grinding tools.** Damaged grinding tools can tear, be thrown away and injure someone.
- **Do not use cutting or grinding discs or cup brushes.** The electric tool is not suitable for use with these insert tools. There is a danger of injury!
- **Always use the supplied suction hose and a suitable dust extraction unit when operating the electric tool.** Using a dust extraction unit can reduce hazards caused by dust.

- **Attention: Risk of fire! Avoid overheating the grinding material and the grinder. Always empty the dust tank before work breaks.** Grinding dust in the dust bag, microfilter, paper bag (or in the filter bag or filter of the vacuum cleaner) can self-ignite under unfavourable conditions, such as flying sparks when grinding metals.
  There is a particular danger if the grinding dust is mixed with paint, polyurethane residues or other chemical substances and the sanding material is hot after working for a long time.
- **Hold the electrical tool firmly with both hands and ensure firm footing.** It is safer to guide the electrical tool with two hands.
- **Wear hearing protection, safety goggles, dust mask and gloves if necessary. Use at least a particle filtering half mask of class FFP 2 as a dust mask.**
- **Use a dust extraction unit when machining stone. The vacuum cleaner must be permitted to extract stone dust.** The use of these devices reduces dust hazards.
- **Do not touch insert tools until they have cooled down.** The insert tools become very hot when working.
- **Wear protective gloves when changing the insert tools.** Insert tools become warm during prolonged use.
- **Do not machine materials that release hazardous substances, e.g. beech wood or oak wood dust, rock dust or asbestos.** These substances are considered carcinogenic.
- **Inform yourself about the valid regulations/laws regarding the handling of dusts hazardous to health in your country.**
- **Never touch the grinding tool when it is running.** There is a danger of injury.
- **If necessary, use scaffolding to work on.** When working on a ladder, it is not possible for you to have a firm footing.

Warning! This power tool generates an electromagnetic field during operation. This field can impair active or passive medical implants under certain conditions. In order to prevent the risk of serious or deadly injuries, we recommend that persons with medical implants consult with their physician and the manufacturer of the medical implant prior to operating the power tool.

8. Residual risks

The machine has been built according to the state-of-the-art and the recognised technical safety requirements. However, individual residual risks can arise during operation.

- Health hazard due to electrical power, with the use of improper electrical connection cables.
- Furthermore, despite all precautions having been met, some non-obvious residual risks may still remain.
- Residual risks can be minimised if the “Safety information” and the “Proper use” together with the operating manual as a whole are observed.
- Avoid accidental starting of the machine: the operating button may not be pressed when inserting the plug in an outlet.
- Keep your hands away from the work area, when the machine is in operation.

9. Technical data

Nominal voltage:	230 V~
Nominal frequency:	50 Hz
Power consumption:	1050 W
Nominal speed (oscillation rate) n:	410 - 1900 rpm
Thread dimension:	M14
Grinding disc diameter:	180 mm
Protection class:	II
Weight:	4 kg

Device emissions values:	
Sound pressure level L_{PA}.:	73.3 dB(A)
Sound power level L_{WA}.:	84.3 dB(A)
Uncertainty K	3 dB(A)

Hand-arm vibration:	
Surface grinding a_h	3.38 m/s^2
Uncertainty K:	1.5 m/s^2

Technical changes reserved!

Noise and vibration

⚠ **Warning**: Noise can have serious effects on your health. If the machine noise exceeds 85 dB (A), please wear suitable hearing protection.

Note: The vibration level specified in these instructions has been measured based on a standardised measurement procedure and can be used for unit comparison. The specified vibration emission value can also be used for an initial estimation of the exposure.

⚠ Warning!
The vibration level will vary depending on the use of the electric tool and may in some cases be higher than the value specified in these instructions.

The vibration load could be underestimated if the electric tool is regularly used in such a way. Try to minimise stress from vibrations as low as possible. Some examples of means for reducing the vibration stress are wearing gloves while using the tool and limiting work time.
In doing so, all parts of the operating cycle must be taken into account (such as times in which the electric tool is switched off or times in which it is switched on, but is not running under a load).

10. Unpacking

- Open the packaging and carefully remove the device.
- Remove the packaging material, as well as the packaging and transport safety devices (if present).
- Check whether the scope of delivery is complete.
- Check the device and accessory parts for transport damage. In the event of complaints the carrier must be informed immediately. Later claims will not be recognised.
- If possible, keep the packaging until the expiry of the warranty period.
- Familiarise yourself with the product by means of the operating instructions before using for the first time.
- With accessories as well as wearing parts and replacement parts use only original parts. Replacement parts can be obtained from your dealer.
- When ordering please provide our article number as well as type and year of manufacture for your equipment.

⚠ WARNING!
The device and the packaging material are not children's toys! Do not let children play with plastic bags, films or small parts! There is a danger of choking or suffocating!

11. Before commissioning

Warning!
Unplug the mains plug from the socket before carrying out any work on the device!

Caution!
Wear protective gloves when changing tools. There is a danger of injury if the insert tools are touched.

Depending on the material to be machined and the desired removal of the surface, different insert tools are available.

Note: Do not put the device down without the insert tool (grinding wheel, carbide cup wheel, etc.) mounted. The brush rim (5) may bend and be damaged.

11.1 Changing sanding sheets
The surface of the grinding wheel (13) is made of a Velcro fabric so that you can attach sanding sheets (16) with Velcro quickly and easily.
- Before fitting a new sanding sheet (16), remove dirt and dust from the grinding wheel (13), e.g. with a brush.
- Place the sanding sheet (16) flush against the edge of the grinding wheel (13). Then place the sanding sheet on the grinding wheel (13) and press it firmly. Make sure that the suction holes on the sanding sheet (16) and grinding wheel (13) match.
- To remove the sanding sheet (16), lift it sideways and pull it off the grinding wheel (13).

11.2 Fitting/replacing the insert tool (Fig. 2, 4)
⚠ WARNING! Only operate the spindle locking button (7) when the grinding spindle (12) is stationary. Otherwise the device may be damaged.
- Only use carbide cup wheels (10) with a flat grinding surface.
- Clean the grinding spindle (12) and all parts to be mounted.
- To clamp and release the insert tool, press the spindle lock button (7) to lock it.
- To attach the insert tool, place the mounting flange (11) on the grinding spindle (12).
- Place the desired insert tool on the grinding spindle (12).
- Screw on the clamping nut (14) and tighten it with the two-hole assembly key (15).

NOTE Make sure that the collar of the clamping nut (14) points outwards.

11.3 Fitting the dust extraction unit

Dusts from materials such as paint containing lead, some types of wood, minerals and metal can be harmful to health. Touching or inhaling the dust can cause allergic reactions and/or respiratory diseases in the user or persons in the vicinity.

Certain dusts such as oak or beech dust are considered carcinogenic, especially in combination with additives for wood treatment (chromate, wood preservatives). Material containing asbestos may only be processed by specialists.

- Always use a dust extraction unit.
- Operate the electric tool either with the dust bag (18) or a vacuum cleaner of dust class M.
- Make sure that the work area is well-ventilated.
- It is recommended to wear respirators with filter class P2.
- Avoid kinking the suction hose (19).

Observe the regulations applicable in your country for the materials to be machined.

- Connect the inlet side of the suction hose (19) onto the suction port (8).
- Now connect the outlet side of the suction hose (19) to the dust bag (18). Connect the outlet side of the suction hose (19) onto the suction port of the dust bag(18).
- To dismantle the suction hose (19), pull the suction hose (19) off the suction socket (8).

11.4 Fitting the adapter for third-party extraction

- If necessary, connect the dust extraction adapter to the suction port.
- Connect an approved dust extraction unit.

NOTE: When working with wood or materials that generate dust that is hazardous to health, the device must be connected to a suitable, tested extraction device.

11.5 Adjusting the additional grip

The inclination of the additional grip (9) can be adjusted. This is used to achieve a more favourable working posture of the guide hand during certain applications (e.g. when grinding close to the edge).

- Loosen the two wing screws and tilt the additional grip to the desired working position.
- Retighten the wing screws.

12. Working instructions

⚠ Attention!

Always make sure the device is fully assembled before commissioning!

⚠ WARNING!

Unplug the mains plug from the socket before carrying out any work on the device!

Wait until the device has come to a standstill before setting it down.

The removal rate and the surface quality are essentially determined by the choice of grinding tool, the preselected speed level and the contact pressure.

Only perfect grinding tools provide good grinding performance and protect the device.

12.1 Grinding

- **Hold the device firmly with both hands and ensure firm footing.** It is safer to guide the device with two hands.
- Connect your extraction system (own or third-party extraction).
- **With third-party extraction:** If possible, work with the remote switch-off or automatic start/stop function of the vacuum cleaner. The vacuum cleaner switches on automatically and switches off again with a time delay to remove residual dust from the vacuum hose.
- Switch the device on. Place it with the entire grinding surface on the surface to be machined. Move it over the workpiece with moderate pressure.
- Ensure even contact pressure to increase the service life of the insert tools.
- Excessively increasing the contact pressure does not lead to a higher removal rate, but to greater wear of the device and the insert tool.
- Lift the device from the surface.
- **For in-house extraction:** Let the electric tool run for a few more seconds to remove any remaining dust from the suction hose (19).

12.2 Grinding close to the edge (Fig. 5, 6)

A cover segment (6) of the protection and extraction bonnet (4) can be removed for grinding close to the edge. This allows the insert tool to reach closer to floor, wall and ceiling edges as well as existing installations such as pipes. The adjacent surfaces can thus be precisely machined.

Expect dust to be generated during this work, as the protective and extraction cover (4) is no longer closed.
- Pull the cover segment (6) forwards out of the protection and extraction cover (4).
- Machine the areas near the edges.
- Put the cover segment (6) back on the extraction cover (4) until it clicks into place.

13. Operation


Direction of rotation of the tool!

13.1 Switching on
To switch on the device, slide the on/off switch (1) forward.
To lock the on/off switch (1), press the on/off switch (1) down at the front until it clicks into place.

13.2 Switching off
To switch off the electric tool, release the on/off switch (1). If it is locked, press the on/off switch (1) in the rear area briefly and then release it.

13.3 Adjusting the speed
Before starting work, set the speed to suit the application. Use a low speed for coarse grinding work, increase the speed for fine work.
- Adjust the speed by pressing the buttons (2).
- Press the + button (2) to increase the speed.
- Press the – button (2) to decrease the speed.

NOTE: The insert tool rotates after it has been switched off. Wait until the insert tool has come to a standstill before putting the device down.

14. Electrical connection

The electrical motor installed is connected and ready for operation. The connection complies with the applicable VDE and DIN provisions.
The customer‘s mains connection as well as the extension cable used must also comply with these regulations.

Damaged electrical connection cable
The insulation on electrical connection cables is often damaged.

This may have the following causes:
- Pressure points, where connection cables are passed through windows or doors.
- Kinks where the connection cable has been improperly fastened or routed.
- Places where the connection cables have been cut due to being driven over.
- Insulation damage due to being ripped out of the wall outlet.
- Cracks due to the insulation ageing.

Such damaged electrical connection cables must not be used and are life-threatening due to the insulation damage.

Check the electrical connection cables for damage regularly. Ensure that the connection cables are disconnected from electrical power when checking for damage.

Electrical connection cables must comply with the applicable VDE and DIN provisions. Only use connection cables of the same designation.

The printing of the type designation on the connection cable is mandatory.

Connection type X
If the mains connection cable of this device is damaged, it must be replaced by a special connection cable which can be obtained from the manufacturer or its service department.

For single-phase AC motors, we recommend a fuse rating of C 16A or K 16A for machines with a high starting current (from 3000 watts)!

15. Cleaning and maintenance

⚠ WARNING!
Switch off the device and pull out the mains plug before carrying out any work on the device.

- Keep protective devices, air vents and the motor housing as free of dust and dirt as possible. Rub the device clean with a clean cloth or blow it off with compressed air at low pressure.
- We recommend that you clean the device directly after every use.
- Clean the device at regular intervals using a damp cloth and a little soft soap. Do not use any cleaning products or solvents; they could attack the plastic parts of the device. Make sure that no water can penetrate the device interior. Water entering a power tool will increase the risk of electric shock.

The device has no further internal parts that require maintenance.

Empty dust bag
To ensure optimum dust extraction, empty the dust bag (18) in good time.
- Open the zip of the dust bag (18).
- Shake out the dust bag (18) over a suitable waste container.

Service information
With this product, it is necessary to note that the following parts are subject to natural or usage-related wear, or that the following parts are required as consumables.
Wearing parts*: Carbon brushes, switch

* may not be included in the scope of supply!

Connections and repairs
Connections and repair work on the electrical equipment may only be carried out by electricians.

Please provide the following information in the event of any queries:
- Type of current for the motor
- Data of machine type plate

Spare parts and accessories can be obtained from our service centre. To do this, scan the QR code on the cover page.

16. Storage

Store the device and its accessories in a dark, dry and frost-free place that is inaccessible to children. The optimum storage temperature lies between 5 and 30 ˚C. Store the power tool in its original packaging. Cover the power tool to protect it from dust or moisture. Store the operating manual with the power tool.

17. Disposal and recycling

Notes for packaging



The packaging materials are recyclable. Please dispose of packaging in an environmentally friendly manner.

Notes on the electrical and electronic equipment act



Waste electrical and electronic equipment does not belong in household waste, but must be collected and disposed of separately!
- Used batteries that are not installed permanently in the old device must be removed non-destructively before disposal! Their disposal is regulated by the battery act.
- Owners or users of electrical and electronic devices are legally obliged to return them after use.
- The end user is responsible for deleting their personal data from the old device being disposed of!
- The symbol of the crossed-out dustbin means that waste electrical and electronic equipment must not be disposed of with household waste.
- Waste electrical and electronic equipment can be handed in free of charge at the following places:
  - Public disposal or collection points (e.g. municipal works yards).
  - Points of sale of electrical devices (stationary and online), provided that dealers are obliged to take them back or offer to do so voluntarily.
  - Up to three waste electrical devices per type of device, with an edge length of no more than 25 centimetres, can be returned free of charge to the manufacturer without prior purchase of a new device from the manufacturer or taken to another authorised collection point in your vicinity.
  - Further supplementary take-back conditions of the manufacturers and distributors can be obtained from the respective customer service.
- If the manufacturer delivers a new electrical device to a private household, the manufacturer can arrange for the free collection of the old electrical device upon request from the end user. Please contact the manufacturer's customer service for this.
- These statements only apply to devices installed and sold in the countries of the European Union and which are subject to the European Directive 2012/19/EU. In countries outside the European Union, different regulations may apply to the disposal of waste electrical and electronic equipment.

18. Troubleshooting

The following table shows fault symptoms and describes remedial measures in the event of your machine failing to work properly. If you cannot localise and rectify the problem with this, please contact your service workshop.

Fault	Possible cause	Remedy
Power tool does not start	Power supply interrupted	Check power supply by connecting another power tool
	Power cord or plug defective	Have an electrician check the tool
	Other electrical defect of the electric tool	Have an electrician check the tool
Power tool does not operate with full power	Extension cord too long and/or cross-section too small	Use extension cord with permissible length and/or adequate cross-section
	Power supply (e.g. generator) voltage is too low	Connect power tool to an appropriate power supply
Poor operation results	Accessory worn out	Have accessory replaced
	Sanding plate worn out	Have sanding plate replaced
Considerable dust formation	Brush edge worn out	Have brush edge replaced
	Dust extraction not connected/ switched on	Connect / switch on dust extraction

Explication des symboles sur l’appareil

L’utilisation de symboles dans ce manuel permet d’attirer votre attention sur les éventuels risques. Les symboles de sécurité et les explications qui les accompagnent doivent être parfaitement compris. Les avertissements en eux-même ne permettent pas d‘éliminer les risques ni de remplacer les mesures adaptées pour la prévention des accidents.

	Avertissement - Pour réduire le risque de blessures, lire la notice d’utilisation
	Portez une protection auditive. Les nuisances sonores peuvent entraîner une perte d’audition.
	Porter un masque de protection contre les poussières. L’usinage du bois et d’autres matériaux peut générer des poussières nocives. N’usinez pas les matériaux contenant de l’amiante !
	Portez des lunettes de protection. Les étincelles générées pendant le travail, de même que les éclats, copeaux et poussières s’échappant de l’appareil peuvent faire perdre la vue.
⚠ Attention !	Dans cette notice d’utilisation, nous avons placé les signes suivants à certains endroits en rapport avec votre sécurité.
	Classe de protection II
	Le produit respecte les directives européennes en vigueur.
	Le produit respecte les directives serbes en vigueur.

Table des matières: **Page:**

1. Introduction 36
2. Description de l'appareil (fig. 1-3) 36
3. Fournitures 36
4. Utilisation conforme 37
5. Consignes de sécurité générales 37
6. Consignes de sécurité pour toutes les applications 39
7. Consignes de sécurité supplémentaires 41
8. Risques résiduels 42
9. Caractéristiques techniques 42
10. Déballage 43
11. Avant la mise en service 43
12. Consignes de travail 44
13. Commande 45
14. Raccordement électrique 45
15. Nettoyage et maintenance 46
16. Stockage 46
17. Élimination et recyclage 46
18. Dépannage 47
19. Déclaration de conformité 344



1. Introduction

Fabricant :

Scheppach GmbH
Günzburger Straße 69
D-89335 Ichenhausen

Cher client,
Nous espérons que votre nouvelle machine vous apportera satisfaction et de bons résultats.

Remarque :
Conformément à la loi en vigueur sur la responsabilité du fait des produits, le fabricant de cet appareil n'est pas responsable des dommages survenus ou générés sur l'appareil en cas de :

- Manipulation incorrecte,
- Non-respect de la notice d'utilisation,
- Réparations effectuées par des tiers, des spécialistes non autorisés
- Montage et remplacement des pièces de rechange non originales
- Utilisation non conforme
- Défaillances de l'installation électrique en cas d'inobservation des prescriptions électriques et des dispositions de la VDE 0100 et de la norme DIN 57113 / VDE 0113

Nous vous recommandons :
Lisez l'ensemble du texte de la notice d'utilisation avant le montage et la mise en service.
La présente notice d'utilisation a pour objectif de vous familiariser avec votre appareil et d'en exploiter les possibilités d'emploi conforme.
La notice d'utilisation contient des remarques importantes sur la manière de travailler en toute sécurité, réglementairement et économiquement avec l'appareil et sur la façon d'éviter les dangers, d'économiser les coûts de réparation, de réduire les périodes d'arrêt et d'augmenter la fiabilité et la durée de vie de l'appareil.
Outre les dispositions de sécurité figurant dans cette notice d'utilisation, vous devez absolument observer les prescriptions concernant le fonctionnement de l'appareil en vigueur dans votre pays.
Conservez la notice d'utilisation dans une pochette en plastique à l'abri de la poussière et de l'humidité près de l'appareil. Chaque opérateur doit l'avoir lue avant le début des travaux et doit la respecter minutieusement.
Seules des personnes formées à l'utilisation de l'appareil et informées des dangers associés sont autorisées à travailler avec l'appareil.
Respecter la limite d'âge minimum requis.
Outre les consignes de sécurité reprises dans la présente notice d'utilisation et les prescriptions particulières en vigueur dans votre pays, respecter également les règles techniques générales concernant l'utilisation des machines similaires.
Nous déclinons toute responsabilité concernant les accidents ou dommages qui surviendraient en raison d'un non-respect de cette notice et des consignes de sécurité.

2. Description de l'appareil (fig. 1-3)

1. Interrupteur MARCHE/ARRÊT
2. Boutons de réglage du régime (+/–)
3. Vis papillon de réglage de la poignée supplémentaire
4. Capot de protection et d'aspiration
5. Couronne de brossage
6. Segment de capot
7. Bouton de blocage de la broche
8. Manchon d'aspiration
9. Poignée supplémentaire
10. Meule-boisseau en carbure
11. Bride de préhension
12. Broche de meulage
13. Disque de meulage
14. Écrou de serrage
15. Clé de montage à deux trous
16. Papier de verre
17. Adaptateur (aspiration des poussières)
18. Sac à poussières
19. Tuyau d'aspiration

3. Fournitures

- Ponceuse pour murs, sols et plafonds
- Flexible d'aspiration 1 m (extensible à 3,5 m)
- 1 sac à poussières (25 l)
- 1 adaptateur (aspiration des poussières)
- 6x papier de verre (2x 40 - 80 - 120)
- 1 meule-boisseau en carbure (YG8)
- 1 clé de montage à deux trous
- 1 mode d'emploi

4. Utilisation conforme

L'utilisation conforme de cet outil électrique comprend les activités suivantes :

- Ponçage à sec des peintures.
- Élimination des résidus de peinture, de papier peint et de colle.
- Élimination des résidus de colle à carreaux et de colle à moquette sèche sur surfaces dures (plâtre dur, béton).
- Ponçage et lissage à sec du béton, du plâtre et des chapes.
- Perforation des papiers peints sur surfaces dures.
- Ponçage des cloisons sèches enduites.
- Lissage des transitions de coffrage et grainage des surfaces en béton.
- Ponçage à sec des murs et des plafonds à l'intérieur et à l'extérieur.
- Ponçage à sec des surfaces de métal, de pierre et de bois.

La machine doit être utilisée selon les dispositions correspondantes. Toute autre utilisation est considérée comme étant non conforme. Le fabricant décline toute responsabilité quant aux dommages ou blessures qui en résulteraient. Dans ce cas, l'utilisateur/opérateur est le seul responsable.

Une utilisation conforme consiste à respecter les consignes de sécurité, ainsi que les instructions de montage et les consignes d'utilisation du mode d'emploi.
Les personnes utilisant la machine et en assurant la maintenance doivent bien la connaître, ainsi que connaître les dangers possibles qu'elle implique.
En outre, les prescriptions de prévention des accidents doivent être respectées de la manière la plus scrupuleuse possible.
Toutes les autres règles de médecine du travail et de sécurité doivent être respectées. Toute modification de la machine annule toute garantie du fabricant pour les dommages en résultant.
La machine ne doit être utilisée qu'avec des pièces de rechange et des accessoires originaux du fabricant.
Respecter les prescriptions de sécurité, de travail et de maintenance du fabricant, ainsi que les dimensions indiquées dans les caractéristiques techniques.

Veuillez tenir compte du fait que nos appareils n'ont pas été conçus pour être utilisés dans le domaine professionnel, industriel ou artisanal.

Nous ne n'accordons aucune garantie lorsque l'appareil est utilisé à des fins professionnelles, artisanales ou industrielles ou lors de toute utilisation de la même nature.
L'appareil est destiné à être utilisé par des adultes. Les jeunes de plus de 16 ans ne peuvent utiliser l'appareil que sous surveillance. Le fabricant décline toute responsabilité quant aux dommages dus à une utilisation non conforme ou à une fausse manipulation.

5. Consignes de sécurité générales

⚠ **AVERTISSEMENT Lire toutes les consignes de sécurité, instructions, illustrations et caractéristiques techniques qui accompagnent cet outil électrique.**
Toute négligence dans le respect des instructions suivantes peut entraîner un choc électrique, un incendie et/ou des blessures graves.

Conserver à l'avenir toutes les consignes de sécurité et instructions.

Le terme d'» outil électrique « utilisé dans les consignes de sécurité désigne les outils électriques sur secteur (avec câble d'alimentation) et les outils électriques sur batterie (sans câble d'alimentation).

1) Sécurité sur le lieu de travail

a) **Faire en sorte que la zone de travail soit propre et bien éclairée.** Les espaces de travail en désordre et non éclairés sont propices aux accidents.

b) **Ne pas utiliser l'outil électrique dans un environnement propice aux explosions, où se trouvent des liquides, gaz ou poussières inflammables.** Les outils électriques génèrent des étincelles, susceptibles de mettre le feu à la poussière ou aux vapeurs.

c) **Pendant l'utilisation de l'outil électrique, maintenir les enfants et tiers à bonne distance.** Toute déviation peut entraîner une perte de contrôle de l'appareil.

2) Sécurité électrique

a) **Le connecteur de raccordement de l'outil électrique doit correspondre à la prise de courant. Ne modifier d'aucune manière le connecteur. N'utiliser aucun connecteur adaptateur avec des outils électriques mis à la terre.**Des connecteurs non modifiés et fiches adaptées réduisent le risque de choc électrique.

b) **Éviter tout contact physique avec les surfaces mises à la terre, par exemple, tuyaux, chauffages, cuisinières et réfrigérateurs.** Si le corps est mis à la terre, le risque de choc électrique est plus important.

c) **Mettre les outils électriques à l'abri de la pluie ou de l'humidité.** La pénétration d'eau dans un appareil électrique augmente le risque de choc électrique.

d) **Ne pas utiliser le câble pour transporter ou suspendre l'outil électrique, ni pour débrancher le connecteur de la prise. Maintenir le câble à l'abri de la chaleur, de l'huile, des arêtes coupantes ou des pièces mobiles.** Des câbles endommagés ou emmêlés augmentent le risque de choc électrique.

e) **Si l'outil électrique est utilisé à l'extérieur, se servir uniquement d'un câble de rallonge autorisé pour l'extérieur.** Le recours à une rallonge convenant à l'extérieur réduit le risque de choc électrique.

f) **Si l'outil électrique doit impérativement être utilisé en milieu humide, utiliser un disjoncteur de protection à courant de fuite.** Le recours à un disjoncteur de protection à courant de fuite réduit le risque de choc électrique.

3) Sécurité des personnes

a) **Se montrer toujours attentif et faire attention à ses actes, et procéder avec prudence lors du travail avec un outil électrique. Ne pas utiliser l'outil électrique en cas de fatigue ou si l'on est sous l'influence de drogues, de l'alcool ou de médicaments.** Tout moment d'inattention lors de l'utilisation de l'outil électrique peut conduire à des blessures graves.

b) **Toujours porter un équipement de protection individuelle et des lunettes de protection.** Quel que soit le type d'outil électrique et son mode d'utilisation, le port d'un équipement de protection individuelle, tel qu'un masque anti-poussières, des chaussures de sécurité antidérapantes, un casque de protection ou une protection auditive réduit le risque de blessures.

c) **Éviter toute mise en service involontaire. Veiller à ce que l'outil électrique soit arrêté avant de le brancher sur l'alimentation électrique, de le prendre ou de le porter.**Le fait de porter l'outil électrique avec le doigt sur l'interrupteur ou alors que l'appareil est activé et raccordé à l'alimentation électrique peut entraîner des accidents.

d) **Avant d'activer l'outil électrique, retirer les outils de réglage ou clés de serrage.** Tout outil ou clé se trouvant dans une pièce rotative de l'appareil peut entraîner des blessures.

e) **Éviter toute position du corps anormale. Veiller à adopter une position stable et à toujours maintenir son équilibre.** Ainsi, il est possible de mieux contrôler l'outil électrique en cas de situation inattendue.

f) **Porter des vêtements adaptés. Ne pas porter de vêtements amples ou de bijoux. Maintenir les cheveux, vêtements et gants à bonne distance des pièces mobiles.** Les vêtements amples, bijoux ou cheveux longs risquent d'être happés par les pièces mobiles.

g) **Si des dispositifs d'aspiration et de collecte des poussières peuvent être montés, veiller à ce qu'ils soient raccordés et utilisés correctement.** Le recours à une aspiration des poussières peut réduire les risques liés à la poussière.

h) **Ne pas se laisser aller à une fausse impression de sécurité et négliger de respecter les règles de sécurité applicables aux outils électriques, même une fois parfaitement familiarisé avec l'utilisation de cet outil électrique.** Toute manipulation négligente peut entraîner des blessures graves en quelques fractions de seconde.

4) Utilisation et manipulation de l'outil électrique

a) **Ne pas surcharger l'outil électrique. Utiliser l'outil électrique qui convient au travail à réaliser.** L'outil électrique adapté fonctionne en effet de manière plus satisfaisante et plus sûre dans la plage de puissance indiquée.

b) **Ne pas utiliser un outil électrique dont l'interrupteur est défectueux.** Un outil électrique qu'il est devenu impossible d'activer ou de désactiver représente un danger et doit être réparé.

c) **Retirer le connecteur de la prise de courant avant d'entreprendre de régler l'appareil, de remplacer les accessoires ou de déposer l'appareil.** Cette mesure de sécurité empêche le démarrage impromptu de l'outil électrique.

d) **Conserver les outils électriques inutilisés hors de portée des enfants. L'appareil ne doit pas être utilisé par des personnes qui ne sont pas familières de ces outils ou qui n'ont pas lu ces instructions.** Les outils électriques représentent un danger s'ils sont utilisés par des personnes inexpérimentées.

e) **Prendre soin des outils électriques. Vérifier si les pièces mobiles fonctionnent parfaitement, ne sont pas bloquées ou si certaines pièces sont cassées ou si endommagées qu'elles nuisent au bon fonctionnement de l'outil électrique. Faire réparer les pièces endommagées avant d'utiliser l'appareil.** De nombreux accidents sont dus à des outils électriques mal entretenus.

f) **Maintenir les outils de coupe aiguisés et propres.** Des outils de coupe bien entretenus, aux arêtes de coupe aiguisées, se coincent moins et sont plus faciles à guider.

g) **Utiliser l'outil électrique, les accessoires, les outils d'insertion, etc. conformément à ces instructions. Tenir compte des conditions de travail et de l'activité à réaliser.** Toute utilisation des outils électriques dans des buts autres que ceux prévus peut entraîner des situations de danger.

h) **Veiller à ce que les surfaces de préhension soient sèches, propres et exemptes d'huile et de graisse.** Des poignées et surfaces de préhension de poignées glissantes compromettent la sécurité d'utilisation et de contrôle de l'outil électrique dans les situations inattendues.

5) Entretien

a) **Ne confier la réparation de l'outil électrique qu'à des spécialistes qualifiés et utiliser uniquement des pièces de rechange d'origine.** Ainsi, la sécurité de l'outil électrique est maintenue.

6. Consignes de sécurité pour toutes les applications

Consignes de sécurité générales concernant le meulage et le ponçage au papier de verre :

a) Cet outil électrique a pour vocation d'être utilisé en tant que meuleuse ou ponceuse au papier de verre. Respectez toutes les consignes de sécurité, instructions, représentations et informations fournies avec l'appareil.
Tout non-respect des instructions suivantes entraîne des risques de choc électrique, d'incendie et/ou de graves blessures.

b) Cet outil électrique ne convient pas aux opérations à réaliser à la brosse métallique, au polissage ou au tronçonnage. Toute utilisation de l'outil électrique pour réaliser des tâches pour lesquelles il n'a pas été prévu peut être dangereuse et causer des blessures.

c) Ne pas utiliser des accessoires qui n'ont pas été spécifiquement prévu et recommandé par le fabricant pour cet outil électrique. Le fait de pouvoir fixer un accessoire sur l'outil électrique ne signifie pas qu'il puisse être utilisé en toute sécurité.

d) La vitesse de rotation autorisée de l'outil auxiliaire doit être au moins égale à celle indiquée sur l'outil électrique. Un accessoire qui tourne plus vite que la vitesse autorisée risque de se casser et d'être projeté.

e) Le diamètre extérieur et l'épaisseur de l'outil auxiliaire doivent correspondre aux dimensions indiquées pour votre outil électrique. Les outils auxiliaires dont les dimensions sont inadaptées ne peuvent pas être protégés ou contrôlés suffisamment.

f) Les outils auxiliaires dotés d'une broche filetée doivent s'adapter précisément au filetage de la broche de meulage. Si des outils auxiliaires sont montés au moyen de brides, le diamètre du trou de l'outil doit correspondre au diamètre du logement de la bride. Les outils auxiliaires qui ne sont pas précisément fixés sur l'outil électrique tournent de manière irrégulière, vibrent très fortement et peuvent entraîner une perte de contrôle.

g) Ne jamais utiliser d'outils auxiliaires endommagés. Avant toute utilisation, contrôler les outils auxiliaires, tels que les meules, afin de repérer les éventuels éclats et fissures. Vérifier que les disques de meulage ne présentent ni fissures, ni signe d'usure, ni fatigue excessive. En cas de chute de l'outil électrique ou de l'outil auxiliaire, vérifier qu'aucun dommage n'a eu lieu ou utiliser un outil intact. Une fois que l'outil auxiliaire contrôlé et mis en place, les personnes se trouvant à proximité et vous-même devez vous placer hors de portée de l'outil auxiliaire en rotation. Laisser l'appareil fonctionner pendant une minute à vitesse de rotation maximale. Normalement, les outils auxiliaires endommagés cèdent pendant la période de test.

h) Porter un équipement de protection individuelle. Selon le contexte, porter un masque intégral, une protection pour les yeux ou des lunettes de protection. Si cela se justifie, porter un masque anti-poussières, une protection auditive, des gants de protection ou un tablier spécial qui protègent des petites particules de meulage et de matériau. Protéger ses yeux des projections de corps étrangers qui peuvent survenir dans certains contextes. Des masques anti-poussières ou masques de protection des voies respiratoires filtreront les poussières générées lors de l'utilisation de l'appareil.

Toute exposition prolongée à de forts niveaux sonores entraîne un risque de perte de l'audition.

i) Si d'autres personnes sont présentes, veiller à ce qu'elles se trouvent à une distance de sécurité de la zone de travail. Toute personne pénétrant dans la zone de travail doit porter un équipement de protection individuelle. Des fragments de la pièce usinée ou des outils auxiliaires cassés peuvent être projetés et causer des blessures même en dehors de la zone de travail directe.

j) Tenir l'outil électrique uniquement par les surfaces de préhension isolées de sa poignée pour réaliser une tâche pendant laquelle l'outil auxiliaire est susceptible d'entrer en contact avec des câbles électriques dissimulés ou le câble d'alimentation. Le contact avec un câble conducteur peut également mettre les pièces métalliques de l'appareil sous tension et entraîner une décharge électrique.

k) Mettre le câble électrique à l'abri des outils auxiliaires en rotation. En cas de perte de contrôle de l'appareil, le câble d'alimentation peut être sectionné ou engagé, et il existe un risque de happement des mains ou du bras dans l'outil auxiliaire en rotation.

l) Ne jamais ranger l'outil électrique avant l'arrêt complet de l'outil auxiliaire. L'outil auxiliaire en rotation peut entrer en contact avec la surface de rangement, ce qui peut entraîner une perte de contrôle de l'outil électrique.

m) Ne pas faire fonctionner l'outil électrique pendant son transport. Tout contact inopiné peut entraîner un happement des vêtements et l'outil auxiliaire en rotation risque de s'enfoncer dans le corps.

n) Nettoyez régulièrement la fente d'aération de l'outil électrique. Le ventilateur du moteur aspire de la poussière dans le boîtier et une accumulation excessive de poudre métallique représente un risque du point de vue électrique.

o) Ne pas utiliser l'outil électrique à proximité de matériaux inflammables. Les étincelles peuvent embraser ces matériaux.

p) Ne jamais utiliser d'outil auxiliaire nécessitant de recourir à un liquide de refroidissement. L'utilisation d'eau ou d'autres liquides de refroidissement peut entraîner un choc électrique.

Mouvement de recul et consignes de sécurité correspondantes

Le mouvement de recul désigne la réaction immédiate qui survient à la suite du coincement ou du blocage d'un outil auxiliaire en rotation, tel qu'une meule, un disque de meulage, une brosse métallique, etc.

Il en résulte un arrêt soudain de l'outil auxiliaire en rotation. L'outil électrique rendu ainsi incontrôlable accélère dans le sens opposé de l'outil auxiliaire à l'endroit où le blocage se produit.

Si une meule se coince ou se bloque dans la pièce usinée, son bord inséré dans la pièce risque d'être happé et ainsi de casser la meule ou d'entraîner un mouvement de recul. La meule se déplace alors vers l'opérateur ou dans la direction opposée selon le sens de rotation de la meule au niveau de l'endroit où le blocage a lieu. Les meules peuvent alors elles aussi se casser.

Un mouvement de recul est le résultat d'une utilisation incorrecte ou erronée de l'outil électrique. Il peut être empêché par des mesures de prévention adaptées comme décrit ci-après.

a) Maintenir fermement l'outil électrique et placer son corps et ses bras dans une position leur permettant d'amortir la force du recul. Toujours utiliser la poignée supplémentaire, si disponible. Cela vous permettra de mieux contrôler les rebonds ou les réactions surprenantes qu'il pourrait y avoir lors du démarrage de votre outil électrique. L'opérateur doit pouvoir maîtriser la force de recul et de réaction grâce à des mesures de précaution appropriées.

b) Ne jamais placer ses mains à proximité des outils auxiliaires en rotation. En cas de mouvement de recul, l'outil auxiliaire risque de se déplacer au-dessus des mains.

c) Gardez votre corps loin de la zone où l'outil peut se déplacer en cas de rebond. Les rebonds déplacent toujours l'outil dans la direction opposée au mouvement de la meule à l'endroit ou il bloque.

d) Se montrer particulièrement prudent à proximité des angles, arêtes coupantes, etc.. Empêcher que l'accessoire ne rebondisse sur la pièce et se bloque. Au niveau des angles, arêtes coupantes ou en cas de rebond, l'outil auxiliaire en rotation a tendance à être happé. Cela entraîne une perte de contrôle ou un recul.

e) Ne pas utiliser de lames de scie chaîne endommagées. Ces outils auxiliaires causent souvent un mouvement de recul ou entraînent la perte du contrôle de l'outil électrique.

Consignes de sécurité particulières concernant le meulage :

a) Utilisez uniquement des meules approuvées pour votre outil électrique et le capot de protection correspondant.

Les meules qui ne sont pas destinées à l'outil électrique ne peuvent pas être suffisamment blindées et s'avérer dangereuses.

b) Les meules coudées doivent être montées de manière à ce que leur surface de meulage ne dépasse pas du bord du capot de protection. Une meule montée de manière incorrecte et dépassant du bord du capot de protection ne peut pas être suffisamment protégée.

c) Le capot de protection doit être solidement fixé sur l'outil électrique et, pour garantir une sécurité maximale, être ajusté de manière à ce que la plus petite partie possible de la meule soit accessible à l'opérateur. Le capot de protection permet de protéger l'opérateur des fragments, de tout contact accidentel avec la meule et des étincelles susceptibles d'enflammer les vêtements.

d) Les meules doivent uniquement servir à l'utilisation recommandée. Par exemple : Ne meulez jamais un objet sur les côtés d'une meule de tronçonnage. Les meules de tronçonnage servent à décaper des matériaux avec le bord du disque. Une sollicitation latérale pourrait casser la meule.

e) Utilisez toujours des brides de serrage non endommagées de la bonne taille et d'une forme adaptée pour la meule sélectionnée. Des brides adaptées soutiennent la meule et réduisent ainsi le risque de bris de la meule. Les brides des meules de tronçonnage peuvent différer de celles des autres meules.

f) N'utilisez aucune meule usée conçue pour les outils électriques plus grands. Les meules d'outils électriques plus grands ne sont pas conçues pour les régimes élevées de petits outils électriques et risquent de casser.

Consignes de sécurité supplémentaires pour le ponçage au papier de verre

a) Ne pas utiliser des feuilles abrasives surdimensionnées; toujours respecter les spécifications du fabricant pour les dimensions des feuilles abrasives. Les feuilles abrasives qui dépassent du disque de meulage peuvent provoquer des blessures, ainsi que des blocages, des déchirures des feuilles abrasives ou des rebonds.

7. Consignes de sécurité supplémentaires

- **Utiliser des détecteurs adaptés pour déceler les conduites d'alimentation dissimulées ou consulter la compagnie d'approvisionnement locale.** Tout contact avec les câbles électriques peut provoquer un incendie et un choc électrique. Une conduite de gaz endommagée peut entraîner une explosion. La pénétration dans une conduite d'eau entraîne des dommages matériels ou peut causer un choc électrique.
- **Déverrouillez l'interrupteur On/Off et mettez-le en position Off si l'alimentation électrique est interrompue, par exemple par une panne de courant ou le débranchement de la fiche secteur.** Vous éviterez ainsi tout redémarrage incontrôlé.
- **N'utilisez l'outil électrique que pour le ponçage à sec.** La pénétration d'eau dans un appareil électrique augmente le risque de choc électrique.
- **Guidez l'outil électrique contre la pièce uniquement lorsqu'il est en marche et arrêtez-le uniquement après l'avoir retiré de la pièce usinée**. L'outil électrique peut se déplacer brusquement.
- **Veillez à ce que personne ne soit mis en danger par la projection d'étincelles. Éliminez les matériaux combustibles aux alentours.** Le meulage des métaux génère une projection d'étincelles.
- **N'utilisez pas d'outils de meulage usés, déchirés ou fortement encrassés.** Les outils de meulage endommagés peuvent se désagréger, être projetés et blesser quelqu'un.
- **N'utilisez pas de disques de tronçonnage ou de meulage ni de brosses-boisseaux.** L'outil électrique ne peut pas être utilisé avec ces outils auxiliaires. Il existe un risque de blessures !
- **Utilisez toujours le tuyau d'aspiration fourni et une aspiration des poussières adaptée lorsque vous utilisez l'outil électrique.** Le recours à une aspiration des poussières peut réduire les risques liés à la poussière.
- **Attention : risque d'incendie ! Évitez de surchauffer le matériau abrasif et la meuleuse. Videz toujours le réservoir à poussières avant les pauses de travail.** La poussière de meulage présente dans le sac à poussière, le microfiltre, le sac en papier (ou dans le sac de filtre ou le filtre de l'aspirateur à poussières) peut s'enflammer en cas de conditions défavorables, notamment en cas de projection d'étincelles lors du meulage de métaux. Il existe un danger particulier si la poussière de ponçage est mélangée à des résidus de peinture ou de polyuréthane, ou à d'autres substances chimiques, ainsi que si le matériau de ponçage s'échauffe après un travail prolongé.

- **Tenir fermement l'outil électrique des deux mains et assurer une position stable.** Le guidage de l'outil électrique est plus sûr à deux mains.
- **Portez une protection auditive, des lunettes de protection, un masque anti-poussières et des protections des mains si nécessaire. Utilisez au moins un demi-masque filtrant les particules de classe FFP 2 en tant que masque anti-poussières.**
- **Utilisez une aspiration des poussières lorsque vous usinez de la pierre. L'aspirateur doit être homologué pour l'aspiration de poussière de pierre.** L'utilisation de ces dispositifs permet de réduire les risques liés à la poussière.
- **Ne touchez pas les outils auxiliaires avant qu'ils aient refroidi.** Les outils auxiliaires s'échauffent énormément pendant le travail.
- **Portez des gants de protection pour changer les outils auxiliaires.** Les outils auxiliaires s'échauffent lors d'une utilisation prolongée.
- **N'usinez pas de matériaux qui dégagent des substances dangereuses, par exemple de la poussière de hêtre ou de chêne, de la poussière de roche ou de l'amiante.** Ces substances sont considérées comme étant cancérigènes.
- **Informez-vous concernant les réglementations/ lois en vigueur concernant la manipulation des poussières dangereuses pour la santé dans votre pays.**
- **Ne touchez jamais l'outil de meulage lorsqu'il est en cours de fonctionnement.** Il existe un risque de blessures.
- **Si nécessaire, utilisez un échafaudage pour travailler.** Lorsque vous travaillez sur une échelle, vous ne disposez pas d'un appui stable.

Avertissement ! Pendant son fonctionnement, cet outil électrique génère un champ électromagnétique. Ce champ peut dans certaines circonstances nuire aux implants médicaux actifs ou passifs. Pour réduire les risques de blessures graves voire mortelles, nous recommandons aux personnes porteuses d'implants médicaux de consulter leur médecin, ainsi que le fabricant de leur implant avant d'utiliser l'outil électrique.

8. Risques résiduels

Cet appareil a été construit en l'état actuel des connaissances techniques et des règles relevant des techniques de sécurité généralement reconnues. Son utilisation peut toutefois présenter des risques résiduels.

- Danger pour la santé dû au courant en cas d'utilisation de ligne de raccordement électrique non conformes.
- En outre, et ce malgré toutes les mesures préventives prises, des risques résiduels cachés peuvent demeurer.
- Les risques résiduels peuvent être réduits au minimum si les « Consignes de sécurité « et les instructions d'» Utilisation conforme «, ainsi que l'ensemble de la notice d'utilisation sont respectés.
- Évitez toute mise en service impromptue de la machine : lors de l'introduction du connecteur dans la prise, la touche de fonctionnement ne doit pas être actionnée.
- Maintenez vos mains à distance de la zone de travail si la machine est en cours de fonctionnement.

9. Caractéristiques techniques

Tension nominale :	230 V~
Fréquence nominale :	50 Hz
Puissance absorbée :	1050 W
Vitesse nominale (nombre de vibrations) n :	410 - 1 900 tr/ min
Taille du filetage :	M14
Diamètre du disque de meulage :	180 mm
Classe de protection :	II
Poids :	4 kg

Valeurs d'émission de bruit :	
Niveau de pression sonore L_{PA}. :	73,3 dB(A)
Niveau de puissance sonore L_{WA}. :	84,3 dB(A)
Incertitude K	3 dB(A)
Vibrations dans les mains et bras :	
Meulage des surfaces a_h	3,38 m/s^2
Incertitude K :	1,5 m/s^2

Sous réserve de modifications techniques !

Bruits et vibrations

⚠ **Avertissement** : Le bruit peut avoir des conséquences graves sur la santé. Si le niveau sonore de la machine dépasse 85 dB (A), veuillez porter une protection auditive adaptée.

Remarque : Le niveau de vibrations indiqué dans ces instructions a été mesuré conformément à la méthode de mesure normalisée et peut être utilisé pour comparer les appareils. La valeur d'émission des vibrations indiquée peut être utilisée également afin de réaliser une première estimation de l'exposition.

⚠ Avertissement !
Le niveau de vibrations varie en fonction de l'utilisation de l'outil électrique et peut dans certains cas être supérieur à la valeur indiquée dans ces instructions.

L'exposition aux vibrations peut être sous-estimée si l'outil électrique est utilisé régulièrement de cette manière. Faites en sorte que la charge issue des vibrations demeure aussi restreinte que possible. Voici quelques exemples de mesures pouvant être prises afin de réduire la charge de vibrations : porter des gants lors de l'utilisation de l'outil ou limitation du temps de travail.
À ce niveau, tous les éléments du cycle de fonctionnement doivent être pris en charge (par exemple, délais dans lesquels l'outil électrique est arrêté et dans lesquels il est activé mais sans charge).

10. Déballage

- Ouvrez l'emballage et sortez-en délicatement l'appareil.
- Retirez le matériau d'emballage, ainsi que les protections d'emballage et de transport (s'il y a lieu).
- Vérifiez que les fournitures sont complètes.
- Vérifiez que l'appareil et les accessoires n'ont pas été endommagés lors du transport. En cas de réclamations, le livreur doit en être informé immédiatement. Les réclamations ultérieures ne seront pas acceptées.
- Conservez si possible l'emballage jusqu'à la fin de la période de garantie.
- Familiarisez-vous avec l'appareil à l'aide de la notice d'utilisation avant de commencer à l'utiliser.
- N'utilisez que des pièces originales pour les accessoires ainsi que les pièces d'usure et de rechange. Vous trouverez les pièces de rechange chez votre distributeur spécialisé.
- Lors de la commande, indiquez nos numéros d'articles, ainsi que le type et l'année de construction de l'appareil.

⚠ AVERTISSEMENT !
L'appareil et le matériau d'emballage ne sont pas des jouets ! Les enfants ne doivent pas jouer avec les sacs en plastique, films d'emballage et pièces de petite taille ! Il existe un risque d'ingestion et d'étouffement !

11. Avant la mise en service

Avertissement !
Avant tout travail sur l'appareil, retirez la fiche secteur de la prise de courant !

Prudence !
Portez des gants de protection lorsque vous changez d'outil. Il existe un risque de blessures en cas de contact avec les outils auxiliaires.

Selon le matériau à usiner et l'enlèvement de surface souhaité, différents outils auxiliaires sont disponibles.

Remarque : Ne posez pas l'appareil sans avoir monté l'outil auxiliaire (disque de meulage, meule-boisseau en carbure, etc.). La couronne de brossage (5) peut se plier et être endommagée.

11.1 Remplacer les feuilles abrasives
La surface du disque de meulage (13) se compose d'un tissu velcro qui vous permet de fixer les feuilles abrasives (16) rapidement et facilement.
- Avant de mettre en place une nouvelle feuille abrasive (16), retirez les impuretés et la poussière du disque de meulage (13), par exemple à l'aide d'un pinceau.
- Placez la feuille abrasive (16) contre le bord du disque de meulage (13). Placez ensuite la feuille abrasive sur le disque de meulage (13) et appuyez fermement dessus. Assurez-vous que les trous d'aspiration de la feuille abrasive (16) et du disque de meulage (13) coïncident.
- Pour retirer la feuille abrasive (16), soulevez-la latéralement et retirez-la du disque de meulage (13).

11.2 Monter/remplacer les outils auxiliaires (fig. 2, 4)
⚠ AVERTISSEMENT ! N'actionnez le bouton de blocage de la broche (7) que lorsque la broche de meulage (12) est immobile. L'appareil risque sinon d'être endommagé.
- N'utilisez les meules-boisseau en carbure (10) qu'avec une surface de meulage plane.
- Nettoyez la broche de meulage (12) et toutes les pièces à monter.

- Pour serrer et desserrer l'outil auxiliaire, appuyez sur le bouton de blocage de la broche (7).
- Pour fixer l'outil auxiliaire, placez la bride de montage (11) sur la broche de meulage (12).
- Placez l'outil auxiliaire souhaité sur la broche de meulage (12).
- Vissez l'écrou de serrage (14) et serrez-le avec la clé de montage à deux trous (15).

REMARQUE Veillez à ce que le bord de l'écrou de serrage (14) soit dirigé vers l'extérieur.

11.3 Monter l'aspiration des poussières

Les poussières de matériaux, comme les peintures au plomb, certains types de bois, les minéraux et le métal, peuvent être nocifs. Tout contact avec les poussières ou leur inhalation peut provoquer des réactions allergiques et/ou des maladies respiratoires chez l'utilisateur ou les personnes se trouvant à proximité.
Certaines poussières, comme les poussières de chêne ou de hêtre, sont considérées comme cancérigènes, notamment en combinaison avec des additifs de traitement du bois (chromate, traitements conservateurs du bois). Les matériaux contenant de l'amiante ne doivent être traités que par des spécialistes.

- Utilisez toujours une aspiration des poussières.
- Utilisez l'outil électrique avec le sac à poussières (18) ou un aspirateur de classe de poussières M.
- Veiller à ce que le lieu de travail soit bien aéré.
- Il est recommandé de porter un masque de protection des voies respiratoires appartenant à la classe de filtration P2.
- Évitez de plier le tuyau d'aspiration (19).

Respecter les réglementations en vigueur au niveau national en ce qui concerne les matériaux à usiner.

- Branchez le côté entrée du tuyau d'aspiration (19) sur le manchon d'aspiration (8).
- Raccordez à présent le côté sortie du tuyau d'aspiration (19) au sac à poussières (18). Branchez le côté sortie du tuyau d'aspiration (19) sur le manchon d'aspiration du sachet à poussières(18).
- Pour démonter le tuyau d'aspiration (19), retirez le tuyau d'aspiration (19) du manchon d'aspiration (8).

11.4 Monter l'adaptateur de l'aspiration externe

- Si nécessaire, branchez l'adaptateur pour l'aspiration des poussières sur le manchon d'aspiration.
- Raccordez une aspiration des poussières agréée.

REMARQUE : Lors des usinages réalisés sur du bois ou des matériaux qui génèrent des poussières dangereuses pour la santé, l'appareil doit être raccordé à un dispositif d'aspiration approprié et testé.

11.5 Régler la poignée supplémentaire

Il est possible de régler l'inclinaison de la poignée supplémentaire (9). Il est ainsi possible d'obtenir une position de travail plus favorable de la main de guidage dans certains contextes (par exemple, lors du meulage près du bord).

- Desserrez les deux vis papillons et inclinez la poignée supplémentaire dans la position de travail souhaitée.
- Resserrez les vis papillons.

12. Consignes de travail

⚠ Attention !
Avant la mise en service, montez impérativement l'appareil en entier !

⚠ AVERTISSEMENT !
Avant tout travail sur l'appareil, retirez la fiche secteur de la prise de courant !
Patientez jusqu'à ce que l'appareil soit immobilisé avant de le déposer.

L'enlèvement de matière et la qualité de surface sont déterminés essentiellement par le choix de l'outil de meulage, le niveau de régime présélectionné et la pression de contact.

Seuls les outils de ponçage irréprochables offrent des performances de ponçage satisfaisantes et protègent l'appareil.

12.1 Poncer

- **Tenir fermement l'appareil des deux mains et assurer une position stable.** Le guidage de l'appareil est plus sûr à deux mains.
- Raccordez votre système d'aspiration (aspiration propre ou externe).
- **Avec une aspiration externe :** Si possible, utilisez la fonction d'arrêt à distance ou de démarrage/d'arrêt automatique de l'aspirateur. L'aspirateur s'allume automatiquement et s'éteint à nouveau au terme d'une temporisation pour éliminer les résidus de poussière du flexible d'aspiration.

- Activez l'appareil. Placez-le avec toute la surface de ponçage de la base à usiner. Déplacez-le sur la pièce usinée en exerçant une pression modérée.
- Assurez une pression de contact régulière pour augmenter la durée de vie des outils auxiliaires.
- Une augmentation excessive de la pression de contact ne conduit pas à un taux d'enlèvement supérieur, mais à une plus grande usure de l'appareil et de l'outil auxiliaire.
- Soulevez l'appareil de la surface.
- **Avec une aspiration propre :** Laissez l'outil électrique fonctionner quelques secondes supplémentaires pour éliminer tout résidu de poussières présent dans le tuyau d'aspiration (19).

12.2 Meulage près du bord (fig. 5, 6)
Un segment du capot (6) du capot de protection et d'aspiration (4) peut être retiré pour le meulage près du bord. L'outil auxiliaire utilisé peut ainsi s'approcher davantage des bords du sol, des murs et des plafonds, ainsi que des installations existantes telles que les tuyaux. Les surfaces adjacentes peuvent ainsi être usinées avec précision.
Attendez-vous à ce que des poussières soient générées pendant ces travaux, car le capot de protection et d'aspiration (4) n'est plus fermé.
- Tirez le segment du capot (6) vers l'avant pour le sortir du capot de protection et d'aspiration (4).
- Usinez les surfaces proches des bords.
- Remettez en place le segment du capot (6) sur le capot d'aspiration (4) jusqu'à ce qu'il s'enclenche.

13. Commande


Sens de rotation de l'outil !

13.1 Mise en marche
Pour mettre l'appareil en marche, tirez l'interrupteur On/Off (1) vers l'avant.
Pour verrouiller l'interrupteur On/Off (1), poussez l'interrupteur (1) vers l'avant jusqu'à ce qu'il s'enclenche.

13.2 Arrêt
Pour arrêter l'outil électrique, relâchez l'interrupteur On/Off (1).
S'il est verrouillé, appuyez brièvement sur l'interrupteur On/Off (1) situé dans la zone arrière, puis relâchez-le.

13.3 Régler le régime
Avant de commencer le travail, réglez le régime en fonction du contexte d'utilisation.
Utilisez un régime faible pour les travaux de ponçage grossiers. Augmentez le régime pour les travaux fins.
- Réglez le régime en appuyant sur les boutons (2).
- Appuyez sur le bouton + (2) pour augmenter le régime.
- Appuyez sur le bouton – (2) pour réduire le régime.

REMARQUE : L'outil auxiliaire continue de tourner après la mise hors tension. Patientez jusqu'à ce que l'outil auxiliaire soit immobilisé avant de déposer l'appareil.

14. Raccordement électrique

Le moteur électrique installé est prêt à fonctionner une fois raccordé. Le raccordement correspond aux dispositions de la VDE et DIN en vigueur.
Le branchement au secteur effectué par le client ainsi que la rallonge électrique utilisée doivent correspondre à ces prescriptions.

Ligne de raccordement électrique défectueuse
Des détériorations de l'isolation sont souvent présentes sur les lignes de raccordement électriques.

Les causes peuvent en être :
- Des points de pression, si les lignes de raccordement passent par des fenêtres ou interstices de portes.
- Des pliures dues à une fixation ou à un cheminement incorrects des lignes de raccordement.
- Des points d'intersection si les lignes de raccordement se croisent.
- Des détériorations de l'isolation dues à un arrachement hors de la prise murale.
- Des fissures dues au vieillissement de l'isolation.

Des lignes de raccordement électriques endommagées de la sorte ne doivent pas être utilisées et, en raison de leur isolation défectueuse, sont mortellement dangereuses.

Vérifier régulièrement que les lignes de raccordement électriques ne sont pas endommagées. Assurez-vous que la ligne de raccordement ne soit pas raccordée au réseau lors de la vérification.

Les lignes de raccordement électriques doivent correspondre aux dispositions VDE et DIN en vigueur. N'utilisez que les câbles de raccordement dotés du même signe.

L'indication de la désignation du type sur la ligne de raccordement est obligatoire.

Type de raccordement X
Si le câble de raccordement au secteur de l'appareil est endommagé, il devra être remplacé par un nouveau câble de raccordement spécial, disponible chez le fabricant ou au service après-vente de ce dernier.

Dans le cas d'un moteur à courant alternatif monophasé, nous recommandons de recourir à une protection par fusibles de C 16A ou K 16A pour les machines à courant de démarrage élevé (au moins égal à 3 000 W) !

15. Nettoyage et maintenance

⚠ AVERTISSEMENT !
Arrêtez l'appareil avant d'entreprendre tout travail dessus et débranchez la fiche secteur.

- Veillez à ce que les dispositifs de protection, le volet d'aération et le logement du moteur restent aussi exempts de poussières et d'impuretés que possible. Frotter l'appareil avec un chiffon propre ou souffler dessus avec de l'air comprimé à faible pression.
- Nous vous recommandons de nettoyer l'appareil après chaque utilisation.
- Nettoyer régulièrement l'appareil avec un chiffon humide et un peu de savon noir. N'utilisez pas de produits de nettoyage ou de solvants qui risqueraient d'attaquer les composants en plastique de l'appareil. Veiller à ce que l'eau ne puisse pas pénétrer à l'intérieur de l'appareil. La pénétration d'eau dans un appareil électrique augmente le risque de choc électrique.

À l'intérieur de l'appareil, aucune autre pièce ne doit faire l'objet de maintenance.

Vider le sac à poussières
Pour garantir une aspiration optimale des poussières, vider le sac à poussières (18) à temps.
- Ouvrez la fermeture éclair du sac à poussières (18).
- Secouez le sac à poussières (18) au-dessus d'une poubelle adaptée.

Informations de service
Notez que, pour ce produit, les composants suivants sont soumis à une usure naturelle ou due à l'utilisation et que les composants suivants sont nécessaires en tant que consommables.
Pièces d'usure* : Balais de carbone, interrupteurs

* ne sont pas des composants obligatoires de la livraison !

Raccords et réparations
Les raccordements et réparations sur l'équipement électrique ne doivent être effectués que par un électricien spécialisé.

Si vous avez des questions, veuillez fournir les informations suivantes :
- Type de courant du moteur
- Données figurant sur la plaque signalétique de la machine

Les pièces de rechange et accessoires sont disponibles auprès de notre centre de services. Pour ce faire, scannez le QR Code figurant sur la page d'accueil.

16. Stockage

Entreposez l'appareil et ses accessoires dans un lieu sombre, sec et à l'abri du gel. En outre, ce lieu doit être hors de portée des enfants. La température de stockage optimale se situe entre 5 et 30 °C. Conservez l'outil dans l'emballage d'origine. Recouvrez l'outil afin de le protéger de la poussière ou de l'humidité. Conservez la notice d'utilisation à proximité de l'outil.

17. Élimination et recyclage

Consignes relatives à l'emballage



Les matériaux d'emballage sont recyclables. Merci d'éliminer les emballages de manière respectueuse de l'environnement.

Consignes relatives à la loi allemande sur les appareils électriques et électroniques



Les appareils électriques et électroniques usagés ne doivent pas être jetés avec les ordures ménagères, mais éliminés séparément !
- Retirer les piles usagées de manière non destructive avant de déposer vos déchets électroniques dans un point de collecte ! L'élimination des piles et batteries est réglementée par la loi allemande sur les piles.
- Les propriétaires et utilisateurs d'appareils électriques et électroniques sont légalement tenus de les rapporter à l'issue de leur utilisation.

- Il incombe à l'utilisateur final de supprimer ses données à caractère personnel enregistrées sur l'appareil usagé !
- Le symbole représentant une poubelle barrée signifie que les appareils électriques et électroniques ne doivent pas être jetés avec les ordures ménagères.
- Les appareils électriques et électroniques peuvent être gratuitement déposés :
  - Dans les points de collecte et d'élimination publics (dépôts municipaux p. ex.).
  - Dans les points de vente d'appareils électroniques (sur place ou en ligne) si le distributeur est tenu de les reprendre ou propose ce service.
  - Vous pouvez déposer jusqu'à trois appareils électroniques usagés dont les bords ne dépassent pas 25 centimètres de longueur auprès du fabricant ou d'un point de collecte agréé situé près de chez vous sans acheter de nouvel appareil.
  - Pour plus de détails concernant les conditions de reprise des fabricants et distributeurs, contactez le service client correspondant.
- En cas de livraison d'un nouvel appareil électronique à un consommateur privé par le fabricant, le fabricant peut accepter de reprendre l'appareil électronique usagé gratuitement sur demande de l'utilisateur final. Pour en être sûr, contactez le service client du fabricant.
- Ces déclarations ne s'appliquent qu'aux appareils vendus et installés dans les pays membres de l'Union européenne et visés par la directive européenne 2012/19/UE. D'autres dispositions relatives à l'élimination des appareils électriques et électroniques usagés peuvent s'appliquer dans les pays hors de l'Union européenne.

18. Dépannage

Le tableau suivant indique les symptômes d'erreur et décrit les solutions possibles si votre machine ne fonctionne pas correctement. Si vous n'arrivez pas à localiser et éliminer le problème de cette manière, adressez-vous à l'atelier de service après-vente.

Panne	Cause possible	Remède
L'appareil ne démarre pas	Alimentation électrique est interrompue	Vérifiez l'alimentation électrique en connectant un autre outil électrique
	Câble d'alimentation ou le connecteur sont défectueux	Faire contrôler l'outil électrique par un électricien spécialisé
	Autre défaut électrique de l'outil électrique	Faire contrôler l'outil électrique par un électricien spécialisé
L'outil électrique ne fonctionne pas à plein régime	Câble d'extension trop long ou avec une section transversale trop petite	Utilisez des rallonges de longueur ou de section approuvées
	La tension de l'alimentation électrique (par ex. générateur) est trop faible	Connectez l'outil électrique à une alimentation appropriée
Mauvais résultat	L'outil auxiliaire usé	Remplacer l'outil auxiliaire
	Plaque d'affûtage usée	Remplacer la plaque d'affûtage
Fort dégagement de poussière	Embout de brosse usé	Remplacer l'embout de brosse
	Aspiration des poussières non connectée / activée	Raccorder / activer le dispositif d'aspiration des poussières

Spiegazione dei simboli sull‘apparecchio

L‘utilizzo di simboli in questo manuale serve ad attirare la vostra attenzione sui possibili rischi. I simboli di sicurezza e le spiegazioni che li accompagnano devono essere perfettamente compresi. Le avvertenze in quanto tali non eliminano i rischi e non possono sostituire le misure atte a prevenire gli infortuni.

	Avviso - Per ridurre il rischio di lesioni, leggere le istruzioni per l‘uso.
	Indossare degli otoprotettori. L‘esposizione al rumore può provocare la perdita dell‘udito.
	Indossare una maschera respiratoria antipolvere. Durante la lavorazione del legno e di altri materiali si può generare della polvere nociva per la salute. Non è consentita la lavorazione di materiali contenenti amianto!
	Indossare degli occhiali protettivi. Le scintille generate durante il funzionamento o le schegge, i trucioli e la polvere che provengono dall‘apparecchio possono causare la perdita della vista.
⚠ Attenzione!	Nel presente manuale di istruzioni i punti riguardanti la sicurezza sono contrassegnati dal seguente simbolo.
	Classe di protezione II
	Il prodotto è conforme alle direttive europee in vigore.
	Il prodotto è conforme alle direttive serbe in vigore.

Indice: **Pagina:**

1. Introduzione 50
2. Descrizione dello strumento (Fig. 1-3) 50
3. Contenuto della fornitura 50
4. Impiego conforme alla destinazione d'uso 51
5. Indicazioni di sicurezza generali 51
6. Indicazioni di sicurezza per tutte le applicazioni 53
7. Ulteriori indicazioni di sicurezza 55
8. Rischi residui 56
9. Dati tecnici 56
10. Disimballaggio 57
11. Prima della messa in funzione 57
12. Istruzioni di lavoro 58
13. Funzionamento 59
14. Allacciamento elettrico 59
15. Pulizia e manutenzione 60
16. Stoccaggio 60
17. Smaltimento e riciclaggio 60
18. Risoluzione dei guasti 61
19. Dichiarazione di conformità 344

1. Introduzione

Produttore:

Scheppach GmbH
Günzburger Straße 69
D-89335 Ichenhausen

Egregio cliente,
Le auguriamo un piacevole utilizzo del Suo nuovo apparecchio.

Avvertenza:
Sulla base della legge attualmente in vigore sulla responsabilità per prodotti difettosi, il produttore del presente apparecchio non risponde dei danni all'apparecchio in questione o derivanti da esso in caso di:

- manipolazione impropria,
- mancato rispetto delle istruzioni per l'uso,
- Riparazioni da parte di terzi, personale tecnico non autorizzato
- Installazione e sostituzione di pezzi di ricambio non originali
- utilizzo non conforme
- Guasti all'impianto elettrico dovuti alla mancata osservanza delle norme elettriche e delle disposizioni VDE 0100, DIN 57113 / VDE 0113

Da osservare:
Prima del montaggio e della messa in funzione, leggere tutto il testo delle istruzioni per l'uso.
Le presenti istruzioni per l'uso le consentono di conoscere l'apparecchio di sfruttare le sue possibilità d'impiego conformi.
Le istruzioni per l'uso contengono avvertenze importanti su come utilizzare l'apparecchio in modo sicuro, corretto ed economico e su come evitare i pericoli, risparmiare sui costi di riparazione, ridurre i tempi di inattività e aumentare l'affidabilità e la durata di vita dell'apparecchio.
Oltre alle disposizioni di sicurezza contenute nelle qui presenti istruzioni per l'uso, è necessario altresì osservare le norme in vigore nel proprio Paese per l'apparecchio.
Conservare le istruzioni per l'uso vicino all'apparecchio, protette da sporcizia e umidità in una copertina di plastica. Esse devono essere attentamente lette e scrupolosamente osservate da tutti gli operatori prima di iniziare il lavoro.

Possono lavorare sull'apparecchio solo persone che sono state istruite sull'uso dell'apparecchio e che sono state informate dei rischi a esso associati.
L'età minima richiesta per gli operatori deve essere assolutamente rispettata.
Oltre alle indicazioni di sicurezza contenute nelle presenti istruzioni per l'uso e alle disposizioni speciali in vigore nel proprio Paese, devono essere rispettate le regole tecniche generalmente riconosciute per l'utilizzo di macchine simili.
Si declina ogni responsabilità in caso di incidenti o danni dovuti al mancato rispetto delle presenti istruzioni per l'uso e delle indicazioni di sicurezza.

2. Descrizione dello strumento (Fig. 1-3)

1. Interruttore ON/OFF
2. Tasto per la regolazione del numero di giri (+/–)
3. Viti ad alette per la regolazione della manopola supplementare
4. Cofano di protezione e di aspirazione
5. Spazzola a corona
6. Segmento della calotta
7. Tasto di arresto mandrino
8. Bocchettone di aspirazione
9. Manopola supplementare
10. Mola a tazza in metallo duro
11. Flangia di raccordo
12. Mandrino portamola
13. Ferraccia
14. Dado di bloccaggio
15. Chiave di montaggio a due fori
16. Carta vetrata
17. Adattatore (aspirazione della polvere)
18. Sacco raccoglipolvere
19. Flessibile di aspirazione

3. Contenuto della fornitura

- 1 sistema di levigatura per pareti, pavimenti e soffitti
- Tubo flessibile di aspirazione di 1 m (estendibile a 3,5 m)
- 1 sacco raccoglipolvere (25 L)
- 1 adattatore (aspirazione della polvere)
- 6x fogli abrasivi (ognuno 2x 40 - 80 - 120)
- 1 mola a tazza in metallo duro (YG8)
- 1 chiave di montaggio a due fori
- 1 copia di istruzioni per l'uso

4. Impiego conforme alla destinazione d‘uso

L’utilizzo conforme alla destinazione d’uso di questo attrezzo elettrico comprende le seguenti attività:
- Levigatura a secco di verniciature.
- Rimozione di residui di colore, tappezzeria e adesivo.
- Rimozione di adesivo per piastrelle e residui di adesivo per tappezzeria secchi da superfici dure (intonaco duro, calcestruzzo).
- Molatura a secco e livellamento di calcestruzzo, intonaco e massetti.
- Perforazione di tappezzerie su superfici dure.
- Molatura di cartongesso intonacato.
- Livellamento di giunti di casseforme e irruvidimento di superfici in calcestruzzo.
- Molatura a secco di pareti e soffitti in locali interni ed esterni.
- Affilatura superficiale a secco di metallo, pietra e legno.

Utilizzare la macchina solo in modo conforme all‘uso previsto. Un uso diverso o che oltrepassi quello previsto è da considerarsi non conforme. L‘utente/l‘operatore, e non il fabbricante, è unico responsabile dei danni o delle lesioni provocati da un uso non conforme.

L‘osservanza delle indicazioni di sicurezza, nonché il rispetto delle istruzioni di montaggio e delle indicazioni operative contenute nelle istruzioni per l‘uso sono fondamentali al fine di un utilizzo del dispositivo conforme alla destinazione d‘uso.
Il personale addetto all‘uso e alla manutenzione della macchina deve possedere una certa dimestichezza con la stessa ed essere a conoscenza dei possibili pericoli.
Occorre inoltre attenersi scrupolosamente alle norme antinfortunistiche in vigore.
Rispettare le altre norme generali nel campo della medicina del lavoro e della tecnica di sicurezza. Modifiche alla macchina escludono completamente la responsabilità del produttore per i danni che ne derivano.
La macchina può essere utilizzata soltanto con componenti e accessori originali del produttore.
Le disposizioni relative alla sicurezza, al lavoro e alla manutenzione del produttore e le misure indicate nei Dati tecnici devono essere rispettate.

Si prega di osservare che i nostri apparecchi non sono destinati a un uso commerciale, artigianale o industriale. Non ci si assume alcuna responsabilità se l‘apparecchio è impiegato nel quadro di un‘attività commerciale, artigianale, industriale o simili.
L‘apparecchio è destinato all‘uso da parte di adulti. I minori di 16 anni possono utilizzare l‘apparecchio solo sotto supervisione. Il fabbricante non si assume alcuna responsabilità per danni causati da un impiego non conforme alla destinazione d‘uso o da un utilizzo improprio.

5. Indicazioni di sicurezza generali

⚠ AVVISO Leggere tutte le indicazioni di sicurezza e le istruzioni, le illustrazioni e i dati tecnici dei quali è dotato questo attrezzo elettrico.
L‘inosservanza delle seguenti istruzioni può provocare scosse elettriche, incendi e/o lesioni gravi.

Conservare tutte le indicazioni di sicurezza e le istruzioni per ulteriore consultazione.

Il termine “elettroutensile” utilizzato nelle indicazioni di sicurezza si riferisce a utensili elettrici alimentati da rete (con cavo di rete) e a utensili elettrici funzionanti a batteria (senza cavo di rete).

1) Sicurezza sul lavoro

a) **Tenere la zona di lavoro pulita e ben illuminata.** Zone di lavoro in disordine e non illuminate potrebbero provocare infortuni.

b) **Non lavorare con l’attrezzo elettrico in aree a rischio di esplosione, nelle quali si trovino fluidi, gas o polveri infiammabili.** Gli attrezzi elettrici generano scintille che possono infiammare la polvere o i vapori.

c) **Tenere i bambini e le altre persone distanti durante l‘utilizzo dell’attrezzo elettrico.** In caso di distrazione/deviazione, si potrebbe perdere il controllo dell’apparecchio.

2) Sicurezza elettrica

a) **Il connettore dell’attrezzo elettrico deve essere adatto per la presa di corrente. e non deve essere assolutamente modificato. Non utilizzare adattatori con gli attrezzi elettrici con collegamento a terra.** Il rischio di scossa elettrica si riduce se si utilizzano spine non modificate e prese di corrente adatte.

b) **Evitare il contatto tra il corpo e le superfici che scaricano a terra, come ad es. tubi, elementi riscaldanti, fornelli e frigoriferi.** Sussiste un rischio elevato di scarica elettrica, se il proprio corpo è a potenziale di terra.

c) **Conservare gli attrezzi elettrici al riparo da pioggia o umidità.** La penetrazione di acqua in un apparecchio elettrico aumenta il rischio di scosse elettriche.

d) **Non utilizzare in modo scorretto il cavo mentre si trasporta l'elettroutensile, per appenderlo o per estrarre la spina dalla presa. Tenere il cavo lontano da calore, olio, spigoli appuntiti o parti dell'apparecchio in movimento.** Il rischio di scossa elettrica aumenta se si utilizzano cavi danneggiati o aggrovigliati.

e) **Quando si lavora all'aperto con un attrezzo elettrico, utilizzare soltanto un cavo di prolunga ammesso per l'uso in ambienti esterni.** L'impiego di una prolunga idonea all'uso in ambienti esterni riduce il rischio di scossa elettrica.

f) **Se non è possibile evitare di utilizzare l'elettroutensile in un ambiente umido, utilizzare un interruttore differenziale.** L'uso di un interruttore differenziale riduce il rischio di scossa elettrica.

3) Sicurezza delle persone

a) **Essere sempre vigili, prestare attenzione a quello che si fa e procedere in modo ragionevole quando si lavora con un attrezzo elettrico. Non utilizzare l'attrezzo elettrico quando si è stanchi o sotto l'effetto di droghe, alcool o medicinali.** Un momento di disattenzione durante l'uso dell'elettroutensile può causare lesioni gravi.

b) **Indossare dispositivi di protezione individuale e, sempre, occhiali protettivi.** Indossare dispositivi di protezione individuale, quali maschera antipolvere, calzature di sicurezza antiscivolo, elmetto di sicurezza o otoprotettori, riduce il rischio di lesioni a seconda del tipo d'uso dell'attrezzo elettrico.

c) **Evitare una messa in funzione accidentale. Accertarsi che l'attrezzo elettrico sia spento prima di collegarlo all'alimentazione elettrica, o prima di sollevarlo o trasportarlo.** Se durante il trasporto dell'attrezzo elettrico si tiene il dito sull'interruttore o se si collega l'apparecchio già acceso all'alimentazione di corrente, possono verificarsi incidenti.

d) **Rimuovere eventuali strumenti di regolazione o chiavi inglesi prima di accendere l'attrezzo elettrico.** Un utensile o una chiave che si trovano all'interno di una parte del dispositivo in movimento possono provocare lesioni.

e) **Evitare una postura anomala. Accertarsi che la posizione sia sicura e mantenere sempre l'equilibrio.** In questo modo è possibile controllare in modo migliore l'attrezzo elettrico in situazioni impreviste.

f) **Indossare abbigliamento adeguato. Non indossare indumenti larghi o gioielli. Tenere capelli, capi d'abbigliamento e guanti lontani dalla parti in movimento.** Vestiti larghi, gioielli o capelli lunghi possono impigliarsi nelle parti in movimento.

g) **Se si possono installare dispositivi di aspirazione e raccolta della polvere, accertarsi che essi siano collegati e utilizzati correttamente.** L'utilizzo di un sistema di aspirazione della polvere può ridurre i rischi dovuti alla polvere stessa.

h) **Fare in modo di non trovarsi in condizioni di pericolo e tenere conto delle regole di sicurezza per gli elettroutensili anche nel caso in cui, dopo vari utilizzi dell'elettroutensile, sia stata acquisita una certa familiarità.** Maneggiare l'attrezzo senza fare attenzione può causare gravi lesioni nel giro di pochi secondi.

4) Utilizzo e gestione dell'elettroutensile

a) **Non sovraccaricare l'attrezzo elettrico. Utilizzare l'attrezzo elettrico adatto al lavoro eseguito.** Con l'attrezzo elettrico adatto, si lavora meglio e con maggior sicurezza mantenendosi entro il campo di potenza specificato.

b) **Non utilizzare attrezzi elettrici con interruttore difettoso.** Un attrezzo elettrico che non si riesce più ad accendere o spegnere è pericoloso e deve essere riparato.

c) **Estrarre la spina dalla presa prima di impostare i parametri dell'apparecchio, sostituire i componenti accessori o riporre l'apparecchio.** Questa precauzione impedisce l'avvio accidentale dell'elettroutensile.

d) **Tenere gli elettroutensili non utilizzati fuori dalla portata dei bambini. Non lasciare che il dispositivo venga utilizzato da chi non ha dimestichezza nel suo uso o non ha letto le presenti istruzioni.** Gli attrezzi elettrici sono pericolosi se utilizzati da persone inesperte.

e) **Conservare gli elettroutensili con la massima cura. Controllare che i componenti mobili funzionino in modo impeccabile e non si blocchino; verificare che non ci siano componenti rotti o danneggiati che possano influenzare il funzionamento dell'elettroutensile. Fare riparare le parti danneggiate prima dell'utilizzo del dispositivo.** Molti infortuni sono dovuti a una scorretta manutenzione degli attrezzi elettrici.

f) **Conservare gli utensili di taglio affilati e puliti.** Utensili di taglio con bordi affilati e sottoposti ad una manutenzione accurata si bloccano con una frequenza minore e sono più agevoli da controllare.

g) **Utilizzare l'attrezzo elettrico, gli accessori, gli attrezzi ausiliari etc. attenendosi alle istruzioni. e prendendo in considerazione le condizioni operative e l'attività da svolgere.** Un utilizzo degli attrezzi elettrici per applicazioni diverse da quelle previste può comportare situazioni pericolose.

h) **Mantenere le superfici della manopola asciutte, pulite e libere da olio e grasso.** Maniglie e superfici della maniglia scivolose non permettono un comando e un controllo dell'attrezzo elettrico sicuri in situazioni imprevedibili.

5) Assistenza

a) **Far riparare l'attrezzo elettrico soltanto da personale specializzato e qualificato e solo utilizzando pezzi di ricambio originali.** In questo modo si garantisce il costante funzionamento sicuro dell'attrezzo elettrico.

6. Indicazioni di sicurezza per tutte le applicazioni

Indicazioni di sicurezza generali per la molatura e la levigatura con carta vetrata:

a) Questo attrezzo elettrico deve essere utilizzato come mola e levigatrice con carta vetrata. Rispettare tutte le indicazioni di sicurezza, le istruzioni, le raffigurazioni e i dati che si ricevono con l'apparecchio. Se tali istruzioni non vengono rispettati, possono verificarsi scosse elettriche, incendi e / o gravi lesioni.

b) Questo attrezzo elettrico non è adatto alla lavorazione con spazzole metalliche, alla lucidatura e al taglio abrasivo. Gli usi che non sono previsti per l'attrezzo elettrico possono causare situazioni pericolose e lesioni.

c) Non utilizzare accessori che non sono stati appositamente concepiti e raccomandati dal fabbricante per questo attrezzo elettrico. Il solo fissaggio dell'accessorio al proprio attrezzo elettrico non garantisce un utilizzo sicuro.

d) Il regime di rotazione ammesso dell'attrezzo ausiliario deve essere almeno pari al regime massimo indicato sull'attrezzo elettrico. Gli accessori che ruotano a velocità maggiori di quelle ammesse possono rompersi e schizzare tutt'intorno.

e) Il diametro esterno e lo spessore dell'attrezzo ausiliario devono corrispondere ai dati dimensionali dell'attrezzo elettrico. Attrezzi ausiliari di misura errata non possono essere schermati o controllati a sufficienza.

f) Gli attrezzi ausiliari con inserto filettato devono adattarsi perfettamente alla filettatura del mandrino portamola. In caso di attrezzi ausiliari che vengono montati tramite flangia, il diametro del foro dell'attrezzo ausiliario deve corrispondere al diametro di supporto della flangia. Gli attrezzi ausiliari che non vengono fissati esattamente all'attrezzo elettrico, ruotano in modo non uniforme, vibrano in modo molto intendo e possono comportare la perdita del controllo dello strumento.

g) Non impiegare attrezzi ausiliari danneggiati. Prima di ogni uso, controllare l'eventuale presenza di scheggiature e crepe sugli attrezzi ausiliari, come i dischi da molare, nonché di crepe, usura oppure forte consumo sulle farracce. Se l'attrezzo elettrico o l'attrezzo ausiliario cadono, controllare se sono presenti danni, oppure utilizzare un attrezzo elettrico non danneggiato. Quando l'attrezzo ausiliario è stato controllato e usato, tenere se stessi e le altre persone nelle vicinanze lontano dal piano dell'attrezzo ausiliario rotante e lasciare che l'apparecchio funzioni al regime massimo per un minuto. Gli attrezzi ausiliari danneggiati di solito si rompono nel tempo di prova.

h) Indossare un dispositivo di protezione individuale. In base all'applicazione, utilizzare una maschera per il viso intera, una protezione per gli occhi oppure occhiali protettivi. Se necessario, indossare una maschera antipolvere, otoprotettori, guanti protettivi o tute speciali che tengano a distanza piccole particelle di molatura e di materiale. Gli occhi devono essere protetti dai corpi estranei volanti che si generano durante le varie applicazioni. La maschera antipolvere o quella di protezione delle vie respiratorie devono filtrare la polvere che si genera durante l'applicazione.

Se si è sottoposti a un livello di rumore elevato per lungo tempo, possono verificarsi danni all'udito.

i) Assicurarsi che le altre persone siano a distanza di sicurezza dalla propria area di lavoro. Chiunque acceda all'area di lavoro deve indossare un dispositivo di protezione individuale. Frammenti di pezzi da lavorare o attrezzi ausiliari rotti possono essere proiettati nell'aria e causare lesioni anche al di fuori dell'area di lavoro diretta.

j) Impugnare l'attrezzo elettrico solo dalle superfici della manopola isolate durante l'esecuzione di lavori in cui l'attrezzo ausiliario può colpire linee elettriche nascoste o il proprio cavo di rete. Il contatto con una linea sotto tensione può porre sotto tensione anche componenti metallici dell'apparecchio e provocare una scossa elettrica.

k) Tenere il cavo di rete a distanza dagli attrezzi ausiliari rotanti. Se si perde il controllo dell'apparecchio, il cavo di rete può staccarsi o impigliarsi, portando la mano o il braccio nell'attrezzo ausiliario rotante.

l) Non deporre mai l'attrezzo elettrico prima che l'attrezzo ausiliario si sia fermato completamente. L'attrezzo ausiliario rotante potrebbe entrare in contatto con la superficie di appoggio, facendo così perdere il controllo dell'attrezzo elettrico.

m) Non far funzionare l'attrezzo elettrico mentre lo si trasporta. Gli indumenti possono rimanere impigliati in caso di contatto accidentale con l'attrezzo ausiliario rotante; inoltre, l'attrezzo ausiliario può perforare il corpo.

n) Pulire regolarmente le bocchette di ventilazione del proprio attrezzo elettrico. La ventola del motore aspira polvere nell'alloggiamento e un grande deposito di polvere metallica può provocare pericoli di natura elettrica.

o) Non utilizzare l'attrezzo elettrico nelle vicinanze di materiali infiammabili. Le scintille possono infiammare questi materiali.

p) Non utilizzare attrezzi ausiliari che richiedano refrigerante liquido. L'utilizzo di acqua o altri refrigeranti può provocare una scarica elettrica.

Contraccolpo e relative indicazioni di sicurezza

Il contraccolpo è la reazione improvvisa risultante da un attrezzo ausiliario rotante agganciato o bloccato, come un disco da molare, una ferraccia, una spazzola metallica, ecc. L'aggancio o il bloccaggio provocano un arresto brusco dell'attrezzo ausiliario rotante. Ciò accelera un attrezzo elettrico non controllato in direzione contraria al senso di rotazione dell'attrezzo ausiliario sul punto di bloccaggio.

Se, ad es., un disco da molare si aggancia o si blocca in un pezzo da lavorare, il bordo del disco da molare affondato nel pezzo da lavorare può impigliarsi e rompere in questo modo il disco da molare stesso, oppure generare un contraccolpo. Il disco da molare si muove quindi verso l'operatore o se ne allontana, a seconda del senso di rotazione del disco sul punto di bloccaggio. In questo caso i dischi da molare possono rompersi.

Un contraccolpo è la conseguenza di un utilizzo errato o improprio di un elettroutensile. È possibile evitarlo adottando le dovute misure preventive, come di seguito descritto.

a) Tenere ben stretto l'attrezzo elettrico e portare corpo e braccia in una posizione nella quale sia possibile assorbire forze di contraccolpo. Utilizzare sempre la manopola supplementare, se disponibile, per avere il maggior controllo possibile sulle forze di contraccolpo o sui momenti di reazione durante l'avviamento. Il personale operatore può gestire, mediante apposite misure precauzionali, le forze di contraccolpo e reazione.

b) Non avvicinare mai la mano ad attrezzi ausiliari in rotazione. In caso di contraccolpo, l'attrezzo ausiliario può scorrere sulla mano.

c) Evitare con il corpo l'area in cui l'attrezzo elettrico si sposterà in caso di contraccolpo. Il contraccolpo spinge l'attrezzo elettrico nella direzione opposta al movimento del disco da molare sul punto di bloccaggio.

d) Lavorare con particolare attenzione intorno ad angoli, bordi affilati, ecc. Evitare che gli attrezzi ausiliari rimbalzino sul pezzo da lavorare e si incastrino. L'attrezzo ausiliario tende a incastrarsi in presenza di angoli e bordi affilati o se vi rimbalza. Questo provoca una perdita di controllo o un contraccolpo.

e) Non usare corone o lame dentate. Tali attrezzi ausiliari provocano spesso un contraccolpo o una perdita di controllo sull'attrezzo elettrico.

Indicazioni di sicurezza speciali per la molatura:

a) Utilizzare esclusivamente i corpi per molatura ammessi per il rispettivo attrezzo elettrico e il cofano di protezione concepito per questo corpo per molatura. I corpi per molatura che non sono progettati per l'attrezzo elettrico non possono essere lubrificati a sufficienza e non sono sicuri.

b) I dischi da molare piegati a gomito devono essere montati in modo che la loro superficie di molatura non sporga oltre il livello del bordo del cofano di protezione. Un disco da molare montato in maniera errata, il quale sporge oltre il livello del bordo del cofano di protezione, non può essere lubrificato a sufficienza.

c) Il cofano di protezione deve essere applicato in modo sicuro all'attrezzo elettrico e regolato in modo da ottenere la massima sicurezza, vale a dire che la parte più piccola possibile del corpo per molatura è rivolta apertamente verso l'operatore. Il cofano di protezione aiuta a proteggere l'operatore dalla rottura di pezzi, dal contatto accidentale con il corpo per molatura nonché da scintille che possono bruciare i vestiti.

d) Si possono utilizzare solo corpi di molatura per le destinazioni d'uso consigliate. Per esempio: Non molare mai con la superficie laterale di un disco sezionatore. I dischi sezionati sono concepiti per asportare materiale con il bordo della rondella. L'azione di una forza laterale su questo corpo per molatura può romperlo.

e) Utilizzare sempre flange di serraggio non danneggiate con le dimensioni e la forma corrette per il disco da molare da voi scelto. Flange adatte supportano il disco da molare e riducono in questo modo il pericolo di rottura di tale disco. Le flange per i dischi sezionatori possono differenziarsi dalle flange per altri dischi da molare.

f) Non utilizzare dischi da molare usurati di attrezzi elettrici più grandi. I dischi da molare per attrezzi elettrici più grandi non sono progettate per i regimi più elevati di attrezzi elettrici più piccoli e possono rompersi.

Ulteriori indicazioni di sicurezza per la levigatura con carta vetrata

a) Non utilizzare fogli abrasivi sovradimensionati, bensì rispettare le indicazioni del fabbricante relative alla dimensione dei fogli abrasivi. I fogli abrasivi che sporgono dalla ferraccia possono provocare lesioni nonché bloccaggi, rotture dei fogli abrasivi oppure contraccolpi.

7. Ulteriori indicazioni di sicurezza

- **Usare apparecchi di localizzazione adeguati per individuare le linee di alimentazione nascoste o consultare la società locale fornitrice di servizi.** Il contatto con le linee elettriche può causare incendi e scosse elettriche. Il danneggiamento di una linea del gas può causare un'esplosione. La penetrazione di una linea d'acqua provoca danni materiali o può causare scosse elettriche.
- **Sbloccare l'interruttore ON/OFF e portarlo in posizione OFF quando viene interrotta l'alimentazione elettrica, ad es. a causa di un black-out o della rimozione della spina elettrica.** In questo modo, si evita una riaccensione incontrollata.
- **Utilizzare l'attrezzo elettrico solo per le molatura a secco.** La penetrazione di acqua in un apparecchio elettrico aumenta il rischio di scosse elettriche.
- **Avvicinare l'attrezzo elettrico al pezzo da lavorare solo se acceso e spegnerlo solo dopo averlo allontanato dal pezzo da lavorare**. L'attrezzo elettrico può muovesi all'improvviso.
- **Assicurarsi che nessuno sia potenzialmente in pericolo a causa di scintille volanti. Rimuovere i materiali infiammabili dalle vicinanze.** Durante la molatura di metalli, si generano scintille volanti.
- **Non utilizzare utensili abrasivi usurati, rotti o troppo consumati.** Gli utensili abrasivi danneggiati possono strapparsi, essere scaraventati via e ferire qualcuno.
- **Non usare dischi sezionatori o dischi da smerigliatura né spazzole a tazza.** L'attrezzo elettrico non è concepito per l'uso di questi attrezzi accessori. Pericolo di lesioni!
- **Durante il funzionamento dell'attrezzo elettrico, utilizzare sempre il tubo flessibile di aspirazione fornito in dotazione e un sistema adeguato di aspirazione della polvere.** L'utilizzo di un sistema di aspirazione della polvere può ridurre i rischi dovuti alla polvere stessa.
- **Attenzione, pericolo di incendio! Evitare un surriscaldamento del materiale da molare e della mola. Prima di una pausa, svuotare sempre il contenitore della polvere.** La polvere di rettifica nel sacchetto per la polvere, nel microfiltro e nel sacchetto di carta (oppure nel sacco filtrante o nel filtro dell'aspirapolvere) può infiammarsi da sola in condizioni non favorevoli, come scintille volanti durante la molatura di metalli. Sussiste un particolare pericolo se la polvere di rettifica viene mescolata con i residui di vernice, di poliuretano o di altre sostanze chimiche e il materiale da molare si surriscalda dopo dei lavori prolungati.
- **Durante il lavoro, tenere saldamente l'attrezzo elettrico con entrambe le mani e assicurarsi che abbia un appoggio sicuro.**

La guida dell'attrezzo elettrico risulta più sicura con due mani.

- **Indossare otoprotettori, occhiali protettivi, la maschera antipolvere ed event. la protezione delle mani. Utilizzare come maschera antipolvere almeno una semimaschera con filtro antiparticolato della classe FFP 2.**
- **Utilizzare un sistema di aspirazione della polvere per lavorare la pietra. L'aspirapolvere deve essere omologato per l'aspirazione di polvere di pietra.** L'uso di questi dispositivi diminuisce i rischi legati alla polvere.
- **Non toccare gli attrezzi ausiliari prima che si siano raffreddati.** Gli attrezzi ausiliari diventano molto caldi durante il lavoro.
- **Indossare guanti protettivi durante il cambio degli attrezzi accessori.** Gli attrezzi accessori si surriscaldano in caso di uso prolungato.
- **Non lavorare materiali che contengono sostanze nocive per la salute, ad es. se viene rilasciata polvere di legno di faggio o quercia, polvere di roccia o amianto.** Queste sostanze sono cancerogene.
- **Informarsi sui regolamenti e sulle leggi in vigore per quanto riguarda la manipolazione delle polvere nocive per la salute nel proprio Paese.**
- **Non toccare mai l'attrezzo da molare in funzione.** Sussiste il pericolo di lesioni.
- **Se necessario, utilizzare un'impalcatura per i lavori.** In caso di lavori su una scala, non è possibile assumere una posizione stabile.

Avviso! Questo attrezzo elettrico genera un campo magnetico durante l'esercizio. Tale campo può danneggiare impianti medici attivi o passivi in particolari condizioni. Per ridurre il rischio di lesioni serie o mortali, si raccomanda alle persone con impianti medici di consultare il proprio medico e il fabbricante dell'impianto medico prima di utilizzare l'attrezzo elettrico.

8. Rischi residui

La macchina è stata costruita secondo lo stato attuale della tecnica e conformemente alle regole di tecnica di sicurezza riconosciute. Tuttavia, durante il suo impiego, si possono presentare rischi residui.

- Pericolo di lesioni dovuti a elettricità a causa dell'utilizzo di cavi di alimentazione elettrica inadeguati.
- Inoltre, nonostante tutte le misure precauzionali adottate, possono comunque venirsi a creare dei rischi residui non evidenti.
- I rischi residui possono essere minimizzati se si rispettano complessivamente le "Indicazioni di sicurezza", l'"Utilizzo conforme" e le istruzioni per l'uso.
- Evitare le messe in funzione accidentali della macchina: quando si inserisce la spina nella presa di corrente non deve essere premuto il pulsante di accensione.
- Tenere lontane le mani dalla zona di lavoro quando la macchina è in funzione.

9. Dati tecnici

Tensione nominale:	230 V~
Frequenza nominale:	50 Hz
Potenza assorbita:	1050 W
Velocità nominale (numero di vibrazioni) n:	410 - 1900 giri/min
Misura della filettatura:	M14
Diametro dei dischi da molare:	180 mm
Classe di protezione:	II
Peso:	4 kg

Valori delle emissioni sonore:	
Livello di pressione acustica L_{PA}.:	73,3 dB(A)
Livello di potenza acustica L_{WA}.:	84,3 dB(A)
Incertezza K	3 dB(A)

Vibrazioni della mano e del braccio:	
Molatura superficiale a_h	3,38 m/s^2
Incertezza K:	1,5 m/s^2

Con riserva di modifiche tecniche!

Rumori e vibrazioni

⚠ **Avviso**: Il rumore può avere un grave impatto sulla salute. Se il rumore della macchina è superiore a 85 dB (A), usare degli otoprotettori adeguati.

Avvertenza: Il livello delle vibrazioni specificato nelle presenti disposizioni è stato misurato secondo una procedura di misurazione standardizzata e può essere impiegato per il confronto degli apparecchi.

Il valore di emissione delle vibrazioni specificato può essere impiegato anche per una valutazione preliminare della sospensione.

⚠ Avviso!
Il livello delle vibrazioni varia a seconda dell'utilizzo e in alcuni casi può superare il valore indicato nelle presenti disposizioni.

Il carico delle vibrazioni potrebbe essere sottovalutato se l'attrezzo elettrico viene impiegato regolarmente in questo modo. Provare a mantenere il carico di vibrazioni il più basso possibile. Esempi di misure da adottare per ridurre il carico di vibrazioni sono indossare i guanti durante l'uso dell'utensile e limitare le ore di lavoro.
A tal fine è necessario prendere in considerazione tutte le parti del ciclo di lavoro (per esempio, i tempi in cui l'elettroutensile rimane spento, e quelli in cui, è acceso, ma in assenza di carico).

10. Disimballaggio

- Aprire l'imballaggio ed estrarre con cautela l'apparecchio.
- Rimuovere il materiale di imballaggio nonché le staffe di sicurezza per il trasporto e l'imballaggio (se presenti).
- Controllare se il contenuto della fornitura è completo.
- Controllare l'apparecchio e gli accessori per rilevare l'eventuale presenza di danni dovuti al trasporto. In caso di reclami informare immediatamente la ditta trasportatrice. Non si accettano reclami successivi.
- Ove possibile, conservare l'imballaggio fino alla scadenza della garanzia.
- Prima dell'impiego familiarizzare con l'apparecchio con l'ausilio delle istruzioni per l'uso.
- Utilizzare solo pezzi originali per quanto riguarda accessori e pezzi di ricambio o soggetti ad usura. È possibile acquistare i pezzi di ricambio presso il proprio rivenditore specializzato.
- In caso di ordinazioni, indicare i nostri codici di articoli, il tipo e l'anno di costruzione dell'apparecchio.

⚠ AVVISO!
L'apparecchio e il materiale di imballaggio non sono giocattoli per bambini! I bambini non devono giocare con i sacchetti di plastica, pellicole e piccole parti! Sussiste il pericolo di ingerimento e soffocamento!

11. Prima della messa in funzione

Avviso!
Staccare la spina elettrica dalla presa di corrente prima di qualsiasi intervento sull'apparecchio!

Cautela!
Indossare guanti protettivi durante il cambio attrezzo. In caso di contatto degli attrezzi elettrici, sussiste il pericolo di lesioni.

In base al materiale da lavorare e al grado di esportazione desiderato di superficie, sono disponibili vari attrezzi ausiliari.

Avvertenza: Non togliere l'apparecchio senza attrezzo ausiliario montato (ferraccia, mola a tazza in metallo duro, ecc.). La spazzola a corona (5) può di conseguenza piegarsi e danneggiarsi.

11.1 Sostituzione dei i fogli abrasivi
La superficie della ferraccia (13) è composta da un tessuto velcrato al fine di rendere possibile il fissaggio rapido e semplice dei fogli abrasivi (16) con la relativa chiusura.
- Prima dell'applicazione di un foglio abrasivo (16), rimuovere lo sporco e la polvere dalle ferracce (13), ad es. con un pennello.
- Posizionare il foglio abrasivo (16) a filo sul bordo della ferraccia (13). Appoggiare poi il foglio abrasivo sulla ferraccia (13) e premere bene su di essa. Prestare a tal fine attenzione alla corrispondenza esatta dei fori di aspirazione sul foglio abrasivo (16) e sulla ferraccia (13).
- Per rimuovere il foglio abrasivo (16), sollevarlo di lato ed estrarlo dalla ferraccia (13).

11.2 Montaggio/sostituzione degli attrezzi accessori (Fig. 2, 4)
⚠ **AVVISO!** Azionare il tasto di arresto mandrino (7) solo quando il mandrino portamola è fermo (12). In caso contrario, l'apparecchio può danneggiarsi.
- Utilizzare solo mole a tazza in metallo duro (10) con una superficie abrasiva piana.
- Pulire il mandrino portamola (12) e tutti i pezzi da montare.
- Per serrare e per allentare l'attrezzo ausiliario, premere il tasto di arresto mandrino (7) per bloccarlo in posizione.
- Per fissare l'attrezzo ausiliario, posizionare la flangia di supporto (11) sul mandrino portamola (12).
- Collocare l'attrezzo ausiliario desiderato sul mandrino portamola (12).
- Avvitare il dado di serraggio (14) e serrarlo saldamento con la chiave di montaggio a due fori (15).

AVVERTENZA Accertarsi che il collare del dado di serraggio (14) sia rivolto verso l'esterno.

11.3 Montaggio del sistema di aspirazione della polvere

La polvere di materiali quali vernici a base di piombo, alcuni tipi di legno, minerali e metalli può essere dannosa per la salute. Il contatto o l'inalazione delle polveri può provocare reazioni allergiche e/o patologie respiratorie nel soggetto utente o nelle persone vicine.
Determinate polveri quali quelle di quercia o di faggio sono considerate cancerogene, specialmente in combinazione con additivi per il trattamento del legno (cromato, conservanti del legno). La lavorazione di materiale contenente amianto è consentita solo a specialisti.

- Utilizzare sempre un sistema di aspirazione della polvere.
- Azionare l'attrezzo elettrico o con il sacco raccoglipolvere (18) oppure con un aspirapolvere della classe di polveri M.
- Assicurare una buona ventilazione della postazione di lavoro.
- Si raccomanda di indossare una maschera di protezione respiratoria con filtro di classe P2.
- Evitare che il tubo flessibile di aspirazione (19) si pieghi.

Osservare le disposizioni vigenti nel proprio Paese relative ai materiali da lavorare.

- Inserire il lato di ingresso del tubo flessibile di aspirazione (19) sul bocchettone di aspirazione (8).
- Collegare a questo punto il lato di uscita del tubo flessibile di aspirazione (19) con il sacco raccoglipolvere (18). Inserire il lato di uscita del tubo flessibile di aspirazione (19) sul bocchettone di aspirazione del sacco raccoglipolvere (18).
- Per lo smontaggio del flessibile di aspirazione (19), rimuovere il tubo flessibile di aspirazione (19) dal bocchettone di aspirazione (8).

11.4 Montaggio dell'adattatore per il sistema di aspirazione esterno

- All'occorrenza, inserire l'adattatore per il sistema di aspirazione della polvere sul bocchettone di aspirazione.
- Collegare un sistema di aspirazione della polvere omologato.

AVVERTENZA: Durante la lavorazione di legno o materiali per i quali si genera polvere nociva per la salute, occorre collegare l'apparecchio ad un dispositivo di aspirazione adatto e testato.

11.5 Regolazione della manopola supplementare

È possibile regolare l'inclinazione della manopola supplementare (9). Essa contribuisce ad ottenere una postura operativa più favorevole della mano guida in determinate applicazioni (ad es. durante la molatura vicino al bordo).

- Allentare entrambe le viti ad alette ed inclinare la manopola supplementare nella posizione di lavoro desiderata.
- Stringere di nuovo le viti ad alette.

12. Istruzioni di lavoro

⚠ Attenzione!
Prima della messa in funzione è obbligatorio montare completamente l'apparecchio!

⚠ AVVISO!
Staccare la spina elettrica dalla presa di corrente prima di qualsiasi intervento sull'apparecchio!
Attendere l'arresto dell'apparecchio prima di deporlo.

La potenza di asportazione e la qualità della superficie sono essenzialmente determinate dalla scelta dell'attrezzo da molare, dal livello di velocità preselezionato e dalla pressione di contatto.

Solo gli attrezzi di molatura privi perfetti offrono buone prestazioni di molatura e proteggono l'apparecchio.

12.1 Molatura

- **Durante il lavoro, tenere saldamente l'apparecchio con entrambe le mani e assicurarsi che abbia un appoggio sicuro.** La guida dell'apparecchio risulta più sicura con due mani.
- Collegare il proprio sistema di aspirazione (aspirazione propria o esterna).
- **In caso di aspirazione esterna:** Se possibile lavorare con lo spegnimento remoto o l'avvio/arresto automatico dell'aspiratore. L'aspiratore si accende in automatico e si rispegne in ritardo per eliminare le polveri residue dal tubo flessibile di aspirazione.
- Accendere l'apparecchio. Posizionarlo con l'intera superficie di molatura sulla superficie da lavorare. Spostarlo sul pezzo da lavorare con una pressione moderata.

- Accertarsi di esercitare una pressione di contatto uniforme per aumentare la durata di vita degli attrezzi ausiliari.
- Un aumento eccessivo della pressione di contatto non co porta una maggiore potenza di asportazione, bensì una maggiore usura dell'apparecchio e dell'attrezzo ausiliario.
- Allontanare l'apparecchio dalla superficie.
- **In caso di aspirazione propria:** Far funzionare l'attrezzo elettrico ancora per alcuni secondi per rimuovere le polveri residue dal tubo flessibile di aspirazione (19).

12.2 Molatura vicino al bordo (Fig. 5, 6)
È possibile rimuovere un segmento (6) del cofano di protezione e di aspirazione (4) per la molatura vicino al bordo. Ciò significa che l'attrezzo ausiliario utilizzato si avvicina ai bordi del pavimento, della parete e del soffitto nonché alle installazioni esistenti come i tubi. Le superfici adiacenti possono così essere lavorate con precisione.
Prendere in considerazione la formazione di polvere durante questo lavoro, poiché il cofano di protezione e di aspirazione (4) non è più chiuso.
- Estrarre il segmento (6) dal cofano di protezione e di aspirazione (4) tirandolo in avanti.
- Lavorare le superfici vicino al bordo.
- Inserire di nuovo il segmento (6) nel cofano di aspirazione (4) fino all'innesto.

13. Funzionamento

Senso di rotazione dell'attrezzo!

13.1 Accensione
Per accendere l'apparecchio, spingere l'interruttore ON/OFF (1) in avanti.
Per bloccare l'interruttore ON/OFF (1), premere l'interruttore ON/OFF (1) in avanti verso il basso fino all'innesto.

13.2 Spegnimento
Per spegnere l'attrezzo elettrico, rilasciare l'interruttore ON/OFF (1).
Se è fermo, premere brevemente l'interruttore ON/OFF (1) nell'area posteriore e poi rilasciarlo.

13.3 Regolazione del regime
Prima di iniziare a lavorare, regolare il numero di giri in base all'applicazione.
Utilizzare un numero di giri basso per una levigatura grossolana e aumentarlo per eseguire lavori più accurati.
- Regolare il regime premendo i tasti (2).
- Premere il tasto + (2) per aumentare il regime.
- Premere il tasto – (2) per diminuire il regime.

AVVERTENZA: L'attrezzo ausiliario continua a ruotare dopo lo spegnimento. Attendere l'arresto dell'attrezzo ausiliario prima di deporre l'apparecchio.

14. Allacciamento elettrico

Il motore elettrico installato è collegato e pronto per l'esercizio. L'allacciamento è conforme alle disposizioni VDE e DIN pertinenti.
L'allacciamento alla rete del cliente e il cavo di prolunga utilizzato devono essere conformi a tali norme.

Cavo di alimentazione elettrica difettoso
Sui cavi di alimentazione elettrica si verificano spesso danni all'isolamento.

Le cause possono essere le seguenti:
- Schiacciature, laddove i cavi di alimentazione vengono fatti passare attraverso finestre o interstizi di porte.
- Piegature a causa del fissaggio o della conduzione dei cavi stessi eseguiti in modo non appropriato.
- Tagli causati dal transito sui cavi di alimentazione.
- Danni all'isolamento causati dalle operazioni di distacco dalla presa a parete.
- Cricche a causa dell'invecchiamento dell'isolamento.

Tali cavi di alimentazione elettrica difettosi non possono essere utilizzati e rappresentano un pericolo mortale a causa dei danni all'isolamento.

Controllare regolarmente che i cavi di alimentazione elettrica non siano danneggiati. Assicurarsi che, durante tale controllo, il cavo di alimentazione non sia collegato alla rete elettrica.

I cavi di alimentazione elettrica devono essere conformi alle disposizioni VDE e DIN pertinenti. Impiegare solo linee di allacciamento con il medesimo contrassegno.

La stampa della denominazione del modello sul cavo di alimentazione è obbligatoria.

Tipo di collegamento X
Se il cavo di allacciamento alla rete è danneggiato, occorre sostituirlo con un'altra linea di allacciamento, disponibile presso il produttore o il suo servizio di assistenza clienti.

In caso di motore a corrente alternata monofase si consiglia, per macchine con un'elevata corrente di avviamento (a partire da 3000 Watt), di impiegare una protezione di tipo C da 16A o di tipo K da 16A!

15. Pulizia e manutenzione

⚠ AVVISO!
Prima di ogni lavoro sull'apparecchio, spegnere l'apparecchio e scollegare la spina elettrica.

- Mantenere i dispositivi di protezione, le feritoie di ventilazione e l'alloggiamento del motore il più possibile privi di polvere e di sporcizia. Pulire l'apparecchio strofinando con un panno pulito o soffiando con aria compressa a bassa pressione.
- Si raccomanda di pulire l'apparecchio subito dopo ogni utilizzo.
- Pulire regolarmente l'apparecchio con un panno umido e del sapone molle. Non impiegare detergenti o solventi; questi potrebbero corrodere le parti di plastica dell'apparecchio. Assicurarsi che non possa penetrare acqua all'interno dell'apparecchio. La penetrazione di acqua in un apparecchio elettrico aumenta il rischio di scosse elettriche.

All'interno dell'apparecchio non vi sono altri componenti da sottoporre a manutenzione.

Svuotare il sacco raccoglipolvere
Per garantire un'ottimale aspirazione della polvere, svuotare subito e completamente il sacco raccoglipolvere (18).
- Aprire la cerniera del sacco raccoglipolvere (18).
- Scuotere il sacco raccoglipolvere (18) su un contenitore per rifiuti idoneo.

Informazioni sulle riparazioni
Occorre notare che in questo prodotto i seguenti componenti sono soggetti a naturale usura o usura legata all'uso e sono richiesti i seguenti pezzi come materiali di consumo.
Pezzi soggetti a usura*: Spazzole di carbone, interruttori

* non necessariamente compreso nell'ambito della fornitura!

Allacciamenti e riparazioni
Gli allacciamenti e le riparazioni all'impianto elettrico possono essere eseguiti soltanto da un elettricista qualificato.

Si prega di fornire i seguenti dati in caso di domande:
- Tipo di corrente del motore
- Dati della piastrina indicatrice della macchina

I pezzi di ricambio e gli accessori sono reperibili presso il nostro Service Center. Scansionare a tal fine il codice QR che si trova in prima pagina.

16. Stoccaggio

Conservare l'apparecchio e i suoi accessori in un luogo buio, asciutto, al riparo dal gelo e non accessibile a bambini. La temperatura di stoccaggio ideale è compresa tra 5 e 30 °C. Conservare l'attrezzo nel suo imballaggio originale. Coprire l'attrezzo per proteggerlo da polvere o umidità. Conservare le istruzioni per l'uso nei pressi dell'attrezzo.

17. Smaltimento e riciclaggio

Avvertenze per l'imballaggio



Il materiale d'imballaggio è riciclabile. Si prega di smaltire gli imballaggi nel rispetto dell'ambiente.

Informazioni sulla legge sulle apparecchiature elettriche ed elettroniche



I dispositivi elettrici ed elettronici usati non rientrano nei rifiuti domestici, ma devono essere trattati e smaltiti in modo separato!

- Le batterie usate non integrate nel dispositivo usato devono essere rimosse prima della consegna, senza distruggerle! Il loro smaltimento è regolato dalla legge sulle batterie.
- I proprietari o gli utilizzatori di dispositivi elettrici ed elettronici sono tenuti per legge a restituirli al termine della loro durata utile.
- L'utente finale è responsabile in prima persona per la cancellazione dei suoi dati personali in relazione al dispositivo usato da smaltire!

- Il simbolo del bidone della spazzatura barrato indica che i dispositivi elettrici ed elettronici non possono essere smaltiti insieme ai normali rifiuti domestici.
- I dispositivi elettrici ed elettronici possono essere restituiti gratuitamente presso i seguenti centri:
  - Centri di raccolta e smaltimento di diritto pubblico (ad es. depositi comunali).
  - Punti vendita di dispositivi elettronici (fisici e online), nella misura in cui il distributore sia tenuto al ritiro o lo offra in modo volontario.
  - È possibile consegnare gratuitamente al produttore, senza dovere acquistare prima un nuovo dispositivo da questi, fino a tre dispositivi elettronici usati per ogni tipo di dispositivo con una lunghezza del bordo di massimo 25 centimetri, oppure portare il dispositivo presso un altro centro di raccolta autorizzato nelle proprie vicinanze.
  - Altre condizioni di ritiro complementari del produttore e del distributore sono reperibile presso il rispettivo servizio clienti.
- In caso di consegna da parte del produttore di un nuovo dispositivo elettronico presso un privato, quest'ultimo può richiedere il ritiro gratuito del dispositivo elettronico usato, su richiesta dell'utente finale stesso. Contattare a tale proposito il servizio clienti del produttore.
- Quanto esposto si applica solo ad apparecchi installati e distribuiti in un paese dell'Unione Europea e soggetti alla Direttiva europea 2012/19/UE. Nei paesi al di fuori dell'Unione Europea possono applicarsi norme diverse per lo smaltimento di dispositivi elettrici ed elettronici usati.

18. Risoluzione dei guasti

La seguente tabella indica dei sintomi di malfunzionamento e descrive come porvi rimedio, qualora la macchina non funzionasse correttamente. Se non si riesce a localizzare e risolvere il problema, rivolgersi all'officina del servizio assistenza.

Guasto	Possibile causa	Rimedio
L'attrezzo elettrico non si avvia	Alimentazione elettrica interrotta	Controllare l'alimentazione elettrica collegando un altro attrezzo elettrico
	Cavo di rete o spina difettosi	Controllo da parte di personale elettricista qualificato
	Altro difetto elettrico dell'attrezzo elettrico	Controllo da parte di personale elettricista qualificato
L'attrezzo elettrico non raggiunge la piena potenza	Cavo di prolunga troppo lungo e/o sezione troppo piccola	Utilizzare un cavo di prolunga con lunghezza e/o sezione consentita
	L'alimentazione elettrica (ad es. generatore) ha una tensione troppo bassa	Collegare l'attrezzo elettrico ad una fonte di alimentazione elettrica adatta
Risultato operativo scarso	Attrezzo ausiliario usurato	Fare sostituire l'attrezzo ausiliario
	Piastra di molatura usurata	Fare sostituire la piastra di molatura
Forte formazione di polvere	Bordo spazzola usurato	Sostituire il bordo spazzola
	Aspirazione della polvere non collegata/accesa	Collegare / accendere l'aspirazione della polvere

Verklaring van de symbolen op het apparaat

Het gebruik van symbolen in deze handleiding is bedoeld om uw aandacht te vestigen op eventuele risico's. De veiligheidssymbolen en de bijbehorende uitleg moeten goed worden begrepen. De waarschuwingen zelf voorkomen geen risico's en kunnen de juiste maatregelen betreffende ongevallenpreventie niet vervangen.

	Waarschuwing - Lees de gebruikshandleiding om het risico op letsel te verminderen.
	Draag gehoorbescherming. Het effect van lawaai kan gehoorverlies zijn.
	Draag een stofmasker. Tijdens het bewerken van hout en andere materialen kan stof ontstaan die schadelijk is voor de gezondheid. Asbesthoudend materiaal mag niet worden bewerkt!
	Draag een veiligheidsbril. Vonken die tijdens het werk ontstaan of vrijkomende houtsplinters, houtkrullen en stof uit het apparaat kunnen leiden tot verlies van het gezichtsvermogen.
⚠ Let op!	In deze gebruikshandleiding hebben wij punten die uw veiligheid betreffen van dit teken voorzien.
	Beschermingsklasse II
	Het product voldoet aan de geldende EU-bepalingen.
	Het product voldoet aan de geldende Servische richtlijnen.

Inhoudsopgave: **Pagina:**

1. Inleiding ... 64
2. Apparaatbeschrijving (afb. 1-3) ... 64
3. Meegeleverd ... 64
4. Beoogd gebruik ... 64
5. Algemene veiligheidsvoorschriften ... 65
6. Veiligheidsvoorschriften voor alle toepassingen ... 67
7. Aanvullende veiligheidsvoorschriften ... 69
8. Restrisico's ... 70
9. Technische gegevens ... 70
10. Uitpakken ... 71
11. Voor de ingebruikname ... 71
12. Werkinstructies ... 72
13. Bediening ... 73
14. Elektrische aansluiting ... 73
15. Reiniging en onderhoud ... 73
16. Opslag ... 74
17. Afvalverwerking en hergebruik ... 74
18. Verhelpen van storingen ... 75
19. Conformiteitsverklaring ... 344

1. Inleiding

Fabrikant:

Scheppach GmbH
Günzburger Straße 69
D-89335 Ichenhausen

Geachte klant,
Wij wensen u veel plezier en succes bij het werken met uw nieuwe apparaat.

Aanwijzing:
De fabrikant van dit apparaat is volgens de van kracht zijnde wet inzake productaansprakelijkheid niet aansprakelijk voor schade die aan dit apparaat of door dit apparaat ontstaan bij:

- Ondeskundige behandeling,
- Het niet in acht nemen van de gebruikshandleiding,
- Reparaties door derden, niet geautoriseerde vakmensen,
- Inbouw en vervanging van niet-originele inbouw
- Dat niet conform de voorschriften is
- Uitvallen van de elektrische installatie bij het niet in acht nemen van de elektrische voorschriften en VDE-voorschriften 0100, DIN 57113 / VDE 0113

Let op:
Lees voor de montage en voor de inbedrijfstelling de complete tekst van de gebruikshandleiding door.
De gebruiksaanwijzing is bedoeld om het gemakkelijker te maken, uw apparaat te leren kennen en de beoogde toepassingsmogelijkheden van het apparaat te benutten.
De gebruikshandleiding bevat belangrijke aanwijzingen, hoe u met het apparaat veilig, vakkundig en economisch werkt en hoe u gevaren vermijdt, reparatiekosten uitspaart, uitvaltijden vermindert en de betrouwbaarheid en levensduur van het apparaat verhoogt.
Aanvullend op de veiligheidsbepalingen van deze gebruikshandleiding moet u absoluut de voor de werking van het apparaat geldende voorschriften van uw land in acht nemen.
Bewaar de gebruiksaanwijzing bij het apparaat in een plastic hoes, beschermd tegen vuil en vocht. De gebruiksaanwijzing moet door elke bediener van het apparaat voor aanvang van het werk gelezen en zorgvuldig nageleefd worden.
Aan het apparaat mogen alleen personen werken, die voor het gebruik van het apparaat geïnstrueerd en over de daarmee verbonden gevaren geïnformeerd zijn.
De vereiste minimumleeftijd moet aangehouden worden.
Naast de in deze gebruikshandleiding opgenomen veiligheidsvoorschriften en de bijzondere voorschriften van uw land moet u de algemeen erkende technische voorschriften in acht nemen voor de werking van machines van hetzelfde type.
Wij kunnen niet aansprakelijk worden gesteld voor ongevallen of schade, veroorzaakt door niet-naleving van deze handleiding of de veiligheidsvoorschriften.

2. Apparaatbeschrijving (afb. 1-3)

1. AAN/UIT-schakelaar
2. Toetsen voor de toerentalinstelling (+/–)
3. Vleugelschroeven voor extra greepverstelling
4. Beschermings- en afzuigkap
5. Borstelkrans
6. Kapsegment
7. Spil-vergrendeltoets
8. Afzuigmof
9. extra greep
10. Hardmetalen schijf
11. Opnameflens
12. Slijpspil
13. draaischijf
14. Spanmoer
15. Tweegats-montagesleutel
16. Schuurpapier
17. Adapter (stofafzuiging)
18. stofzak
19. afzuigslang

3. Meegeleverd

- 1 wand-/vloer- en plafondbewerkingssysteem
- 1 m zuigslang (uittrekbaar tot 3,5 m)
- 1 stofzak (25 L)
- 1 adapter (stofafzuiging)
- 6x schuurpapier (elk 2x 40 - 80 - 120)
- 1 hardmetalen schijf (YG8)
- 1 tweegats-montagesleutel
- 1 gebruikshandleiding

4. Beoogd gebruik

Het beoogde gebruik van deze elektrische apparaten omvat de volgende werkzaamheden:

- Droog afschuren van verflagen.
- Verwijderen van verf-, behang- en lijmresten.
- Verwijderen van tegellijm en droge tapijtlijmresten van harde ondergronden (hard pleister, beton).

- Droog schuren en egaliseren van beton, pleister en dekvloeren.
- Perforeren van behang op harde ondergronden.
- Schuren van gepleisterde droogbouwwanden.
- Egaliseren van bekistingsoppervlakken en opruwen van betonoppervlakken.
- Droog schuren van wanden en vloeren voor gebruik binnens- en buitenshuis.
- Droog vlakslijpen van metaal, steen en hout.

De machine mag uitsluitend voor het voorgeschreven doel worden gebruikt. Elk ander of verdergaand gebruik is niet volgens de voorschriften. De gebruiker/bediener en niet de fabrikant is aansprakelijk voor ontstane schade of elke vorm van letsel.

Ook de naleving van de veiligheidsvoorschriften, de montagehandleiding en de aanwijzingen in de gebruikshandleiding maken deel uit van het beoogd gebruik.
Personen die de machine bedienen of die onderhoud aan de machine verrichten, moeten hiermee bekend zijn en op de hoogte zijn van de mogelijke gevaren.
Bovendien moeten de van kracht zijnde voorschriften ter voorkoming van ongevallen strikt worden nageleefd.
Andere algemene arbo-, gezondheids- en veiligheidsvoorschriften moeten in acht worden genomen. De fabrikant is niet aansprakelijk voor wijzigingen die aan de machine worden aangebracht en de hieruit voortvloeiende schade.
De machine mag uitsluitend met de originele onderdelen en originele accessoires van de fabrikant worden gebruikt.
De veiligheids-, werk- en onderhoudsvoorschriften van de fabrikant alsook de in de technische gegevens aangegeven afmetingen moeten in acht worden genomen.

Let erop dat onze apparaten volgens het beoogd gebruik niet voor bedrijfsmatige, ambachtelijke of industriële toepassingen zijn ontworpen. Wij aanvaarden geen aansprakelijkheid wanneer het apparaat in bedrijfsmatige, ambachtelijke of industriële ondernemingen of bij soortgelijke werkzaamheden wordt ingezet.
Het apparaat is bedoeld voor gebruik door volwassenen. Jongeren vanaf 16 jaar mogen het apparaat alleen onder toezicht gebruiken. De fabrikant is niet aansprakelijk voor schade die het gevolg is van oneigenlijk gebruik of onjuiste bediening.

5. Algemene veiligheidsvoorschriften

⚠ **WAARSCHUWING Lees alle veiligheidsvoorschriften en aanwijzingen, afbeeldingen en technische gegevens, waarmee dit elektrisch apparaat is voorzien.**
Nalatigheden bij het niet naleven van de onderstaande aanwijzingen kunnen elektrische schok, brand en/of ernstige verwondingen veroorzaken.

Bewaar alle veiligheidsvoorschriften en -aanwijzingen voor toekomstig gebruik.

Het in de veiligheidsinstructies gebruikte begrip „Elektrisch gereedschap“ is van toepassing op netgevoed elektrisch gereedschap (met netsnoer) en op accugevoed elektrisch gereedschap (zonder netsnoer).

1) Werkplek-veiligheid

a) **Houd uw werkomgeving schoon en goed verlicht.** Rommel en slecht verlichte werkplaatsen kunnen leiden tot ongevallen.

b) **Werk met het elektrisch gereedschap niet in een explosiegevaarlijke omgeving, waarin zich brandbare vloeistoffen, gas of stof bevinden.** Elektrisch gereedschap kan vonken veroorzaken, die het stof of de dampen kunnen ontsteken.

c) **Houd kinderen en andere personen tijdens het gebruik uit de buurt van het elektrische gereedschap.** Bij afleiding kunt u de controle over het apparaat verliezen.

2) Elektrische veiligheid

a) **De aansluitstekker van het elektrische gereedschap moet in het stopcontact passen. De stekker mag op geen enkele wijze worden gewijzigd. Gebruik geen adapterstekker samen met geaard elektrisch gereedschap.** Ongewijzigde stekkers en passende stopcontacten verminderen het risico op elektrische schok.

b) **Let op dat uw lichaam geen contact maakt met geaarde onderdelen zoals bijv. buizen, radiatoren, elektrische haarden, koelkasten.** Er bestaat een verhoogd risico op een elektrische schok als uw lichaam geaard is.

c) **Houd elektrisch gereedschap uit de buurt van regen of vocht.** Binnendringing van water in een elektrisch apparaat vergroot het risico op een elektrische schok.

d) **Gebruik de kabel niet om het elektrisch gereedschap te dragen, aan op te hangen of om de stekker uit het stopcontact te trekken. Houd de kabel uit de buurt van hitte, scherpe randen of bewegende apparaatdelen.** Beschadigde of opgewikkelde kabels verhogen het risico op een elektrische schok.

e) **Als u met elektrisch gereedschap in de open lucht werkt, gebruik dan alleen een verlengsnoer dat ook toegestaan is voor gebruik buitenshuis.** Het gebruik van een voor buiten geschikt verlengsnoer vermindert het risico op een elektrische schok.

f) **Als het gebruik van het elektrische gereedschap in een vochtige omgeving niet kan worden vermeden, gebruik dan een aardlekschakelaar.** Het gebruik van een aardlekschakelaar voorkomt het risico op een elektrische schok.

3) Veiligheid van personen

a) **Wees altijd voorzichtig, let op waar u mee bezig bent en ga met gezond verstand te werk bij werkzaamheden met elektrisch gereedschap. Maak geen gebruik van elektrisch gereedschap als u moe bent of onder invloed bent van drugs, alcohol of medicamenten.** Een moment van onachtzaamheid bij gebruik van het elektrisch gereedschap kan leiden tot ernstig letsel.

b) **Draag persoonlijke beschermingsmiddelen en ook altijd een veiligheidsbril.** Het dragen van persoonlijke beschermingsmiddelen zoals een stofmasker, antislip-veiligheidsschoenen, een veiligheidshelm of gehoorbescherming, al naar gelang het soort gereedschap en de toepassing ervan, verkleint het risico op verwondingen.

c) **Vermijd ingebruikname zonder toezicht. Controleer of het elektrisch gereedschap is uitgeschakeld voordat u het op de stroomvoorziening aansluit, het gereedschap oppakt of draagt.**
Als u bij het dragen van het elektrisch gereedschap de vinger aan de schakelaar hebt of het apparaat reeds ingeschakeld aan de stroomvoorziening aansluit, kan dit leiden tot ongevallen.

d) **Verwijder instelgereedschap of de moersleutel, voordat u het elektrische gereedschap inschakelt.** Een gereedschap of sleutel dat/die zich in een draaiend onderdeel bevindt, kan verwondingen veroorzaken.

e) **Voorkom een onnatuurlijke lichaamshouding. Zorg voor een stabiele positie en zorg ervoor dat u altijd stabiel staat.**
Daardoor kunt u het elektrische gereedschap in onverwachte situaties beter onder controle houden.

f) **Draag geschikte kleding. Draag geen wijde kleding of sieraden. Houd haren, kleding en handschoenen uit de buurt van bewegende delen.** Loszittende kleding, sieraden of lange haren kunnen worden vastgegrepen door bewegende delen.

g) **Als er stof- en opvangrichtingen gemonteerd kunnen worden, moet u controleren of deze aangesloten zijn en correct worden gebruikt.** Het gebruik van een stofafzuiging kan gevaar door stof verminderen.

h) **Voorkom een onjuist gevoel van zekerheid en houd u altijd aan de veiligheidsvoorschriften voor elektrische apparaten, ook als u ervaren bent met het elektrische apparaat.** Achteloos handelen kan in een fractie van een seconde tot ernstige verwondingen leiden.

4) Gebruik en behandeling van het elektrische gereedschap

a) **Zorg dat het elektrische gereedschap niet overbelast raakt. Gebruik voor de werkzaamheden het daarvoor bedoelde elektrische gereedschap.** Met het juiste elektrisch gereedschap werkt u beter en veiliger in het aangegeven vermogensbereik.

b) **Gebruik geen elektrisch gereedschap, waarvan de schakelaar defect is.** Een elektrisch gereedschap, dat niet meer in- of uitgeschakeld kan worden, is gevaarlijk en moet gerepareerd worden.

c) **Trek de stekker uit het stopcontact, voordat u de apparaatinstellingen uitvoert, accessoires vervangt of het apparaat weglegt.** Deze voorzorgsmaatregelen voorkomen dat het elektrische gereedschap onbedoeld start.

d) **Bewaar ongebruikt elektrisch gereedschap buiten het bereik van kinderen. Laat geen personen het apparaat gebruiken, die niet vertrouwd zijn met het apparaat of die deze aanwijzingen niet hebben gelezen.** Elektrische gereedschappen zijn gevaarlijk als deze door onervaren personen worden gebruikt.

e) **Onderhoud elektrisch gereedschap zorgvuldig. Controleer of bewegende delen probleemloos functioneren en niet klemmen, of onderdelen gebroken of beschadigd zijn, waardoor de functie van het elektrische gereedschap wordt beïnvloed. Laat beschadigde onderdelen voor gebruik van het apparaat eerst repareren.** Veel ongevallen ontstaan door slecht onderhouden elektrisch gereedschap.

f) **Houd snijgereedschap scherp en schoon.** Zorgvuldig onderhouden snijgereedschap met scherpe snijranden komt minder snel vast te zitten en is makkelijker te gebruiken.

g) **Gebruik elektrische apparaten, accessoires en inzetstukken, etc. overeenkomstig deze aanwijzingen. Houd daarbij rekening met de omstandigheden waarin gewerkt wordt en de uit te voeren werkzaamheden.** Het gebruik van elektrisch gereedschap voor andere toepassingen dan het voorgeschreven gebruik kan leiden tot gevaarlijke situaties.

h) **Houd greepoppervlakken droog, schoon en vrij van olie en vet.** Als grepen en greepoppervlakken glad zijn, kan het elektrisch gereedschap in onvoorziene situaties niet veilig bediend en onder controle gehouden worden.

5) Service

a) **Laat uw elektrisch gereedschap uitsluitend door gekwalificeerd deskundig personeel repareren met uitsluitend originele reserveonderdelen.** Hiermee wordt de veiligheid van het elektrische gereedschap gewaarborgd.

6. Veiligheidsvoorschriften voor alle toepassingen

Gezamenlijke veiligheidsvoorschriften voor het slijpen en schuren:

a) Dit elektrisch apparaat moet worden gebruikt als slijp- of schuurmachine. Neem alle veiligheidsmededelingen, instructies, voorstellingen en gegevens in acht die u bij het apparaat ontvangt.
Als u de volgende aanwijzingen niet in acht neemt, kan dit tot een elektrische schok, brand en/of ernstige verwondingen leiden.

b) Dit elektrisch apparaat is niet geschikt voor het werken met staalborstels, voor het polijsten en doorslijpen. Toepassingen waarvoor het elektrische gereedschap niet bedoeld is, kunnen gevaren en verwondingen veroorzaken.

c) Gebruik geen accessoires die niet specifiek zijn ontworpen en aanbevolen zijn door de fabrikant voor dit elektrisch gereedschap. Alleen omdat u het het accessoire op uw elektrisch gereedschap past, wil niet zeggen dat het ook veilig gebruikt kan worden.

d) Het toegestane toerental van het inzetstuk moet minimaal zo hoog zijn als het op het elektrisch gereedschap aangegeven maximale toerental. Accessoires die sneller draaien dan toegestaan, kunnen afbreken en weggeslingerd worden.

e) De buitendiameter en de dikte van het inzetstuk moeten overeenkomen met de afmetingen van uw elektrisch gereedschap. Verkeerd gedimensioneerde inzetstukken kunnen niet voldoende worden afgeschermd of gecontroleerd.

f) Inzetstukken met schroefdraadinzet moeten exact op het schroefdraad van de slijpspil passen. Bij inzetstukken, die door middel van een flens worden gemonteerd, moet de gatdiameter van het inzetstuk bij de opnamediameter van de flens passen. Inzetstukken die niet precies op het elektrisch apparaat kunnen worden bevestigd, draaien ongelijkmatig, trillen zeer sterk en kunnen tot verlies van de controle leiden.

g) Gebruik geen beschadigde inzetstukken. Controleer voor elk gebruik de inzetstukken, zoals slijpschijven op splintervorming en scheuren, draaischijven op scheuren, slijtage of sterke slijtage. Als het elektrische gereedschap of het insteekgereedschap valt, controleer dan of het beschadigd is, of gebruik een onbeschadigd insteekgereedschap. Als u het inzetstuk gecontroleerd en ingezet hebt, zorg er dan voor dat uzelf en andere personen buiten de zone van het roterende inzetstuk blijven en laat het apparaat een minuut lang met het maximale toerental lopen. Beschadigde inzetstukken breken meestal in de testtijd.

h) Draag uw persoonlijke beschermingsuitrusting. Gebruik afhankelijk van de toepassing volledige gezichtsbescherming, oogbescherming of een veiligheidsbril. Draag eventueel een stofmasker, gehoorbescherming, veiligheidshandschoenen of een speciaal schort die kleine schurende en materiële deeltjes van u weghoudt.
De ogen moeten worden beschermd tegen splinters die bij verschillende toepassingen ontsttaan. Stof- of luchtwegmasker moet het tijdens het gebruik ontstane stof filteren. Als u langere tijd aan harde geluiden wordt blootgesteld, kan dit tot gehoorverlies lijden.

i) Let op dat overige personen zich op een veilige afstand bevinden ten opzichte van uw werkomgeving. Een ieder die de werkomgeving betreedt, moet een persoonlijke beschermingsuitrusting dragen. Fragmenten van het werkstuk of gebroken inzetstukken kunnen wegvliegen en verwondingen veroorzaken, ook buiten het directe werkbereik.
j) Houd elektrisch gereedschap uitsluitend aan de geïsoleerde greepoppervlakken vast indien u werkzaamheden uitvoert, waarbij het inzetstuk verborgen stroomleidingen of het netsnoer kan raken. Als de machine in contact komt met een onder spanning staande kabel, kunnen de metalen onderdelen van het apparaat onder spanning komen te staan en elektrische schokken veroorzaken.
k) Houd het netsnoer uit de buurt van roterend gereedschap. Als u de controle over het apparaat verliest, kan het netsoer worden doorgesneden of worden vastgegrepen en kan hand of arm vast komen te zitten in het draaiende inzetstuk.
l) Leg het elektrische gereedschap nooit weg voordat het insteekgereedschap volledig tot stilstand is gekomen. Het roterende insteekgereedschap kan in contact komen met het steunvlak, zodat u de controle over het gereedschap verliest.
m) Laat het elektrisch gereedschap niet draaien terwijl u loopt. Bij accidenteel contact met het roterende gereedschap kan uw kleding bekneld raken en kan het gereedschap in uw lichaam dringen.
n) Reinig regelmatig de ventilatiesleuven van het elektrische gereedschap. De motorventilator zuigt stof in de behuizing en een ophoping van metaalstof kan elektrische gevaren veroorzaken.
o) Gebruik het elektrisch gereedschap niet nabij brandbare materialen. Vonken kunnen deze materialen ontsteken.
p) Gebruik geen inzetstukken waarvoor vloeibaar koelmiddel is vereist. Het gebruik van water of andere vloeibare koelmiddelen kan leiden tot een elektrische schok.

Terugslag en overeenkomstige veiligheidsvoorschriften

Terugslag is de plotselinge reactie die wordt veroorzaakt door een vastlopende of geblokkeerd inzetstuk, zoals een slijpschijf, draaischijf, staalborstel etc. Een vastlopende of geblokkeerd inzetstuk leidt tot een abrupte stop van het roterende inzetstuk. Hierdoor wordt een ongecontroleerd elektrisch gereedschap tegen de draairichting van het inzetstuk op het blokkeerpunt versnelt.

Als bijv. een slijpschijf vastloopt of blokkeert in het werkstuk, kan de rand van de slijpschijf die in het werkstuk valt, vast komen te zitten, waardoor de slijpschijf kan afbreken of een terugslag kan veroorzaken. De schuurschijf beweegt zich vervolgens naar de gebruiker of van hem af, afhankelijk van de richting van de schijf op de geblokkeerde plek. Hierbij kunnen de schuurschijven ook breken.

Een terugslag is het gevolg van een onjuist of verkeerd gebruik van het elektrisch gereedschap. Dit kan door geschikte voorzorgsmaatregelen, zoals hierna zijn beschreven, worden voorkomen.

a) Houd het elektrisch gereedschap goed vast en breng uw lichaam en armen in een positie waarin u de terugslagkrachten kunt opvangen. Gebruik altijd de extra handgreep, indien aanwezig, om de maximale controle over terugslag of reactie tijdens het opstarten te krijgen. Het bedieningspersoneel kan door juiste voorzorgsmaatregelen de terugslag- en reactiekrachten onder controle houden.
b) Breng uw hand nooit in de buurt van draaiende insteekgereedschappen. Het insteekgereedschap kan tijdens een terugslag over uw hand bewegen.
c) Voorkom dat u met uw lichaam in het gebied waarin het elektrisch gereedschap zich tijdens terugslag beweegt. De terugslag stuurt het elektrische gereedschap tegen de beweegrichting van de schuurschijf op de geblokkeerde plek.
d) Werk extra voorzichtig in de buurt van hoeken, scherpe randen etc. Verhinder dat insteekgereedschappen van het werkstuk terugkaatsen en zich erin vastklemmen. Het roterende insteekgereedschap neigt ertoe zich in hoeken, scherpe randen of als het terugkaatst vast te klemmen. Dit veroorzaakt een verlies van controle of terugslag.
e) Gebruik geen ketting- of getand zaagblad. Dergelijke inzetstukken veroorzaken vaak een terugslag of verlies van controle over het elektrische gereedschap.

Bijzondere veiligheidsvoorschriften voor het schuren:

a) Gebruik uitsluitend de voor uw elektrisch apparaat toegestane slijpelementen en de voor deze slijpelementen betreffende beschermkap. Slijpelementen die niet zijn bestemd voor dit elektrisch apparaat, kunnen niet voldoende worden afgeschermd en zijn onveilig.

b) Gekartelde slijpschijven moeten dusdanig worden gemonteerd, dat het slijpvlak niet over de rand van de beschermkap uitsteekt. Een ondeskundig gemonteerde slijpschijf die over de rand van de beschermkap uitsteekt, kan niet afdoende worden afgeschermd.

c) De beschermkap moet goed op het elektrische gereedschap worden aangebracht en voor een hoge mate van veiligheid dusdanig zijn ingesteld dat het kleinst mogelijke deel van het slijpelement open naar de bedieningspersoon toe is gericht. De beschermkap is helpt de bedieningspersoon te beschermen tegen fragmenten, onvoorzien contact met slijpelementen alsook tegen vonken, die kleding kunnen doen ontbranden.

d) Slijpelementen mogen uitsluitend voor de aanbevolen toepassingen worden gebruikt. Bijvoorbeeld: Slijp nooit met het zijvlak van de doorslijpschijf. Doorslijpschijven zijn ontworpen voor het verwijderen van materiaal met de rand van de schijf. De zijdelingse krachtinwerking die op deze slijpelementen wordt uitgeoefend, kan ervoor zorgen dat ze breken.

e) Gebruik altijd een onbeschadigde spanflens in de juiste grootte en vorm voor de door u geselecteerde slijpschijf. Geschikte flenzen ondersteunen de slijpschijf en verminderen zo het risico op breuk van de slijpschijf. Flens voor doorslijpschijven kunnen verschillen van de flensen voor andere slijpschijven.

f) Gebruik geen versleten slijpschijven van groter elektrisch gereedschap. Slijpschijven voor groter elektrisch gereedschap zijn niet voor de hogere toerentallen van kleiner elektrisch gereedschap geschikt en kunnen breken.

Extra veiligheidsvoorschriften voor het schuren met schuurpapier

a) Gebruik geen extra grote vellen schuurpapier, maar volg de instructies van de fabrikant over het formaat van het schuurpapier. Schuurbladen die buiten de draaischijf steken, kunnen verwondingen alsook blokkades en scheuren van de schuurbladen veroorzaken of tot terugslag leiden.

7. Aanvullende veiligheidsvoorschriften

- **Gebruik geschikte zoekapparatuur om verborgen toevoerleidingen op te sporen, of raadpleeg de plaatselijk nutsbedrijf.**

  Het aanraken van elektraleidingen kan leiden tot brand en een elektrische schok veroorzaken. Het beschadigen van een gasleiding kan leiden tot explosies. Het doordringen van een waterleiding veroorzaakt materiële schade of kan een elektrische schok veroorzaken.
- **Ontgrendel de aan/uit-schakelaar en zet deze in de uit-positie, als de stroomvoorziening wordt onderbroken, bijv. door stroomuitval of het loskoppelen van de stekker.** Hierdoor wordt een ongecontroleerd herstarten vermeden.
- **Gebruik het elektrisch gereedschap uitsluitend door droog slijpen.** Binnendringing van water in een elektrisch apparaat vergroot het risico op een elektrische schok.
- **Breng het elektrisch gereedschap uitsluitend ingeschakeld tegen het werkstuk en schakel deze pas uit nadat u het van het werkstuk hebt weggenomen**. Het elektrische gereedschap kan plotseling bewegen.
- **Let op dat er geen andere personen door vonkenregen in gevaar worden gebracht. Verwijder brandbare materialen uit de nabijheid.** Bij het schuren van metalen ontstaat een vonkenregen.
- **Gebruik geen versleten, ingescheurde of sterk verontreinigde slijpgereedschappen.** Beschadigde slijpgereedschappen kunnen scheuren, worden weggeslingerd en iemand verwonden.
- **Gebruik geen doorslijp- of slijpstenen of komborstels.** Het elektrisch gereedschap is niet geschikt voor het gebruik van deze inzetstukken. Er bestaat gevaar voor letsel!
- **Gebruik bij het gebruik van elektrisch gereedschap altijd de meegeleverde afzuigslang en een geschikte stofafzuiging.** Het gebruik van een stofafzuiging kan gevaar door stof verminderen.
- **Let op brandgevaar! Vermijd oververhitting van het slijpgoed en de slijpmachine. Leeg altijd de stofzak voordat u pauze neemt.** Slijpstof in de stofzak, microfilter, papierzak (of in de filterzak resp. het filter van de stofzuiger) kan onder ongunstige omstandigheden, zoals bij vonkenregen tijdens het slijpen van metalen zelf ontbranden. Er bestaat een bijzonder gevaar wanneer het slijpstof vermengd is met verf, polyurethaanresten of andere chemische stoffen en het slijpmateriaal heet is na lange tijd werken.
- **Houd het elektrisch gereedschap tijdens de werkzaamheden met beide handen vast en zorg voor een stabiele stand.** Het elektrisch gereedschap wordt met twee handen veiliger gebruikt.

- **Draag gehoorbescherming, veiligheidsbril, stofmasker en evt. handschoenen. Gebruik als stofmasker ten minste een deeltjesfilterend halfmasker van klasse FFP 2.**
- **Gebruik voor het bewerken van steen een stofafzuiging. De stofzuiger moet voor het afzuigen van steenstof zijn toegestaan.** Het gebruiken van deze inrichtingen vermindert gevaar door stof.
- **Grijp de inzetstukken niet vast, voordat deze worden afgekoeld.** De inzetstukken worden tijdens de werkzaamheden zeer heet.
- **Draag bij het verwisselen van de inzetstukken veiligheidshandschoenen.** Inzetstukken worden bij langdurig gebruik warm.
- **Bewerk geen materialen waarbij gevaarlijke stoffen voor de gezondheid, bijv. beukenhout- of eikenhoutstof, steenstof of asbest vrijkomt.** Deze stoffen worden gezien als kankerverwekkend.
- **Informeer u over de geldende nationale voorschriften/wetgeving betreffende het omgaan met stof dat gevaarlijk is voor de gezondheid.**
- **Raak nooit het draaiende slijpgereedschap aan.** Er bestaat gevaar voor letsel.
- **Gebruik, indien nodig, voor het werken een steiger.** Bij werkzaamheden op een ladder kunt u geen stabiele positie innemen.

Waarschuwing! Dit elektrisch apparaat genereert een elektromagnetisch veld als het is ingeschakeld. Dit veld kan onder bepaalde omstandigheden interfereren met actieve of passieve medische implantaten. Om het risico op ernstig of dodelijk letsel te beperken, raden we personen met medische implantaten aan om hun arts en de fabrikant van het medische implantaat te raadplegen voordat de machine wordt gebruikt.

8. Restrisico‘s

De machine is ontwikkeld volgens de huidige stand van de techniek en de erkende veiligheidsvoorschriften. Toch kan tijdens de werkzaamheden sprake zijn van enkele restrisico‘s.

- Gevaar voor de gezondheid, veroorzaakt door elektriciteit bij gebruik van onjuiste snoeren.
- Bovendien kunnen er ondanks alle getroffen voorzieningen verborgen restrisico‘s bestaan.
- Restrisico‘s kunnen worden geminimaliseerd als de veiligheidsvoorschriften en het gebruik conform de voorschriften alsook de gebruikshandleiding in acht worden genomen.
- Voorkom dat u de machine onbedoeld inschakelt: als u de stekker in het stopcontact steekt, mag de startknop niet worden ingedrukt.
- Houd uw handen buiten de werkomgeving, wanneer de machine in bedrijf is.

9. Technische gegevens

Nominale spanning:	230 V~
Nominale frequentie:	50 Hz
Stroomverbruik:	1050 W
Nominaal toerental (trillingsfrequentie) n:	410 - 1900 1/min
Draadafmeting:	M14
Slijpschijf-diameter:	180 mm
Beschermingsklasse:	II
Gewicht:	4 kg

Geluidsemissiewaarden:	
Geluidsdrukniveau L_{PA}.:	73,3 dB(A)
Geluidsvermogensniveau L_{WA}.:	84,3 dB(A)
Onzekerheid K	3 dB(A)

Hand-armvibratie:	
Oppervlakteschuren a_h	3,38 m/s^2
Onzekerheid K:	1,5 m/s^2

Technische wijzigingen voorbehouden!

Geluid en trilling

⚠ **Waarschuwing**: Lawaai kan ernstige gezondheidsklachten tot gevolg hebben. Draag geschikte gehoorbescherming indien de geluidsproductie van de machine groter is dan 85 dB (A).

Aanwijzing: Het in deze aanwijzingen gespecificeerde trillingsniveau is gemeten volgens een genormeerde meetprocedure en kan worden gebruikt voor het vergelijken van apparaten.De opgegeven trillingsemissiewaarde kan ook worden gebruikt voor een inleidende indicatie van de blootstelling.

⚠ **Waarschuwing!**

Het trillingsniveau zal variëren afhankelijk van het gebruik van het elektrisch gereedschap en kan in sommige gevallen de in deze aanwijzingen vermelde waarde overschrijden.

De trillingsbelasting kan onderschat worden als het elektrisch gereedschap regelmatig op deze manier wordt gebruikt.

Probeer de belasting door vibratie zo gering mogelijk te houden. Voorbeelden van maatregelen om de belasting door trillingen te verminderen zijn: het dragen van handschoenen tijdens het gebruik van het gereedschap en de duur van de werkzaamheden.
Hierbij moeten alle aspecten van de bedrijfscyclus in aanmerking worden genomen (zoals de tijd dat de machine uitgeschakeld is en de tijd dat deze ingeschakeld is, maar onbelast draait).

10. Uitpakken

- Open de verpakking en haal het apparaat er voorzichtig uit.
- Verwijder het verpakkingsmateriaal evenals de verpakkings- en transportbeveiligingen (indien voorhanden).
- Controleer of de inhoud van de levering volledig is.
- Controleer het apparaat en de hulpstukken op transportschade. Bij klachten moet direct contact worden opgenomen met de expediteur.
  Reclamaties op een later tijdstip worden niet erkend.
- Bewaar de verpakking indien mogelijk tot na het verstrijken van de garantietijd.
- Maak u voor aanvang van de werkzaamheden bekend met het apparaat aan de hand van de gebruikshandleiding.
- Gebruik bij accessoires alsook slijtage- en reserveonderdelen uitsluitend originele onderdelen. Reserveonderdelen zijn verkrijgbaar bij de leverancier.
- Geef bij bestellingen onze artikelnummers alsook type en bouwjaar van het apparaat aan.

⚠ WAARSCHUWING!
Het apparaat en verpakkingsmateriaal zijn geen kinderspeelgoed! Kinderen mogen niet met plastic zakken, folies en kleine onderdelen spelen! Er bestaat gevaar voor inslikken en verstikkingsgevaar!

11. Voor de ingebruikname

Waarschuwing!
Zorg ervoor dat de netstekker uit het stopcontact is getrokken voordat er werkzaamheden aan het apparaat plaatsvinden!

Voorzichtig!
Bij het vervangen van gereedschap dienen veiligheidshandschoenen gedragen te worden. Bij het aanraken van de inzetstukken bestaat een gevaar voor letsel.

Afhankelijk van het te bewerken materiaal en de gewenste oppervlakteverwijdering zijn verschillende inzetstukken beschikbaar.

Aanwijzing: Leg het apparaat niet zonder gemonteerd inzetstuk (draaischijf, hardmetaal komborstel, etc.) neer. De borstelkrans (5) kan anders verbuigen of beschadigd raken.

11.1 Schuurbladen verwisselen
Het oppervlak van het schuurblad (13) bestaat uit klittenband, zodat u snel en gemakkelijk schuurbladen (16) met klittenband kunt bevestigen.
- Verwijder vuil en stof van het schuurblad (13), bijv. met een kwast, voordat u een nieuwe draaischijf (16) aanbrengt.
- Plaats het schuurblad (16) goed tegen de kant van de draaischijf (13). Leg het schuurblad aansluitend op de draaischijf (13) en druk deze goed aan. Let hierbij op de overeenstemming van de afzuiggaten op het schuurblad (16) en de draaischijf (13).
- Voor het afnemen van het schuurblad (16) tilt u deze aan de zijkant op en vervolgens trekt u deze van de draaischijf (13).

11.2 Inzetstukken monteren/wisselen (afb. 2, 4)
⚠ **WAARSCHUWING!** Druk alleen op de spil-vergrendeltoets (7) als de slijpspil stilstaat (12). Het apparaat kan anders beschadigd raken.
- Gebruik uitsluitend hardmetalen schijven (10) met een slijpoppervlak.
- Reinig de slijpspil (12) en alle te monteren onderdelen.
- Om het inzetstuk vast en los te draaien, drukt u op de spil-vergrendeltoets (7) om deze te vergrendelen.
- Voor het bevestigen van het inzetstuk plaatst u de opnameflens (11) op de slijpspil (12).
- Plaats het gewenste inzetstuk op de slijpspil (12).
- Schroef de spanmoer (14) in en haal deze met de tweegats-montagesleutel (15) aan.

AANWIJZING Let op dat de kraag van de spanmoer (14) naar buiten wijst.

11.3 Stofafzuiging monteren

Stoffen van materialen zoals loodhoudende verflaag, enkele houtsoorten, mineralen en metaal kunnen gevaarlijk voor de gezondheid zijn. Het aanraken of inademen van de stoffen kunnen allergische reacties en/of aandoeningen aan de luchtwegen bij de operator of in zich in de buurt bevinden personen veroorzaken.
Bepaalde stoffen als eiken- of beukenstof worden beschouwd als kankerverwekkende, met name in combinatie met extra stoffen voor houtbehandeling (chromaat, houtbeschermingsmiddel). Asbesthoudend materiaal mag uitsluitend door vakmensen worden bewerkt.

- Gebruik altijd een stofafzuiging.
- Gebruik het elektrisch gereedschap ofwel met de stofzak (18) of met een stofzuiger van stofklasse M.
- Zorg voor goede ventilatie op de werkplek.
- Aanbevolen wordt om een stofmasker met filterklasse P2 te dragen.
- Voorkom knikken in de afzuigslang (19).

Neem de in uw land geldende voorschriften voor de te bewerken materialen in acht.

- Steek de ingangszijde van de afzuigslang (19) op de afzuigmof (8).
- Sluit nu de uitlaatzijde van de zuigslang (19) aan op de stofzak (18). Steek de uitlaatzijde van de zuigslang (19) in de zuigaansluiting van de stofzak (18).
- Om de aanzuigslang (19) te demonteren, trekt u de aanzuigslang (19) van de aanzuigmof (8).

11.4 Adapter voor externe afzuiging monteren

- Steek, indien nodig, de adapter voor de stofafzuiging op de afzuigmof.
- Sluit een goedgekeurde stofafzuiging aan.

AANWIJZING: Bij het werken met hout of materialen die gevaarlijke stof voor de gezondheid genereren, moet het apparaat worden aangesloten op een geschikte, geteste afzuiginrichting.

11.5 Extra greep instellen

De schuinte van de extra greep (9) kan worden ingesteld. Dit wordt gebruikt om een gunstiger werkpositie van de geleidehand te bereiken bij bepaalde toepassingen (bijv. bij het slijpen dicht bij de rand).

- Draai de beide vleugelschroeven los en kantel de extra greep in de gewenste werkpositie.
- Zet de vleugelschroeven weer vast.

12. Werkinstructies

⚠ Let op!
Het apparaat moet voor de ingebruikname volledig zijn gemonteerd!

⚠ WAARSCHUWING!
Zorg ervoor dat de netstekker uit het stopcontact is getrokken voordat er werkzaamheden aan het apparaat plaatsvinden!
Wacht tot het apparaat tot stilstand is gekomen, voordat u deze neerlegt.

Het uitvoervermogen en de oppervlaktekwaliteit worden hoofdzakelijk bepaald door de keuze van het slijpgereedschap, het vooraf ingestelde toerentalniveau en de aanpersdruk.

Alleen onberispelijke slijpgereedschappen leveren een goed slijpvermogen en beschermt het apparaat.

12.1 Slijpen

- **Houd het apparaat tijdens de werkzaamheden met beide handen vast en zorg voor een stabiele stand.** Het apparaat wordt met twee handen veiliger gebruikt.
- Sluit uw afzuigsysteem (eigen of externe afzuiging) aan.
- **Bij externe afzuiging:** Werk indien mogelijk met de uitschakeling op afstand of de automatische start/stop-functie van de stofzuiger. De stofzuiger schakelt zich automatisch in en tijdvertraagd uit om de resterende stoffen uit de zuigslang te verwijderen.
- Het apparaat inschakelen. Plaats het met het gehele slijpoppervlak op de te bewerken ondergrond. Ga met een matige druk over het werkstuk.
- Let op een gelijkmatige aanpersdruk om de levensduur van de inzetstukken te verhogen.
- Een te grote verhoging van de aanpersdruk leidt niet tot een hoger afvoervermogen, maar wel tot een grotere slijtage van het apparaat en het inzetstuk.
- Haal het apparaat van het oppervlak.
- **Bij eigenafzuiging:** Laat het elektrisch gereedschap nog enkele seconden draaien om de resterende stoffen uit de afzuigslang (19) verwijderen.

12.2 Dicht langs de rand slijpen (afb. 5, 6)

Voor het dicht langs de rand slijpen kan een kapsegment (6) van de bescherm- en afzuigkap (4) worden verwijderd. Hierdoor kan het geplaatste inzetstuk dichter bij de vloer-, wand- en plafondranden alsook bij aanwezige installaties als leidingen komen.

De aangrenzende oppervlakken kunnen hierdoor nauwkeurig worden bewerkt.
Verwacht dat er stofontwikkeling ontstaat tijdens deze werkzaamheden, aangezien de bescherm- en afzuigkap (4) niet meer gesloten is.

- Trek het kapsegment (6) naar voren uit de bescherm- en afzuigkap (4).
- Bewerk de oppervlakken dichtbij de rand.
- Plaats het kapsegment (6) weer op de afzuigkap (4) tot deze vastklikt.

13. Bediening


Draairichting van het gereedschap!

13.1 Inschakelen
Voor het inschakelen van het apparaat schuift u de aan/uit-schakelaar (1) naar voren.
Voor het vastzetten van de aan/uit-schakelaar (1) drukt u de aan/uit-schakelaar (1) naar voren omlaag tot deze vergrendeld.

13.2 Uitschakelen
Om het elektrisch gereedschap uit te schakelen, laat u de aan/uit-schakelaar (1) los.
Als deze vergrendeld is, drukt u kort op de aan/uit-schakelaar (1) in het achterste gedeelte en laat u hem vervolgens los.

13.3 Toerental instellen
Stel voorafgaand aan de werkzaamheden een toerental in dat is afgestemd op de toepassing. Gebruik een laag toerental voor grof schuurwerk en verhoog het toerental voor fijn werk.

- Wijzig het toerental door op de knop te drukken (2).
- Druk de knop + (2) in om het toerental te verhogen.
- Druk de knop – (2) in om het toerental te verlagen.

AANWIJZING: Het inzetstuk draait na het uitschakelen na. Wacht totdat het inzetstuk tot stilstand is gekomen, voordat u het apparaat neerlegt.

14. Elektrische aansluiting

De geïnstalleerde elektromotor is bedrijfsklaar aangesloten. De aansluiting voldoet aan de relevante VDE- en DIN-voorschriften.
De netaansluiting van de klant en het gebruikte verlengsnoer moeten eveneens aan deze voorschriften voldoen.

Defecte elektrische aansluitkabel
Bij elektrische aansluitkabels treedt vaak schade aan de isolatie op.

Mogelijke oorzaken zijn:

- Versleten plekken, als aansluitkabels door venster- of deuropeningen worden geleid.
- Knikken door een onvakkundige bevestiging of geleiding van de aansluitkabel.
- Snijplekken omdat over de aansluitkabel is gereden.
- Beschadigde isolatie omdat de stekker uit het stopcontact is getrokken.
- Scheuren door veroudering van de isolatie.

Dergelijke defecte elektrische aansluitkabels mogen niet worden gebruikt en zijn levensgevaarlijk als de isolatie is beschadigd.

Controleer de elektrische aansluitkabels regelmatig op schade. Let erop dat bij het controleren de aansluitkabel niet op het elektriciteitsnet is aangesloten.

Elektrische aansluitkabels moeten aan de relevante VDE- en DIN-voorschriften voldoen. Gebruik uitsluitend snoeren met dezelfde aanduiding.

Op de aansluitkabel moet de typeaanduiding vermeld staan.

Aansluittype X
Als het netsnoer van dit apparaat beschadigd is, moet dit worden vervangen door een speciaal uitgevoerd netsnoer, dat verkrijgbaar is bij de fabrikant of diens klantenservice.

Voor de eenfase-wisselstroommotor adviseren wij om een zekering C-curve 16 A of K-curve 16 A te gebruiken bij machines met een hoge aanloopstroom (vanaf 3000 W)!

15. Reiniging en onderhoud

⚠ WAARSCHUWING!
Schakel voor alle werkzaamheden aan het apparaat, het apparaat uit en trek de stekker eruit.

- Zorg dat de veiligheidsinrichtingen, de ventilatiesleuven en de motorbehuizing zo stof- en vuilvrij mogelijk zijn. Wrijf het apparaat met een schone doek schoon of blaas het met perslucht bij een lage druk uit.
- Wij adviseren om het apparaat direct na elk gebruik te reinigen.

- Reinig het apparaat regelmatig met een vochtige doek en wat zachte zeep. Gebruik geen reinigings- of oplosmiddelen. Hierdoor kunnen de kunststofonderdelen van het apparaat worden aangetast. Let op dat er geen water in het apparaat terecht komt. Binnendringing van water in een elektrisch apparaat vergroot het risico op een elektrische schok.

In het apparaat bevinden zich geen andere onderdelen die onderhoud vereisen.

Stofzak legen
Om een optimale stofafzuiging te waarborgen, leegt u de stofzak (18) op tijd.
- Open de ritssluiting van de stofzak (18).
- Schud de stofzak (18) leeg boven een geschikte afvalreservoir.

Service-informatie
Let op dat bij dit product de volgende delen onderhevig zijn aan gebruiksmatige of natuurlijke slijtage, resp. de volgende delen als verbruiksmateriaal wordt gebruikt.
Slijtageonderdelen*: Koolborstels, schakelaar

* niet persé in de leveringsomvang opgenomen!

Aansluitingen en reparaties
Aansluitingen en reparaties van de elektrische uitrusting mogen uitsluitend door een elektromonteur worden uitgevoerd.

Geef bij vragen de volgende gegevens door:
- Stroomtype van de motor
- Gegevens van het typeplaatje van de machine

Reserveonderdelen en accessoires zijn verkrijgbaar bij ons servicecentrum. Scan hiertoe de QR-code op de titelpagina.

16. Opslag

Bewaar het apparaat en de bijbehorende accessoires op een donkere, droge en vorstvrije en voor kinderen ontoegankelijke plaats. De optimale opslagtemperatuur ligt tussen 5 en 30˚C. Bewaar het gereedschap in de originele verpakking. Dek het gereedschap af om het te beschermen tegen stof of vocht. Bewaar de gebruikshandleiding bij het gereedschap.

17. Afvalverwerking en hergebruik

Aanwijzingen op de verpakking



De verpakkingsmaterialen zijn recyclebaar. Verpakkingen milieuvriendelijk afvoeren.

Aanwijzingen betreffende de wetgeving Afgedankte elektrische en elektronische apparatuur



Afgedankte elektrische en elektronische apparatuur behoort niet bij het huishoudelijke afval, maar moeten worden ingezameld resp. gescheiden worden afgevoerd!
- Afgedankte accu's die niet vast in het afgedankte apparatuur zijn geïntegreerd, moeten vóór het afvoeren op niet-destructieve wijze worden verwijderd! Het afvoeren hiervan is geregeld in de wetgeving inzake batterijen.
- Eigenaars resp. gebruikers van elektrische en elektronische apparaten zijn wettelijk verplicht om na gebruik de batterijen en accu's in te leveren.
- De eindgebruiker is verantwoordelijk voor het wissen van persoonsgerelateerde gegevens op het af te voeren afgedankte apparaat!
- Het symbool van de doorgekruiste vuilnisbak betekent dat afgedankte elektrische en elektronische apparatuur niet bij het huishoudelijk afval mag worden gegooid.
- Afgedankte elektrische en elektronische apparatuur kunnen bij de volgende punten kosteloos worden ingeleverd:
  - Openbare afvalverwijderings- of inzamelpunten (bijv. gemeentewerven).
  - Verkooppunten van elektrische apparaten (stationair en online), voor zover dealers verplicht zijn ze terug te nemen of dit vrijwillig aanbieden.
  - Tot drie afgedankte elektronische apparaten per apparaattype, met een randlengte van niet meer dan 25 centimeter, kunnen gratis naar de fabrikant worden teruggebracht zonder eerst een nieuw apparaat van de fabrikant te hoeven kopen, of naar een ander erkend verzamelpunt in je omgeving worden gebracht.
  - Voor verdere aanvullende terugnamevoorwaarden van de fabrikanten en distributeurs verzoeken wij u contact op te nemen met de betreffende klantenservice.

- Bij levering van een nieuw elektrisch apparaat door de fabrikant aan een particulier huishouden, kan de fabrikant op verzoek van de eindgebruiker zorgen voor het kosteloos afhalen van het afgedankte elektrische apparaat. Neem hiertoe contact op met de klantenservice van de fabrikant.
- Deze uitspraken zijn alleen geldig voor apparaten die in de landen van de Europese Unie worden geïnstalleerd en verkocht en die onder de Europese Richtlijn 2012/19/EU vallen. In landen buiten de Europese Unie kunnen andere voorschriften gelden voor het afvoeren van afgedankte elektrische en elektronische apparatuur.

18. Verhelpen van storingen

De volgende tabel toont storingssymptomen en beschrijft hoe u deze op kunt lossen, als uw machine niet goed werkt. Als u het probleem hiermee niet kunt vinden en kan oplossen, neem dan contact op met uw service-werkplaats.

Storing	Mogelijke oorzaak	Oplossing
Elektrisch gereedschap start niet	Stroomvoorziening onderbroken	Controleer de stroomvoorziening door een ander elektrisch gereedschap aan te sluiten
	Netsnoer of stekker defect	Laat een elektricien controleren
	Overig elektrisch defect van het elektrische gereedschap	Laat een elektricien controleren
Elektrisch gereedschap bereikt niet het volledige vermogen	Verlengsnoer te lang of te kleine doorsnede	Gebruik verlengsnoeren met een goedgekeurde lengte en/of doorsnede
	Spanning van stroomvoorziening (bev. generator) te laag	Sluit het elektrische gereedschap aan op een geschikte stroomvoorziening
Slecht werkresultaat	Inzetstuk versleten	Laat het inzetstuk vervangen
	Schuurplaat versleten	Laat de schuurplaat vervangen
Sterke stofontwikkeling	Borstelrand versleten	Borstelrand vervangen
	Stofafzuiging niet aangesloten/ ingeschakeld	Stofafzuiging aansluiten / inschakelen

Declaración de los símbolos en el aparato

Este manual utiliza símbolos para llamar su atención sobre los posibles riesgos. Los símbolos de seguridad y explicaciones que acompañan a estos deben ser comprendidos perfectamente. Las propias advertencias no descartan ningún riesgo y no deben ser sustitutivas de unas medidas correctas para prevenir accidentes.

	Advertencia: para reducir los riesgos de lesiones, lea el manual de instrucciones.
	Utilice protección auditiva. El efecto del ruido puede causar pérdida auditiva.
	Utilice una mascarilla antipolvo. Al trabajar madera y otros materiales, se puede producir polvo perjudicial para la salud. ¡No se autoriza el procesado de material que contenga amianto!
	Use gafas de protección. Chispas que se originen durante el trabajo, o astillas, virutas y polvo que salgan del aparato pueden provocar una pérdida de visión.
⚠ ¡Atención!	En estas instrucciones de servicio hemos colocado este signo en los lugares que afectan a su seguridad.
	Clase de protección II
	El producto cumple con las normativas europeas vigentes.
	El producto cumple con las normativas serbias vigentes.

Índice de contenidos: **Página:**

1. Introducción 78
2. Descripción del aparato (fig. 1-3) 78
3. Volumen de suministro 78
4. Uso previsto 79
5. Indicaciones generales deseguridad 79
6. Indicaciones de seguridad para todas las aplicaciones 81
7. Indicaciones de seguridad adicionales 83
8. Riesgos residuales 84
9. Datos técnicos 84
10. Desembalaje 85
11. Antes de la puesta en marcha 85
12. Indicaciones de trabajo 86
13. Manejo 87
14. Conexión eléctrica 87
15. Limpieza y mantenimiento 88
16. Almacenamiento 88
17. Eliminación y reciclaje 88
18. Solución de averías 89
19. Declaración de conformidad 344

1. Introducción

Fabricante:

Scheppach GmbH
Günzburger Straße 69
D-89335 Ichenhausen

Estimado cliente:
Le deseamos éxito y disfrute al trabajar con su nuevo aparato.

Nota:
El fabricante de este aparato, de acuerdo con la legislación alemana de responsabilidad sobre productos, no se hace responsable de los daños originados en este aparato o causados por éste en los siguientes casos:

- manejo incorrecto,
- inobservancia del manual de instrucciones,
- reparaciones efectuadas por personal técnico no autorizado ajeno a nuestra empresa,
- montaje y sustitución de piezas de repuesto no originales,
- empleo no conforme al previsto
- fallos de la instalación eléctrica en caso de incumplimiento de las normas eléctricas y disposiciones VDE 0100, DIN 57113 / VDE 0113

Observe lo siguiente:
Lea antes del montaje y de la puesta en marcha el texto completo del presente manual de instrucciones.
El presente manual de instrucciones tiene como fin facilitarle los conocimientos necesarios sobre su aparato y que pueda aprovechar sus posibilidades de uso conforme a las previstas.
El manual de instrucciones incluye importantes indicaciones sobre cómo debe trabajar con el aparato de forma segura, competente y rentable y cómo puede evitar peligros, ahorrar costes por reparaciones, reducir los tiempos de inactividad y aumentar la fiabilidad y la vida útil del aparato.
Además de las normas de seguridad incluidas en este manual de instrucciones, deberá observar estrictamente las prescripciones vigentes en su país para el funcionamiento del aparato.
Conserve el manual de instrucciones en una funda de plástico, protegido del polvo y de la humedad, con el aparato. Este deberá leerse y observarse con atención por cada persona empleada antes de comenzar a trabajar por primera vez.
En el aparato solo deben trabajar personas instruidas en su manejo y familiarizadas con los peligros que este conlleva.
Debe respetarse la edad laboral mínima.
Además de las indicaciones de seguridad incluidas en el presente manual de instrucciones y las prescripciones especiales vigentes en su país, deberán observarse las normas técnicas generalmente reconocidas para el funcionamiento de máquinas de estructura similar.
Declinamos cualquier responsabilidad de posibles accidentes o daños que puedan producirse por no obedecer las presentes instrucciones e indicaciones de seguridad.

2. Descripción del aparato (fig. 1-3)

1. Interruptor de CONEXIÓN/DESCONEXIÓN
2. Botón para ajuste de revoluciones (+/–)
3. Tornillos de mariposa para un ajuste adicional del asa
4. Cubierta de protección y de aspiración
5. Corona del cepillo
6. Segmento de la cubierta
7. Tecla de bloqueo del husillo
8. Tubo de aspiración
9. Asa adicional
10. Muela abrasiva de metal duro
11. Brida de montaje
12. Husillo de rectificado
13. Disco abrasivo
14. Tuerca de apriete
15. Llave de montaje de dos orificios
16. Papel de lija
17. Adaptador (aspiración de polvo)
18. Bolsa de polvo
19. Manguera de aspiración

3. Volumen de suministro

- 1 Sistema de tratamiento de techo/pared/suelo
- Manguera de succión 1 m (extensible hasta 3,5 m)
- 1 Bolsa de polvo (25 L)
- 1 Adaptador (aspiración de polvo)
- 6 Papeles de lija (cada uno de 2x 40 - 80 - 120)
- 1 Muela abrasiva de metal duro (YG8)
- 1 Llave de montaje de dos orificios
- 1 Manual de instrucciones

4. Uso previsto

El uso previsto de esta herramienta eléctrica incluye las siguientes actividades:

- Lijado en seco de pintura.
- Eliminación de restos de pintura, papel pintado y adhesivos.
- Eliminación de adhesivo para baldosas y restos secos de adhesivo para alfombras de superficies duras (yeso duro, hormigón).
- Amolado en seco y alisado de hormigón, yeso y pavimentos.
- Perforado de papel pintado en superficies duras.
- Amolado de paneles de yeso enlucidos.
- Alisado de transiciones de encofrado y desbastado de superficies de hormigón.
- Amolado en seco de paredes y techos en interiores y exteriores.
- Rectificado en seco de metal, piedra y madera.

La máquina únicamente debe utilizarse para el fin previsto. Se considerará inapropiado cualquier uso que vaya más allá. Los daños o lesiones de cualquier tipo producidos a consecuencia de lo anterior serán responsabilidad del usuario/operario, no del fabricante.

El cumplimiento de las indicaciones de seguridad también forma parte del uso conforme al previsto, al igual que el manual de montaje y las instrucciones de funcionamiento en el manual de instrucciones.
Las personas que se ocupen del manejo y mantenimiento de la máquina, deben familiarizarse con la misma y estar informadas sobre los posibles peligros.
Asimismo, también deben cumplirse de manera estricta las normas vigentes en prevención de accidentes.
También deben cumplirse las normas generales en materia de sanidad laboral y de técnicas de seguridad.
Si el usuario hiciera modificaciones en la máquina, el fabricante no se responsabilizará de ningún daño que ello pueda causar.
La máquina debe usarse únicamente con piezas y accesorios originales del fabricante.
Deben observarse las prescripciones de seguridad, trabajo y mantenimiento del fabricante, así como las dimensiones indicadas en los Datos técnicos.

Recuerde que nuestros aparatos no están diseñados para usos comerciales, artesanales ni industriales. No concedemos ningún tipo de garantía si se utiliza el aparato en empresas comerciales, artesanales o industriales, ni en actividades de características similares.

El aparato es apropiado para que lo utilicen los adultos. Los jóvenes mayores de 16 años pueden manejar el aparato solo bajo vigilancia. El fabricante no se responsabiliza de ningún daño causado por un uso que contravenga el uso previsto o un manejo incorrecto.

5. Indicaciones generales deseguridad

⚠ **ADVERTENCIA Lea todas las indicaciones de seguridad e instrucciones, ilustraciones y datos técnicos que acompañan a esta herramienta eléctrica.** Si no se respetan las siguientes instrucciones, puede producirse una descarga eléctrica, un incendio y/o lesiones graves.

Conserve todas las indicaciones de seguridad e instrucciones para futuros usos.

El término empleado en las indicaciones de seguridad “Herramienta eléctrica” se refiere tanto a las herramientas eléctricas conectadas a la red eléctrica (con cable de red) como a las herramientas eléctricas que funcionan por batería (sin cable de red).

1) Seguridad en el área de trabajo

a) **Tenga su zona de trabajo ordenada y bien iluminada.** Las zonas de trabajo desordenadas y no iluminadas pueden conducir a accidentes.

b) **Con la herramienta eléctrica, no trabaje en entornos en peligro de explosión en los que haya líquidos, gases o polvos inflamables.** Las herramientas eléctricas producen chispas que pueden inflamar el polvo o los vapores.

c) **Cuando use esta herramienta eléctrica, no permita que se acerquen niños ni otras personas.** Al distraerse puede perder el control del aparato.

2) Seguridad eléctrica

a) **La clavija de conexión de la herramienta eléctrica debe ser compatible con la toma de enchufe. Bajo ningún concepto se debe modificar la clavija. No utilice adaptadores de conexión en las herramientas eléctricas con toma de tierra.** Las clavijas compatibles y sin modificar reducen el riesgo de una descarga eléctrica.

b) **Evite el contacto corporal con las superficies conectadas a tierra tales como tuberías, calentadores, estufas y refrigeradores.** Existe un mayor riesgo de descarga eléctrica si su cuerpo está en contacto con la tierra.

c) **Mantenga las herramientas eléctricas alejadas de la lluvia o la humedad.** La entrada de agua en el aparato eléctrico aumenta el riesgo de descarga eléctrica.

d) **No modifique la finalidad del cable para cargar, colgar la herramienta eléctrica o para desenchufar la clavija de la toma de enchufe. Aleje el cable lejos del calor, del aceite, los cantos afilados o los componentes móviles del aparato.** Unos cables dañados o enrevesados aumentan el riesgo de una descarga eléctrica.

e) **Si trabaja con una herramienta eléctrica al aire libre, emplee solo cables alargadores cuyo uso en zonas exteriores esté autorizado.** El uso de un cable prolongador adecuado para zonas exteriores reduce el riesgo de una descarga eléctrica.

f) **Si no se puede evitar el funcionamiento de la herramienta eléctrica en un entorno húmedo, emplee un interruptor de corriente residual.** El uso de un interruptor de protección de corriente residual reduce el riesgo de una descarga eléctrica.

3) Seguridad de las personas

a) **Cuide siempre de prestar atención a lo que hace y realice con prudencia el trabajo con una herramienta eléctrica. No use ninguna herramienta eléctrica si está cansado o si está bajo el efecto de drogas, alcohol o medicamentos.** Un descuido durante el uso de la herramienta eléctrica puede causar lesiones graves.

b) **Use equipo de protección individual y lleve siempre gafas de protección.** La utilización de equipos de protección individual tales como mascarilla antipolvo, calzado de seguridad antideslizante, casco protector o protección auditiva, adecuados para el tipo de herramienta eléctrica y su empleo, reduce el riesgo de sufrir lesiones.

c) **Evite una puesta en marcha accidental. Asegúrese de que la herramienta eléctrica se encuentre desconectada antes de cogerla o transportarla o conectarla a la alimentación de corriente.** Si transporta la herramienta eléctrica con el dedo puesto en el interruptor o conecta el aparato ya encendido a la toma de corriente, puede causar un accidente.

d) **Antes de encender la herramienta eléctrica, retire cualquier herramienta eléctrica o llave inglesa.** Una herramienta o una llave puesta en una pieza giratoria del aparato pueden causar lesiones.

e) **Evite posturas forzadas. Procure una buena estabilidad y mantenga siempre el equilibrio.** Así controlará mejor la herramienta eléctrica si surge una situación imprevista.

f) **Use ropa adecuada. No use ropa holgada ni joyas. No acerque el cabello, la ropa ni los guantes a ninguna pieza móvil.** La ropa holgada, las joyas y el cabello largo pueden engancharse en las piezas móviles.

g) **Si pueden instalarse dispositivos de aspiración y recogida de polvo, asegúrese de que éstos se conecten y utilicen de la manera correcta.** El empleo de un aspirador de polvo puede reducir los riesgos derivados del polvo.

h) **No se confíe ni ignore las reglas de seguridad de las herramientas eléctricas, ni siquiera en caso de estar familiarizado con la herramienta eléctrica por un uso frecuente de la misma.** Un manejo poco atento puede causar lesiones de extrema gravedad en fracciones de segundo.

4) Uso y tratamiento de la herramienta eléctrica

a) **No sobrecargue la herramienta eléctrica. Trabaje con la herramienta eléctrica adecuada.** Si usa la herramienta eléctrica adecuada, trabajará mejor y más seguro dentro del rango de potencia indicado.

b) **No emplee una herramienta eléctrica con un interruptor defectuoso.** Una herramienta eléctrica que ya no se pueda conectar o desconectar de nuevo, es peligrosa y se debe reparar.

c) **Retire la clavija de la toma de corriente antes de realizar ajustes en el aparato, cambiar accesorios o guardar el aparato.** Esta medida de precaución evita el arranque involuntario de la herramienta eléctrica.

d) **Mantenga las herramientas eléctricas que no utilice fuera del alcance de los niños. No deje que use el aparato ninguna persona que no esté familiarizada con él o no haya leído estas instrucciones.** Las herramientas eléctricas son peligrosas si son utilizadas por personas sin experiencia.

e) **Cuide las herramientas eléctricas con esmero. Compruebe que las piezas móviles funcionan bien y no se atascan, que no hay piezas rotas ni dañadas, y que la herramienta eléctrica funciona correctamente. Si hay alguna pieza dañada, repárela antes de usar el aparato.** Muchos accidentes se deben a herramientas eléctricas que no han recibido el debido mantenimiento.

f) **Mantenga las herramientas de corte afiladas y limpias.** Las herramientas de corte con bordes cortantes y afilados conservadas cuidadosamente se atascan menos y son más fáciles de conducir.

g) **Use la herramienta eléctrica, los accesorios, las herramientas, etc. conforme a estas instrucciones. Tenga en cuenta las condiciones de trabajo y los trabajos que se deben realizar.** El uso de herramientas eléctricas para fines no previstos puede ser peligroso.

h) **Mantenga las superficies de asas o empuñaduras secas, limpias y sin aceite ni grasa.** Unas empuñaduras y unas superficies de agarre resbaladizas no permiten realizar un manejo y control seguro de la herramienta eléctrica en situaciones imprevistas.

5) Servicio técnico

a) **Encargue la reparación de su herramienta eléctrica solamente a personal técnico cualificado y únicamente con piezas de repuesto originales.** Así se garantizará que la herramienta eléctrica siga siendo segura.

6. Indicaciones de seguridad para todas las aplicaciones

Indicaciones generales de seguridad para el amolado y lijado con papel de lija:

a) Esta herramienta eléctrica se debe utilizar para el amolado y el lijado con papel de lija. Observe todas las indicaciones de seguridad, instrucciones, ilustraciones y datos que haya recibido junto con el aparato. No seguir las instrucciones siguientes podría tener como consecuencia descargas eléctricas, incendios y/o lesiones graves.

b) Esta herramienta eléctrica no es adecuada para trabajar con cepillos metálicos, para el pulido y el corte abrasivo. Los usos para los que no está diseñada la herramienta eléctrica pueden desentrañar peligros y lesiones.

c) No utilice ningún accesorio que no haya sido diseñado y recomendado específicamente por el fabricante para esta herramienta eléctrica. La mera sujeción de su accesorio a la herramienta eléctrica no garantiza un uso seguro.

d) El número de revoluciones permitido de la herramienta intercambiable debe ser, por lo menos, tan alto como el número de revoluciones máximo indicado en la herramienta eléctrica. Los accesorios que giran más rápido de lo permitido pueden romperse y salir volando.

e) El diámetro exterior y el grosor de la herramienta intercambiable deben corresponder con las dimensiones de su herramienta intercambiable. Las herramientas intercambiables mal medidas no pueden apantallarse ni controlarse suficientemente.

f) Las herramientas intercambiables con insertos roscados deben encajar exactamente en la rosca del husillo de rectificado. En el caso de las herramientas intercambiables que se montan con una brida, el diámetro del orificio de la herramienta intercambiable debe coincidir con el diámetro de montaje de la brida. Las herramientas de inserción que no se pueden conectar con precisión a la herramienta eléctrica, giran de manera irregular, vibran muy fuerte y pueden llevar a la pérdida del control.

g) No utilice herramientas intercambiables dañadas. Antes de cada uso, compruebe que las herramientas de inserción, como los discos de amolado, no tengan astillas ni grietas, que los discos abrasivos no tengan grietas, o presenten un desgaste excesivo. En caso de que la herramienta eléctrica o la herramienta intercambiable se caiga, compruebe si está dañada o use una herramienta intercambiable no dañada. Una vez que haya inspeccionado y utilizado la herramienta intercambiable, manténgase fuera del plano de la herramienta intercambiable en rotación y deje que el aparato funcione al número de revoluciones máximo durante un minuto. Las herramientas intercambiables dañadas suelen romperse durante este período de prueba.

h) Lleve puesto equipo de protección personal. Lleve, dependiendo del uso, protección facial completa, protección ocular o gafas de protección. Cuando sea apropiado, lleve mascarilla antipolvo, protección auditiva, guantes de protección o delantal especial que mantenga pequeñas partículas abrasivas y materiales alejados.
Hay que proteger los ojos de cuerpos extraños que salgan despedidos durante las diferentes aplicaciones. La mascarilla antipolvo o respiratoria debe filtrar el polvo generado durante su uso. En caso de estar expuesto a ruidos fuertes durante mucho tiempo, puede sufrir una pérdida auditiva.

i) Asegúrese de que, en caso de presencia de otras personas, estas se mantengan a una distancia segura de su zona de trabajo.

Todo el que acceda a la zona de trabajo debe llevar equipo de protección. Los fragmentos de la pieza de trabajo o de herramientas intercambiables rotas pueden salir despedidos y provocar lesiones incluso fuera de la misma zona de trabajo.

j) Sujete la herramienta eléctrica únicamente por las superficies de asas aisladas al efectuar trabajos en los que la herramienta intercambiable pueda entrar en contacto con cables eléctricos ocultos o con el cable de la red eléctrica. El contacto con un cable conductor de la electricidad podría transmitir tensión eléctrica a las partes metálicas del aparato, causando así una descarga eléctrica.

k) Mantenga el cable de la red eléctrica alejado de las herramientas intercambiables giratorias. En caso de perder el control sobre el aparato, el cable de la red eléctrica puede cortarse o quedar atrapado quedando su mano o brazo a su vez atrapado en la herramienta intercambiable giratoria.

l) No deje nunca la herramienta eléctrica hasta que la herramienta intercambiable se haya detenido por completo. La herramienta intercambiable giratoria puede entrar en contacto con la superficie de colocación, haciéndole perder el control de la herramienta eléctrica.

m) No deje la herramienta eléctrica en marcha al llevarla de un lugar al otro. Su ropa podría entrar en contacto accidentalmente con la herramienta intercambiable giratoria, quedar enganchada en ella, lo que podría llegar a provocar que la herramienta le perforara el cuerpo.

n) Limpie regularmente las ranuras de ventilación de su herramienta eléctrica. El ventilador del motor atrae polvo en la carcasa y una gran acumulación de polvo metálico puede provocar peligros eléctricos.

o) No utilice la herramienta eléctrica cerca de materiales inflamables. Las chispas pueden inflamar estos materiales.

p) No utilice herramientas intercambiables que requieran refrigerantes líquidos. El uso de agua u otros refrigerantes líquidos puede provocar una descarga eléctrica.

Retroceso y correspondientes indicaciones de seguridad

El retroceso es la reacción repentina como resultado de una herramienta intercambiable giratoria bloqueada o enganchada, como un disco de amolado, un disco abrasivo, un cepillo metálico, etc. El enganche o atasco provoca una parada abrupta de la herramienta de intercambiable en rotación.

Esto provoca la aceleración de la herramienta eléctrica no controlada en contra de la dirección de rotación de la herramienta intercambiable en el punto de bloqueo.

Si, por ejemplo, un disco de amolado se engancha o bloquea en la pieza de trabajo, el borde del disco de amolado que se hunde en la pieza de trabajo puede quedar atrapado provocando la rotura del disco de amolado o un retroceso. Seguidamente, el disco de amolado se acerca al operario o se aleja de él, en función del sentido de giro del disco en el punto de bloqueo. En ese caso, también pueden romperse los discos de amolado.

Un rebote es el resultado de un uso incorrecto o deficiente de la herramienta eléctrica. Se puede evitar tomando medidas de precaución adecuadas como las que se describen a continuación.

a) Sujete la herramienta eléctrica con firmeza y coloque su cuerpo y sus brazos en una posición en la que pueda absorber las fuerzas de retroceso. Utilice siempre el asa adicional, si está disponible, para tener el mayor control posible sobre las fuerzas de retroceso o los momentos de reacción durante la aceleración. El operador puede controlar las fuerzas de retroceso y reacción tomando las medidas de precaución adecuadas.

b) No acerque nunca la mano a las herramientas intercambiables giratorias. La herramienta intercambiable puede moverse sobre su mano al retroceder.

c) Evite la zona de su cuerpo hacia la cual la herramienta eléctrica se moverá en caso de retroceso. El retroceso impulsa la herramienta eléctrica en la dirección opuesta al movimiento del disco de amolado en el punto de bloqueo.

d) Trabaje con especial precaución en las esquinas, los bordes afilados, etc. Evite que las herramientas intercambiables reboten de la pieza de trabajo y se agarroten. La herramienta intercambiable giratoria tiende a agarrotarse en las esquinas, los bordes afilados o al rebotar. Esto provoca una pérdida de control o un retroceso.

e) No utilice motosierras u hojas de sierra dentadas. Tales herramientas intercambiables suelen provocar un retroceso o la pérdida del control de la herramienta eléctrica.

Indicaciones especiales de seguridad para el amolado:

a) Utilice únicamente las muelas abrasivas aprobadas para su herramienta eléctrica y la cubierta protectora diseñada para estas muelas abrasivas. Aquellas muelas abrasivas que no están destinadas a la herramienta eléctrica no pueden protegerse adecuadamente, no siendo seguras.

b) Las muelas abrasivas rebajadas deben montarse de tal manera que su superficie abrasiva no sobresalga por encima del nivel del borde de la cubierta protectora. Un disco de amolado montado incorrectamente que sobresale más allá del nivel del borde de la cubierta protectora no podrá protegerse adecuadamente.

c) La cubierta protectora debe estar fijada de forma segura a la herramienta eléctrica y, para el mayor nivel de seguridad, debe colocarse de modo que la parte más pequeña posible de la muela abrasiva esté abierta para el operador. La cubierta protectora ayuda a proteger al operador de fragmentos, contacto accidental con la muela abrasiva y chispas que podrían provocar que la ropa se incendiara.

d) Las muelas abrasivas solo deben utilizarse para el uso recomendado. Por ejemplo: No amole nunca con la superficie lateral de una muela de tronzar. Las muelas de tronzar están diseñadas para la eliminación de material con el borde de la muela. La fuerza lateral aplicada sobre estas muelas abrasivas puede romperlas.

e) Utilice siempre bridas de sujeción no dañadas del tamaño y forma correctos para el disco de amolado que haya elegido. Las bridas adecuadas sostienen el disco de amolado y reducen, de este modo, el peligro de rotura del disco de amolado. Las bridas para muelas de tronzar ser distintas de las bridas para otras muelas abrasivas.

f) No utilice discos de amolado desgastados de herramientas eléctricas más grandes. Los discos de amolado de las herramientas eléctricas más grandes no están diseñados para los números de revoluciones más altos de las herramientas eléctricas más pequeñas y pueden romperse.

Indicaciones de seguridad adicionales para el lijado con papel de lija

a) No utilice hojas lijadoras de gran tamaño. En su lugar, siga las instrucciones del fabricante en relación al tamaño de la hoja lijadora. Las hojas lijadoras que sobresalen del disco abrasivo pueden causar lesiones, bloqueos, desgarros de las hojas lijadoras o provocar un retroceso.

7. Indicaciones de seguridad adicionales

- **Utilice detectores adecuados para localizar líneas de suministro ocultas o póngase en contacto con las compañías de abastecimiento locales.** El contacto con cables eléctricos puede causar incendios y descargas eléctricas. Los daños en un conducto de gas pueden ocasionar explosiones. La perforación de una cañería provoca daños materiales y puede dar lugar a una descarga eléctrica.
- **Desbloquee el interruptor de conexión/desconexión y muévalo a la posición de desconexión si se interrumpe el suministro eléctrico, p. ej.,. por una falla de energía o por desconexión de la clavija de conexión de la red.** De este modo se evita un rearranque incontrolado.
- **Utilice la herramienta eléctrica solo para lijar en seco.** La entrada de agua en el aparato eléctrico aumenta el riesgo de descarga eléctrica.
- **Coloque la herramienta eléctrica conectada contra la pieza de trabajo y desconéctela únicamente tras haber levantado de la pieza de trabajo**. La herramienta eléctrica puede moverse de forma repentina.
- **Asegúrese de que nadie corra peligro por la proyección de chispas. Retire los materiales combustibles de la proximidad.** Durante el amolado de metales se produce una proyección de chispas.
- **No utilice herramientas de amolado desgastadas, rotas o muy obstruidas.** Las herramientas de amolado dañadas pueden romperse, salir despedidas y herir a alguien.
- **No utilice discos de corte o de desbaste ni cepillos de taza.** La herramienta eléctrica no es adecuada para su uso con estas herramientas. ¡Existe peligro de lesión!
- **Al operar la herramienta eléctrica, utilice siempre la manguera de aspiración suministrada y un sistema de aspiración de polvo adecuado.** El uso de un sistema de aspiración de polvo puede reducir los riesgos derivados del polvo.
- **¡Atención! ¡Peligro de incendio! Evite el sobrecalentamiento del material a amolar y de la amoladora. Vacíe siempre el contenedor de polvo antes de las pausas de trabajo.** El polvo de amolado en el saco colector de polvo, microfiltro, bolsa de papel (o en el saco de filtro o filtro de la aspiradora) puede autoinflamarse en condiciones desfavorables, como proyectando chispas durante el amolado de metales.

Se genera un peligro especial si el polvo de amolado se mezcla con pintura, residuos de poliuretano u otras sustancias químicas y el material a amolar está caliente después de largos períodos de trabajo.

- **Durante los trabajos, sujete la herramienta eléctrica firmemente con ambas manos y asegúrese de adoptar una posición segura.** La herramienta eléctrica se guía con mayor seguridad utilizando las dos manos.
- **Utilice protección auditiva, gafas de protección, mascarilla antipolvo y, si es necesario, guantes de protección. Utilice al menos una mascarilla de filtrado de partículas de clase FFP 2 como mascarilla antipolvo.**
- **Utilice un sistema de aspiración de polvo para trabajar en piedra. La aspiradora debe estar aprobada para la aspiración de polvo de piedra.** El uso de estos dispositivos reducirá los peligros derivados del polvo.
- **No toque las herramientas intercambiables antes de que se hayan enfriado.** Las herramientas intercambiables se calientan mucho durante el trabajo.
- **Use guantes de protección durante el cambio de herramientas intercambiables.** Las herramientas intercambiables se calientan con el uso prolongado.
- **No trabaje con materiales que contengan sustancias nocivas para la salud, p. ej., aquellas que liberan polvo de madera de haya o roble, polvo de roca o asbesto.** Estas sustancias se consideran cancerígenas.
- **Infórmese sobre las regulaciones/leyes vigentes sobre el manejo de polvos que son peligrosos para la salud en su país.**
- **Nunca toque la herramienta de amolado mientras esté funcionando.** Existe peligro de lesiones.
- **Si es necesario, use andamios para trabajar.** No puede tener un apoyo firme cuando trabaja en una escalera.

¡Advertencia! Esta herramienta eléctrica produce un campo electromagnético mientras funciona. Este campo puede perjudicar bajo circunstancias concretas implantes médicos activos o pasivos. Con el fin de reducir el peligro de lesiones graves o mortales, recomendamos a las personas con implantes médicos que consulten tanto a su médico como al fabricante del implante médico antes de manejar la herramienta eléctrica.

8. Riesgos residuales

La máquina se ha construido de acuerdo con los últimos avances tecnológicos y observando las reglas técnicas de seguridad de aplicación reconocida. Aun así pueden emanar determinados riesgos residuales durante el trabajo.

- Si no se utilizan las líneas de conexión eléctricas apropiadas, existe riesgo para la salud.
- Además, a pesar de todas las precauciones adoptadas puede seguir habiendo riesgos residuales no evidentes.
- Los riesgos residuales pueden minimizarse si se tienen en cuenta las “indicaciones de seguridad” y el “uso previsto”, así como el “manual de instrucciones’”.
- Evite puestas en marcha fortuitas de la máquina: al introducir la clavija en la toma de enchufe, no debe presionarse la tecla de servicio.
- No acerque sus manos a la zona de trabajo cuando la máquina esté en marcha.

9. Datos técnicos

Tensión nominal:	230 V~
Frecuencia nominal:	50 Hz
Consumo de potencia:	1050 W
Número de revoluciones nominal (frecuencia de vibración) n:	410 - 1900 rpm
Tamaño de rosca:	M14
Diámetro del disco de amolado:	180 mm
Clase de protección:	II
Peso:	4 kg

Valores de emisión de ruidos:	
Nivel de presión acústica L_{PA}.:	73,3 dB(A)
Nivel de potencia acústica L_{WA}.:	84,3 dB(A)
Incertidumbre K	3 dB(A)

Vibración mano-brazo:	
Amolado de superficies a_h	3,38 m/s^2
Incertidumbre K:	1,5 m/s^2

¡Reservado el derecho a introducir modificaciones técnicas!

Ruidos y vibraciones
⚠ **Advertencia**: El ruido puede tener consecuencias graves para su salud. Si el ruido de la máquina supera 85 dB (A), póngase una protección auditiva apropiada.
Nota: El nivel de vibración especificado en estas instrucciones se ha medido de acuerdo con un método de medición estandarizado y se puede utilizar para comparar aparatos.
El valor de emisión de vibraciones indicado también puede utilizarse para una primera evaluación de la suspensión.

⚠ **¡Advertencia!**
El nivel de vibración cambiará con el uso de la herramienta eléctrica y, en algunos casos, puede ser más alto que el valor especificado en estas instrucciones.

La exposición a las vibraciones podría subestimarse si la herramienta eléctrica se utiliza de forma habitual de este modo. Intente mantener lo más baja posible la carga por vibraciones.

Para reducir la carga de vibraciones durante el empleo de la herramienta, se puede recurrir por ejemplo a guantes y limitar el tiempo de trabajo.
Para ello, deben tenerse en cuenta todas las fracciones de los ciclos de funcionamiento (por ejemplo, tiempos en los que la herramienta eléctrica se encuentra desconectada, y tiempos en los que se encuentra conectada, pero funcionando sin carga).

10. Desembalaje

- Abra el embalaje y extraiga el aparato cuidadosamente.
- Retire el material de embalaje y los seguros de embalaje y transporte (si los hubiera).
- Compruebe la integridad del volumen de suministro.
- Compruebe que no haya daños de transporte en el aparato y en los componentes de los accesorios. En caso de reclamación, ésta deberá comunicarse de inmediato al transportista. Las reclamaciones realizadas posteriormente no serán atendidas.
- Conserve el embalaje por si fuera preciso hasta la extinción del período de garantía.
- Familiarícese con el aparato antes de su uso con ayuda del manual de instrucciones.
- Emplee únicamente piezas originales para los accesorios, las piezas de desgaste y piezas de repuesto. Puede encargar las piezas de repuesto a su proveedor técnico.
- Indique en los pedidos nuestro número de artículo, el tipo de equipo y el año de construcción del mismo.

⚠ **¡ADVERTENCIA!**
¡El aparato y el material de embalaje no son aptos como juguetes para niños! ¡Los niños no deben jugar con bolsas de plástico, láminas o piezas pequeñas! ¡Existe peligro de atragantamiento y asfixia!

11. Antes de la puesta en marcha

¡Advertencia!
¡Retire la clavija de conexión de la red de la toma de enchufe antes de cualquier trabajo en el aparato!

¡Precaución!
Use guantes de protección durante el cambio de herramienta. Existe peligro de lesiones al tocar las herramientas intercambiables.

Hay diferentes herramientas disponibles según el material a procesar y la abrasión deseada de la superficie.

Nota: No almacene el aparato sin la herramienta intercambiable montada (disco abrasivo, muela abrasiva de metal duro, etc.). La corona del cepillo (5) puede doblarse y dañarse.

11.1 Cambiar las hojas lijadoras
La superficie del disco abrasivo (13) está formada por una tela de velcro para que pueda colocar rápida y fácilmente las hojas lijadoras (16) con velcro.
- Antes de colocar una nueva hoja lijadora (16), elimine la suciedad y el polvo del disco abrasivo (13) con, p. ej., un pincel.
- Coloque la hoja lijadora (16) a ras contra el borde del disco abrasivo (13). A continuación, coloque la hoja lijadora sobre el disco abrasivo (13) y presiónelo firmemente. Asegúrese de que los orificios de aspiración de la hoja lijadora (16) y el disco abrasivo (13) coincidan.
- Para quitar la hoja lijadora (16), levántela hacia los lados y extráigala del disco abrasivo (13).

11.2 Montar/cambiar las herramientas intercambiables (fig. 2, 4)
⚠ **¡ADVERTENCIA!** Presione el botón de bloqueo del husillo (7) solo cuando el husillo de rectificado (12) esté detenido.

De lo contrario, el aparato podría sufrir daños.
- Utilice únicamente muelas abrasivas de metal duro (10) con una superficie de amolado plana.
- Limpie el husillo de rectificado (12) y todas las piezas que se van a montar.
- Para apretar y aflojar la herramienta intercambiable, presione la tecla de bloqueo del husillo (7) para bloquearla.
- Para fijar la herramienta intercambiable, coloque la brida de montaje (11) en el husillo de rectificado (12).
- Coloque la herramienta intercambiable deseada en el husillo de rectificado (12).
- Desatornille la tuerca de apriete (14) y apriétela con la llave de montaje de dos orificios (15).

NOTA Asegúrese de que el collar de la tuerca de apriete (14) apunte hacia fuera.

11.3 Montaje de la aspiración de polvo

Los polvos de materiales tales como pinturas con plomo, algunos tipos de madera, minerales y metal pueden ser nocivos para la salud. El contacto con estos polvos o su aspiración podrían causar reacciones alérgicas y/o enfermedades de las vías respiratorias en el usuario o en las personas de sus inmediaciones.
Determinados polvos –tales como los procedentes de la madera de roble o haya– se consideran cancerígenos, sobre todo en combinación con aditivos utilizados para el tratamiento de la madera (cromato, conservante para madera).
El procesado de material que contenga amianto deberá ser efectuado únicamente por especialistas.
- Utilice siempre un sistema de aspiración de polvo.
- Utilice la herramienta eléctrica con la bolsa de polvo (18) o con una aspiradora de clase de polvo M.
- Cuide de que la zona de trabajo esté bien ventilada.
- Se recomienda utilizar una mascarilla de protección dotada de filtro de la clase P2.
- Evite doblar la manguera de aspiración (19).

Tenga en cuenta las normas vigentes en su país relativas a los materiales procesados.
- Coloque el lado de entrada de la manguera de aspiración (19) en el tubo de aspiración (8).
- Ahora conecte el lado de salida de la manguera de aspiración (19) a la bolsa de polvo (18). Coloque el lado de salida de la manguera de aspiración (19) en el tubo de aspiración de la bolsa de polvo (18).
- Para el desmontaje de la manguera de aspiración (19), retire la manguera de aspiración (19) del tubo de aspiración (8).

11.4 Adaptador para el montaje de la aspiración externa
- Si es necesario, conecte el adaptador para la aspiración de polvo al tubo de aspiración.
- Conecte un sistema de aspiración de polvo aprobado.

NOTA: Cuando se trabaja con madera o materiales que producen polvos nocivos para la salud, el aparato debe conectarse a un dispositivo de aspiración adecuado y probado.

11.5 Ajuste del asa adicional

La inclinación del asa adicional (9) se puede ajustar. De esta forma, para determinadas aplicaciones se logra una postura de trabajo más cómoda para la mano que guía (p. ej., al amolar cerca del borde).
- Afloje los dos tornillos de mariposa e incline el asa adicional hasta la posición de trabajo deseada.
- Vuelva a apretar el tornillo de mariposa.

12. Indicaciones de trabajo

⚠ ¡Atención!
¡Antes de la puesta en marcha, es imprescindible montar por completo el aparato!

⚠ ¡ADVERTENCIA!
¡Retire la clavija de conexión de la red de la toma de enchufe antes de cualquier trabajo en el aparato!
Espere hasta que el aparato se detenga antes de guardarlo.

La tasa de abrasión y la calidad de la superficie vienen determinadas esencialmente por la elección de la herramienta de amolado, el nivel de velocidad preseleccionado y la presión de contacto.

Únicamente aquellas herramientas de amolado impecables alcanzan un buen rendimiento de amolado, protegiendo el aparato.

12.1 Amolado
- **Durante los trabajos, sujete el aparato firmemente con ambas manos y asegúrese de adoptar una posición segura.** El aparato se guía con mayor seguridad utilizando las dos manos.
- Conecte su sistema de aspiración (aspiración interna o externa).

- **Con aspiración externa:** Si es posible, trabaje con el apagado remoto o el arranque/parada automático del aspirador. El aspirador se enciende automáticamente y se apaga de nuevo con un retraso de tiempo para eliminar el polvo residual de la manguera de succión.
- Conecte el aparato. Colóquelo con toda la superficie abrasiva sobre la superficie a procesar. Muévala sobre la pieza de trabajo con una presión moderada.
- Asegúrese de que la presión de contacto sea uniforme para aumentar la vida útil de las herramientas intercambiables.
- Un aumento excesivo de la presión de contacto no provoca a una mayor tasa de abrasión, sino un mayor desgaste del aparato y de la herramienta intercambiable.
- Levante el aparato de la superficie.
- **Con autoaspiración:** Deje que la herramienta eléctrica funcione durante unos segundos más para eliminar el polvo restante de la manguera de aspiración (19).

12.2 Amolado cerca del borde (fig. 5, 6)

Se puede quitar un segmento de la cubierta (6) de protección y de aspiración (4) para amolar cerca del borde. De esta forma la herramienta intercambiable se acerca más a los bordes del suelo, pared y techo, así como a instalaciones existentes como tubos. De este modo, las superficies contiguas se pueden procesar de forma precisa.

Tenga en cuenta que se va a generar polvo durante este trabajo, ya que la campana de cubierta de protección y de aspiración (4) ya no estará cerrada.

- Tire hacia adelante del segmento de la cubierta (6), en la cubierta de protección y de aspiración (4).
- Trabaje con las superficies cercanas al borde.
- Vuelva a colocar el segmento de la cubierta (6) en la cubierta de aspiración (4) hasta que encaje en su lugar.

13. Manejo

¡Sentido de giro de la herramienta!

13.1 Conexión

Para conectar el aparato, deslice el interruptor de conexión/desconexión (1) hacia adelante.

Para bloquear el interruptor de conexión/desconexión (1), presione el interruptor de conexión/desconexión (1) hacia abajo en la parte delantera hasta que encaje en su lugar.

13.2 Desconexión

Para desconectar la herramienta eléctrica, suelte el interruptor de conexión/desconexión (1).

Si está bloqueado, presione brevemente el interruptor de conexión/desconexión (1) en la zona trasera y luego suéltelo.

13.3 Ajuste del número de revoluciones

Antes de comenzar el trabajo, ajuste la velocidad adecuada a la tarea que vaya a realizar. Utilice una velocidad baja para trabajos de lijado bastos y auméntala para los trabajos finos.

- Regule el número de revoluciones pulsando los botones correspondientes (2).
- Pulse el botón + (2) para aumentar el número de revoluciones.
- Presione la tecla – (2) para reducir el número de revoluciones.

NOTA: La herramienta intercambiable continúa girando después del apagado. Espere hasta que la herramienta intercambiable se haya detenido antes de guardar el aparato.

14. Conexión eléctrica

El motor eléctrico instalado está conectado listo para utilizarse. La conexión cumple las pertinentes disposiciones VDE y DIN.

La conexión a la red por parte del cliente, así como el cable alargador utilizado deben cumplir estas normas.

Línea de conexión eléctrica defectuosa

En las líneas de conexión eléctrica surgen a menudo daños de aislamiento.

Las causas para ello pueden ser:

- Zonas aprisionadas al conducir las líneas de conexión a través de ventanas o puertas entreabiertas.
- Puntos de dobleces ocasionados por la fijación o el guiado incorrectos de la línea de conexión.
- Zonas de corte al sobrepasar la línea de conexión.
- Daños de aislamiento por tirar de la línea de conexión del enchufe de la pared.
- Grietas causadas por el envejecimiento del aislamiento.

Tales líneas de conexión eléctrica defectuosas no deben utilizarse, pues suponen un riesgo para la vida debido a los daños de aislamiento.

Supervisar con regularidad las líneas de conexión eléctrica en busca de posibles daños. Durante la comprobación, preste atención a que la línea de conexión no cuelgue de la red eléctrica.

Las líneas de conexión eléctrica deben cumplir las pertinentes disposiciones VDE y DIN. Utilice solo líneas de conexión con la misma certificación.

La impresión de la denominación del tipo en el cable de conexión es obligatoria.

Tipo de conexión X:
Si el cable de conexión a la red del aparato estuviera dañado, se deberá sustituir por un cable de conexión especial, suministrable por el fabricante o por su servicio de atención al cliente.

En el caso de motores de corriente alterna monofásicos, para máquinas con una elevada corriente de arranque (a partir de 3000 W), recomendamos emplear una protección por fusible C 16 A o K 16 A.

15. Limpieza y mantenimiento

⚠ ¡ADVERTENCIA!
Antes de realizar los trabajos en el aparato, apáguelo y desenchufe la clavija de conexión de la red.

- En lo posible, mantenga los dispositivos de protección, las ranuras de aire y el cárter del motor libres de polvo y suciedad. Limpie el aparato con un paño limpio o sople aire comprimido a baja presión.
- Recomendamos limpiar el aparato directamente después del uso.
- Limpie regularmente el aparato con un paño húmedo y algo de jabón blando. No utilice ningún producto de limpieza ni disolventes; estos podrían deteriorar las piezas de plástico del aparato. Ponga cuidado para que no entre agua en el interior del aparato. La entrada de agua en el aparato eléctrico aumenta el riesgo de descarga eléctrica.

En el interior del aparato no existe ninguna pieza que necesite mantenimiento.

Vaciar la bolsa de polvo
Para garantizar una extracción de polvo óptima, vacíe oportunamente la bolsa de polvo (18).
- Abra el cierre de cremallera de la bolsa de polvo (18).
- Sacuda la bolsa de polvo (18) sobre un contenedor de residuos adecuado.

Información sobre el servicio técnico
Hay que tener en cuenta que los siguientes componentes de este producto están sometidos a desgaste natural o por el uso o que se requieren los siguientes materiales de consumo.
Piezas de desgaste*: Escobillas de carbón, interruptores

* ¡No se incluyen obligatoriamente en el volumen de suministro!

Conexiones y reparaciones
Las conexiones y reparaciones del equipamiento eléctrico debe realizarlas solo un experto electricista.

En caso de dudas, facilite los siguientes datos:
- Tipo de corriente del motor
- Datos de la placa de características de la máquina

Encontrará las piezas de repuesto y los accesorios en nuestro centro de servicio. Para ello, escanee el código QR que aparece en la portada.

16. Almacenamiento

Almacene el aparato y sus accesorios en un lugar oscuro, seco y sin riesgo de heladas que no esté al alcance de los niños. El rango de temperatura de almacenamiento es de 5 a 30˚C. Conserve la herramienta en su embalaje original. Cubra la herramienta para protegerla del polvo o de la humedad. Guarde el manual de instrucciones junto con la herramienta.

17. Eliminación y reciclaje

Notas sobre el embalaje



Los materiales de embalaje son reciclables. Deseche los embalajes de forma respetuosa con el medio ambiente.

Notas sobre la Ley alemana de aparatos eléctricos y electrónicos



Los residuos de equipos eléctricos y electrónicos no forman parte de la basura doméstica, sino que deben recogerse o eliminarse por separado.

- Antes de la entrega, deben retirarse, libres de daños, las baterías usadas que no vengan instaladas de manera permanente en el aparato usado. Su eliminación está regulada por la ley alemana de baterías.
- Los propietarios o usuarios de aparatos eléctricos y electrónicos están legalmente obligados a devolverlas después de su uso.
- El usuario final es responsable de eliminar sus datos personales en el aparato usado que se va a desechar.
- El símbolo del contenedor con ruedas tachado significa que los equipos eléctricos y electrónicos no deben desecharse junto con la basura doméstica.
- Los residuos de aparatos eléctricos y electrónicos se pueden entregar de forma gratuita en los siguientes lugares:
  - Puntos públicos de eliminación o recogida (p. ej., obras públicas municipales).
  - Puntos de venta de dispositivos electrónicos (físicos y en línea), siempre que los distribuidores comerciales estén obligados a retirarlos o los ofrezcan voluntariamente.
  - Puede entregar hasta tres aparatos eléctricos usados por tipo de aparato, con una longitud máxima de canto de 25 cm, de forma gratuita sin necesidad de adquirir previamente un aparato nuevo del fabricante o bien llevarlos a otro punto de recogida autorizado en su zona.
  - En el correspondiente servicio de atención al cliente podrá encontrar condiciones de devolución adicionales de los fabricantes y distribuidores.
- Si el fabricante entrega un aparato eléctrico nuevo a un domicilio particular, el fabricante puede encargarse de que el aparato eléctrico usado sea recogido de forma gratuita a petición del usuario final. Para ello, póngase en contacto con el servicio de atención al cliente del fabricante.
- Estas declaraciones solo se aplican a los aparatos instalados y vendidos en los países de la Unión Europea y sujetos a la Directiva Europea 2012/19/UE. En países fuera de la Unión Europea, se pueden aplicar diferentes regulaciones a la eliminación de residuos de equipos eléctricos y electrónicos.

18. Solución de averías

La tabla siguiente indica síntomas de fallo y describe cómo se pueden solucionar si la máquina no trabaja correctamente. Si no es capaz de localizar y eliminar así el problema, póngase en contacto con su taller de servicio.

Avería	Causa posible	Solución
La herramienta eléctrica no arranca	Suministro eléctrico interrumpido	Compruebe la fuente de alimentación conectando otra herramienta eléctrica
	Cable de red o clavija defectuosos	Comprobación por un electricista
	Otro defecto eléctrico en la herramienta eléctrica	Comprobación por un electricista
La herramienta eléctrica no alcanza su potencia máxima	Cable alargador demasiado largo y/o con sección demasiado baja	Utilice un cable alargador con una longitud y/o sección transversal aprobadas
	El voltaje de la fuente de alimentación (p. ej., generador) es demasiado bajo	Conecta la herramienta eléctrica a una fuente eléctrica adecuada
Mal resultado de trabajo	Herramienta intercambiable desgastada	Haga reemplazar la herramienta intercambiable
	Plato de lija desgastado	Haga sustituir el plato de lija
Formación de polvo fuerte	Borde de cepillo desgastado	Reemplace el borde del cepillo
	Aspiración de polvo no conectada/ encendida	Conecte / encienda la aspiración de polvo

Explicação dos símbolos no aparelho

A utilização de símbolos neste manual serve para chamar a sua atenção para potenciais riscos. Os símbolos de segurança e explicações associadas devem ser bem compreendidos. Os avisos em si não eliminam quaisquer riscos e não substituem medidas corretas para a prevenção de acidentes.

	Aviso - Leia o manual de instruções para minimizar o risco de ferimentos.
	Usar proteção auditiva. O ruído pode causar perda de audição.
	Use uma máscara de proteção contra poeiras. O tratamento de madeira e outros materiais pode gerar poeiras nocivas à saúde. Não deve ser tratado material com amianto!
	Utilize óculos de proteção. Durante o trabalho, faíscas e lascas, aparas e pós ejetados pelo aparelho poderão provocar cegueira.
⚠ Atenção!	Nestas instruções de operação, assinalámos as secções que dizem respeito à sua segurança com este símbolo.
	Classe de proteção II
	O produto cumpre as diretivas europeias em vigor.
	O produto está em conformidade com as diretrizes sérvias aplicáveis.

Conteúdo: **Página:**

1. Introdução ... 92
2. Descrição do aparelho (Fig. 1-3) ... 92
3. Âmbito de fornecimento ... 92
4. Utilização correta ... 92
5. Indicações de segurança gerais ... 93
6. Indicações de segurança para todas as aplicações ... 95
7. Indicações de segurança adicionais ... 97
8. Riscos residuais ... 98
9. Dados técnicos ... 98
10. Desembalar ... 99
11. Antes da colocação em funcionamento ... 99
12. Dicas de trabalho ... 100
13. Operação ... 101
14. Ligação elétrica ... 101
15. Limpeza e manutenção ... 101
16. Armazenamento ... 102
17. Eliminação e reciclagem ... 102
18. Resolução de problemas ... 103
19. Declaração de conformidade ... 344

1. Introdução

Fabricante:

Scheppach GmbH
Günzburger Straße 69
D-89335 Ichenhausen

Estimado cliente,
Desejamos-lhe muita satisfação e sucesso ao trabalhar com o seu novo aparelho.

Nota:
De acordo com a legislação vigente relativa à responsabilidade pelos produtos, o fabricante deste aparelho não é responsável por danos que ocorram nele ou através dele nas seguintes situações:

- manuseio incorreto,
- Incumprimento do manual de instruções,
- reparações efetuadas por técnicos terceiros não autorizados,
- Incorporação e substituição de peças sobresselentes que não sejam de origem
- utilização incorreta
- falhas da instalação elétrica em caso de não cumprimento dos regulamentos elétricos e disposições VDE 0100, DIN 57113 / VDE 0113

Tenha em atenção:
Antes da montagem e da colocação em funcionamento, leia a totalidade do texto do manual de instruções.
Este manual de instruções deverá facilitar-lhe a familiarização com o aparelho e com as possibilidades de utilização corretas.
O manual de instruções contém indicações importantes de como trabalhar com o aparelho de modo seguro, correto e económico e de como evitar perigos, poupar em custos de reparação, reduzir períodos de paragem e aumentar a fiabilidade e vida útil do aparelho.
Para além dos regulamentos de segurança deste manual de instruções, deverá cumprir sempre as diretivas respeitantes à operação do aparelho vigentes no seu país.
Guarde o manual de instruções num invólucro de plástico, protegido da sujidade e da umidade, junto ao aparelho. O manual deve ser lido e seguido por todo e qualquer pessoal operador antes do início dos trabalhos.
Só devem trabalhar no aparelho pessoas que tenham sido instruídas acerca da utilização do aparelho e dos perigos associados.
Deve ser respeitada a idade mínima exigida.
Para além das indicações de segurança incluídas neste manual de instruções e dos regulamentos especiais do seu país, devem ser cumpridas as regras técnicas geralmente reconhecidas para a operação de máquinas idênticas.
Não assumimos qualquer responsabilidade por acidentes ou danos que advenham do não cumprimento deste manual de instruções e das indicações de segurança.

2. Descrição do aparelho (Fig. 1-3)

1. Interruptor para ligar/desligar
2. Teclas para a configuração da velocidade (+/–)
3. Parafusos de orelhas para o ajuste da pega adicional
4. Tampa de proteção e de aspiração
5. Escova de anel
6. Segmento da tampa
7. Tecla de bloqueio do fuso
8. Boca de aspiração
9. Pega auxiliar
10. Disco tipo taça de carboneto metálico
11. Flange adaptador
12. Fuso de retificação
13. Disco de lixar
14. Porca de fixação
15. Chave de montagem de dois orifícios
16. Papel abrasivo
17. Adaptador (aspiração de pó)
18. Saco de pó
19. Mangueira de sucção

3. Âmbito de fornecimento

- 1 sistema de processamento de paredes, chãos e tetos
- Mangueira de aspiração de 1 m (prolongável até 3,5 m)
- 1 saco de pó (25 l)
- 1 adaptador (aspiração de pó)
- 6 papéis abrasivos (2x 40 - 80 - 120)
- 1 disco tipo taça de carboneto metálico (YG8)
- 1 chave de montagem de dois orifícios
- 1 manual de operação

4. Utilização correta

A utilização correta desta ferramenta elétrica inclui as seguintes atividades:

- Retificação a seco de pinturas.

- Remoção de restos de tinta, papel de parede e cola.
- Remoção de cola de ladrilhos e de restos de cola de tapetes secos de bases duras (estuque duro, betão).
- Retificação a seco e polimento de betão, estuque e soalhos.
- Perfuração de papel de parede em bases duras.
- Retificação de pladur alisado.
- Alisamento de transições de cofragens e desbaste de superfícies de betão.
- Retificação a seco de paredes e tetos em espaços interiores e exteriores.
- Lapidação facetada a seco de metal, pedra e madeira.

A máquina só deve ser utilizada para o seu propósito especificado. Qualquer outra utilização é considerada incorreta. Os danos ou ferimentos daí resultantes serão da responsabilidade da entidade operadora/operador e não do fabricante.

Faz igualmente parte da utilização correta o cumprimento das indicações de segurança, assim como das instruções de montagem e das indicações de operação no manual de instruções.
As pessoas que operem ou mantenham a máquina deverão ser familiarizadas com a mesma e ser instruídas relativamente aos perigos possível.
Para além disso, devem ser estritamente cumpridos os regulamentos de prevenção de acidentes vigentes.
Devem ser seguidas todas as restantes regras gerais relativas às áreas de medicina do trabalho e de segurança. Qualquer alteração na máquina exclui o fabricante de toda e qualquer responsabilidade por danos daí resultantes.
A máquina apenas pode ser utilizada com peças e acessórios originais do fabricante.
As instruções de segurança e de manutenção, os procedimentos de trabalho do fabricante, bem como as dimensões constantes nos Dados Técnicos devem ser observados.

Tenha em atenção que os nossos aparelhos não foram desenvolvidos para utilização em ambientes comerciais, artesanais ou industriais. Não assumimos qualquer garantia, se o aparelho for utilizado em ambientes comerciais, artesanais, industriais ou equivalentes.
O aparelho destina-se a ser utilizado por adultos. Adolescentes maiores de 16 só podem utilizar o aparelho sob supervisão. O fabricante não se responsabiliza por danos causados pela utilização indevida ou operação incorreta.

5. Indicações de segurança gerais

⚠ AVISO Leia todas as indicações de segurança e instruções, ilustrações e dados técnicos que vêm com esta ferramenta elétrica.
O incumprimento das instruções que se seguem poderá causar choques elétricos, incêndio e/ou ferimentos graves.

Guarde todas as indicações de segurança e instruções para uso futuro.

O termo “ferramenta elétrica” utilizado nas indicações de segurança refere-se a ferramentas elétricas alimentadas pela rede elétrica (com cabo de rede) e a ferramentas elétricas alimentadas por bateria (sem cabo de rede).

1) Segurança no trabalho

a) **Mantenha a sua área de trabalho limpa e bem iluminada.** A desarrumação e áreas de trabalho não iluminadas podem provocar acidentes.

b) **Não trabalhe com a ferramenta elétrica num ambiente potencialmente explosivo, no qual estejam presentes líquidos inflamáveis, gases ou poeiras.** As ferramentas elétricas geram faíscas, que podem inflamar a poeira ou os vapores.

c) **Mantenha as crianças e outras pessoas afastadas enquanto usa a ferramenta elétrica.** Em caso de distração, pode perder o controlo do aparelho.

2) Segurança elétrica

a) **A ficha de ligação da ferramenta elétrica tem de caber na tomada. A ficha não deve ser modificada de forma alguma. Não utilize qualquer ficha de adaptador em conjunto com ferramentas elétricas com ligação à terra.** As fichas inalteradas e as tomadas adequadas diminuem o risco de um choque elétrico.

b) **Evite o contacto do corpo com superfícies ligadas à terra, como tubos, aquecedores, fogões e frigoríficos.** Existe um risco elevado de choque elétrico se o seu corpo estiver ligado à terra.

c) **Mantenha as ferramentas elétricas afastadas de chuva e humidade.** A penetração de água no aparelho elétrico aumenta o risco de um choque elétrico.

d) **Não use o cabo para transportar, desligar ou desconectar a ferramenta elétrica da tomada. Mantenha o cabo afastado de calor, óleo, bordas afiadas ou partes móveis do aparelho.** Cabos danificados ou enrolados aumentam o risco de um choque elétrico.

e) **Ao trabalhar com uma ferramenta elétrica ao ar livre, use apenas cabos de extensão que também sejam aprovados para utilização no exterior.** A utilização de um cabo de extensão adequado para a área exterior diminui o risco de um choque elétrico.

f) **Se for inevitável a operação da ferramenta elétrica num ambiente húmido, use um disjuntor diferencial.** A utilização de um disjuntor diferencial diminui o risco de um choque elétrico.

3) Segurança das pessoas

a) **Mantenha-se atento, concentre-se no que está a fazer e proceda com sensatez ao trabalho com uma ferramenta elétrica. Não utilize qualquer ferramenta elétrica se estiver com sono ou sob a influência de álcool, drogas ou medicamentos.** Um instante de descuido durante a utilização da ferramenta elétrica pode provocar lesões graves.

b) **Utilize sempre equipamentos de proteção pessoal e óculos de proteção.** A utilização de equipamentos de proteção individual, como máscara antipoeira, sapatos de segurança antiderrapantes, capacete de proteção ou proteção auditiva, dependendo do tipo e uso da ferramenta elétrica, reduz o risco de ferimentos.

c) **Evite uma colocação em funcionamento involuntária. Certifique-se de que a ferramenta elétrica está desligada, antes de a ligar à fonte de alimentação, de a receber ou transportar.** Se tiver o dedo no interruptor quando estiver a transportar a ferramenta elétrica ou se o aparelho já estiver ligado à fonte de alimentação, isso pode causar um acidente.

d) **Remova as ferramentas de ajuste ou as chaves de caixa antes de ligar a ferramenta elétrica.** Uma ferramenta ou chave que se encontre numa parte rotativa do aparelho pode causar ferimentos.

e) **Evite uma posição do corpo anormal. Certifique-se de que se coloca numa posição segura e que mantém o equilíbrio em todos os momentos.** Assim, controla melhor a ferramenta elétrica em situações inesperadas.

f) **Use vestuário de trabalho adequado. Não use roupas largas ou joalharia. Mantenha o cabelo, a roupa e as luvas afastados das peças móveis.** Roupa larga, joalharia ou cabelos longos podem ser capturados por peças móveis.

g) **Se puderem ser montados equipamentos de aspiração e recolha de poeiras, certifique-se de que estes estão ligados e são usados corretamente.** A utilização de um aspirador de poeiras pode reduzir a poeira.

h) **Não se sinta seguro e nunca transgrida as regras de segurança para ferramentas elétricas, mesmo se estiver familiarizado com a ferramenta elétrica após um uso frequente.** A atuação descuidada pode provocar lesões graves, dentro em frações de segundos.

4) Utilização e manuseio da ferramenta elétrica

a) **Não sobrecarregue a ferramenta elétrica. Utilize a ferramenta elétrica adequada para o seu trabalho.** Com a ferramenta elétrica correta, trabalha melhor e de forma mais segura na gama de desempenho especificada.

b) **Não utilize qualquer ferramenta elétrica cujo interruptor esteja defeituoso.** Uma ferramenta elétrica que já não possa ser ligada ou desligada é perigosa e tem de ser reparada.

c) **Desconecte a ficha da tomada antes de fazer qualquer ajuste do aparelho, trocar acessórios ou guardar o aparelho.** Esta medida de precaução impede o arranque involuntário da ferramenta elétrica.

d) **Guarde as ferramentas elétricas não utilizadas fora do alcance de crianças. Não permita que pessoas que não usam este aparelho, não estejam familiarizadas com ele ou não tenham lido estas instruções utilizem o aparelho.** As ferramentas elétricas são perigosas se forem utilizadas por pessoas inexperientes.

e) **Realize a manutenção das ferramentas elétricas com cuidado. Verifique se as peças móveis funcionam na perfeição e não ficam presas, se as peças estão danificadas ou partidas de forma a prejudicar a função da ferramenta elétrica. Mande reparar peças danificadas antes da utilização do aparelho.**
Muitos acidentes são causados por ferramentas elétricas com a manutenção mal realizada.

f) **Mantenha as suas ferramentas de corte afiadas e limpas.**

Ferramentas de corte com arestas de corte afiadas tratadas com cuidado emperram menos e são mais fáceis de usar.

g) **Utilize ferramentas elétricas, acessórios, ferramentas de ajuste, etc. de acordo com estas instruções. Tome em consideração as condições de trabalho e a atividade a ser realizada.** A utilização de ferramentas elétricas para aplicações que não sejam as previstas pode conduzir a situações perigosas.

h) **Mantenha as superfícies para segurar secas, limpas e livres de óleo e massa lubrificante.** Em situações imprevistas, pegas e superfícies de pegar escorregadias não permitem uma operação e controlo seguro da ferramenta elétrica.

5) Assistência

a) **A ferramenta elétrica só deve ser reparada por pessoal especializado, usando somente peças sobresselentes de origem.** Assim assegura-se que a segurança da ferramenta elétrica é mantida.

6. Indicações de segurança para todas as aplicações

Indicações de segurança gerais para a retificação e lixagem com papel de areia:

a) Esta ferramenta elétrica deve ser utilizada como uma retificador e lixadora de papel de areia. Observe todas as indicações de segurança, instruções, ilustrações e dados que recebe com o aparelho. Se não cumprir as instruções abaixo, podem ocorrer choques elétricos, incêndios e/ou ferimentos graves.

b) Esta ferramenta elétrica não é adequada para trabalhar com escovas de arame, polimentos e cortes abrasivos. As utilizações não previstas para a ferramenta elétrica podem causar perigos e ferimentos.

c) Não use acessórios que não tenham sido especificamente destinados e recomendados pelo fabricante para esta ferramenta elétrica. Poder anexar os acessórios à sua ferramenta elétrica não garante uma utilização segura.

d) A velocidade permitida da ferramenta de colocação deve ser, pelo menos, tão elevada como a velocidade máxima especificada na ferramenta elétrica. Os acessórios que girem mais rápido do que o permitido poderão partir-se e ser projetados.

e) O diâmetro exterior e a espessura da ferramenta de colocação têm de corresponder às dimensões da sua ferramenta elétrica. As ferramentas de inserção mal medidas não podem ser adequadamente protegidas ou controladas.

f) As ferramentas de colocação com inserção roscada devem ajustar-se exatamente ao fuso de retificação. No caso de ferramentas de colocação que sejam montadas através de flange, o diâmetro do furo da ferramenta de colocação deve caber no diâmetro de encaixe do flange. As ferramentas de colocação que não encaixem perfeitamente na ferramenta elétrica giram de forma desigual, vibram muito e podem causar a perda do controlo.

g) Não use ferramentas de colocação danificadas. Antes de cada utilização, controle as ferramentas de colocação, tais como discos abrasivos, quanto a lascamentos e fissuras, os discos de lixar quanto a fissuras, desgaste ou desgaste excessivo. Se a ferramenta elétrica ou a ferramenta de inserção cair, verifique se está danificada ou use uma ferramenta de inserção não danificada. Quando tiver verificado e colocado a ferramenta de colocação, mantenha-se a si às pessoas próximas fora do plano da ferramenta de colocação em rotação e deixe o aparelho funcionar à velocidade máxima durante um minuto. As ferramentas de colocação danificadas geralmente partem-se durante o período de teste.

h) Use equipamento de proteção individual. Dependendo da aplicação, utilize proteção facial completa, proteção para os olhos ou óculos de proteção. Se apropriado, use uma máscara antipoeira, proteção auditiva, luvas de proteção ou um avental especial, para se resguardar de pequenas partículas de retificação e de material. Os olhos devem estar protegidos de corpos estranhos projetados, gerados por várias aplicações. As máscaras de proteção antipoeira ou máscaras respiratórias devem filtrar a poeira gerada pela aplicação. Se estiver exposto a um elevado grau de ruído por um longo período de tempo, poderá sofrer uma perda auditiva.

i) Mantenha as outras pessoas a uma distância segura da sua área de trabalho. Qualquer pessoa que entre na área de trabalho deve usar equipamento de proteção pessoal. Fragmentos da peça ou ferramentas de colocação partidas podem ser projetados e causar ferimentos, mesmo fora da área de trabalho direta.

j) Ao executar trabalhos nos quais a ferramenta de colocação possa tocar em cabos elétricos escondidos ou no próprio cabo de rede, segure a ferramenta elétrica apenas nas superfícies para segurar isoladas. O contacto com um cabo condutor de tensão pode colocar igualmente as peças metálicas do aparelho sob tensão e causar um choque elétrico.
k) Mantenha o cabo de rede afastado das ferramentas de colocação rotativas. Se perder o controlo do aparelho, o cabo de rede pode ser cortado ou colhido e a sua mão ou braço pode embater na ferramenta de colocação em rotação.
l) Nunca pouse a ferramenta elétrica antes de a ferramenta de colocação estar completamente imobilizada. A ferramenta de inserção rotativa pode entrar em contato com a área de trabalho, o que pode fazer com que perca o controlo da ferramenta elétrica.
m) Não permita que a ferramenta elétrica trabalhe durante o transporte. A sua roupa pode ser colhida por contato acidental com a ferramenta de inserção rotativa e a ferramenta pode rodar no seu corpo.
n) Limpe regularmente as ranhuras de ventilação da sua ferramenta elétrica. O ventilador do motor puxa a poeira para dentro da caixa e uma forte acumulação de pó metálico pode causar perigos elétricos.
o) Não utilize a ferramenta elétrica na proximidade de materiais inflamáveis. As faíscas podem inflamar esses materiais.
p) Não utilize ferramentas de colocação que requeiram agente de refrigeração. A utilização de água ou outros agentes de refrigeração poderá causar choques elétricos.

Ricochete e respetivas indicações de segurança
O ricochete é a reação súbita devido a uma ferramenta de colocação em rotação engatada ou bloqueada, como um disco abrasivo, disco de lixar, escova de arame, etc. O engate ou bloqueio resultam numa paragem abrupta da ferramenta de colocação em rotação.
Dessa maneira, uma ferramenta elétrica descontrolada é acelerada na direção de rotação contrária à da ferramenta de colocação no ponto de bloqueio.

Se, por exemplo, um disco abrasivo estiver engatado ou bloqueado na peça, a borda do disco abrasivo que entra na peça de trabalho pode travar e assim quebrar o disco abrasivo ou causar um ricochete.

Os disco abrasivo move-se, em seguida, na direção de ou para longe do operador, dependendo da direção de rotação do disco no ponto de bloqueio. Assim, os discos abrasivos podem também quebrar.

O ricochete é o resultado do uso incorreto ou erróneo da ferramenta elétrica. Ele pode ser evitado mediante precauções adequadas, conforme descrito abaixo.
a) Mantenha a ferramenta elétrica segura com firmeza e coloque o seu corpo e os seus braços numa posição em que possa absorver as forças de ricochete. Utilize sempre o manípulo adicional, se disponível, para ter o maior controlo possível sobre as forças de ricochete ou momentos de reação durante a inicialização. O operador pode evitar o ricochete e as forças de reação, mediante precauções adequadas.
b) Nunca coloque a sua mão perto de ferramentas de colocação em rotação. A ferramenta de inserção pode mover-se na sua mão em caso de um ricochete.
c) Evite usar o seu corpo para mover a área onde a ferramenta elétrica se move em caso de um ricochete. O ricochete conduz a ferramenta elétrica na direção oposta ao movimento do disco abrasivo no ponto de bloqueio.
d) Trabalhe de forma particularmente cuidadosa na área de cantos, arestas afiadas, etc. Impeça que a ferramenta de inserção salte da peça de trabalho e encrave. A ferramenta de inserção rotativa tende a encravar em cantos, bordas afiadas ou quando faz o ricochete. Isso causa uma perda de controlo ou ricochete.
e) Não utilize quaisquer lâminas de serra de corrente ou de serra dentada. Tais ferramentas causam muitas vezes um ricochete ou a perda de controlo da ferramenta elétrica.

Indicações de segurança especiais para a retificação:
a) Utilize exclusivamente os corpos de retificação aprovados para a sua ferramenta elétrica e a tampa de proteção prevista para esses corpos de retificação. Corpos de retificação que não estejam previstos para a ferramenta elétrica não são suficientemente resguardados e não são seguros.
b) Discos abrasivos curvos devem ser montados de modo a que a sua superfície abrasiva não sobressaia do plano da borda da tampa de proteção. Um disco abrasivo incorretamente montado que sobressaia do plano da borda da tampa de proteção não pode ser suficientemente resguardado.

c) A tampa de proteção deve estar aplicada com segurança na ferramenta elétrica e ajustada de modo a conseguir a máxima segurança, ou seja, de modo a que a menor porção possível do corpo de retificação esteja aberta para o operador. A tampa de proteção ajuda a proteger o operador de fragmentos, do contacto acidental com o corpo de retificação e de faíscas que podem incendiar a sua roupa.

d) Só devem ser utilizados corpos de retificação para as possibilidades de utilização recomendadas. Por exemplo: nunca retifique com a superfície lateral de um disco de separação. Os discos de separação destinam-se à remoção de material com a aresta do disco. A aplicação de forças laterais nestes corpos de retificação pode quebrá-los.

e) Utilize sempre flanges de fixação não danificadas com o tamanho e forma corretos para o disco abrasivo que tenha selecionado. As flanges apropriadas protegem o disco abrasivo e, assim, diminuem o risco de quebra do mesmo. Os flanges para discos de separação podem ser diferentes dos flanges para outros discos abrasivos.

f) Não utilize discos abrasivos desgastados de ferramentas elétricas maiores. Os discos abrasivos de ferramentas elétricas maiores não são dimensionados para as elevadas velocidades das ferramentas elétricas mais pequenas e podem partir.

Indicações de segurança adicionais para a lixagem com papel de areia

a) Não use folhas abrasivas sobredimensionadas, mas siga as indicações do fabricante quanto ao tamanho da folha abrasiva. As folhas abrasivas que se estendem para além do disco de lixar podem causar ferimentos, bem como bloqueios, rasgos das folhas abrasivas ou ricochetes.

7. Indicações de segurança adicionais

- **Utilize os detetores adequados para identificar os cabos de alimentação ocultos, ou entre em contacto com as empresas de fornecimento locais.** O contacto com linhas elétricas pode provocar incêndio e choque elétrico. Danos num gasoduto podem provocar uma explosão. A penetração num tubo de água causa danos patrimoniais ou pode causar choque elétrico.
- **Desbloqueie o interruptor para ligar/desligar e coloque-o na posição desligada, se a alimentação elétrica for interrompida, por ex. devido a uma falha de eletricidade ou à remoção da ficha de rede.** Isto impede um arranque renovado descontrolado.
- **Utilize a ferramenta elétrica apenas para a lapidação a seco.** A penetração de água no aparelho elétrico aumenta o risco de um choque elétrico.
- **Conduza a ferramenta elétrica contra a peça apenas no estado ligado e só a desligue após a ter levantado da peça**. A ferramenta elétrica poderá movimentar-se repentinamente.
- **Certifique-se de que nenhuma pessoa é colocada em perigo devido a faíscas. Remova materiais inflamáveis das proximidades.** A retificação de metais gera faíscas.
- **Não utilize ferramentas de retificação desgastadas, fissuradas ou fortemente esforçadas.** Ferramentas de retificação danificadas poderão rasgar-se, ser projetadas e ferir alguém.
- **Não utilize quaisquer discos de separação, rebolos ou escovas tipo taça.** A ferramenta elétrica não é adequada à utilização destas ferramentas de colocação. Existe o perigo de ferimentos!
- **Ao operar a ferramenta elétrica, utilize sempre a mangueira de sucção fornecida e uma aspiração de pó adequada.** A aplicação de uma aspiração de pó pode reduzir os perigos causados por pó.
- **Atenção, perigo de incêndio! Evite um sobreaquecimento do material a retificar e do retificador. Esvazie sempre o saco de aspiração antes pausas no trabalho.** O pó de retificação no saco de aspiração, no microfiltro ou no saco de papel (ou no saco de filtro ou filtro do aspirador) pode incendiar-se em caso de circunstâncias infelizes, por exemplo faíscas durante a retificação de metais. Existe um perigo acentuado, se o pó de retificação se misturar com resíduos de tinta ou de poliuretano ou outras substâncias químicas e o material a retificar estiver quente após um trabalho prolongado.
- **Ao trabalhar, segure sempre a ferramenta elétrica com ambas as mãos e assegure-se de que está numa posição segura.** A ferramenta elétrica é levada com as duas mãos de forma segura.
- **Use proteção auditiva, óculos de proteção, máscara antipoeira e eventualmente luvas. Como máscara antipoeira, utilize no mínimo uma máscara filtrante de partículas da classe FFP 2.**
- **Utilize uma aspiração de pó para processar pedra. O aspirador deve estar homologado para a aspiração de pó de pedra.** A utilização destes dispositivos reduz os perigos provocados por pó.
- **Não toque em ferramentas de colocação antes de elas estarem arrefecidas.** As ferramentas de colocação tornam-se muito quentes durante o trabalho.

- **Use luvas de proteção ao trocar as ferramentas de colocação.** As ferramentas de colocação tornam-se quentes durante uma utilização prolongada.
- **Não processe materiais que libertem substâncias nocivas para a saúde, por ex. pó de madeira de faia ou de madeira de carvalho, pó de rocha ou amianto.** Estas substâncias são consideradas cancerígenas.
- **Informe-se acerca dos regulamentos/das leis em vigor relativamente ao manuseio de pós nocivos para a saúde no seu país.**
- **Nunca toque na ferramenta de retificação em funcionamento.** Existe o perigo de ferimentos.
- **Se necessário, utilize um andaime para trabalhar.** Não é capaz de estar estável ao trabalhar numa escada.

Aviso! Esta ferramenta elétrica cria um campo eletromagnético durante o funcionamento. Esse campo poderá, sob determinadas circunstâncias, afetar implantes médicos ativos e passivos. Para reduzir o risco de ferimentos graves ou mortais, recomendamos às pessoas com implantes médicos que consultem o seu médico e o fabricante do seu implante antes de operarem a ferramenta elétrica.

8. Riscos residuais

A máquina foi produzida de acordo com o estado da técnica e com as regras de segurança reconhecidas. No entanto, poderão surgir riscos residuais durante os trabalhos.

- Risco para a saúde advindo da eletricidade em caso de utilização incorreta de cabos elétricos.
- Além disso, poderão existir riscos residuais não evidentes, apesar de terem sido tomadas todas as medidas relevantes.
- Os riscos residuais podem ser minimizados, se forem respeitadas as “Indicações de segurança” e a “Utilização correta”, assim como o manual de instruções na sua generalidade.
- Evite colocações em funcionamento acidentais da máquina: ao inserir a ficha na tomada, nunca prima o botão de funcionamento.
- Mantenha as suas mãos longe da área de trabalho, se a máquina estiver em funcionamento.

9. Dados técnicos

Tensão nominal:	230 V~
Frequência nominal:	50 Hz
Potência absorvida:	1050 W
Velocidade nominal (taxa de oscilação) n:	410 - 1900 1/min
Tamanho da rosca:	M14
Diâmetro do disco abrasivo:	180 mm
Classe de proteção:	II
Peso:	4 kg

Valores de emissão de ruído:	
Nível de pressão sonora L_{PA}.:	73,3 dB(A)
Nível de potência acústica L_{WA}.:	84,3 dB(A)
Erro de oscilação K	3 dB(A)

Vibração mão-braço:	
Retificação de superfícies a_h	3,38 m/s^2
Incerteza K:	1.5 m/s^2

Reservados os direitos a alterações técnicas!

Ruído e vibrações

⚠ **Aviso**: o ruído pode ter efeitos graves na sua saúde. Se o ruído da máquina exceder os 85 dB (A), use uma proteção dos ouvidos adequada.

Nota: o nível de vibrações indicado nestas instruções foi medido com um método de medição normalizado e pode ser usado para efeitos de comparação com outros aparelhos.

O valor da emissão de vibrações indicado também pode ser usado para uma estimativa preliminar da exposição.

⚠ **Aviso!**

O nível de vibrações altera-se consoante a utilização da ferramenta elétrica e poderá em certos casos ser superior ao valor indicado nestas instruções.

A carga de vibrações poderá estar subestimada, se a ferramenta elétrica for utilizada regularmente dessa maneira. Tente manter a carga devido a vibrações o mais reduzida possível. Exemplos de medidas para a redução da carga devido a vibrações são a utilização de luvas ao operar a ferramenta e a limitação do tempo de trabalho.

Devem ser tidas em conta todas as partes do ciclo de funcionamento (por exemplo, tempos nos quais a ferramenta elétrica está desligada e nos quais está ligada, mas a funcionar sem carga).

10. Desembalar

- Abra a embalagem e retire cuidadosamente o aparelho.
- Remova o material de embalamento, assim como as fixações de embalamento/transporte (se presentes).
- Verifique se o âmbito de fornecimento está completo.
- Inspecione o aparelho e os acessórios quanto a danos de transporte. O fornecedor deve ser notificado imediatamente no caso de reclamações. Não são aceites reclamações tardias.
- Guarde a embalagem até ao fim do período de garantia, se possível.
- Antes da utilização, familiarize-se com o aparelho, recorrendo ao manual de instruções.
- Utilize apenas peças originais como acessórios e também como peças de desgaste e sobresselentes. Poderão obter-se as peças sobresselentes junto do revendedor especializado.
- No caso de encomendas, forneça os nossos números de referência, bem como o tipo e o ano de construção do aparelho.

⚠ AVISO!
O aparelho e o material de embalagem não são brinquedos! Crianças não deverão brincar com sacos de plástico, películas e peças pequenas! Risco de ingestão e asfixia!

11. Antes da colocação em funcionamento

Aviso!
Antes de qualquer trabalho no aparelho, retire sempre a ficha de rede da tomada!

Cuidado!
Utilize luvas de proteção ao trocar ferramentas. Existe perigo de ferimentos em caso de toque na ferramenta de colocação.

Estão disponíveis diferentes ferramentas de colocação consoante os materiais a serem processados e o volume de remoção da superfície desejado.

Nota: Não pouse o aparelho sem uma ferramenta de colocação montada (disco de lixar, disco tipo taça de carboneto metálico, etc.). Se o fizer, a escova de anel (5) poderá deformar-se e sofrer danos.

11.1 Substituir folhas abrasivas
A superfície do disco de lixar (13) é composta de um tecido de velcro, para que as folhas abrasivas (16) com fixação por velcro possam ser rápida e facilmente fixadas.

- Antes de colocar uma nova folha abrasiva (16), remova a sujidade e pó do disco de lixar (13), por ex. com um pincel.
- Alinhe a folha abrasiva (16) com o canto do disco de lixar (13). De seguida, coloque a folha abrasiva no disco de lixar (13) e pressione-a com firmeza. Certifique-se do alinhamento dos furos de aspiração da folha abrasiva (16) e do disco de lixar (13).
- Para retirar a folha abrasiva (16), levante-a num dos lados e puxe-a para fora do disco de lixar (13).

11.2 Montar/substituir ferramentas de colocação (fig. 2, 4)
⚠ AVISO! Ative a tecla de bloqueio do fuso (7) apenas com o fuso de retificação (12) parado. Caso contrário, o aparelho poderá sofrer danos.

- Utilize apenas discos tipo taça de carboneto metálico (10) com uma superfície de retificação plana.
- Limpe o fuso de retificação (12) e todas as peças a serem montadas.
- Para fixar e soltar a ferramenta de colocação, prima a tecla de bloqueio do fuso (7) para o bloquear.
- Para fixar a ferramenta de colocação, coloque o flange adaptador (11) no fuso de retificação (12).
- Coloque a ferramenta de colocação desejada no fuso de retificação (12).
- Aparafuse a porca de fixação (14) e aperte-a com a chave de montagem de dois orifícios (15).

NOTA Certifique-se de que a capa da porca de fixação (14) aponta para fora.

11.3 Montar a aspiração de pó
As poeiras de materiais, como tintas com chumbo, alguns tipos de madeira, minérios e metais, podem ser nocivas. O toque ou inalação de poeiras pode provocar reações alérgicas e/ou problemas respiratórios nos operadores ou nas pessoas que se encontram nas proximidades.
Certas poeiras, tais como poeiras de carvalho ou faia, são consideradas cancerígenas, especialmente em combinação com aditivos para tratamento de madeira (cromato, conservantes de madeira). Os materiais com amianto só devem ser manuseados por especialistas.

- Utilize sempre uma aspiração de pó.

- Opere a ferramenta elétrica com o saco de pó (18) ou com um aspirador da classe de aspiração M.
- Assegure uma boa iluminação do local de trabalho.
- É recomendado usar uma máscara respiratória com filtro de classe P2.
- Evite dobrar a mangueira de sucção (19).

Respeite os regulamentos relacionados com os materiais a serem processados válidos no seu país.
- Coloque o lado da entrada da mangueira de sucção (19) na boca de aspiração (8).
- Ligue agora o lado da saída da mangueira de sucção (19) ao saco de pó (18). Insira o lado da saída da mangueira de sucção (19) na boca de aspiração do saco de pó (18).
- Para a desmontagem da mangueira de sucção (19), puxe a mangueira de sucção (19) para fora da boca de aspiração (8).

11.4 Montar adaptador para aspiração externa
- Se necessário, coloque o adaptador para a aspiração de pó na boca de aspiração.
- Ligue uma aspiração de pó homologada.

NOTA: ao processar madeira ou materiais que libertem pó nocivo para a saúde, deve-se ligar o aparelho a um dispositivo de aspiração adequado e inspecionado.

11.5 Configurar a pega auxiliar
A inclinação da pega auxiliar (9) pode se configurada. Ela serve para se obter uma melhor posição de trabalho da mão de guiamento em certas aplicações (por ex. retificação perto de cantos).
- Desaperte ambos os parafusos de orelhas e incline a pega auxiliar para a posição de trabalho desejada.
- Volte a apertar os parafusos de orelhas.

12. Dicas de trabalho

⚠ Atenção!
Monte impreterivelmente o aparelho por completo antes da colocação em funcionamento!

⚠ AVISO!
Antes de qualquer trabalho no aparelho, retire sempre a ficha de rede da tomada!
Aguarde até o aparelho parar antes de o pousar.

A taxa de remoção e o fator de qualidade da superfície dependem essencialmente da seleção da ferramenta de retificação, do nível de velocidade predefinido e da pressão de contacto.

Apenas ferramentas de retificação em bom estado garantem um bom resultado de retificação e poupam o aparelho.

12.1 Retificação
- **Ao trabalhar, segure o aparelho com ambas as mãos e assegure-se de que está numa posição estável.** O aparelho é conduzido de forma mais segura com as duas mãos.
- Ligue o seu sistema de aspiração (aspiração própria ou externa).
- **Em caso de aspiração externa:** sempre que possível, trabalhe com a desconexão remota ou com o sistema automático de arranque/paragem do aspirador. O aspirador volta a desligar-se automaticamente e com atraso, para remover resíduos de pó da mangueira de aspiração.
- Ligue o aparelho. Coloque a totalidade da superfície abrasiva sobre a base a ser processada. Mova-o com uma pressão média sobre a peça.
- Certifique-se de uma pressão de contacto uniforme, para aumentar a vida útil das ferramentas de colocação.
- Um aumento excessivo da pressão de contacto não leva a uma maior taxa de remoção, mas sim a um maior desgaste do aparelho e da ferramenta de colocação.
- Levante o aparelho da superfície.
- **Em caso de aspiração própria:** deixe a ferramenta elétrica funcionar durante mais alguns segundos, para remover resíduos de pó da mangueira de sucção (19).

12.2 Retificação perto de cantos (fig. 5, 6)
Para a retificação perto de cantos, é possível remover um segmento da tampa (6) da tampa de proteção e de aspiração (4). Isto permite à ferramenta de colocação aproximar-se mais de cantos do chão, de paredes e de tetos, assim como de instalações presentes, tais como tubos. As superfícies limítrofes podem assim ser processadas com precisão.
Durante esses trabalhos, conte com a geração de pó, uma vez que a tampa de proteção e de aspiração (4) já não está fechada.
- Puxe o segmento da tampa (6) para a frente, para fora da tampa de proteção e de aspiração (4).
- Processe as superfícies perto de cantos.
- Volte a encaixar o segmento da tampa (6) na tampa de aspiração (4).

13. Operação


Sentido de rotação da ferramenta!

13.1 Ligar
Para ligar o aparelho, empurre o interruptor para ligar/desligar (1) para a frente.
Para fixar o interruptor para ligar/desligar (1), prima o interruptor de ligar/desligar (1) à frente até engatar.

13.2 Desligar
Para desligar a ferramenta elétrica, solte o interruptor para ligar/desligar (1).
Se ele estiver bloqueado, prima brevemente a parte traseira do interruptor para ligar/desligar (1) e solte-a.

13.3 Configurar a velocidade
Antes de iniciar os trabalhos, ajuste a rotação de acordo com a aplicação. Utilize uma rotação reduzida para trabalhos de abrasão grosseiros, aumente a rotação para trabalhos precisos.
- Ajuste a velocidade premindo as teclas (2).
- Prima a tecla + (2) para aumentar a velocidade.
- Prima a tecla – (2) para reduzir a velocidade.

NOTA: a ferramenta de colocação continua a girar após a desconexão. Aguarde até a ferramenta de colocação ficar imobilizada antes de pousar o aparelho.

14. Ligação elétrica

O motor elétrico instalado está ligado pronto a ser utilizado. A ligação corresponde às normas VDE e DIN relevantes.
A ligação à rede por parte do cliente, assim como o cabo de prolongamento utilizado, deverão corresponder a essas normas.

Cabo de ligação elétrica com defeito
Ocorrem muitas vezes danos de isolamento em cabos de ligação elétrica.

As causas para tal poderão ser:
- Pontos de pressão se os cabos forem conduzidos através de janelas ou portas.
- Pontos de dobragem devido a uma fixação ou condução incorreta do cabo de ligação.
- Pontos de corte devido a passagem de veículo por cima do cabo de ligação.
- Danos de isolamento devido a puxar com força da tomada.
- Fissuras devido à idade do isolamento.

Tais cabos de ligação elétrica danificados não devem ser utilizados e representam perigo de vida devido aos danos no isolamento.

Inspecione regularmente os cabos de ligação elétrica quanto a danos. Durante a inspeção, certifique-se de que o cabo não está ligado à rede elétrica.

Os cabos de ligação elétrica devem corresponder às normas VDE e DIN relevantes. Utilize apenas cabos de ligação com a mesma marcação.

É obrigatória uma impressão da designação do tipo no cabo de ligação.

Tipo de ligação X:
Se o cabo de ligação à rede deste aparelho for danificado, deve ser substituído por um cabo de ligação especial, que pode ser adquirido junto do fabricante ou do serviço de assistência ao cliente.

No caso do motor de corrente alternada monofásica, recomendamos, para máquinas com uma corrente de arranque alta (a partir de 3000 W), uma proteção de C 16A ou K 16A!

15. Limpeza e manutenção

⚠ AVISO!
Antes de quaisquer trabalhos no aparelho, desligue o aparelho e retire a ficha de rede.

- Mantenha os dispositivos de segurança, as grelhas de ventilação e a estrutura do motor o mais livres possível de pó e sujidade. Limpe o aparelho com um pano limpo ou sopre-o com ar comprimido sob baixa pressão.
- Recomendamos a limpeza do aparelho imediatamente após cada utilização.
- Limpe o aparelho regularmente com um pano húmido e sabão suave. Não utilize produtos de limpeza ou solventes; estes poderão ser agressivos para com as peças de plástico do aparelho. Certifique-se de que não penetra água no interior do aparelho. A penetração de água no aparelho elétrico aumenta o risco de um choque elétrico.

No interior do aparelho não existem quaisquer peças que necessitem de manutenção.

Esvaziar o saco de pó
Para assegurar uma aspiração de pó ideal, esvazie o saco de pó (18) atempadamente.
- Abra o fecho éclair do saco de pó (18).
- Sacuda o saco de pó (18) por cima de um recipiente de resíduos adequado.

Informações de assistência
Deve-se ter em conta que as seguintes peças deste produto estão sujeitas a um desgaste consoante a utilização ou natural ou que as seguintes peças são necessárias como consumíveis.
Peças de desgaste*: escovas de carvão, interruptor

* Nem sempre incluído no âmbito de fornecimento!

Ligações e reparações
As ligações e reparações do equipamento elétrico só devem ser executadas por um eletrotécnico.

Em caso de dúvidas, indique os seguintes dados:
- Tipo de corrente do motor
- Dados da placa de características da máquina

Entre em contacto com o nosso centro de assistência para obter peças sobresselentes e acessórios. Para isso, utilize o código QR na capa.

16. Armazenamento

Armazene o aparelho e os seus acessórios num local escuro, seco, ao abrigo de temperaturas negativas e fora do alcance das crianças. A temperatura ideal de armazenagem situa-se entre 5 a 30 °C. Guarde a ferramenta na embalagem original. Tape a ferramenta, para a proteger contra pó ou humidade. Guarde o manual de instruções junto da ferramenta.

17. Eliminação e reciclagem

Notas relativas à embalagem



Os materiais de embalagem são recicláveis. Elimine as embalagens de modo ecológico.

Notas relativas à legislação alemã sobre aparelhos elétricos e eletrónicos



Os aparelhos elétricos e eletrónicos usados não pertencem no lixo doméstico, devendo ser alvo de uma recolha ou eliminação separadas!
- As baterias usadas que não estejam montadas de modo fixo no aparelho usado devem ser retiradas sem as destruir antes da entrega do aparelho! A sua eliminação é regulada pela legislação relativa a baterias.
- Os proprietários ou utilizadores de aparelhos elétricos e eletrónicos são legalmente obrigados a devolver os mesmos após a sua utilização.
- O utilizador final tem a responsabilidade pela eliminação dos seus dados pessoais no aparelho usado a ser eliminado!
- O símbolo do caixote do lixo riscado significa que aparelhos usados elétricos ou eletrónicos não devem ser eliminados no lixo doméstico.
- Os aparelhos usados elétricos e eletrónicos podem ser entregues sem custos nos seguintes pontos:
  - Centros de recolha ou de eliminação públicos (p. ex., depósitos municipais).
  - Pontos de venda de aparelhos elétricos (lojas físicas e online), desde que o revendedor esteja obrigado a aceitar a devolução ou a aceite de livre vontade.
  - Pode entregar sem custos até três aparelhos elétricos usados com um comprimento de até 25 centímetros ao fabricante sem que tenha de comprar um aparelho novo ou a outro centro de recolha autorizado na sua vizinhança.
  - Para se informar acerca de condições de devolução adicionais dos fabricantes e distribuidores, queira entrar em contacto com o respetivo serviço de apoio ao cliente.
- Em caso de fornecimento de um aparelho elétrico novo por parte do fabricante a um domicílio, este pode efetuar a recolha sem custos do aparelho elétrico usado a pedido do utilizador final. Para tal, entre em contacto com o serviço de apoio ao cliente do fabricante.
- Estas declarações são apenas válidas para aparelhos que sejam instalados e vendidos nos países da União Europeia e que estejam sujeitos à Diretiva Europeia 2012/19/UE. Em países fora da União Europeia, a eliminação de aparelhos usados elétricos e eletrónicos poderá estar regulada por outra legislação divergente.

18. Resolução de problemas

A seguinte tabela indica sintomas de erro e descreve resoluções, se a sua máquina não estiver a funcionar corretamente. Se não for possível localizar e eliminar o problema, entre em contacto com a sua oficina de assistência técnica.

Falha	Causa possível	Resolução
A ferramenta elétrica não arranca	Fonte de alimentação interrompida	Verifique a fonte de alimentação, conectando uma outra ferramenta elétrica
	Cabo de rede ou ficha defeituosos	Verificação por eletricista
	Outros defeitos elétricos da ferramenta elétrica	Verificação por eletricista
A ferramenta elétrica não alcança a potência total	Cabo de extensão demasiado longo e/ou com seção transversal muito pequena	Utilizar cabo de extensão com comprimento e/ou seção transversal permitidos
	Fonte de alimentação (por exemplo, gerador) tem uma tensão demasiado baixa	Conectar a ferramenta elétrica a uma fonte de alimentação adequada
Mau resultado de trabalho	Ferramenta de inserção desgastada	Mandar trocar a ferramenta de inserção
	Placa abrasiva desgastada	Mandar trocar a placa abrasiva
Forte formação de poeiras	Borda de escovas desgastada	Trocar borda de escovas
	Aspiração de poeiras não conectada/ligada	Conectar/ligar a aspiração de poeiras

Vysvětlení symbolů na přístroji

Symboly použité v této příručce vás mají upozornit na možná rizika. Bezpečnostní symboly a vysvětlivky, které je provázejí, musejí být přesně pochopeny. Samotné varování rizika neodstraní a nemohou nahradit správná opatření pro prevenci úrazů.

	Varování - Pro snížení rizika zranění si přečtěte návod k obsluze.
	Používejte ochranu sluchu. Působení hluku může vést ke ztrátě sluchu.
	Používejte ochrannou masku proti prachu. Při zpracovávání dřeva a dalších materiálů může vznikat zdraví škodlivý prach. Nesmí být zpracováván materiál obsahující azbest!
	Používejte ochranné brýle. Během práce vzniklé jiskry nebo z přístroje odlétávající třísky, hobliny a prachové částice mohou způsobit ztrátu zraku.
⚠ **Pozor!**	Místa, která se týkají bezpečnosti, jsme v návodu k použití označili touto značkou.
	Třída ochrany II
	Výrobek odpovídá platným evropským směrnicím.
	Výrobek odpovídá platným srbským směrnicím.

Obsah: **Strana:**

1. Úvod ... 106
2. Popis přístroje (obr. 1-3) ... 106
3. Rozsah dodávky ... 106
4. Použití v souladu s určením ... 106
5. Všeobecné bezpečnostní pokyny ... 107
6. Bezpečnostní pokyny pro všechna použití ... 109
7. Doplňující bezpečnostní pokyny ... 110
8. Zbytková rizika ... 111
9. Technické údaje ... 112
10. Rozbalení ... 112
11. Před uvedením do provozu ... 112
12. Pracovní pokyny ... 113
13. Obsluha ... 114
14. Elektrické připojení ... 114
15. Čištění a údržba ... 115
16. Skladování ... 115
17. Likvidace a recyklace ... 115
18. Odstraňování poruch ... 116
19. Prohlášení o shodě ... 344

1. Úvod

Výrobce:

Scheppach GmbH
Günzburger Straße 69
D-89335 Ichenhausen

Vážený zákazníku,
přejeme vám mnoho radosti a úspěchu při práci s novým zařízením.

Upozornění:
Výrobce tohoto zařízení neručí podle platného zákona o odpovědnosti za vady výrobku za škody, které vzniknou na tomto zařízení nebo jeho prostřednictvím v případě:

- Neodborné manipulace,
- Nedodržování návodu k obsluze,
- Opravy třetí osobou, neoprávněnými odborníky
- Montáž a výměna neoriginálních náhradních dílů
- Použití, které není v souladu s určením
- Výpadků elektrického zařízení v případě nedodržení elektrických předpisů a ustanovení VDE 0100, DIN 57113 / VDE 0113

Mějte na paměti:
Před montáží a zprovozněním si přečtěte celý text návodu k obsluze.
Tento návod k obsluze vám má usnadnit seznámení se zařízením a jeho používání v souladu s určením.
Návod k obsluze obsahuje důležité pokyny, jak se zařízením pracovat bezpečně, odborně a ekonomicky, abyste se vyhnuli rizikům, ušetřili náklady za opravy, omezili dobu nečinnosti a zvýšili spolehlivost a životnost zařízení.
Kromě bezpečnostních ustanovení tohoto návodu k obsluze musíte bezpodmínečně dodržovat předpisy své země, které platí pro provoz zařízení.
Uchovávejte návod k obsluze u zařízení v plastovém obalu, který jej bude chránit před znečištěním a vlhkostí. Před započetím práce si jej musí každý pracovník obsluhy přečíst a pečlivě jej dodržovat.
Se zařízením smějí pracovat jen osoby, které jsou poučeny o jeho použití a informovány o nebezpečích, která jsou s ním spojena.
Dodržujte minimální požadovaný věk obsluhy.
Kromě bezpečnostních pokynů, které jsou obsaženy v tomto návodu k obsluze, a zvláštních předpisů vaší země, je při provozu konstrukčně stejných strojů zapotřebí dodržovat všeobecně uznávaná technická pravidla.
Nepřebíráme žádnou záruku za nehody nebo škody způsobené nedodržením tohoto návodu a bezpečnostních pokynů.

2. Popis přístroje (obr. 1-3)

1. Za-/vypínač
2. Tlačítka pro nastavení otáček (+/–)
3. Křídlový šroub pro nastavení přídavné rukojeti
4. Ochranný a odsávací kryt
5. Kartáčový věnec
6. Segment krytu
7. Aretační tlačítko vřetena
8. Odsávací hrdlo
9. Přídavná rukojeť
10. Hrncový kotouč z tvrdého kovu
11. Upínací příruba
12. Brusné vřeteno
13. Brusný talíř
14. Upínací matice
15. Montážní klíč s dvěma otvory
16. Brusný papír
17. Adaptér (odsávání prachu)
18. Prachový sáček
19. Odsávací hadice

3. Rozsah dodávky

- 1 systém pro úpravu stěn, stropů a podlah
- 1m nasávací hadice (vytahovatelná na 3,5 m)
- 1 prachový sáček (25 l)
- 1 adaptér (odsávání prachu)
- 6x brusný papír (po 2x 40 - 80 - 120)
- 1 hrncový kotouč z tvrdého kovu (YG8)
- 1 montážní klíč s dvěma otvory
- 1 návod k obsluze

4. Použití v souladu s určením

Použití tohoto elektrického nástroje v souladu s určením zahrnuje následující činnosti:

- suché broušení nátěrů,
- odstraňování zbytků barev, tapet a lepidel,
- odstraňování lepidla na dlaždice a zbytků suchého lepidla po kobercích z tvrdých povrchů (tvrdá omítka, beton),
- suché broušení a vyhlazování betonu, sádry a potěru,
- perforování tapet na tvrdém povrchu,
- broušení vytmelených sádrokartonových stěn,
- vyhlazení přechodů bednění a zdrsnění betonových povrchů,

- suché broušení stěn a stropů uvnitř i venku,
- suché broušení kovů, kamene a dřeva.

Stroj se smí používat pouze v souladu s jeho určením. Jakékoliv jiné použití je v rozporu s určením. Za škody nebo zranění všeho druhu, které vzniknou na základě použití v rozporu s určením, zodpovídá uživatel/obsluhující osoba a ne výrobce.

Součástí použití k určenému účelu je dodržování bezpečnostních pokynů a také montážní návod a provozní pokyny v návodu k obsluze.
Osoby provádějící obsluhu a údržbu stroje s ním musí být seznámeny a informovány o potenciálních nebezpečích.
Kromě toho je třeba co nejpřesněji dodržovat platné předpisy pro prevenci nehodovosti.
Je třeba dodržovat ostatní všeobecná pravidla pro oblasti pracovního lékařství a bezpečnostně technická pravidla. Změny stroje zcela vylučují ručení výrobce za škody, které takto vzniknou.
Stroj smí být používán jen s originálními díly a originálním příslušenstvím výrobce.
Je nutné dodržovat veškeré předpisy výrobce týkající se bezpečnosti, práce a údržby stroje, a také rozměry uvedené v technických datech.

Respektujte prosím, že náš přístroj v souladu s určením není konstruován pro komerční, řemeslné a průmyslové použití. Nepřebíráme zodpovědnost v případě, když se přístroj použije v komerčních, řemeslných nebo průmyslových provozech, a při srovnatelných činnostech.
Přístroj je určený k používání dospělými osobami. Mladiství nad 16 let smějí přístroj používat pouze pod dohledem. Výrobce neručí za škody, které byly zapříčiněny použitím v rozporu s určením nebo chybnou obsluhou.

5. Všeobecné bezpečnostní pokyny

⚠ **VAROVÁNÍ Přečtěte si všechny bezpečnostní pokyny a instrukce, ilustrace a technické údaje, kterými je tento elektrický nástroj opatřen.**
Pokud zanedbáte dodržování následujících instrukcí, může to způsobit zásah elektrickým proudem, požár a/nebo těžká zranění.

Uschovejte si do budoucna veškeré bezpečnostní pokyny a instrukce.

Pojem elektrický nástroj, který je uveden v bezpečnostních pokynech, se vztahuje na elektrický nástroj (se síťovým kabelem), poháněný proudem ze sítě a na elektrický nástroj poháněný z akumulátoru (bez síťového kabelu).

1) Bezpečnost na pracovišti

a) **Udržujte svou pracovní oblast čistou a dobře osvětlenou.** Pracovní oblasti, ve kterých je nepořádek a které nejsou osvětlené, mohou vést k nehodám.

b) **Nepracujte s tímto elektrickým nástrojem v prostředí ohroženém výbuchem, ve kterém se nacházejí hořlavé kapaliny, plyny nebo prach.** Elektrické nástroje vytvářejí jiskry, které by mohly zapálit prach nebo výpary.

c) **Udržujte děti nebo jiné osoby během používání elektrického nástroje v patřičné vzdálenosti.** Při rozptýlení můžete ztratit kontrolu nad přístrojem.

2) Elektrická bezpečnost

a) **Přípojná zástrčka elektrického nástroje musí být vhodná pro danou zásuvku. Zástrčka se nesmí žádným způsobem měnit. V kombinaci s uzemněnými elektrickými nástroji nepoužívejte žádné zásuvkové adaptéry.** Nezměněné zástrčky a vhodné zásuvky zmenšují riziko zasažení elektrickým proudem.

b) **Zabraňte kontaktu těla s uzemněnými povrchy jako trubkami, topeními, sporáky a chladničkami.** Je-li vaše tělo uzemněné, hrozí zvýšené riziko zasažení elektrickým proudem.

c) **Elektrické nástroje chraňte před deštěm a vlhkem.** Vniknutí vody do elektrického zařízení zvyšuje riziko úrazu elektrickým proudem.

d) **Kabel nepoužívejte k přenášení a zavěšení elektrického nástroje, nebo k vytažení zástrčky ze zásuvky. Kabel nenechávejte v horku, v oleji, na ostrých hranách nebo u pohyblivých dílů.** Poškozené nebo zamotané kabely zvyšují riziko zasažení elektrickým proudem.

e) **Používáte-li elektrický nástroj venku, používejte prodlužovací kabely schválené i pro venkovní použití.** Používání vhodného prodlužovacího kabelu, vhodného pro venkovní použití, snižuje riziko zasažení elektrickým proudem.

f) **Pokud není možno zabránit provozu elektrického nástroje ve vlhkém prostředí, používejte proudový chránič.**

Použití vložky pro proudový chránič zmírňuje riziko zasažení elektrickým proudem.

3) Bezpečnost osob

a) **Při práci s elektrickým nástrojem buďte neustále pozorní a dávejte pozor na to, co děláte a postupujte vždy s rozvahou. Nepoužívejte elektrický nástroj, jste-li unavení nebo pod vlivem drog, alkoholu nebo léků.** Okamžik nepozornosti při používání elektrického nástroje může vést k vážným zraněním.

b) **Používejte osobní ochranné pracovní prostředky a vždy ochranné brýle.** Použití osobních ochranných pracovních prostředků jako je protiprachová maska, protiskluzová bezpečnostní obuv, ochranná helma nebo ochrana sluchu podle druhu a způsobu použití elektrických nástrojů zmenšuje riziko zranění.

c) **Zabraňte neúmyslnému uvedení do provozu. Než elektrický nástroj připojíte k napájení proudem a než jej budete zvedat nebo nosit, ujistěte se, že je vypnutý.** Máte-li při přenášení elektrického nástroje prst na spínači nebo zapojíte-li přístroj do zásuvky zapnutý, může to vést nehodám.

d) **Před zapnutím elektrického nástroje odstraňte veškeré seřizovací nástroje nebo klíče.** Nástroj nebo klíč, který se nachází v otáčejícím se dílu nástroje, může vést ke zraněním.

e) **Zabraňte nestabilnímu držení těla. Zajistěte si stabilní postoj a vždy udržujte rovnováhu.** Tak můžete elektrický nástroj v nečekaných situacích lépe udržet pod kontrolou.

f) **Noste vhodný oděv. Nenoste volný oděv nebo šperky. Udržujte vlasy, oděv a rukavice v bezpečné vzdálenosti od pohybujících se dílů.** Volný oděv, šperky nebo dlouhé vlasy mohou být zachyceny rotujícími díly.

g) **Jsou-li namontována zařízení pro odsávání a zachycování prachu, ujistěte se, že jsou správně připojena a správně používána.** Používání odsávání prachu může snížit ohrožení prachem.

h) **Nenechte se ukolébat falešným pocitem bezpečí a nepřeskočte bezpečnostní pravidla pro elektrické nástroje, i když je po častém používání elektrického nástroje znáte.** Nedbalé chování může vést ve zlomku sekundy k těžkým zraněním.

4) Používání elektrického nástroje a zacházení s ním

a) **Nepřetěžujte elektrický nástroj. Pro svou práci používejte vhodný elektrický nástroj.** S vhodným elektrickým nástrojem budete pracovat lépe a bezpečněji v udávaném rozsahu výkonu.

b) **Nepoužívejte elektrický nástroj, jehož vypínač je vadný.** Elektrický nástroj, který již nelze zapnout nebo vypnout, je nebezpečný a musí být opraven.

c) **Před prováděním seřizování, výměnou příslušenství nebo odložením nástroje vytáhněte zástrčku ze zásuvky.** Tato preventivní bezpečnostní opatření brání neúmyslnému spuštění elektrického nástroje.

d) **Uchovávejte nepoužívané elektrické nástroje mimo dosah dětí. Nenechte nástroj používat osoby, které s ním nejsou seznámeny nebo si nepřečetly tento návod.** Elektrické nástroje představují nebezpečí, jsou-li používány nezkušenými osobami.

e) **O elektrické nástroje pečlivě pečujte. Kontrolujte, zda pohyblivé díly fungují bezvadně a nejsou vzpříčené, zda nejsou prasklé nebo tak poškozené, že je omezena funkčnost elektrického nástroje. Poškozené díly nechte před používáním nástroje opravit.** Příčinou mnoha nehod je špatně udržovaný elektrický nástroj.

f) **Udržujte řezné nástroje ostré a čisté.** Pečlivě udržované řezné nástroje s ostrými břity se méně příčí a lze je snadněji vést.

g) **Používejte elektrický nástroj, příslušenství, nástavce atd. v souladu s instrukcemi. Zohledněte přitom pracovní podmínky a prováděnou činnost.** Používání elektrických nástrojů pro jiné než určené aplikace může vést k nebezpečným situacím.

h) **Udržujte plochy úchopu suché, čisté a bez oleje a tuku.** Kluzké rukojeti a úchopné plochy neumožňují bezpečnou obsluhu a kontrolu elektrického nástroje v nepředvídatelných situacích.

5) Servis

a) **Nechte svůj elektrický nástroj opravovat pouze kvalifikovaný odborný personál a pouze za použití originálních náhradních dílů.** Tím se zajistí, aby zůstala zachována bezpečnost elektrického nástroje.

6. Bezpečnostní pokyny pro všechna použití

Společné bezpečnostní pokyny pro broušení a broušení brusným papírem:

a) Tento elektrický nástroj se používá jako bruska nebo řezací bruska nebo jako bruska na brusný papír. Dodržujte všechny bezpečnostní pokyny, instrukce, znázornění a údaje, které obdržíte s přístrojem. Pokud nebudete dodržovat následující instrukce, může dojít k zásahu elektrickým proudem, požáru a/nebo závažným zraněním.

b) Tento elektrický nástroj není vhodný k práci s drátěnými kartáči, k leštění a rozbrušování. Používání způsobem, pro který elektrický nástroj není určen, může způsobit nebezpečí a zranění.

c) Nepoužívejte příslušenství, které nebylo výrobcem doporučeno speciálně pro tento elektrický nástroj. Pouhá skutečnost, že můžete příslušenství připevnit k elektrickému nástroji, nezaručuje bezpečné použití.

d) Přípustný počet otáček používaného nástroje musí být minimálně tak vysoký, jako maximální počet otáček uvedený na elektrickém nástroji. Příslušenství, které se otáčí rychleji, než je přípustné, se může zlomit a vylétnout.

e) Vnější průměr a tloušťka nástavce musí odpovídat rozměrům vašeho elektrického nástroje. Chybně vyměřené nástavce nelze dostatečně odstínit nebo zkontrolovat.

f) Nástavce se závitovou vložkou musí přesně pasovat na závit brusného vřetena. U nástavců, které jsou montovány pomocí příruby, musí průměr otvoru nástavce pasovat k montážnímu průměru příruby. Nástavce, které nejsou přesně upevněny k elektrickému nástroji, se otáčí nerovnoměrně, velmi silně vibrují a mohou vést ke ztrátě kontroly.

g) Nepoužívejte poškozené nástavce. Před každým použitím zkontrolujte nástavce, jako jsou brusné kotouče, zda na nich nejsou odražení a trhliny, brusné talíře, zda na nich nejsou trhliny, opotřebení nebo silná abraze. Pokud dojde k pádu elektrického nástroje nebo nástavce, zkontrolujte, zda nejsou poškozené, nebo použijte nepoškozený nástavec. Po kontrole a nasazení nástavce zůstaňte vy a další osoby v blízkosti mimo úroveň rotujícího nástavce a nechte přístroj jednu minutu běžet na maximální otáčky. Poškozené nástavce se většinou v této zkušební době zlomí.

h) Noste osobní ochrannou výstroj. Použijte podle konkrétní aplikace ochranu obličeje, ochranu zraku nebo ochranné brýle. Pokud je to přiměřené, noste protiprachovou masku, ochranu sluchu, ochranné rukavice nebo speciální zástěru, které vás ochrání před malými částicemi z broušení a materiálu. Oči by měly být chráněny pře odlétávajícími cizími tělesy, která vznikají při různých způsobech použití. Ochranná maska proti prachu nebo dýchací maska musí filtrovat prach vznikající během daného použití. Pokud jste dlouhou dobu vystavení vysokému hluku, můžete utrpět ztrátu sluchu.

i) Dbejte na bezpečnou vzdálenost dalších osob od vaší pracovní oblasti. Všechny osoby, které vstoupí do pracovní oblasti, musí nosit osobní ochrannou výstroj. Úlomky obrobku nebo zlomené nástavce mohou odletět a způsobit zranění i mimo samotnou pracovní oblast.

j) Držte elektrický nástroj pouze za izolované plochy úchopu, když provádíte práce, při kterých nástavec přijde do kontaktu se skrytým proudovým vedením nebo s vlastním síťovým kabelem. Kontakt s vedením pod napětím může také přivést napětí do kovových součástí přístroje a způsobit zásah elektrickým proudem.

k) Udržujte síťový kabel v dostatečné vzdálenosti od rotujících nástavců. Ztratíte-li nad přístrojem kontrolu, může dojít k protnutí nebo zachycení síťového kabelu a vaše ruka nebo paže se může dostat do rotujícího nástavce.

l) Elektrický nástroj nikdy neodkládejte, než se nástavec zcela zastaví. Rotující nástavec se může dostat do kontaktu s odkládací plochou, čímž můžete nad elektrickým nástrojem ztratit kontrolu.

m) Nenechávejte elektrický nástroj v chodu během jeho přenášení. Váš oděv může být náhodným kontaktem zachycen rotujícím nástavcem a nástavec může vniknout do vašeho těla.

n) Čistěte pravidelně ventilační otvory svého elektrického nástroje. Ventilátor motoru vtahuje prach do skříně a silné nahromadění kovového prachu může způsobit ohrožení elektrickým proudem.

o) Nepoužívejte elektrický nástroj v blízkosti hořlavých materiálů. Jiskry mohou tyto materiály zapálit.

p) Nepoužívejte nástavce, vyžadující kapalná chladiva. Použití vody nebo jiných kapalných chladiv může vést k zasažení elektrickým proudem.

Zpětný ráz a odpovídající bezpečnostní pokyny
Zpětný ráz je náhlá reakce v důsledku zaháknutí nebo zablokování otáčejícího se nástavce, jako brusného kotouče, brusných talířů, drátěného kartáče atd. Zaháknutí nebo zablokování vede k náhlému zastavení rotujícího nástavce. Tím dojde ke zrychlení nekontrolovaného elektrického nástroje proti směru otáčení nástavce v místě zablokování.

Pokud se brusný kotouč zahákne nebo zablokuje např. o obrobek, může se hrana brusného kotouče, která se zaboří do obrobku, zachytit, a tím brusný kotouč vylomit nebo způsobit zpětný ráz. Brusný kotouč se pak bude pohybovat směrem k obsluhující osobě nebo od ní pryč, v závislosti na směru otáčení kotouče v místě zablokování. Přitom se mohou brusné kotouče i zlomit.

Zpětný ráz je důsledkem chybného nebo nesprávného používání elektrického nástroje. Tomu lze zabránit vhodnými preventivními opatřeními, popsanými dále.

a) Dobře elektrický nástroj držte a postavte se a ruce dejte do takové polohy, ve které můžete zachytit síly zpětných rázů.
   Používejte vždy přídavný úchop, pokud je k dispozici, abyste při rozběhu měli co možná největší kontrolu nad zpětnými rázy nebo reakčními momenty. Obsluha může pomocí vhodných opatření ovládat síly zpětného rázu a reakční síly.
b) Nikdy nepřibližujte ruce k rotujícím nástavcům. Pohyb nástavce může při zpětném rázu zasáhnout vaši ruku.
c) Nevstupujte tělem do oblasti, do které se elektrický nástroj pohybuje při zpětném rázu. Zpětný ráz vysílá elektrický nástroj do protisměru k pohybu brusného kotouče v místě zablokování.
d) Pracujte zvláště opatrně v oblasti rohů, ostrých hran atd. Zabraňte odrazu nástavců od obrobku a jejich vzpříčení. Rotující nástavec má u rohů, ostrých hran nebo při odrazu sklon ke vzpříčení. To způsobí ztrátu kontroly nebo zpětný ráz.
e) Nepoužívejte řetězové kolo nebo ozubený pilový list. Takové nástavce často způsobují zpětný ráz nebo ztrátu kontroly nad elektrickým nástrojem.

Zvláštní bezpečnostní pokyny pro broušení:

a) Používejte výhradně brusná tělesa schválená pro tento elektrický nástroj a ochranný kryt určený pro toto brusné těleso. Brusná tělesa, která nejsou určena pro elektrický nástroj, nemohou být dostatečně zastíněna a představují zdroj nebezpečí.
b) Zalomené brusné kotouče musí být namontovány tak, aby jejich brusná plocha nepřesahovala úroveň okraje ochranného krytu. U nesprávně namontovaného brusného kotouče, který přesahuje úroveň hrany ochranného krytu, nelze zajistit dostatečné stínění.
c) Ochranný kryt musí být na elektrickém nástroji bezpečně nainstalován a nastaven tak, aby byla zajištěna vysoká úroveň bezpečnosti, tzn., že nejmenší možný díl brusného tělesa ukazuje otevřeně směrem k obsluze. Ochranný kryt slouží k ochraně obsluhy před úlomky a náhodným kontaktem s brusným tělesem a jiskrami, od nichž by se mohl vznítit oděv.
d) Brusné nástroje smí být používány pouze pro doporučené možnosti využití. Například: Nikdy nebruste boční plochou řezného kotouče. Řezné kotouče jsou určeny pro úběr materiálu prováděný hranou kotouče. Boční síly působící na tyto brusné nástroje je mohou rozlomit.
e) Pro vámi zvolený brusný kotouč vždy používejte nepoškozené upínací příruby správné velikosti a tvaru. Vhodné příruby podpírají brusný kotouč a snižují tak nebezpečí prasknutí brusného kotouče. Příruby pro řezné kotouče se mohou lišit od přírub pro jiné brusné kotouče.
f) Nepoužívejte opotřebené brusné kotouče určené pro větší elektrické nástroje. Brusné kotouče pro větší elektrické nástroje nejsou dimenzované na vyšší počet otáček menších elektrických nástrojů a mohou prasknout.

Dodatečné bezpečnostní pokyny pro broušení brusným papírem

a) Nepoužívejte nadměrné brusné listy, ale řiďte se údaji výrobce o velikosti brusného listu. Brusné listy, přečnívající přes brusný talíř, mohou způsobit zranění, jakož i zablokování, roztržení brusných listů nebo zpětný ráz.

7. Doplňující bezpečnostní pokyny

- **Používejte vhodné detektory k vyhledání skrytých napájecích vedení, nebo povolejte společnost poskytující energii.** Kontakt s elektrickými vedeními může vést k požáru a zasažení elektrickým proudem. Poškození plynového vedení vést k výbuchu. Proniknutí do vodovodního potrubí způsobí věcné škody nebo může vyvolat zasažení elektrickým proudem.

- **Odpojte za-/vypínač a přesuňte jej do polohy vypnuto, pokud je přerušeno napájení, např. výpadkem proudu nebo vytažením síťové zástrčky.** Tím se zabrání nekontrolovanému opětovnému najetí.
- **Elektrický nástroj nepoužívejte pouze k broušení na sucho.** Vniknutí vody do elektrického zařízení zvyšuje riziko úrazu elektrickým proudem.
- **Elektrický nástroj namiřte na obrobek pouze zapnutý a vypněte jej až poté, co jste jej z obrobku zvedli**. Elektrický nástroj se může náhle pohnout.
- **Dbejte na to, aby nemohl být nikdo ohrožen odlétávajícími jiskrami. Odstraňte z blízkostí hořlavé materiály.** Pokud brousíte kovy, tvoří se odlétávající jiskry.
- **Nepoužívejte opotřebované, roztrhané nebo silně ucpané brusné nástroje.** Poškozené brusné nástroje se mohou roztrhnout, odmrštit a někoho zranit.
- **Nepoužívejte řezací nebo hrubovací kotouče ani hrncové kartáče.** Elektrický nástroj není vhodný k používání těchto nástavců. Hrozí nebezpečí zranění!
- **Při práci s elektrickým nástrojem vždy používejte dodávanou nasávací hadici a vhodné odsávání prachu.** Používání odsávání prachu může snížit ohrožení prachem.
- **Pozor, nebezpečí požáru! Zabraňte přehřátí broušeného materiálu i brusky. Před přestávkami v práci vždy vyprázdněte nádobu na prach.** Brusný prach v sáčku na prach, mikrofiltru, papírovém sáčku (nebo ve filtračním sáčku nebo filtru vysavače) se může za nepříznivých podmínek, například odlétávajících jisker, při broušení kovů samo vznítit. Zvláštní nebezpečí hrozí, když je brusný prach smíchán se zbytky laku, polyuretanu nebo jinými chemickými látkami a materiál, který se má brousit, je po dlouhé práci horký.
- **Při práci držte elektrický nástroj vždy oběma rukama a postarejte se o stabilní postoj.** Vedení elektrického nástroje oběma rukama je bezpečnější.
- **Noste ochranu sluchu, ochranné brýle, protiprachovou masku a v případě potřeby rukavice. Jako protiprachovou masku použijte alespoň jednu polomasku filtrování částic třídy FFP 2.**
- **Při zpracovávání kamene používejte odsávání prachu. Odsávací zařízení musí být schváleno pro odsávání kamenného prachu.** Používání těchto zařízení zmírňuje ohrožení prachem.
- **Nesahejte na nástavce, dokud nevychladnou.** Nástavce jsou při práci velmi horké.
- **Při výměně nástavců noste ochranné rukavice.** Nástavce se při dlouhém používání zahřívají.
- **Nezpracovávejte žádné materiály, které při zpracovávání uvolňují zdraví škodlivé látky, např. prach z bukového nebo dubového dřeva, kamenný prach nebo azbest.** Tyto látky jsou považovány za karcinogenní.
- **Informujte se o platných předpisech/zákonech týkajících se zacházení s zdraví škodlivými prachy ve vaší zemi.**
- **Nikdy se nedotýkejte běžícího brusného nástroje.** Hrozí nebezpečí zranění.
- **V případě potřeby použijte k práci lešení.** Při práci na žebříku nemůžete pevně stát.

Varování! Tento elektrický nástroj vytváří během provozu elektromagnetické pole. Toto pole může za určitých podmínek ovlivňovat aktivní nebo pasivní zdravotní implantáty. Pro snížení rizika vážných nebo smrtelných úrazů doporučujeme osobám se zdravotními implantáty, aby se před obsluhou tohoto elektrického nástroje obrátily na svého lékaře nebo na výrobce zdravotního implantátu.

8. Zbytková rizika

Stroj je zkonstruován podle aktuálního stavu techniky a podle uznávaných bezpečnostně-technických norem. Přesto se mohou během práce vyskytnout jednotlivá zbytková rizika.

- Ohrožení zdraví zásahem elektrickým proudem při použití elektrických přívodních kabelů, které nejsou v pořádku.
- Kromě toho mohou přes všechna přijatá preventivní opatření vzniknout zbytková rizika, která nebudou zjevná.
- Zbytková rizika lze minimalizovat, pokud budete dodržovat „bezpečnostní pokyny“ a „použití v souladu s určeným účelem“ a kompletní „návod k obsluze“.
- Zabraňte náhodnému spuštění stroje: při vložení vidlice do elektrické zásuvky nesmí být stisknut hlavní spínač.
- Při provozu stroje nevkládejte ruce do pracovního prostoru.

9. Technické údaje

Jmenovité napětí:	230 V~
Jmenovitá frekvence:	50 Hz
Příkon:	1050 W
Jmenovité otáčky (poměr kruhových rázů) n:	410 - 1900 1/min
Rozměr závitu:	M14
Průměr brusného kotouče:	180 mm
Třída ochrany:	II
Hmotnost:	4 kg

Hodnoty hlukových emisí:	
Akustická hladina L_{pA}:	73,3 dB(A)
Hladina akustického tlaku L_{WA}:	84,3 dB(A)
Kolísavost K	3 dB(A)

Vibrace ruka - paže:	
Broušení povrchů a_h	3,38 m/s^2
Kolísavost K:	1,5 m/s^2

Technické změny vyhrazeny!

Hluk a vibrace
⚠ **Varování**: Hluk může mít závažný vliv na vaše zdraví. Jestliže hluk stroje překročí 85 dB (A), použijte, prosím, vhodnou ochranu sluchu.
Upozornění: Hladina vibrací
uvedená v těchto instrukcích byla změřena normovaným způsobem a lze ji použít k porovnávání přístrojů. Uvedenou hodnotu vibračních emisí lze také použít k prvnímu odhadu při výpadku.

⚠ **Varování!**
Hladina vibrací se bude při používání elektrického nástroje měnit a v některých případech může být vyšší než hodnota uvedená v těchto instrukcích.

Zatížení vibracemi může být vyšší, pokud je elektrický nástroj tímto způsobem používán pravidelně. Pokuste se zajistit, abyste udrželi zatížení vibracemi na co nejnižší úrovni. Opatřeními k omezení zatížení vibracemi jsou například nošení rukavic při používání nástroje a omezení pracovní doby.

Přitom je třeba zohlednit všechny části provozního cyklu (například doby, kdy je elektrický nástroj vypnutý, a doby, kdy je sice zapnutý, běží však naprázdno).

10. Rozbalení

- Otevřete balení a opatrně vyjměte přístroj.
- Odstraňte materiál obalu a obalové a přepravní pojistky (pokud je jimi výrobek opatřen).
- Zkontrolujte, zda je rozsah dodávky úplný.
- Zkontrolujte přístroj a díly příslušenství, zda se při přepravě nepoškodily. V případě reklamací je třeba okamžitě uvědomit dodavatele. Pozdější reklamace nebudou uznány.
- Uchovejte obal dle možností až do uplynutí záruční doby.
- Seznamte se před použitím s přístrojem podle návodu k obsluze.
- Používejte u příslušenství a opotřebitelných a náhradních dílů pouze originální díly. Náhradní díly obdržíte u specializovaného prodejce.
- Uveďte při objednávání naše čísla výrobku a rovněž typ a rok výroby přístroje.

⚠ **VAROVÁNÍ!**
Přístroj a obalový materiál nejsou hračka! S plastovými sáčky, fóliemi a drobným díly si nesmějí hrát děti! Hrozí nebezpečí spolknutí těchto věcí a udušení!

11. Před uvedením do provozu

Varování!
Před všemi pracemi na přístroji vytáhněte síťovou zástrčku ze zásuvky!

Opatrně!
Při výměně nástroje používejte ochranné rukavice. Při kontaktu s nástavcem hrozí nebezpečí zranění.

Podle materiálu, který se má zpracovat, a požadovaného úběru povrchu jsou k dispozici různé nástavce.

Upozornění: Neodkládejte přístroj bez nasazeného nástavce (brusný talíř, hrncový kotouč z tvrdého kovu atd.). Kartáčový věnec (5) se při tom může ohnout a poškodit.

11.1 Výměna brusných listů

Povrch brusného talíře (13) je tvořen tkaninou na suchý zip, takže můžete brusné listy (16) rychle a snadno připevnit suchým zipem.

- Před nasazením nového brusného listu (16) odstraňte z brusného talíře (13) nečistoty a prach, např. štětcem.
- Nasaďte brusný list (16) do jedné roviny s okrajem brusného talíře (13). Poté položte brusný list na brusný talíř (13) a pevně jej zatlačte. Dbejte na to, aby odsávací otvory na brusném listu (16) a brusném talíři (13) souhlasily.
- Chcete-li brusný list (16) odstranit, nadzvedněte jej do strany a stáhněte jej z brusného talíře (13).

11.2 Montáž/výměna nástavců (obr. 2, 4)

⚠ **VAROVÁNÍ!** Aretační tlačítko vřetena (7) aktivujte, pouze pokud je brusné vřeteno (12) v klidu. V opačném případě může dojít k poškození přístroje.

- Používejte pouze hrncové kotouče z tvrdého kovu (10) s rovnou brusnou plochou.
- Vyčistěte brusné vřeteno (12) a všechny součásti, které chcete smontovat.
- Chcete-li nástavec utáhnout nebo povolit, zajistěte jej stisknutím aretačního tlačítka vřetena (7).
- Pro upevnění nástavce nasaďte upínací přírubu (11) na brusné vřeteno (12).
- Nasaďte požadovaný nástavec na brusné vřeteno (12).
- Odšroubujte upínací matici (14) a utáhněte ji montážním klíčem se dvěma otvory (15).

UPOZORNĚNÍ Dbejte na to, aby límec upínací matice (14) směřoval ven.

11.3 Montáž odsávání prachu

Prachy z materiálů jako nátěry s obsahem olova, některé druhy dřeva, minerály a kov mohou být zdraví škodlivé. Kontakt nebo vdechnutí tohoto prachu může vyvolat alergické reakce a/nebo onemocnění dýchacích cest uživatele nebo osob zdržujících se poblíž.
Určité prachy jako prach z buku nebo dubu jsou považovány za karcinogenní, zvláště ve spojení s dalšími látkami na zpracování dřeva (chromát, ochranné prostředky na dřevo). Materiál s obsahem azbestu smí zpracovávat pouze odborníci.

- Vždy používejte odsávání prachu.
- S elektrickým nástrojem pracujte buď pomocí prachového sáčku (18) nebo pomocí vysavače třídy prachu M.
- Postarejte se o dobré větrání pracoviště.
- Doporučuje se nosit masku na ochranu dýchacích cest filtrační třídy P2.
- Vyvarujte se zalomení nasávací hadice (19).

Dodržujte předpisy pro obrábění materiálů platné ve vaší zemi.

- Připojte vstupní stranu nasávací hadice (19) k odsávacímu hrdlu (8).
- K tomu spojte výstupní stranu nasávací hadice (19) s prachovým sáčkem (18). Připojte výstupní stranu odsávací hadice (19) k odsávacímu hrdlu prachového sáčku (18).
- Pro demontáž odsávací hadice (19), vytáhněte odsávací hadici (19) z odsávacího hrdla (8).

11.4 Montáž adaptéru pro externí sání

- V případě potřeby připojte adaptér pro odsávání prachu na odsávací hrdlo.
- Připojte schválené zařízení na odsávání prachu.

UPOZORNĚNÍ: Při zpracování dřeva nebo materiálů, při kterém vzniká zdraví škodlivý prach, je třeba přístroj připojit k vhodnému a osvědčenému odsávacímu zařízení.

11.5 Nastavení přídavné rukojeti

Sklon přídavné rukojeti (9) lze nastavit. To se používá k dosažení příznivějšího pracovního držení vodicí ruky při určitém použití (např. při broušení blízko okraje).

- Povolte dva křídlové šrouby a sklopte přídavnou rukojeť do požadované pracovní polohy.
- Křídlový šroub znovu utáhněte.

12. Pracovní pokyny

⚠ Pozor!
Před uvedením do provozu přístroj bezpodmínečně kompletně smontujte!

⚠ VAROVÁNÍ!
Před všemi pracemi na přístroji vytáhněte síťovou zástrčku ze zásuvky!
Před odložením přístroje počkejte, až se zastaví.

Rychlost úběru a kvalita povrchu jsou v zásadě dány výběrem brusného nástroje, předvoleným stupněm otáček a přítlakem.

Pouze bezchybné brusné nástroje dosahují dobrého brusného výkonu a chrání přístroj.

12.1 Broušení

- **Při práci držte přístroj pevně oběma rukama a ujistěte se, že máte stabilní postoj.** Vedení přístroje oběma rukama je bezpečnější.
- Připojte výš odsávací systém (vlastní nebo externí odsávání).
- **S externím odsáváním:** Pokud je to možné, pracujte s dálkovým vypínáním nebo automatickým systémem start/stop vysavače.
  Vysavač se automaticky zapne a s časovým zpožděním se opět vypne, aby odstranil zbytkový prach z nasávací hadice.
- Přístroj nezapínejte. Umístěte jej celou brusnou plochou na zpracovávaný povrch. Pohybujte po obrobku rovnoměrným tlakem.
- Zajistěte, aby přítlak byl rovnoměrný, aby se prodloužila životnost nástavců.
- Nadměrné zvýšení kontaktního tlaku nevede k vyšší rychlosti úběru, ale k většímu opotřebení přístroje a nástavce.
- Zvedněte přístroj z povrchu.
- **Při vlastním odsávání:** Nechejte elektrický nástroj ještě několik sekund běžet, aby se odstranil veškerý zbývající prach z nasávací hadice (19).

12.2 Broušení blízko okraje (obr. 5, 6)

Segment krytu (6) z ochranného a odsávacího krytu (4) lze sejmout pro broušení blízko okraje. To znamená, že použitý nástavec dosáhne blíže k okrajům podlahy, stěny a stropu nebo k instalacím, jako jsou trubky. Sousední plochy tak mohou být rovněž precizně opracovány.

Při této práci buďte připraveni na tvorbu prachu, protože ochranný a odsávací kryt (4) již nejsou uzavřené.

- Vytáhněte segment krytu (6) dopředu z ochranného a odsávacího krytu (4).
- Upravte povrchy poblíž okrajů.
- Nasaďte segment krytu (6) zpět na odsávací kryt (4), dokud nezaklapne na místo.

13. Obsluha

Dbejte na směr otáčení nástroje!

13.1 Zapnutí

Chcete-li přístroj zapnout, posuňte za-/vypínač (1) dopředu.

Pro zajištění za-/vypínače (1) stiskněte za-/vypínač (1) vpředu dolů, dokud nezacvakne na místo.

13.2 Vypnutí

Chcete-li elektrický nástroj vypnout, uvolněte za-/vypínač (1).

Pokud je tento zamknuto, krátce stiskněte za-/vypínač (1) v zadní části a poté jej uvolněte.

13.3 Nastavení otáček

Před zahájením práce nastavte otáčky podle použití. Pro hrubé brusné práce používejte nízké otáčky, pro jemné práce je zvyšte.

- Otáčky přenastavíte stisknutím tlačítka (2).
- Pro zvýšení otáček stiskněte tlačítko + (2).
- Pro snížení otáček stiskněte tlačítko – (2).

UPOZORNĚNÍ: Nástavec po vypnutí dobíhá. Před odložením přístroje počkejte, až se nástavec zastaví.

14. Elektrické připojení

Instalovaný elektromotor je připojen v provozuschopném stavu. Přípojka musí odpovídat příslušným předpisům VDE a DIN.

Těmto předpisům musí odpovídat síťová přípojka zákazníka i použité prodlužovací kabely.

Vadný elektrický přívodní kabel

U elektrických přívodních kabelů často dochází k poškození izolace.

Jeho příčinami mohou být:

- Smáčknutá místa, je-li přívodní kabel veden oknem nebo štěrbinou ve dveřích.
- Prohnutí kvůli nevhodnému upevnění nebo vedení přívodního kabelu.
- Zlomení kvůli přejíždění přes přívodní kabel.
- Poškození izolace kvůli vytržení z elektrické zásuvky ve stěně.
- Praskliny v důsledku stárnutí izolace.

Tyto vadné elektrické přívodní kabely nesmí být používány a kvůli poškození izolace jsou životu nebezpečné.

Pravidelně kontrolujte, zda elektrické přívodní kabely nejsou poškozeny. Dávejte pozor, aby nebyl přívodní kabel při kontrole připojen do elektrické sítě.

Elektrické přívodní kabely musí odpovídat příslušným předpisům VDE a DIN. Používejte pouze přípojná vedení se stejným označením.

Uvedení typového označení na přívodním kabelu je povinné.

Typ připojení X
Pokud je vedení pro připojení na síť tohoto přístroje poškozeno, musí být vyměněno za zvláštní přípojné vedení, které lze obdržet u výrobce nebo jeho zákaznického servisu.

U jednofázového motoru na střídavý proud doporučujeme pro stroje s vysokým rozběhovým proudem (od 3000 W) jištění C 16A nebo K 16A!

15. Čištění a údržba

⚠ VAROVÁNÍ!
Před jakoukoli prací na přístroji jej vypněte a vytáhněte síťovou zástrčku ze zásuvky.

- Udržujte ochranná zařízení, větrací štěrbiny a plášť motoru pokud možno bez prachu a nečistot. Otřete přístroj čistým hadrem nebo jej ofoukněte stlačeným vzduchem s nízkým tlakem.
- Doporučujeme přístroj vyčistit ihned po každém použití.
- Čistěte přístroj pravidelně vlhkým hadrem a trochou tekutého mýdla. Nepoužívejte žádné čisticí prostředky nebo rozpouštědla; mohly by poškodit plastové díly přístroje. Dbejte na to, aby se dovnitř přístroje nemohla dostat žádná voda. Vniknutí vody do elektrického zařízení zvyšuje riziko úrazu elektrickým proudem.

Uvnitř nástroje se nenacházejí žádné díly, na kterých by bylo potřeba provádět údržbu.

Vyprázdněte prachový sáček
Pro zajištění optimálního odsávání prachu včas vyprazdňujte a vyklepávejte prachový sáček (18).
- Otevřete víko zipový uzávěr prachového sáčku (18).
- Vytřepejte prachový sáček (18) do vhodné odpadní nádoby.

Servisní informace
Je nutno dbát na to, že v případě tohoto výrobku následující díly podléhají opotřebení, které je dáno používáním nebo se tak děje přirozeně, příp. že na následující díly je pohlíženo jako na spotřební materiál.
Opotřebitelné díly*: Uhlíkové kartáčky, spínače

* není nutně zahrnuto v obsahu dodávky!

Přípojky a opravy
Připojení a opravy elektrického vybavení mohou provádět pouze odborní elektrikáři.

Při zpětných dotazech uvádějte následující údaje:
- Typ proudu napájejícího motor
- Údaje z typového štítku stroje

Náhradní díly a příslušenství obdržíte v našem servisním středisku. Naskenujte k tomu QR kód na titulní straně.

16. Skladování

Uložte přístroj a jeho příslušenství na tmavém, suchém místě, chráněném před mrazem a nedostupném pro děti. Optimální skladovací teplota se pohybuje mezi 5 a 30°C. Nástroj uchovávejte v originálním balení. Nástroj zakryjte, aby byl chráněn před prachem nebo vlhkostí. Návod k obsluze uchovávejte v blízkosti nástroje.

17. Likvidace a recyklace

Upozornění k obalu



Balicí materiály jsou recyklovatelné. Obaly prosím likvidujte způsobem šetrným k životnímu prostředí.

Upozornění k zákonu o elektrických a elektronických zařízeních



Odpadní elektrická a elektronická zařízení nepatří do domovního odpadu, ale musí se sbírat a likvidovat odděleně!
- Staré baterie, které nejsou napevno zabudované ve starém přístroji, se musí před odevzdáním bez poškození vyjmout! Jejich likvidaci upravuje zákon o bateriích.
- Majitelé nebo uživatelé elektrických a elektronických zařízení jsou ze zákona povinni je po použití vrátit.
- Koncový uživatel je zodpovědný za vymazání svých osobních údajů ze starého zařízení určeného k likvidaci!
- Symbol přeškrtnuté popelnice znamená, že se odpadní elektrická a elektronická zařízení nesmí likvidovat společně s domovním odpadem.
- Elektrická a elektronická zařízení můžete bezplatně odevzdat na následujících místech:

- Veřejné skládky nebo sběrná místa odpadů (např. obecní stavební dvory).
- Prodejní místa elektrospotřebičů (stacionární a online), pokud jsou obchodníci povinni je odebírat nebo to nabízejí dobrovolně.
- Až tři kusy elektroodpadu od jednoho typu spotřebiče s délkou hrany maximálně 25 cm lze bezplatně vrátit výrobci, aniž by bylo nutné předtím zakoupit nový spotřebič od výrobce nebo jej odevzdat na jiném autorizovaném sběrném místě ve vašem okolí.
- Pro další doplňující podmínky zpětného odběru výrobců a distributorů se obraťte na příslušný zákaznický servis.

- V případě, že výrobce dodá nový elektrospotřebič do soukromé domácnosti, může na žádost koncového uživatele zajistit bezplatný sběr elektroodpadu. Za tímto účelem kontaktujte zákaznický servis výrobce.
- Tato prohlášení se vztahují pouze na přístroje instalované a prodávané v zemích Evropské unie a podléhající evropské směrnici 2012/19/EU. V zemích mimo Evropskou unii mohou pro likvidaci elektroodpadu platit jiné předpisy

18. Odstraňování poruch

Následující tabulka zobrazuje známky chyb a popisuje, jak lze provést nápravu, pokud váš stroj nepracuje správně. Pokud nemůžete problém takto lokalizovat a odstranit, obraťte se na svou servisní dílnu.

Porucha	Možná příčina	Řešení
Elektrický nástroj se nespouští	Přerušeno napájení proudem	Zkontrolujte napájení proudem připojením jiného elektrického nástroje
	Síťový kabel nebo zástrčka vadné	Kontrola elektrikářem
	Jiná elektrická závada elektrického nástroje	Kontrola elektrikářem
Elektrický nástroj nepracuje na plný výkon	Příliš dlouhý prodlužovací kabel a/nebo s příliš malým průřezem	Použijte prodlužovací kabel přípustné délky a/nebo průřezu
	Napájení proudem (např. generátor) má příliš nízké napětí	Elektrický nástroj připojte k vhodnému napájení proudem
Chybný pracovní výsledek	Vložený nástroj opotřebený	Nechte vložený nástroj vyměnit
	Brusná deska opotřebená	Nechte brusnou desku vyměnit
Silná prašnost	Kartáčový okraj opotřebený	Kartáčový okraj vyměňte
	Odsávání prachu není připojení/zapnuté	Odsávání prachu připojte / zapněte

Vysvetlenie symbolov na prístroji

Použitie symbolov v tejto príručke má upriamiť vašu pozornosť na možné riziká. Bezpečnostné symboly a vysvetlenia, ktoré ich sprevádzajú, musia byť presne pochopené. Výstrahy samotné neodstraňujú riziká a nemôžu nahradiť správne opatrenia na zabránenie nehodám.

	Varovanie - Prečítajte si návod na obsluhu, aby ste znížili riziko poranenia.
	Noste ochranu sluchu. Vplyv hluku môže spôsobiť stratu sluchu.
	Noste ochrannú masku proti prachu. Pri opracovávaní dreva a iných materiálov môže vznikať zdraviu škodlivý prach. Materiál obsahujúci azbest sa nesmie opracovávať!
	Noste ochranné okuliare. Počas práce vznikajú iskry alebo z prístroja odletujú triesky, piliny a prach, ktoré môžu zapríčiniť stratu zraku.
⚠ **Pozor!**	V tomto návode na obsluhu sme miesta, ktoré sa týkajú vašej bezpečnosti, označili týmto znakom.
	Trieda ochrany II
	Výrobok zodpovedá platným európskym smerniciam.
	Výrobok zodpovedá platným srbským smerniciam.

Obsah: **Strana:**

1. Úvod ... 119
2. Popis prístroja (obr. 1-3) ... 119
3. Rozsah dodávky ... 119
4. Použitie v súlade s určením ... 119
5. Všeobecné bezpečnostné upozornenia ... 120
6. Bezpečnostné upozornenia pre všetky použitia ... 122
7. Dodatočné bezpečnostné upozornenia ... 124
8. Zvyškové riziká ... 125
9. Technické údaje ... 125
10. Vybalenie ... 125
11. Pred uvedením do prevádzky ... 126
12. Pracovné pokyny ... 127
13. Obsluha ... 127
14. Elektrická prípojka ... 127
15. Čistenie a údržba ... 128
16. Skladovanie ... 128
17. Likvidácia a opätovné zhodnotenie ... 128
18. Odstraňovanie porúch ... 129
19. Vyhlásenie o zhode ... 344

1. Úvod

Výrobca:

Scheppach GmbH
Günzburger Straße 69
D-89335 Ichenhausen

Vážený zákazník,
Želáme Vám veľa zábavy a úspechov pri práci s Vaším novým prístrojom.

Upozornenie:
Výrobca tohto prístroja neručí podľa platného zákona o ručení za výrobok za škody, ktoré vzniknú na tomto prístroji alebo budú spôsobené týmto prístrojom pri:
- Neodbornej manipulácii,
- Nedodržiavanie návodu na obsluhu
- Opravy tretími stranami, nie autorizovanými odborníkmi
- Montáž a výmena neoriginálnych náhradných dielov
- Použití v rozpore s určením
- Výpadky elektrického zariadenia pri nedodržiavaní elektrických predpisov a ustanovení VDE 0100, DIN 57113 / VDE 0113

Dodržiavajte:
Pred montážou a uvedením do prevádzky si prečítajte cely text návodu na obsluhu.
Návod na obsluhu vám má uľahčiť, aby ste sa oboznámili s prístrojom a používali ho v súlade s jeho určenými možnosťami použitia.
Návod na obsluhu obsahuje dôležité pokyny, ako s prístrojom bezpečne, odborne a hospodárne pracovať a ako zabránite nebezpečenstvám, ušetríte náklady na opravy, znížite časy prestojov a zvýšite spoľahlivosť a životnosť príslušenstva.
Okrem bezpečnostných ustanovení tohto návodu na obsluhu musíte bezpodmienečne dodržiavať predpisy svojej krajiny platné pre prevádzku prístroja.
Návod na obsluhu uschovajte pri prístroji a v plastovom obale, aby bol chránený pred špinou a vlhkosťou. Všetci obsluhujúci pracovníci si ho musia pred začiatkom práce prečítať a starostlivo ho dodržiavať.
Na prístroji môžu pracovať len osoby, ktoré boli poučené o používaní prístroja a boli informované o nebezpečenstvách, ktoré sú s tým spojené.
Treba dodržiavať požadovaný minimálny vek.

Okrem bezpečnostných upozornení obsiahnutých v tomto návode na obsluhu a osobitných predpisov vašej krajiny treba rešpektovať všeobecne uznávané technické pravidlá pre prevádzku konštrukčne rovnakých strojov.
Nepreberáme zodpovednosť za žiadne nehody ani škody, ku ktorým dôjde v dôsledku nedodržania tohto návodu a bezpečnostných upozornení.

2. Popis prístroja (obr. 1-3)

1. Zapínač/vypínač
2. Tlačidlá na nastavenie otáčok (+/–)
3. Krídlové skrutky na prestavenie prídavnej rukoväti
4. Ochranný a odsávací kryt
5. Kefový veniec
6. Segment krytu
7. Aretačné tlačidlo vretena
8. Odsávacie hrdlo
9. Prídavná rukoväť
10. Hrncový brúsny kotúč z tvrdokovu
11. Upínacia príruba
12. Vreteno brúsneho kotúča
13. Brúsny tanier
14. Upínacia matica
15. Montážny kľúč na matice s čelnými otvormi
16. Brúsny papier
17. Adaptér (odsávanie prachu)
18. Vrecko na prach
19. Odsávacia hadica

3. Rozsah dodávky

- 1 dokončovací systém pre steny/podlahy a stropy
- 1 m nasávacia hadica (vytiahnuteľná na 3,5 m)
- 1 vrecko na prach (25 L)
- 1 adaptér (odsávanie prachu)
- 6x brúsny papier (po 2x 40 - 80 - 120)
- 1 hrncový brúsny kotúč z tvrdokovu (YG8)
- 1 montážny kľúč na matice s čelnými otvormi
- 1 Návod na obsluhu

4. Použitie v súlade s určením

Použitie tohto elektrického náradia v súlade s určením zahŕňa nasledujúce činnosti:
- Suché obrusovanie náterov.
- Odstraňovanie zvyškov farieb, tapiet a lepidiel.
- Odstraňovanie lepidiel na dlaždice a suchých zvyškov lepidiel na koberce z tvrdých podkladov (tvrdá omietka, betón).

- Suché brúsenie a hladenie betónu, omietky a poteru.
- Perforovanie tapiet na tvrdých podkladoch.
- Brúsenie tmelených sadrokartónových stien.
- Hladenie prechodov debnenia a zdrsnenie betónových plôch.
- Suché brúsenie stien a stropov v interiéri a exteriéri.
- Suché rovinné brúsenie kovu, kameňa a dreva.

Stroj sa môže používať iba v súlade so svojím určením. Každé iné použitie presahujúce určenie je považované za používanie v rozpore s určením. Za škody z neho vzniknuté alebo poranenia akéhokoľvek druhu ručí používateľ/obsluha a nie výrobca.

Súčasťou používania v súlade s určením je aj dodržiavanie bezpečnostných upozornení, ako aj návodu na montáž a prevádzkových pokynov v návode na obsluhu. Osoby, ktoré obsluhujú stroj a vykonávajú údržbu, musia byť oboznámené so strojom a možnými nebezpečenstvami.
Okrem toho sa musia čo najdôkladnejšie dodržiavať predpisy na zabránenie úrazom.
Musia sa dodržiavať aj iné všeobecné pracovno-lekárske a bezpečnostno-technické pravidlá. Pri škodách vzniknutých v dôsledku zmien na stroji sa vylučuje záruka výrobcu.
Stroj sa smie používať iba s originálnymi dielmi a originálnym príslušenstvom od výrobcu.
Musia sa dodržiavať bezpečnostné, pracovné predpisy a predpisy týkajúce sa údržby, ako aj rozmery uvedené v technických údajoch.

Dbajte, prosím, na to, že naše prístroje neboli v súlade s určením skonštruované na komerčné, remeselné ani priemyselné použitie. Ak sa prístroj používa v komerčných, remeselných alebo priemyselných podnikoch, ako aj na podobné činnosti, nepreberáme žiadnu záruku.
Zariadenie je určené na používanie dospelými. Mladiství vo veku nad 16 rokov smú prístroj používať iba pod dozorom. Výrobca neručí za škody, ktoré boli spôsobené použitím v rozpore s určením alebo nesprávnou obsluhou.

5. Všeobecné bezpečnostné upozornenia

⚠ VAROVANIE Prečítajte si všetky bezpečnostné upozornenia, pokyny, ilustrácie a technické údaje, ktorými je opatrené toto elektrické náradie.

Zanedbania pri dodržiavaní nasledujúcich pokynov môžu spôsobiť zásah elektrickým prúdom, požiar a/alebo ťažké poranenia.

Všetky bezpečnostné upozornenia a pokyny uschovajte pre prípad neskoršieho použitia.

Pojem elektrické náradie použitý v bezpečnostných upozorneniach sa vzťahuje na elektrické náradie napájané zo siete (so sieťovým káblom) alebo na elektrické náradie poháňané z akumulátora (bez sieťového kábla).

1) Bezpečnosť na pracovisku

a) **Pracovný priestor udržiavajte čistý a dobre osvetlený.** Neporiadok a neosvetlené pracovné priestoru môžu viesť k úrazom.

b) **S elektrickým náradím nepracujte v prostredí ohrozenom výbuchom, v ktorom sa nachádzajú horľavé kvapaliny, plyny alebo prach.** Elektrické prístroje vytvárajú iskry, ktoré môžu zapáliť prach alebo výpary.

c) **Deti a iné osoby držte v dostatočnej vzdialenosti od elektrického prístroja počas jeho používania.** Pri nepozornosti môžete stratiť kontrolu nad prístrojom.

2) Elektrická bezpečnosť

a) **Pripojovacia zástrčka elektrického prístroja musí pasovať do zásuvky. Zástrčka sa nesmie nijako upravovať. Nepoužívajte adaptérové zástrčky spolu s uzemnenými elektrickými prístrojmi.** Neupravované zástrčky a vhodné zásuvky znižujú riziko zásahu elektrickým prúdom.

b) **Vyhýbajte sa telesnému kontaktu s uzemnenými povrchmi, ako napr. rúr, kúrení, sporákov a chladničiek.** Keď je vaše telo uzemnené, hrozí zvýšené riziko zásahu elektrickým prúdom.

c) **Chráňte elektrické prístroje pred dažďom alebo vlhkosťou.** Vniknutie vody do elektrického prístroja zvyšuje riziko zásahu elektrickým prúdom.

d) **Nepoužívajte kábel na nosenie či zavesenie elektrického prístroja, ani na vytiahnutie zástrčky zo zásuvky. Kábel chráňte pred vysokými teplotami, olejom, ostrými hranami alebo pohybujúcimi sa časťami prístroja.**
Poškodené alebo zamotané káble zvyšujú riziko zásahu elektrickým prúdom.

e) **Ak s elektrickým náradím pracujete vonku, používajte len také predlžovacie káble, ktoré sú schválené pre vonkajšie priestory.**

Použitie predlžovacieho kábla vhodného pre vonkajšie priestory znižuje riziko zásahu elektrickým prúdom.

f) **Ak je nevyhnutná prevádzka elektrického prístroja vo vlhkom prostredí, použite ochranný vypínač proti chybnému prúdu.** Používanie ochranného vypínača proti chybnému prúdu znižuje riziko zásahu elektrickým prúdom.

3) Bezpečnosť osôb

a) **Buďte vždy pozorní, dávajte pozor na to, čo robíte, a k práci s elektrickým náradím pristupujte s rozvahou. Elektrické náradie nepoužívajte, ak ste unavení alebo ste pod vplyvom drog, alkoholu či liekov.** Jediná chvíľka nepozornosti pri používaní elektrického prístroja môže viesť k závažným poraneniam.

b) **Noste osobné ochranné vybavenie a vždy používajte ochranné okuliare.** Nosenie osobných ochranných prostriedkov, ako napríklad protiprachová maska, protišmyková bezpečnostná obuv, ochranná prilba alebo ochrana sluchu, v závislosti od druhu a použitia elektrického náradia, znižuje riziko poranení.

c) **Zabráňte neúmyselnému uvedeniu do prevádzky. Pred zdvihnutím alebo nosením sa uistite, že je elektrické náradie vypnuté, predtým ako ho pripojíte k napájaniu prúdom.** Ak máte pri nosení elektrického náradia prst na spínači alebo prístroj pripojíte k napájaniu prúdom už zapnutý, môže to viesť k úrazom.

d) **Pred zapnutím elektrického náradia odstráňte nastavovacie nástroje alebo skrutkovače.** Nástroj alebo kľúč, ktorý sa nachádza v otáčajúcej sa časti prístroja, môže viesť k poraneniam.

e) **Vyhýbajte sa abnormálnemu držaniu tela. Zaistite si bezpečný postoj a vždy udržiavajte rovnováhu.** Vďaka tomu budete môcť elektrické náradie lepšie kontrolovať pri neočakávaných situáciách.

f) **Noste vhodný odev. Nenoste voľný odev ani šperky. Vlasy, odev a rukavice držte mimo dosahu pohybujúcich sa dielov.** Voľný odev, šperky či dlhé vlasy môžu zachytiť pohybujúce sa časti.

g) **Ak sa dajú namontovať zariadenia na odsávanie a zachytávanie prachu, uistite sa, že sú pripojené a správne sa používajú.** Použitie zariadenia na odsávanie prachu znižuje riziká spôsobené prachom.

h) **Nenechajte sa ukolísať falošnou bezpečnosťou a dbajte na bezpečnostné pravidlá pre elektrické náradie, aj keď ste vďaka mnohonásobnému použitiu oboznámení s elektrickým náradím.** Ľahkovážne konanie môže v okamihu viesť k ťažkým poraneniam.

4) Používanie elektrického prístroja a manipulácia s ním

a) **Elektrické náradie nepreťažujte. Pri práci používajte elektrické náradie určené na daný účel.** Je lepšie a bezpečnejšie pracovať s vhodným elektrickým náradím v udávanom rozsahu výkonu.

b) **Nepoužívajte elektrické náradie s chybným spínačom.** Elektrické náradie, ktoré sa nedá zapnúť alebo vypnúť, je nebezpečné a musí sa opraviť.

c) **Skôr ako vykonáte nastavenia náradia, vymeníte časti príslušenstva alebo náradie odložíte, vytiahnite zástrčku zo zásuvky.** Toto bezpečnostné opatrenie zabráni neúmyselnému spusteniu elektrického prístroja.

d) **Nepoužívané elektrické náradie uchovávajte mimo dosahu detí. Náradie nedovoľte používať osobám, ktoré s ním nie sú oboznámené alebo si neprečítali tieto inštrukcie.** Elektrické náradie je nebezpečné, ak ho používajú neskúsené osoby.

e) **O elektrické náradie sa svedomito starajte. Skontrolujte, či pohyblivé časti bezchybne fungujú a nie sú zablokované a či sú zlomené alebo natoľko poškodené diely, že by sa mohla negatívne ovplyvniť funkcia elektrického prístroja. Pred použitím prístroja nechajte poškodené diely opraviť.** Príčinou mnohých úrazov je nesprávna údržba elektrických prístrojov.

f) **Rezné nástroje udržiavajte ostré a čisté.** Starostlivo udržiavané rezné nástroje s ostrými reznými hranami sa menej zasekávajú a ľahšie sa vedú.

g) **Používajte elektrické náradie, príslušenstvo, vložené nástroje atď. podľa týchto pokynov. Zohľadnite pritom pracovné podmienky a vykonávanú činnosť.** Používanie elektrického náradia na iné ako predpísané používania môže viesť k nebezpečným situáciám.

h) **Uchopovacie plochy udržiavajte suché, čisté a bez oleja a tuku.** Klzké rukoväti a plochy rukovätí neumožňujú bezpečnú obsluhu a kontrolu elektrického náradia v nepredvídateľných situáciách.

5) Servis

a) **Vaše elektrické náradie nechajte opravovať len kvalifikovaným odborným personálom a len s originálnymi náhradnými dielmi.** Tým zaistíte, že bezpečnosť elektrického prístroja zostane zachovaná.

6. Bezpečnostné upozornenia pre všetky použitia

Spoločné bezpečnostné upozornenia k brúseniu a brúseniu brúsnym papierom:

a) Toto elektrické náradie sa musí používať ako brúska a brúska s brúsnym papierom. Dodržiavajte všetky bezpečnostné upozornenia, pokyny, zobrazenia a údaje, ktoré získate spolu s prístrojom. Ak sa nedodržia nasledujúce pokyny, môže dôjsť k zásahu elektrickým prúdom, požiaru a/alebo ťažkým poraneniam.

b) Toto elektrické náradie nie je vhodné na práce s drôtenými kefami, leštenie a rozbrusovanie. Použitia, na ktoré nie je elektrický prístroj určený, môžu spôsobiť ohrozenia a poranenia.

c) Nepoužívajte príslušenstvo, ktoré nebolo určené špeciálne pre toto elektrické náradie a nebolo odporučené výrobcom. Iba preto, že na svoj elektrický prístroj môžete upevniť príslušenstvo, nezaručuje to jeho bezpečné použitie.

d) Povolené otáčky vloženého nástroja musia byť minimálne tak vysoké ako najvyššie otáčky uvedené na elektrickom prístroji. Príslušenstvo, ktoré sa otáča rýchlejšie, ako je povolené, sa môže zlomiť a odletieť.

e) Vonkajší priemer a hrúbka vloženého nástroja musia zodpovedať údajom o rozmeroch vášho elektrického prístroja. Nesprávne dimenzované vložené nástroje nie je možné dostatočne odtieniť alebo kontrolovať.

f) Vložené nástroje so závitovou vložkou musia presne pasovať na závit vretena brúsneho kotúča. Pri vložených nástrojoch, ktoré sa montujú pomocou príruby, sa musí priemer otvoru vloženého nástroja zhodovať s priemerom upnutia príruby. Nasadzovacie nástroje, ktoré sa na elektrické náradie neupevnia presne, sa otáčajú nerovnomerne, veľmi silno vibrujú a môžu viesť k strate kontroly.

g) Nepoužívajte poškodené vložené nástroje. Pred každým použitím nasadzovacích nástrojov skontrolujte pri brúsnych kotúčoch odlupovanie a trhliny, pri brúsnych tanieroch trhliny, opotrebovanie alebo silné odery.

Ak elektrický prístroj alebo vložený nástroj spadne, skontrolujte, či nie je poškodený, alebo použite nepoškodený vložený nástroj. Ak ste nasadzovací nástroj skontrolovali a nasadili, zdržiavajte sa vy i osoby nachádzajúce sa v blízkosti mimo oblasti rotujúceho nasadzovacieho nástroja a prístroj nechajte jednu minútu bežať s maximálnymi otáčkami. Poškodené nasadzovacie nástroje sa väčšinou zlomia v čase testovania.

h) Noste osobný ochranný výstroj. V závislosti od použitia noste plnú ochranu tváre, ochranu očí alebo ochranné okuliare. Ak je to potrebné, noste protiprachovú masku, ochranu sluchu, ochranné rukavice alebo špeciálnu zásteru, ktorá udržiava malé častice vznikajúce pri brúsení a častice materiálu v bezpečnej vzdialenosti od vás. Oči musia byť chránené pred poletujúcimi cudzími telesami, ktoré vznikajú pri rôznych používaniach. Maska proti prachu alebo maska na ochranu dýchania musia filtrovať prach vznikajúci pri používaní. Ak ste dlhý čas vystavení veľkému hluku, môžete utrpieť stratu sluchu.

i) Dbajte na bezpečný odstup ostatných osôb od vašej pracovnej oblasti. Každá osoba, ktorá vstúpi do pracovnej oblasti, musí nosiť osobný ochranný výstroj. Odlomené kusy obrobku alebo zlomených nasadzovacích nástrojov môžu odletieť a aj mimo bezprostrednej pracovnej oblasti spôsobiť poranenia.

j) Elektrické náradie držte len za izolované uchopovacie plochy, ak vykonávate práce, pri ktorých by nasadzovací nástroj mohol naraziť na skryté elektrické vedenia alebo sieťový kábel. Pri kontakte s vedením, ktoré je pod napätím, sa môžu pod napätie dostať aj kovové časti prístroja, čo vedie k zásahu elektrickým prúdom.

k) Sieťový kábel udržiavajte mimo otáčajúcich sa vložených nástrojov. Ak stratíte kontrolu nad prístrojom, môže sa sieťový kábel prerušiť alebo zachytiť a vaše ruky alebo rameno sa môžu dostať do otáčajúceho sa nasadzovacieho nástroja.

l) Elektrický prístroj nikdy neodkladajte predtým, ako sa vložený nástroj úplne zastaví. Otáčajúci sa vložený nástroj sa môže dostať do kontaktu s odkladacou plochou, čím by ste mohli stratiť kontrolu nad elektrickým prístrojom.

m) Elektrický prístroj nikdy nenechajte bežať počas toho, ako ho prenášate. Váš odev by sa mohol pri náhodnom kontakte zachytiť otáčajúcim sa vloženým nástrojom a vložený nástroj by mohol vniknúť do vášho tela.

n) Pravidelne čistite vetraciu štrbinu svojho elektrického prístroja. Motorový ventilátor vťahuje do telesa prach a nadmerné nahromadenie kovového prášku môže zapríčiniť nebezpečenstvá vychádzajúce z elektrického systému.
o) Elektrický prístroj nepoužívajte v blízkosti horľavých materiálov. Iskry by mohli tieto materiály zapáliť.
p) Nepoužívajte vložené nástroje, ktoré si vyžadujú tekuté chladivo. Použitie vody alebo iných tekutých chladív môže viesť k zásahu elektrickým prúdom.

Spätný náraz a príslušné bezpečnostné upozornenia
Spätný náraz je náhla reakcia v dôsledku zaseknutého alebo blokovaného otáčajúceho sa nasadzovacieho nástroja ako brúsny kotúč, brúsny tanier, drôtená kefa atď. Zaseknutie alebo blokovanie vedie k náhlemu zastaveniu rotujúceho nasadzovacieho nástroja. Tým sa zrýchli nekontrolovaný elektrický prístroj proti smeru otáčania vloženého nástroja na mieste blokovania.

Ak sa napr. brúsny kotúč v obrobku zasekol alebo zablokoval, môže sa hrana brúsneho kotúča, ktorá zasahuje do obrobku, zachytiť, a tým sa môže brúsny kotúč vylomiť alebo spôsobiť spätný náraz. Brúsny kotúč sa potom pohybuje k osobe obsluhy alebo od nej, v závislosti od smeru otáčania kotúča na mieste blokovania. Tu sa môžu takisto zlomiť brúsne kotúče.

Spätný náraz je dôsledkom nesprávneho alebo chybného používania elektrického nástroja. Je možné sa mu vyhnúť prostredníctvom vhodných opatrení uvedených v nasledujúcom popise.
a) Elektrický prístroj držte pevne a vaše telo a ramená uveďte do polohy, v ktorej môžete zachytiť sily spätného nárazu.
   Ak je k dispozícii, používajte vždy prídavnú rukoväť, aby ste mali čo najväčšiu kontrolu nad silami spätného nárazu alebo reakčnými momentmi pri rozbehu. Osoba obsluhy môže prostredníctvom vhodných opatrení ovládať sily spätného nárazu a reakčné sily.
b) Nikdy neumiestňujte ruku do blízkosti otáčajúcich sa vložených nástrojov. Vložený nástroj sa môže pri spätnom náraze pohybovať cez vašu ruku.
c) Vyhýbajte sa so svojím telom oblasti, do ktorej sa elektrické náradie pohybuje pri spätnom náraze. Spätný náraz poháňa elektrický prístroj do protichodného smeru k pohybu brúsneho kotúča na mieste blokovania.
d) V oblasti rohov, ostrých hrán atď. pracujte vždy s mimoriadnou opatrnosťou. Zabráňte tomu, aby sa vložený nástroj odrazil od obrobku a aby sa zasekol. Rotujúci vložený nástroj má pri rohoch, ostrých hranách alebo pri odraze sklon k zaseknutiu. Toto spôsobuje stratu kontroly alebo spätný náraz.
e) Nepoužívajte reťazový kotúč ani ozubený pílový kotúč. Takéto vložené nástroje spôsobujú často spätný náraz alebo stratu kontroly nad elektrickým prístrojom.

Osobitné bezpečnostné upozornenia k brúseniu:
a) Používajte výhradne brúsne nástroje povolené pre vaše elektrické náradie a ochranný kryt určený pre tieto brúsne nástroje. Brúsne nástroje, ktoré nie sú určené pre elektrické náradie, nie je možné dostatočne odtieniť a sú nebezpečné.
b) Ohnuté brúsne kotúče sa musia namontovať tak, aby ich brúsna plocha nevyčnievala nad úroveň okraja ochranného krytu. Neodborne namontovaný brúsny kotúč, ktorý vyčnieva nad úroveň okraja ochranného krytu, nie je možné dostatočne odtieniť.
c) Ochranný kryt musí byť bezpečne namontovaný na elektrickom náradí a nastavený pre najvyššiu mieru bezpečnosti, aby čo možno najmenšia časť brúsneho nástroja ukazovala otvorene k operátorovi. Ochranný kryt pomáha chrániť operátora pred úlomkami, náhodným kontaktom s brúsnym nástrojom, ako aj iskrami, ktoré by mohli zapáliť odev.
d) Brúsne nástroje sa smú používať iba pre odporúčané možnosti použitia. Napríklad: Nikdy nebrúste bočnou plochou rozbrusovaceho kotúča. Rozbrusovacie kotúče sú navrhnuté tak, že sa úber materiálu vykonáva hranou kotúča. Bočné pôsobenie sily na tieto brúsne nástroje môže tieto zlomiť.
e) Pre Vami zvolený brúsny kotúč použite vždy nepoškodené upínacie príruby správnej veľkosti a formy. Vhodné príruby podporujú brúsny kotúč a znižujú tak nebezpečenstvo zlomenia brúsneho kotúča. Príruba pre rozbrusovacie kotúče sa môžu odlišovať od prírub pre iné brúsne kotúče.
f) Nepoužívajte žiadne opotrebované brúsne kotúče z väčších elektrických prístrojov. Brúsne kotúče pre väčšie elektrické prístroje nie sú dimenzované pre vyššie otáčky menších elektrických prístrojov a môžu sa zlomiť.

Dodatočné bezpečnostné upozornenia k brúseniu brúsnym papierom

a) Nepoužívajte predimenzované brúsne listy, ale postupujte podľa údajov výrobcu o veľkosti brúsneho listu. Brúsne listy, ktoré vyčnievajú nad brúsny tanier, môžu spôsobiť poranenia, ako aj blokovanie, roztrhnutie brúsnych listov alebo môžu viesť k spätnému nárazu.

7. Dodatočné bezpečnostné upozornenia

- **Použite vhodné vyhľadávacie prístroje na nájdenie skrytých napájacích vedení alebo sa obráťte na miestnu spoločnosť zabezpečujúcu napájanie.** Kontakt s elektrickými vedeniami môže viesť k požiaru alebo k zásahu elektrickým prúdom. Poškodenie plynového vedenia môže spôsobiť explóziu. Preniknutie do vodovodného potrubia spôsobuje vecné škody alebo môže spôsobiť zásah elektrickým prúdom.
- **Odblokujte zapínač/vypínač a uveďte ho do polohy VYP, keď sa preruší napájanie prúdom, napr. v dôsledku výpadku prúdu alebo vytiahnutia sieťovej zástrčky.** Tým zabránite nekontrolovanému opätovnému spusteniu.
- **Elektrické náradie nepoužívajte na brúsenie za sucha.** Vniknutie vody do elektrického prístroja zvyšuje riziko zásahu elektrickým prúdom.
- **Elektrické náradie veďte proti obrobku len zapnuté a vypnite až potom, ako ho zdvihnete z obrobku**. Elektrické náradie sa môže náhle uviesť do pohybu.
- **Dbajte na to, aby úletom iskier neboli ohrozené žiadne osoby. Odstráňte horľavé materiály z blízkosti.** Pri brúsení kovov vzniká úlet iskier.
- **Nepoužívajte brúsne nástroje, ktoré sú opotrebované, prasknuté alebo silno upchaté.** Poškodené brúsne nástroje sa môžu pretrhnúť, vymrštiť a niekoho poraniť.
- **Nepoužívajte rozbrusovacie kotúče, hrubovacie brúsne kotúče ani hrncové kefy.** Elektrické náradie nie je vhodné na ich použitie. Hrozí nebezpečenstvo poranenia!
- **Pri prevádzke elektrického náradia vždy používajte dodanú odsávaciu hadicu a vhodné odsávanie prachu.** Použitie odsávania prachu môže znížiť riziká spôsobené prachom.
- **Pozor, nebezpečenstvo požiaru! Vyvarujte sa prehriatiu brúseného obrobku a brúsky. Pred pracovnými prestávkami vždy vyprázdnite nádobu na prach.** Brúsny prach vo vrecku na prach, mikrofiltri, papierovom vrecku (alebo vo vrecku filtra, resp. filtri vysávača) sa za nepriaznivých podmienok, ako napríklad úlet iskier pri brúsení kovov, môže sám vznietiť. Mimoriadne nebezpečenstvo hrozí, keď je brúsny prach zmiešaný so zvyškami laku, polyuretánu alebo inými chemickými látkami a brúsený obrobok je po dlhej práci horúci.
- **Elektrický nástroj pri práci vždy držte oboma rukami a dbajte na bezpečný postoj.** Elektrický nástroj sa ovláda bezpečnejšie oboma rukami.
- **Noste ochranu sluchu, ochranné okuliare, protiprachovú masku a prípadne rukavice. Ako protiprachovú masku používajte minimálne respirátor triedy FFP 2.**
- **Pri obrábaní kameňa používajte odsávanie prachu. Vysávač musí byť schválený na odsávanie kamenného prachu.** Používanie týchto zariadení znižuje riziká spôsobené prachom.
- **Nechytajte nasadzovacie nástroje, kým nevychladnú.** Nasadzovacie nástroje sú pri práci veľmi horúce.
- **Pri výmene nasadzovacích nástrojov noste ochranné rukavice.** Nasadzovacie nástroje sa pri dlhšom používaní zahrievajú.
- **Neobrábajte materiály, pri ktorých sa uvoľňujú zdraviu škodlivé látky, napr. prach z bukového alebo dubového dreva, kamenný prach alebo azbest.** Tieto látky sa považujú za karcinogénne.
- **Informujte sa o platných právnych predpisoch/zákonoch ohľadne zaobchádzania so zdraviu škodlivými prachmi vo vašej krajine.**
- **Nikdy sa nedotýkajte bežiaceho brúsneho nástroja.** Hrozí nebezpečenstvo poranenia.
- **V prípade potreby použite na prácu lešenie.** Pri práci na rebríku nemôžete zaujať pevný postoj.

Varovanie! Tento elektrický prístroj vytvára počas prevádzky elektromagnetické pole. Toto pole môže za určitých okolností ovplyvniť aktívne alebo pasívne implantáty. Na zníženie nebezpečenstva závažných alebo smrteľných poranení odporúčame osobám s implantátmi prekonzultovať situáciu so svojím lekárom a výrobcom implantátu ešte predtým, ako začnú obsluhovať elektrický prístroj.

8. Zvyškové riziká

Stroj je skonštruovaný podľa stavu techniky a prijatých bezpečnostnotechnických pravidiel. Napriek tomu sa môžu pri práci vyskytnúť jednotlivé zvyškové riziká.

- Ohrozenie zdravia prúdom pri použití elektrických prípojných vedení v rozpore s určením.
- Napriek všetkým prijatým opatreniam môžu pretrvávať zvyškové riziká, ktoré nie sú očividné.
- Zvyškové riziká je možné minimalizovať, ak sa spolu dodržiavajú „bezpečnostné upozornenia“ a „použitie v súlade s určením“, ako aj návod na obsluhu.
- Vyhýbajte sa náhodným uvedeniam stroja do prevádzky: pri zasunutí zástrčky do zásuvky sa nesmie stlačiť tlačidlo prevádzky.
- Nikdy nevkladajte ruky do pracovnej oblasti, keď je stroj v prevádzke.

9. Technické údaje

Menovité napätie:	230 V~
Menovitá frekvencia:	50 Hz
Príkon:	1050 W
Menovité otáčky (počet vibrácií) n:	410 – 1900 1/min
Rozmer závitu:	M14
Priemer brúsneho kotúča:	180 mm
Trieda ochrany:	II
Hmotnosť:	4 kg

Hodnoty emisie hluku:	
Hladina akustického tlaku L_{PA}:	73,3 dB (A)
Hladina akustického výkonu L_{WA}:	84,3 dB (A)
Neistota K	3 dB (A)

Vibrácie ruky – ramena:	
Povrchové brúsenie a_h	3,38 m/s^2
Labilita K:	1,5 m/s^2

Technické zmeny vyhradené!

Hluk a vibrácie
⚠ **Varovanie**: hluk môže mať závažný vplyv na vaše zdravie. Ak hluk stroja presiahne 85 dB (A), noste, prosím, vhodnú ochranu sluchu.
Upozornenie: hladina vibrácií
uvedená v týchto pokynoch bola nameraná podľa štandardizovaného spôsobu merania a môže sa použiť pre porovnanie prístrojov.

Uvedená hodnota emisií vibrácií sa môže používať aj na počiatočný odhad vystavenia vibráciám.

⚠ **Varovanie!**
Hladina vibrácií sa mení v závislosti od použitia elektrického náradia a v niektorých prípadoch sa môže nachádzať nad hodnotou uvedenou v týchto pokynoch.

Zaťaženie vibráciami sa môže podceniť, ak sa elektrické náradie používa pravidelne týmto spôsobom. Zaťaženie vibráciami sa snažte udržať podľa možností čo najnižšie. Opatrenia na zníženie zaťaženia vibráciami sú napríklad nosenie rukavíc pri používaní nástroja a obmedzenie pracovného času.
Pritom sa musia zohľadniť všetky časti prevádzkového cyklu (napríklad časy, keď je elektrické náradie vypnuté, a časy, počas ktorých je síce zapnuté, no beží bez zaťaženia).

10. Vybalenie

- Otvorte obal a opatrne vyberte prístroj.
- Odstráňte baliaci materiál, ako aj obalové a prepravné poistky (ak sú použité).
- Skontrolujte, či je rozsah dodávky kompletný.
- Prístroj a diely príslušenstva skontrolujte ohľadom poškodení spôsobených prepravou. V prípade reklamácií ihneď informujte dodávateľa. Neskoršie reklamácie nebudú uznané.
- Obal podľa možnosti uschovajte až do uplynutia záručnej doby.
- Pred použitím sa oboznámte s prístrojom na základe návodu na obsluhu.
- Pri príslušenstve, ako aj pri dieloch podliehajúcich opotrebovaniu a náhradných dieloch používajte iba originálne diely. Náhradné diely získate u svojho špecializovaného predajcu.
- Pri objednávkach uvádzajte naše čísla výrobkov, ako aj typ a rok výroby prístroja.

⚠ **VÝSTRAHA!**
Prístroj a baliaci materiál nie sú hračkami pre deti! Deti sa nesmú hrať s plastovými vreckami, fóliami a malými dielmi! Existuje nebezpečenstvo prehltnutia a zadusenia!

11. Pred uvedením do prevádzky

Varovanie!
Pred všetkými prácami na prístroji vytiahnite sieťovú zástrčku zo zásuvky!

Opatrne!
Pri výmene nástroja noste ochranné rukavice. Pri kontakte s nasadzovacími nástrojmi hrozí nebezpečenstvo poranenia.

V súlade s obrábaným materiálom a požadovaným odoberaním materiálu z povrchu sú k dispozícii rôzne nasadzovacie nástroje.

Upozornenie: neodkladajte prístroj bez namontovaného nasadzovacieho nástroja (brúsny tanier, hrncový brúsny kotúč z tvrdokovu atď.). Kefový veniec (5) sa pri tom môže ohnúť a poškodiť.

11.1 Výmena brúsnych listov
Povrch brúsneho taniera (13) pozostáva z tkaniny so suchým zipsom, aby ste mohli brúsne listy (16) rýchlo a jednoducho upevniť suchým zipsom.
- Pred nasadením nového brúsneho kotúča (16) odstráňte nečistoty a prach z brúsneho taniera (13), napr. štetcom.
- Nasaďte brúsny list (16) na hranu brúsneho taniera (13) tak, aby lícoval. Následne položte brúsny list na brúsny tanier (13) a dobre ho pritlačte. Dbajte pri tom na to, aby sa odsávacie otvory na brúsnom liste (16) a brúsnom taniere (13) zhodovali.
- Ak chcete odobrať brúsny list (16), zdvihnite ho zboku a stiahnite z brúsneho taniera (13).

11.2 Montáž/výmena nasadzovacích nástrojov (obr. 2, 4)
⚠ **VÝSTRAHA!** Aretačné tlačidlo vretena (7) stlačte, len keď je vreteno brúsneho kotúča (12) zastavené. Prístroj sa inak môže poškodiť.
- Používajte iba hrncové brúsne kotúče z tvrdokovu (10) s rovným brúsnym povrchom.
- Vyčistite vreteno brúsneho kotúča (12) a všetky diely, ktoré sa majú montovať.
- Na pevné upnutie alebo uvoľnenie nasadzovacieho nástroja stlačte aretačné tlačidlo vretena (7), čím ho zaaretujete.
- Na upevnenie nasadzovacieho nástroja nasaďte upínaciu prírubu (11) na vreteno brúsneho kotúča (12).
- Nasaďte požadovaný nasadzovací nástroj na vreteno brúsneho kotúča (12).
- Zaskrutkujte upínaciu maticu (14) a pevne ju utiahnite montážnym kľúčom na matice s čelnými otvormi (15).

UPOZORNENIE Dbajte na to, aby nákružok upínacej matice (14) ukazoval smerom von.

11.3 Montáž odsávania prachu
Prachy z materiálov, ako olovnatý náter, niektoré druhy dreva, minerály a kov môžu byť zdraviu škodlivé. Dotýkanie sa alebo vdýchnutie týchto prachov môže vyvolať alergické reakcie a/alebo ochorenia dýchacích ciest používateľa alebo osôb, ktoré sa nachádzajú v blízkosti.
Určité prachy, ako napríklad dubový alebo bukový prach, sa považujú za karcinogénne, obzvlášť v spojení s prídavnými látkami na ošetrovanie dreva (chromitan, ochranné prostriedky na drevo). Materiál obsahujúci azbest môžu spracovávať len odborníci.
- Vždy používajte odsávanie prachu.
- Prevádzkujte elektrické náradie buď s vreckom na prach (18) alebo vysávačom prachovej triedy M.
- Postarajte sa o dobré vetranie pracoviska.
- Odporúčame nosenie ochrannej dýchacej masky s triedou filtra P2.
- Nezalamujte odsávaciu hadicu (19).

Dodržiavajte predpisy týkajúce sa obrábania materiálov, ktoré sú platné vo vašej krajine.
- Nasuňte vstupnú stranu odsávacej hadice (19) na odsávacie hrdlo (8).
- Teraz spojte výstupnú stranu odsávacej hadice (19) s vreckom na prach (18). Zasuňte výstupnú stranu odsávacej hadice (19) do odsávacieho hrdla vrecka na prach (18).
- Pre demontáž odsávacej hadice (19) vytiahnite odsávaciu hadicu (19) z odsávacieho hrdla (8).

11.4 Montáž adaptéra na cudzie odsávanie
- V prípade potreby nasuňte adaptér na odsávanie prachu na odsávacie hrdlo.
- Pripojte schválené odsávanie prachu.

UPOZORNENIE: pri obrábaní dreva alebo materiálov, pri ktorých vzniká zdraviu škodlivý prach, sa prístroj musí pripojiť k vhodnému, otestovanému odsávaciemu zariadeniu.

11.5 Nastavenie prídavnej rukoväti
Sklon prídavnej rukoväti (9) sa dá nastaviť. Prídavná rukoväť slúži na to, aby sa pri určitých aplikáciách dosiahlo priaznivejšie pracovné držanie vodiacej ruky (napr. pri brúsení blízko okraja).

- Povoľte obidve krídlové skrutky a nakloňte prídavnú rukoväť do požadovanej pracovnej polohy.
- Znova utiahnite krídlové skrutky.

12. Pracovné pokyny

⚠ Pozor!
Prístroj pred uvedením do prevádzky bezpodmienečne kompletne zmontujte!

⚠ VÝSTRAHA!
Pred všetkými prácami na prístroji vytiahnite sieťovú zástrčku zo zásuvky!
Počkajte, kým sa prístroj nezastaví predtým, ako ho odložíte.

Úber a kvalitu materiálu v podstate určuje voľba brúsneho nástroja, predvolený stupeň otáčok a prítlačná sila.

Iba bezchybné brúsne nástroje prinášajú dobrý brúsny výkon a šetria prístroj.

12.1 Brúsenie
- **Prístroj pri práci pevne držte oboma rukami a dbajte na bezpečný postoj.** Prístroj sa vedie bezpečnejšie dvoma rukami.
- Pripojte váš odsávací systém (vlastné alebo cudzie odsávanie).
- **Pri cudzom odsávaní:** podľa možnosti pracujte s diaľkovým vypnutím alebo automatikou štart/stop vysávača. Vysávač sa automaticky zapne a s časovým oneskorením opäť vypne, aby z nasávacej hadice odstránil zvyšný prach.
- Zapnite prístroj. Nasaďte ho s celou brúsnou plochou na obrábaný podklad. Miernym tlakom ním pohybujte po obrobku.
- Dbajte na rovnomernú prítlačnú silu, aby ste predĺžili životnosť nasadzovacích nástrojov.
- Nadmerné zvýšenie prítlačnej sily nevedie k zvýšenému úberu, ale k silnejšiemu opotrebovaniu prístroja a nasadzovacieho nástroja.
- Zdvihnite prístroj z povrchu.
- **Pri vlastnom odsávaní:** nechajte elektrické náradie ešte niekoľko sekúnd bežať, aby ste z odsávacej hadice (19) odstránili zvyšný prach.

12.2 Brúsenie blízko okraja (obr. 5, 6)
Na brúsenie blízko okraja sa dá odstrániť segment krytu (6) ochranného a odsávacieho krytu (4). Nasadzovací nástroj tým dočiahne bližšie k hranám podlahy, steny a stropu, ako aj k prítomným inštaláciám, ako sú potrubia. Vďaka tomu sa dajú priľahlé plochy presne obrobiť.
Pri týchto prácach počítajte so vznikom prachu, pretože ochranný a odsávací kryt (4) už nie je zatvorený.
- Vytiahnite segment krytu (6) smerom dopredu z ochranného a odsávacieho krytu (4).
- Obrobte plochy blízko okraja.
- Znova nasúvajte segment krytu (6) na odsávací kryt (4), kým nezapadne.

13. Obsluha


Smer otáčania nástroja!

13.1 Zapnutie
Na zapnutie prístroja posuňte zapínač/vypínač (1) dopredu.
Na zaistenie zapínača/vypínača (1) tlačte zapínač/vypínač (1) vpredu nadol, kým nezapadne.

13.2 Vypnutie
Na vypnutie elektrického náradia pustite zapínač/vypínač (1).
Ak by bol aretovaný, krátko stlačte zapínač/vypínač (1) v zadnej časti a potom ho pustite.

13.3 Nastavenie otáčok
Pred začiatkom práce nastavte otáčky vhodné na danú prácu. Používajte nižšie otáčky pre hrubé brúsne práce, pre jemné práce zvýšte otáčky.
- Prestavte otáčky stlačením tlačidiel (2).
- Ak chcete zvýšiť otáčky stlačte tlačidlo + (2).
- Ak chcete znížiť otáčky, stlačte tlačidlo – (2).

UPOZORNENIE: nasadzovací nástroj sa po vypnutí otáča zotrvačnosťou. Počkajte, dokým sa nasadzovací nástroj nezastaví predtým, ako prístroj odložíte.

14. Elektrická prípojka

Nainštalovaný elektromotor je pripojený a pripravený na prevádzku. Pripojenie zodpovedá príslušným ustanoveniam VDE a DIN.
Sieťová prípojka na strane zákazníka, ako aj predlžovacie vedenie musia zodpovedať týmto predpisom.

Poškodené elektrické prípojné vedenie
Na elektrických prípojných vedeniach často vznikajú škody na izolácii.

Príčinami môžu byť:
- Stlačené miesta, keď sa prípojné vedenia vedú cez okno alebo medzeru medzi dverami.
- Zalomené miesta v dôsledku neodborného upevnenia alebo vedenia prípojného vedenia.
- Rozrezané miesta vzniknuté pri prejazde cez prípojné vedenie.
- Škody na izolácii pri vytrhnutí zo zásuvky v stene.
- Trhliny pri zostarnutí izolácie.

Takéto poškodené elektrické prípojné vedenia sa nesmú používať a z dôvodu poškodenia izolácie sú životunebezpečné.

Elektrické prípojné vedenia pravidelne kontrolujte ohľadne poškodení. Dávajte pozor na to, aby pri kontrole prípojného vedenia nebolo vedenie pripojené k elektrickej sieti.

Elektrické prípojné vedenia musia zodpovedať príslušným ustanoveniam VDE a DIN. Používajte iba prípojné vedenia s rovnakým označením.

Vytlačenie označenia typu na prípojnom kábli je predpis.

Druh pripojenia X
Ak je sieťový prívod tohto prístroja poškodený, musí sa vymeniť za špeciálne prípojné vedenie, ktoré je k dispozícii u výrobcu alebo v jeho zákazníckom servise.

Pri motore na jednofázový striedavý prúd odporúčame pre stroje s vysokým nábehovým prúdom (od 3 000 W) istenie poistkami C 16A alebo K 16A!

15. Čistenie a údržba

⚠ VÝSTRAHA!
Pred všetkými prácami na prístroji ho vypnite a vytiahnite sieťovú zástrčku.

- Ochranné zariadenia, vzduchové štrbiny a teleso motora udržiavajte podľa možností bez prachu a nečistôt. Zariadenie vydrhnite čistou handričkou alebo vyfúkajte stlačeným vzduchom pri nízkom tlaku.
- Prístroj odporúčame čistiť bezprostredne po každom použití.
- Stroj pravidelne čistite vlhkou handričkou a malým množstvom mazľavého mydla. Nepoužívajte čistiace prostriedky ani rozpúšťadlá, mohli by poškodiť plastové diely prístroja. Dbajte na to, aby sa do vnútra stroja nedostala žiadna voda. Vniknutie vody do elektrického prístroja zvyšuje riziko zásahu elektrickým prúdom.

Vnútri prístroja sa nenachádzajú žiadne ďalšie diely, na ktorých by sa mala vykonávať údržba.

Vyprázdnenie vrecka na prach
Aby bolo zaručené optimálne odsávanie prachu, vrecko na prach (18) včas vyprázdnite.
- Rozopnite zips vrecka na prach (18).
- Vytraste vrecko na prach (18) nad vhodnou nádobou na odpad.

Servisné informácie
Je potrebné dbať na to, že pri tomto produkte podliehajú nasledujúce diely použitiu primeranému alebo prirodzenému opotrebovaniu, resp. nasledujúce diely sú potrebné ako spotrebné materiály.
Diely podliehajúce opotrebovaniu*: uhlíkové kefy; spínače

* nie je nutne obsiahnuté v rozsahu dodávky!

Prípojky a opravy
Prípojky a opravy elektrickej výbavy smie vykonávať iba vyučený elektrikár.

V prípade otázok uveďte, prosím, nasledujúce údaje:
- druh prúdu motora,
- Údaje z typového štítka stroja

Náhradné diely a príslušenstvo získate v našom servisnom centre. Za týmto účelom naskenujte QR kód na titulnej strane.

16. Skladovanie

Prístroj a jeho príslušenstvo skladujte na tmavom, suchom a nezamŕzajúcom mieste neprístupnom pre deti. Optimálna skladovacia teplota sa nachádza medzi 5 a 30 ˚C. Nástroj skladujte v pôvodnom balení. Nástroj zakryte, aby ste ho chránili pred prachom alebo vlhkosťou. Návod na obsluhu skladujte pri nástroji.

17. Likvidácia a opätovné zhodnotenie

Upozornenia k baleniu



Baliace materiály sa dajú recyklovať. Prosím, likvidujte balenia ekologicky.

Upozornenia k zákonu o elektrických a elektronických zariadeniach



Staré elektrické a elektronické zariadenia nepatria do domového odpadu, ale sa musia odviezť na triedený zber, resp. likvidáciu!

- Staré batérie, ktoré nie sú pevne zabudované v starom prístroji, sa musia vybrať bez porušenia! Ich likvidácia je regulovaná zákonom o batériách.
- Vlastníci alebo používatelia elektrických a elektronických zariadení sú zo zákona povinní ich po použití vrátiť.
- Koncový užívateľ je zodpovedný za vymazanie svojich osobných údajov na starom zariadení, ktoré má byť zlikvidované!
- Symbol prečiarknutého odpadkového koša na kolieskach znamená, že staré elektrické a elektronické zariadenia sa nesmú likvidovať s domovým odpadom.
- Elektrické a elektronické zariadenia je možné bezplatne odovzdať na týchto miestach:
  - Verejná likvidácia alebo zberné miesta (napr. obecné stavebné dvory).
  - Predajné miesta elektronických zariadení (stacionárne a online), ak sú predajcovia povinní ich prevziať späť alebo ich dobrovoľne ponúknuť.
  - Až tri staré elektrické zariadenia jedného typu s maximálnou dĺžkou hrany 25 centimetrov môžete bezplatne odovzdať bez toho, aby ste si najprv zakúpili nové zariadenie od výrobcu, alebo ich odovzdajte na inom autorizovanom zbernom mieste vo vašom okolí.
  - Viac doplňujúcich podmienok spätného odberu výrobcov a distribútorov sa dozviete v príslušnom zákazníckom servise.
- V prípade dodania nového elektrického zariadenia výrobcom do domácnosti môže výrobca na požiadanie koncového užívateľa zabezpečiť bezplatný odvoz starého elektrického zariadenia. Za týmto účelom kontaktujte zákaznícky servis výrobcu.
- Tieto vyhlásenia sa vzťahujú iba na zariadenia inštalované a predávané v krajinách Európskej únie a podliehajúce európskej smernici 2012/19/EÚ. V krajinách mimo Európskej únie môžu na likvidáciu odpadu z elektrických a elektronických zariadení platiť odlišné predpisy.

18. Odstraňovanie porúch

V nasledujúcej tabuľke sú uvedené príznaky chýb a je tam opísané, ako môžete urobiť nápravu, keď váš stroj nepracuje správne. Ak pomocou toho nedokážete lokalizovať a odstrániť problém, obráťte sa na vašu servisnú dielňu.

Porucha	Možná príčina	Náprava
Elektrický prístroj neštartuje	Prerušené napájanie prúdom	Napájanie prúdom skontrolujte pripojením iného elektrického prístroja
	Chybný sieťový kábel alebo zástrčka	Kontrola odborným elektrikárom
	Iná elektrická chyba elektrického prístroja	Kontrola odborným elektrikárom
Elektrický prístroj nemá plný výkon	Predlžovací kábel je príliš dlhý a/alebo má príliš malý prierez	Použite predlžovací kábel s prípustnou dĺžkou a/alebo prierezom
	Napájanie prúdom (napr. generátor) má príliš nízke napätie	Elektrický prístroj pripojte na vhodné napájanie prúdom
Zlý výsledok práce	Opotrebovaný vložený nástroj	Vložený nástroj nechajte vymeniť
	Opotrebovaná brúsna doska	Brúsnu dosku nechajte vymeniť
Silné vytváranie prachu	Opotrebovaný kefový okraj	Vymeňte kefový okraj
	Nepripojené/nezapnuté odsávanie prachu	Pripojte/zapnite odsávanie prachu

A készüléken található szimbólumok magyarázata

A jelen kézikönyvben használt szimbólumok célja, hogy felhívják a figyelmet a lehetséges kockázatokra. A biztonsági szimbólumokat, valamint az ezeket kísérő magyarázatokat pontosan értelmezni kell. Maguk a figyelmeztetések nem hárítják el a kockázatokat, és nem helyettesítik a balesetek megelőzése érdekében hozott megfelelő intézkedéseket.

	Figyelmeztetés - A sérülések kockázatának csökkentése érdekében olvassa el a kezelési útmutatót.
	Viseljen hallásvédőt. A zaj következtében hallásvesztésre kerülhet sor.
	Viseljen porvédő maszkot. Fa és más anyagok megmunkálásakor egészségre káros por keletkezhet. Azbeszttartalmú anyag megmunkálása tilos!
	Viseljen védőszemüveget. A munka közben keletkező szikrák vagy a készülékből kikerülő szilánkok, forgács és por látásvesztést okozhat.
⚠ Figyelem!	A jelen kezelési útmutatóban az Ön biztonságával kapcsolatos helyeket ez a szimbólum jelöli.
	II. védelmi osztály
	A termék megfelel a hatályos európai irányelveknek.
	A termék megfelel a vonatkozó szerbiai irányelveknek.

Tartalomjegyzék: **Oldal:**

1. Bevezetés 132
2. A készülék leírása (1.-3. ábra) 132
3. Szállított elemek 132
4. Rendeltetésszerű használat 132
5. Általános biztonsági utasítások 133
6. Az összes alkalmazásra vonatkozó biztonsági utasítások 135
7. További biztonsági utasítások 137
8. Fennmaradó kockázatok 138
9. Műszaki adatok 138
10. Kicsomagolás 139
11. Üzembe helyezés előtt 139
12. Munkavégzési utasítások 140
13. Kezelés 141
14. Elektromos csatlakoztatás 141
15. Tisztítás és karbantartás 141
16. Tárolás 142
17. Ártalmatlanítás és újrahasznosítás 142
18. Hibaelhárítás 143
19. Megfelelőségi nyilatkozat 344

1. Bevezetés

Gyártó:

Scheppach GmbH
Günzburger Straße 69
D-89335 Ichenhausen

Kedves Ügyfelünk!
Sok örömet és sikert kívánunk új készüléke használatához.

Megjegyzés:
E gép gyártója a hatályos termékfelelősségi törvény szerint nem felelős a gépen esett vagy a gép által okozott károkért a következő esetekben:

- Szakszerűtlen kezelés,
- A kezelési útmutató be nem tartása,
- Illetéktelen javítás.
- Nem eredeti pótalkatrészek beépítése és cseréje
- Nem rendeltetésszerű használat
- A villamos berendezés működésképtelensége a villamos előírások és a VDE 0100, valamint a DIN 57113 / VDE 0113 előírásainak be nem tartása esetén

Vegye figyelembe a következőket:
A szerelés és üzembe helyezés előtt olvassa el a kezelési útmutató teljes szövegét.
Kezelési útmutatónkból megismerheti készülékét, és elsajátíthatja a rendeltetésszerű használatához szükséges ismereteket.
A kezelési útmutató fontos információkat tartalmaz arról, hogyan dolgozhat a géppel biztonságosan, szakszerűen és gazdaságosan, hogyan előzheti meg a baleseteket, csökkentheti a javítási költségeket és az időkieséseket, és növelheti a gép megbízhatóságát és élettartamát.
A jelen kezelési útmutató biztonsági rendelkezésein túl feltétlenül tartsa be az országában a készülék üzemeltetésével kapcsolatosan érvényes előírásokat is.
A szennyeződés és nedvesség ellen műanyag tokba csomagolt kezelési útmutatót tartsa a készülék közelében. Munkába állás előtt minden kezelő olvassa el, és gondosan tartsa be előírásait.
A gépen csak olyan személyek dolgozhatnak, akiket betanítottak a készülék használatára, és megismertettek az előforduló veszélyforrásokkal.
Tartsa be a kezelők minimális életkorára vonatkozó rendelkezést.
A jelen kezelési útmutató biztonsági rendelkezésein és országában a készülék üzemeltetésére vonatkozó előírásokon túl feltétlenül tartsa be az azonos kialakítású gépek üzemeltetésére vonatkozó általánosan elismert műszaki szabályokat is.
Nem vállalunk felelősséget az olyan balesetekért vagy károkért, amelyek azért keletkeznek, mert nem vették figyelembe a jelen útmutatót és a biztonsági utasításokat.

2. A készülék leírása (1.-3. ábra)

1. BE/KI kapcsoló
2. A fordulatszám beállító gombjai (+/–)
3. Szárnyas csavarok a kiegészítő markolat átállításához
4. Védő és elszívó burkolat
5. Kefekoszorú
6. Burkolati idom
7. Orsó reteszelő gombja
8. Elszívócsonk
9. Kiegészítő fogantyú
10. Keményfém fazékkorong
11. Felvevő karima
12. Csiszolóorsó
13. Csiszolótárcsa
14. Befogóanya
15. Kétkörmös szerelőkulcs
16. Csiszolópapír
17. Adapter (por elszívása)
18. Porzsák
19. Elszívó tömlő

3. Szállított elemek

- 1 fal-/padló- és plafonmegmunkáló rendszer
- 1 m szívótömlő (kihúzható 3,5 m-re)
- 1 porzsák (25 l)
- 1 adapter (por elszívása)
- 6 db csiszolópapír (egyenként 2 db 40 - 80 - 120)
- 1 keményfém fazékkorong (YG8)
- 1 kétkörmös szerelőkulcs
- 1 db üzemeltetési útmutató

4. Rendeltetésszerű használat

Az elektromos szerszám rendeltetésszerű használata az alábbi tevékenységeket foglalja magában:

- falfestés száraz lecsiszolása;
- festék, tapéta és ragasztó maradványainak eltávolítása;

- csemperagasztó és száraz szőnyegragasztó eltávolítása kemény alapfelületről (szilárd vakolat, beton);
- beton, vakolat és glett száraz csiszolása;
- tapéta perforálása kemény alapfelületen;
- glettelt gipszkarton fal csiszolása;
- zsaluzási szegények elegyengetése és betonfelületek feldurvítása;
- fal és plafon száraz csiszolása bel- és kültéren;
- fém, kő és fa szárazon végzett síkba csiszolása.

A gépet csak rendeltetésszerűen szabad használni. Minden ettől eltérő használat nem rendeltetésszerűnek minősül. Az ebből fakadó minden kárért és sérülésért nem a gyártó, hanem a felhasználó/kezelő viseli a felelősséget.

A rendeltetésszerű használat része a biztonsági utasítások betartása, valamint a kezelési útmutatóban foglalt szerelési és üzemeltetési utasítások betartása is.
A gépet kezelő és karbantartó személyeknek ismerniük kell ezeket, és tájékozottnak kell lenniük a lehetséges veszélyekről.
Ezenfelül a lehető legszigorúbban be kell tartani a balesetmegelőzési előírásokat.
Vegye figyelembe a további általános érvényű munkaegészségügyi és biztonságtechnikai szabályokat is. Ha a Gépen változtatást hajt végre, az ebből eredő károkért a gyártó nem vállal felelősséget.
A gépet kizárólag a gyártó eredeti alkatrészeivel és eredeti tartozékaival szabad üzemeltetni.
Tartsa be a gyártó biztonsági, munkavégzési és karbantartási előírásait, valamint a műszaki adatokban meghatározott méreteket.

Kérjük, vegye figyelembe, hogy készülékeinket rendeltetésük szerint nem kisipari, kéziipari vagy ipari használatra tervezték. A készülékre semmilyen garanciát nem vállalunk, ha kisipari, kéziipari vagy ipari, valamint ezekkel egyenértékű tevékenységekhez használja.
A készülék felnőttek általi használatra rendeltetett. 16 év fölötti fiatalok a berendezést csak felügyelet mellett használják. A gyártó nem vállal felelősséget azokért a károkért, amelyeket a nem rendeltetésszerű használat vagy a helytelen kezelés okoz.

5. Általános biztonsági utasítások

⚠ FIGYELMEZTETÉS Olvassa el az elektromos szerszámhoz tartozó összes biztonsági utasítást, egyéb utasítást, ábrát és műszaki adatot.

A következő útmutatások betartásának elmulasztása áramütést, tüzet és/vagy súlyos sérüléseket okozhat.

Az összes biztonsági utasítást és útmutatót őrizze meg későbbi használat céljából.

A biztonsági utasításokban használt „elektromos szerszám" fogalom a hálózatról üzemeltetett elektromos szerszámokra (hálózati kábellel) és az akkumulátorról üzemeltetett (hálózati kábel nélküli) elektromos szerszámokra vonatkozik.

1) Munkahelyi biztonság

a) **Gondoskodjon a munkahely tisztaságáról és megfelelő megvilágításáról.** A rendetlenség és a megvilágítatlan munkaterületek balesetekhez vezethetnek.

b) **Ne dolgozzon az elektromos szerszámmal olyan robbanásveszélyes környezetben, ahol éghető folyadékok, gázok vagy porok találhatók.** Az elektromos szerszámok szikráznak, és a szikrák meggyújthatják a port és a gőzöket.

c) **Az elektromos szerszám használata során tartsa távol a gyermekeket és más személyeket.** A figyelem elterelése miatt elveszítheti uralmát a készülék felett.

2) Elektromos biztonság

a) **Az elektromos szerszám csatlakozódugója illeszkedjen a csatlakozóaljzatba. A csatlakozódugót semmilyen módon nem szabad módosítani. A védőföldeléssel ellátott elektromos szerszámokkal együtt ne használjon adapteres csatlakozót.** A változatlan csatlakozódugók és a hozzájuk illő csatlakozóaljzatok csökkentik az áramütés kockázatát.

b) **Kerülje el a teste földelt felületekkel, például csövekkel, fűtésekkel, tűzhelyekkel és hűtőszekrényekkel való érintkezését.** Megnő az áramütés kockázata, ha a teste földelve van.

c) **Tartsa esőtől és nedvességtől távol az elektromos szerszámokat.** Az elektromos készülékbe hatoló víz növeli az áramütés kockázatát.

d) **Ne használja a kábelt a rendeltetésétől eltérő módon, például az elektromos szerszám szállításához, felakasztásához vagy a csatlakozódugó aljzatból való kihúzásához. Tartsa távol a kábelt hőtől, olajtól, éles élektől és a készülék mozgó alkatrészeitől.** A sérült vagy összegubancolódott kábel növeli az áramütés kockázatát.

e) **Ha a szabadban dolgozik az elektromos szerszámmal, akkor csak olyan hosszabbító kábeleket alkalmazzon, amelyek használata kültéren is engedélyezett.** A kültéri használatra engedélyezett hosszabbító kábel használata csökkenti az áramütés kockázatát.

f) **Ha elkerülhetetlen, hogy nedves környezetben használja az elektromos szerszámot, akkor használjon hibaáram-védőkapcsolót.** A hibaáram-védőkapcsoló használata csökkenti az áramütés kockázatát.

3) Személyi biztonság

a) **Mindig figyelmesen dolgozzon, ügyeljen arra, amit csinál, és értelmesen végezze a munkáját az elektromos szerszámmal. Ne használja az elektromos szerszámot, ha fáradt, vagy ha drogok, alkohol vagy gyógyszerek hatása alatt áll.** Az elektromos szerszám használata során egy pillanatnyi figyelmetlenség is súlyos sérüléseket okozhat.

b) **Viseljen személyi védőfelszerelést, és mindig használjon védőszemüveget.** Az elektromos szerszám típusának és használatának megfelelően kiválasztott személyi védőfelszerelések viselése, például a pormaszk, a csúszásgátló munkavédelmi cipő, a munkavédelmi sisak vagy a hallásvédő csökkenti a sérülések kockázatát.

c) **Kerülje el az akaratlan üzembe helyezést. Mielőtt csatlakoztatja az elektromos szerszámot az áramellátásra, illetve mielőtt felveszi vagy hordozza, mindig győződjön meg arról, hogy ki van kapcsolva.** Ha az elektromos szerszám szállítása közben a kapcsolón tartja az ujját, vagy a készüléket bekapcsolva csatlakoztatja az áramellátásra, akkor balesetek történhetnek.

d) **Az elektromos szerszám bekapcsolása előtt távolítsa el a beállító szerszámokat vagy a csavarkulcsokat.** A készülék forgó részében maradt szerszám vagy kulcs sérüléseket okozhat.

e) **Kerülje a rendellenes testtartást. Álljon stabilan a lábán, és mindig őrizze meg egyensúlyát.** Így váratlan helyzetekben is jobban irányíthatja az elektromos szerszámot.

f) **Megfelelő ruházatot viseljen. Ne viseljen túl bő ruházatot vagy ékszereket. Haját, ruházatát és kesztyűjét tartsa távol a maguktól mozgó alkatrészektől.** A mozgó alkatrészek elkaphatják a laza ruházatot, az ékszereket vagy a hosszú hajat.

g) **Ha lehetséges a porszívó és -gyűjtő berendezések felszerelése, akkor győződjön meg arról, hogy ezek csatlakoztatva vannak és megfelelően használhatók.** Por elszívásának alkalmazásával csökkenthetők a por által okozott veszélyek.

h) **Ne ringassa magát hamis biztonságérzetbe, és ne szegje meg az elektromos szerszámra vonatkozó biztonsági szabályokat még abban az esetben sem, ha az elektromos szerszámot többszöri használat után ismerni véli.** A másodperc törtrésze alatt bekövetkező súlyos sérülések lehetnek a következményei annak, ha a szerszámot gondatlanul kezeli.

4) Az elektromos szerszám használata és kezelése

a) **Ne terhelje túl az elektromos szerszámot. A munkájához mindig az arra megfelelő elektromos szerszámot használja.** A megfelelő elektromos szerszámmal jobban és biztonságosabban dolgozhat a megadott teljesítménytartományban.

b) **Ne használjon olyan elektromos szerszámot, amelynek hibás a kapcsolója.** Az az elektromos szerszám, amelyet nem lehet be- vagy kikapcsolni, veszélyesnek számít, és meg kell javítani.

c) **Húzza ki a csatlakozódugót az aljzatból, mielőtt beállításokat végez a készüléken, tartozékokat cserél ki vagy félreteszi a készüléket.** Ezen elővigyázatossági intézkedések megakadályozzák az elektromos szerszám akaratlan elindulását.

d) **Tartsa gyermekektől távol a nem használt elektromos szerszámokat. Ne hagyja, hogy a készüléket olyan személyek használják, akik nem ismerik azt vagy nem olvasták el a jelen utasításokat.** Az elektromos szerszámok veszélyesek, ha tapasztalatlan személyek használják őket.

e) **Gondosan ápolja az elektromos szerszámokat. Ellenőrizze, hogy a mozgó alkatrészek kifogástalanul működnek-e, nem szorulnak, nincsenek-e törött vagy sérült alkatrészek, amelyek negatív hatással lennének az elektromos szerszám működésére. A készülék használata előtt javíttassa meg a sérült alkatrészeket.** Sok balesetet a rosszul karbantartott elektromos szerszámok okoznak.

f) **Tartsa élesen és tisztán a vágószerszámokat.** A gondosan ápolt, éles vágóélekkel rendelkező vágószerszámok kevésbé szorulnak be, és könnyebben vezethetők.

g) **Az elektromos szerszámot, tartozékokat, betétszerszámokat stb. a jelen utasításoknak megfelelően használja. Közben vegye figyelembe a munkafeltételeket és a végrehajtandó feladatot is.** Az elektromos szerszámoknak a tervezett alkalmazásoktól eltérő használata veszélyes helyzetekhez vezethet.

h) **A megfogási felületeket tartsa szárazon és tisztán, olajtól és zsírtól mentesen.** A csúszós fogantyú és fogantyúfelületek nem teszik lehetővé az elektromos szerszám biztonságos üzemeltetését és afölötti uralmának megőrzését előre nem látható helyzetekben.

5) Szerviz

a) **Csak képzett szakszemélyzettel és csak eredeti pótalkatrészek használatával javíttassa meg elektromos szerszámát.** Ezáltal biztosítható az elektromos szerszám biztonságának megőrzése.

6. Az összes alkalmazásra vonatkozó biztonsági utasítások

A csiszolásra és csiszolópapíros csiszolásra vonatkozó közös biztonsági utasítások:

a) Ez az elektromos szerszám csiszolóként és csiszolópapíros csiszolóként használható. A készülékkel kapott összes biztonsági utasítást, útmutatást, ábrázolást és adatot vegye figyelembe. Ha nem tartja be az alábbi utasításokat, akkor áramütés fordulhat elő, tűz üthet ki, és/vagy súlyos sérüléseket szenvedhet.

b) Ez az elektromos szerszám nem alkalmas drótkefékkel való munkavégzésre, polírozásra és darabolásra. Az elektromos szerszám tervezettől eltérő használata veszélyeket és sérüléseket okozhat.

c) Ne használjon olyan tartozékot, amelyet a gyártó nem kifejezetten ehhez az elektromos szerszámhoz tervezett és ajánlott. Az még nem biztosít biztonságos használatot, hogy az elektromos szerszámra tudja rögzíteni a tartozékot.

d) A használati szerszám megengedett fordulatszáma legalább akkora legyen, mint az elektromos szerszámon megadott legmagasabb fordulatszám. A megengedettnél gyorsabban forgó tartozék széttörhet és szétszóródhat.

e) A használati szerszám külső átmérője és vastagsága feleljen meg az elektromos szerszám méretadatainak. A hibásan méretezett használati szerszámokat nem lehet megfelelően védelemmel ellátni vagy ellenőrizni.

f) Menetes betétnél a használati szerszámnak pontosan illeszkednie kell a csiszolóorsó menetébe. Peremes szerelésű használati szerszámok esetén a használati szerszám furatátmérőjének illeszkednie kell a perem befogó átmérőjéhez. Azok a cserélhető szerszámok, amelyek nem rögzíthetők pontosan az elektromos szerszámra, egyenetlenül forognak és nagyon erősen rezegnek, ezért előfordulhat, hogy elveszti az uralmat fölöttük.

g) Ne használjon sérült használati szerszámokat. Minden egyes használat előtt ellenőrizze a cserélhető szerszámokat, például hogy a köszörűkorongok nem töredezettek vagy repedezettek-e, vagy a csiszolótárcsák nem repedezettek és kopottak-e, illetve nincsenek-e túlságosan elhasználódva. Ha leesik az elektromos szerszám vagy a használati szerszám, akkor ellenőrizze, hogy megsérült-e, vagy használjon egy ép használati szerszámot. Ha ellenőrizte és behelyezte a cserélhető szerszámot, akkor Ön is és a közelben tartózkodó személyek is maradjanak távol a szerszám forgásának síkjától, és járassa a készüléket egy percig a legnagyobb fordulatszámon. A sérült cserélhető szerszámok többnyire a próba ideje alatt tönkremennek.

h) Viseljen egyéni védőeszközöket. A használattól függően viseljen teljes arcvédőt, szemvédőt vagy védőszemüveget. Amennyiben szükséges, viseljen pormaszkot, hallásvédőt, védőkesztyűt vagy speciális kötényt, amelyek távol tartják Öntől a leváló csiszolási anyagrészecskéket. Védje szemét a szétrepülő idegen testektől, amelyek a különböző alkalmazások során keletkeznek. A por- vagy légzésvédő maszkoknak ki kell szűrniük az alkalmazás során keletkező port. Ha hosszú ideig hangos zajnak van kitéve, akkor halláskárosodást szenvedhet.

i) Ügyeljen arra, hogy más személyek biztonságos távolságban legyenek a munkaterülettől. A munkaterületre belépő minden személynek egyéni védőeszközöket kell viselni. A munkadarab törött darabjai vagy a törött cserélhető szerszámok szétrepülhetnek, és a közvetlen munkaterületen kívül is sérülést okozhatnak.

j) Ha olyan munkát végez, melynek során a cserélhető szerszám hozzáérhet rejtett áramvezetékekhez vagy a saját hálózati kábeléhez, az elektromos szerszámot csak a szigetelt megfogási felületeknél fogja meg. A feszültség alatt álló vezetékkel való érintkezés a készülék fémből készült alkatrészeit is feszültség alá helyezheti, és ez áramütéshez vezethet.
k) Tartsa távol a forgó használati szerszámoktól a hálózati kábelt. Ha elveszíti uralmát a készülék felett, akkor a készülék kettévághatja vagy berántha tja a hálózat kábelt, és a keze vagy a karja a forgó cserélhető szerszámba kerülhet.
l) Soha ne tegye le addig az elektromos szerszámot, amíg az teljesen le nem állt. A forgó használati szerszám kapcsolatba kerülhet a lehelyezési felülettel, Ön pedig elveszítheti uralmát az elektromos szerszám felett.
m) Hordozás közben ne működtesse az elektromos szerszámot. A forgó használati szerszám véletlenül elkaphatja a ruházatát, és a használati szerszám a testébe fúródhat.
n) Rendszeresen tisztítsa meg elektromos szerszáma szellőzőréseit. A motor ventilátora port vonz a házba, és a fémpor erős felhalmozódása elektromos veszélyeket okozhat.
o) Ne használja éghető anyagok közelében az elektromos szerszámot. A szikrák meggyújthatják ezeket az anyagokat.
p) Ne használjon folyékony hűtőközeget igénylő használati szerszámokat. Víz vagy egyéb folyékony hűtőközeg használata áramütéshez vezethet.

Visszaütés és megfelelő biztonsági utasítások

A visszacsapás a beakadt vagy megszorult forgó cserélhető szerszám, például a köszörűkorong, csiszolótárcsa, drótkefe stb. hirtelen reakciója. A beakadás vagy megszorulás miatt a forgó cserélhető szerszám hirtelen leáll. Ezáltal az irányítás nélküli elektromos szerszám a használati szerszám blokkolt részeknél érvényes forgásirányával ellentétes irányba gyorsul.

Ha például a köszörűkorong beleakad vagy beleszorul a munkadarabba, akkor a köszörűkorong munkadarabba mélyedő éle megszorul, amitől a köszörűkorong kitörik vagy visszacsapást okoz. A csiszolótárcsa a blokkolás helyén érvényes forgásiránytól függően a kezelőszemély felé vagy tőle távolodva mozoghat. Eközben a csiszolótárcsák el is törhetnek.

A visszacsapás az elektromos szerszám nem megfelelő vagy hibás használatának következménye. Ez az alábbiakban leírt elővigyázatossági intézkedésekkel megelőzhető.

a) Tartsa elég erősen az elektromos szerszámot, és tartsa testét és karjait olyan helyzetben, hogy képes legyen a visszalökő erők felfogására.
   Ha van, mindig használja a kiegészítő markolatot, hogy a visszalökő erőket vagy az indításkor fellépő reakcionyomatékokat a legnagyobb mértékben uralja. A kezelőszemély a megfelelő elővigyázatossági intézkedésekkel uralhatja a visszalökő és reakcióerőket.
b) Soha ne közelítsen a kezével a forgó használati szerszámokhoz. A használati szerszám visszalökéskor a kezéhez érhet.
c) Maradjon távol a testével attól a területtől, ahová az elektromos szerszám visszacsapás esetén mozdulhat. A visszacsapás az elektromos szerszámot a csiszolótárcsának a blokkolás helyén folytatott mozgásával ellentétes irányba mozgatja.
d) Különösen óvatosan dolgozzon a sarkok, éles szegélyek stb. közelében. Akadályozza meg, hogy a cserélhető szerszám visszapattanjon a munkadarabról, illetve hogy beleszoruljon. A forgó használati szerszám sarkoknál, éles szegélyeknél vagy visszapattanáskor hajlamos a beszorulásra. Ez az ellenőrizhetőség elvesztésével vagy visszalökéssel járhat.
e) Ne használjon láncfűrészt vagy fogazott fűrészlapot. Ezek a használati szerszámok gyakran visszalökést vagy az elektromos szerszám feletti uralom elvesztését okozzák.

A csiszolásra vonatkozó különleges biztonsági utasítások:

a) Kizárólag az elektromos szerszámmal való használatra engedélyezett köszörűtesteket és az adott köszörűtesthez való védőburkolatot használja. Azok a köszörűtestek, melyek nem az elektromos szerszámhoz vannak tervezve, nem burkolhatók le kellő mértékben, ezért nem biztonságos a használatuk.
b) A hajlított csiszolótárcsákat úgy kell felszerelni, hogy csiszolófelületük ne érjen a védőburkolat szélének síkja fölé. Egy nem szakszerűen felszerelt csiszolótárcsa, amely a védőburkolat szélének síkja fölé ér, nem látható el megfelelő védelemmel.

c) A védőburkolatot szilárdan fel kell szerelni az elektromos szerszámra, és úgy kell beállítani, hogy a legnagyobb mértékű biztonságot nyújtsa, vagyis a köszörűtest lehető legkisebb része legyen nyitva a kezelőszemély irányába. A védőburkolat célja, hogy védje a kezelőszemélyt a letört daraboktól és a köszörűtesttel történő véletlen érintkezéstől, valamint a szikráktól, amelyektől meggyulladhat a ruházat.

d) A csiszolótesteket csak az ajánlott felhasználási lehetőségeknek megfelelően szabad használni. Például: Soha ne csiszoljon a darabolótárcsa oldalfelületével. A darabolótárcsák a tárcsa élével történő anyageltávolításra készülnek. Az ilyen csiszolótestek oldalirányú erőhatás esetén széttörhetnek.

e) Mindig megfelelő méretű és formájú, sértetlen befogókarimát használjon az Ön által kiválasztott csiszolótárcsához. A megfelelő karimák megtámasztják a csiszolótárcsát, és így csökkentik a csiszolótárcsa eltörésének veszélyét. A darabolótárcsák peremei különbözhetnek a köszörűkorongok peremeitől.

f) Ne használja a nagyobb elektromos szerszámok elkopott csiszolótárcsáját. A nagyobb elektromos szerszámok csiszolótárcsáit nem a kisebb elektromos szerszámok magasabb fordulatszámára tervezték, és eltörhetnek.

A csiszolópapírral végzett csiszolásra vonatkozó további biztonsági utasítások

a) Ne használjon túlméretes csiszolópapírt, hanem tartsa be a csiszolópapír méretére megadott gyártói adatokat. A csiszolótárcsán túllógó csiszolópapír sérülést okozhat, valamint megszoruláshoz, a csiszolópapír elszakadásához vagy visszacsapáshoz vezethet.

7. További biztonsági utasítások

- **A rejtett közművezetékek megtalálásához használjon megfelelő keresőeszközöket, illetve vegye fel a kapcsolatot a helyszínen illetékes közműszolgáltatóval.** Az elektromos vezetékek érintése tüzet okozhat, illetve áramütéssel járhat. Ha megsérti a gázvezetéket, az robbanást okozhat. A vízvezeték átütése anyagi kárt okoz, illetve áramütéssel járhat.
- **Ha megszakad az áramellátás, például áramszünet következik be, vagy kihúzták a hálózati csatlakozót, oldja ki a be-/kikapcsolót, és állítsa kikapcsolt helyzetbe.** Így elkerülhető, hogy a szerszám ellenőrizetlenül újrainduljon.
- **Az elektromos szerszámot csak szárazon végzett csiszolásra használja.** Az elektromos készülékbe hatoló víz növeli az áramütés kockázatát.
- **Csak bekapcsolt állapotban vezesse az elektromos szerszámot a munkadarabra, és csak azután kapcsolja ki, hogy felemelte róla**. Az elektromos szerszám hirtelen mozgásba jöhet.
- **Ügyeljen arra, hogy a közelben tartózkodókat ne veszélyeztessék a kirepülő szikrák. Távolítsa el az éghető anyagokat a gép közeléből.** Fém csiszolása során szikrák repülnek ki.
- **Ne használjon elkopott, beszakadt, vagy erősen elszennyeződött csiszoló szerszámokat.** A sérült csiszoló szerszámok szétszakadhatnak és kirepülhetnek, sérülést okozva a közelben tartózkodóknak.
- **Ne használjon daraboló- vagy vágótárcsát, illetve fazékkefét.** Az elektromos szerszám nem alkalmas ilyen cserélhető szerszámok befogadására. Sérülésveszély áll fenn!
- **Az elektromos szerszám üzemeltetése közben mindig használja a tartozékként mellékelt elszívó tömlőt, és csatlakoztassa por elszívására.** Por elszívására szolgáló gép használatával csökkenthetők a por által okozott veszélyek.
- **Figyelem, tűzveszély! Kerülje a csiszoló és a csiszolandó anyag túlhevülését. Mielőtt szünetet tart a munkában, mindig ürítse ki a porgyűjtő tartályt.** A porzsákban, a mikroszűrőben, a papírzsákban (vagy a szűrőzsákban, illetve a porszívó szűrőjében) összegyűlt csiszolási por kedvezőtlen körülmények esetén magától meggyulladhat, például ha fém csiszolása során szállnak a szikrák. Különösen veszélyes, ha a csiszolási por lakkot, poliuretánt vagy egyéb vegyi anyagokat tartalmaz, és a hosszú munkavégzési idő alatt átforrósodik.
- **Munkavégzés közben mindig két kézzel tartsa az elektromos szerszámot, és álljon stabilan a lábán.** Az elektromos szerszám vezetése két kézzel biztosabb.
- **Viseljen hallásvédőt, védőszemüveget, pormaszkot és szükség esetén kesztyűt. Pormaszkként legalább FFP2 besorolású részecskeszűrős félálarcot viseljen.**
- **Ha követ kell megmunkálnia, használjon por elszívására szolgáló berendezést. A porszívónak a kőpor elszívására vonatkozó alkalmassági tanúsítvánnyal kell rendelkeznie.** Ezen berendezések használata csökkenti a por által okozott veszélyeket.

- **Ne fogja meg a cserélhető szerszámot, míg le nem hűlt.** Munkavégzés közben a cserélhető szerszámok nagyon felforrósodhatnak.
- **A cserélhető szerszám cseréje során viseljen védőkesztyűt.** Hosszabb használat során a cserélhető szerszámok nagyon felforrósodhatnak.
- **Ne munkáljon meg olyan anyagokat, melyek csiszolása során egészségre ártalmas alkotóelemek szabadulnak fel, pl. bükkfa vagy tölgyfa pora, kőpor vagy azbeszt.** Ezek az anyagok rákkeltőnek minősülnek.
- **Tájékozódjon az egészségre veszélyes porok kezelésére vonatkozó rendelkezésekről / törvényekről, melyek az Ön országában érvényesek.**
- **Soha ne érjen a forgó csiszoló szerszámhoz.** Sérülésveszély áll fenn.
- **Szükség esetén használjon állványt a munkavégzéshez.** Ha létráról dolgozik, nem tud kellően stabilan állni.

Figyelmeztetés! Ez az elektromos szerszám üzem közben elektromágneses mezőt hoz létre. Ez a mező bizonyos körülmények között negatív hatással lehet az aktív vagy passzív orvosi implantátumokra. A komoly és súlyos sérülések kockázatának elkerülése érdekében javasoljuk, hogy az orvosi implantátummal rendelkező személyek az elektromos szerszám használata előtt keressék fel orvosukat és implantátumuk gyártóját.

8. Fennmaradó kockázatok

A gép a technika jelenlegi állása és az elismert biztonságtechnikai előírások szerint készült. Használata közben azonban jelentkezhetnek fennmaradó kockázatok.

- Nem előírásszerű villamos csatlakozóvezetékek használatakor áramütés veszélye áll fenn.
- Ezen kívül a nem nyilvánvaló fennmaradó kockázatok minden elővigyázatosság ellenére sem szüntethetők meg.
- A fennmaradó kockázatok minimálisra csökkenthetők azonban a „Biztonsági utasítások", a „Rendeltetésszerű használat" és a kezelési útmutató együttes betartásával.
- Kerülje a gép véletlen üzembe helyezését: a dugós csatlakozó a csatlakozó aljzatba való bevezetésekor nem szabad megnyomni a bekapcsoló gombot.
- A kezét tartsa távol a munkaterülettől, ha a gép üzemel.

9. Műszaki adatok

Névleges feszültség:	230 V~
Névleges frekvencia:	50 Hz
Teljesítményfelvétel:	1050 W
n névleges fordulatszám (rezgésszám):	410 - 1900 1/perc
Menet mérete:	M14
Köszörűkorong átmérője:	180 mm
Védelmi osztály:	II
Tömeg:	4 kg

Zajkibocsátási értékek:	
L_{PA}.hangnyomásszint:	73,3 dB(A)
L_{WA} hangteljesítményszint:	84,3 dB(A)
K bizonytalanság	3 dB(A)

Kéz-kar vibráció:	
Felületi csiszolás a_h	3,38 m/s^2
K bizonytalanság:	1,5 m/s^2

A műszaki változtatás jogát fenntartjuk!

Zaj és vibráció

⚠ **Figyelmeztetés**: A zaj súlyos következményekkel járhat az egészség tekintetében. Ha a gép zaja meghaladja a 85 dB (A) értéket, akkor kérjük, viseljen megfelelő hallásvédőt.

Megjegyzés: Az utasításokban megadott rezgésszint mérése szabványos mérési eljárás szerint történt, és felhasználható más készülékekkel való összevetésre. A megadott rezgéskibocsátási érték a kitettség kezdő becsléséhez is használható.

⚠ **Figyelmeztetés!**

A rezgésszint az elektromos szerszám használatának megfelelően változhat, és bizonyos esetekben meghaladhatja az utasításokban megadott értéket.

Előfordulhat, hogy alábecsüli a tényleges rezgésterhelést, ha rendszeresen ilyen módon használja az elektromos szerszámot. Próbálja meg a rezgések általi terheléseket a lehető legalacsonyabban tartani. A rezgésterhelés csökkentését szolgáló intézkedés lehet például kesztyű viselése a szerszám használata közben és a munkaidő korlátozása.

Eközben az üzemelési ciklus összes részét vegye figyelembe (például azokat az időket, amikor ki van kapcsolva az elektromos szerszám, valamint azokat is, amikor be van ugyan kapcsolva, de terhelés nélkül működik).

10. Kicsomagolás

- Nyissa ki a csomagolást, és óvatosan vegye ki a készüléket.
- Távolítsa el a csomagolóanyagot, valamint a csomagolási/szállítási biztosítékokat (ha vannak).
- Ellenőrizze, hogy hiánytalan-e a szállítmány.
- Ellenőrizze a készülék és a tartozékok szállításból eredő sérüléseit. Kifogások esetén azonnal értesítse a beszállítót. Utólagos reklamációkat nem fogadunk el.
- Lehetőség szerint a jótállási idő leteltéig őrizze meg a csomagolást.
- A használatba vétel előtt ismerje meg a készüléket a kezelési útmutatóból.
- Tartozékként, valamint kopó és pótalkatrészként csak eredeti alkatrészeket használjon. Pótalkatrészeket szakkereskedőjénél vásárolhat.
- Rendelésnél adja meg a cikkszámot, valamint a gép típusát és gyártási évét.

⚠ FIGYELMEZTETÉS!
A készülék és a csomagolóanyag nem játékszer! Ne engedje, hogy a gyermekek a műanyag zacskókkal, fóliákkal és apró részekkel játsszanak! Lenyelés és fulladás veszélye áll fenn!

11. Üzembe helyezés előtt

Figyelmeztetés!
Mielőtt bármilyen munkát végezne a készüléken, húzza ki a hálózati csatlakozóját a csatlakozóaljzatból!

Vigyázat!
A szerszám cseréje során viseljen védőkesztyűt. Ha hozzáér a cserélhető szerszámhoz, sérülésveszély áll fenn.

A megmunkálandó anyagnak és a felületi lehordás kívánt mértékének megfelelően különböző cserélhető szerszámok állnak rendelkezésre.

Megjegyzés: Ne tegye le a készüléket felszerelt cserélhető szerszám (csiszolótárcsa, keményfém fazékkorong, stb.) nélkül. Ilyenkor elgörbülhet és megsérülhet a kefekoszorú (5).

11.1 Csiszolópapírok cseréje
A csiszolótárcsa felületét (13) tépőzáras szövet borítja, melynek révén gyorsan és egyszerűen rögzíthető rá a tépőzáras csiszolópapír (16).
- Mielőtt új csiszolópapírt (16) helyezne fel, távolítsa el a szennyeződést és a port a csiszolótárcsáról (13), pl. ecsettel.
- Igazítsa a csiszolópapírt (16) a csiszolótárcsára (13), pontos fedésben a széleivel. Ezt követően fektesse a csiszolópapírt a csiszolótárcsára (13), és jól nyomja rá. Közben ügyeljen arra, hogy a csiszolópapíron (16) és a csiszolótárcsán (13) kialakított elszívó nyílások fedésben legyenek egymással.
- Ha le akarja venni a csiszolópapírt (16), emelje meg oldalt, és húzza le a csiszolótárcsáról (13).

11.2 Cserélhető szerszámok felszerelése/cseréje (2, 4. ábra)
⚠ FIGYELMEZTETÉS! Az orsó reteszelő gombját (7) csak olyankor működtesse, amikor áll a csiszolóorsó (12). Különben megsérülhet a készülék.
- Csak sík csiszolófelületű keményfém fazékkorongokat (10) használjon.
- Tisztítsa meg a csiszolóorsót (12) és a felszerelendő összes alkatrészt.
- A cserélhető szerszám befogásához és kioldásához nyomja be az orsó reteszelő gombját (7) amely reteszeli az orsót.
- A cserélhető szerszám rögzítéséhez helyezze a felvevő peremet (11) a csiszolóorsóra (12).
- Helyezze rá a kívánt cserélhető szerszámot a csiszolóorsóra (12).
- Csavarja fel a befogó anyát (14), és húzza meg a kétkörmös szerelőkulccsal (15).

MEGJEGYZÉS Ügyeljen arra, hogy a befogó anya (14) gallérja kifelé mutasson.

11.3 Por elszívásának felszerelése
Bizonyos anyagok pora, mint például az ólomtartalmú festékek, egyes fafajták, ásványi anyagok és fémek károsak lehetnek az egészségre. Ezen porok érintése vagy belégzése allergiás reakciót válthat ki, és/vagy légzőszervi betegségeket okozhat a kezelő személy vagy a közelben tartózkodók számára.

Bizonyos porok, mint például a tölgy- és a bükkfa fűrészpora rákkeltőnek minősülnek, különösen akkor, ha a faanyag kezelésére szolgáló segédanyagokkal (kromát, favédő szerek) együtt fordulnak elő. Azbeszttartalmú anyagot csak szakember munkálhat meg.

- Mindig használjon por elszívására szolgáló berendezést.
- Az elektromos szerszámot vagy a porzsákkal (18) vagy pedig M porosztályba tartozó porszívóval üzemeltesse.
- Gondoskodjon megfelelő szellőzésről a munkaterületen.
- Ajánlott a P2 besorolású szűrővel ellátott légzésvédelmi maszk használata.
- Kerülje el, hogy megtörjön az elszívó tömlő (19).

A megmunkálandó anyagra vonatkozóan vegye figyelembe az adott országban érvényes előírásokat.

- Dugja rá az elszívó tömlő (19) bemeneti oldalát az elszívócsonkra (8).
- Ezt követően kösse össze az elszívó tömlő (19) kimeneti oldalát a porzsákkal (18). Ezt követően kösse össze az elszívó tömlő (19) kimeneti oldalát a porzsák (18) elszívócsonkjával.
- Az elszívó tömlő (19) szétszereléséhez húzza le az elszívó tömlőt (19) az elszívócsonkról (8).

11.4 Külső elszívás adapterének felszerelése

- Szükség esetén dugja rá a por elszívására szolgáló adaptert az elszívócsonkra.
- Csatlakoztasson megfelelő tanúsítvánnyal rendelkező, por elszívására szolgáló berendezést.

MEGJEGYZÉS: Ha fát vagy olyan anyagot munkál meg, mely egészségre veszélyes port képez, csatlakoztassa a készüléket megfelelő, bevizsgált elszívó szerkezetre.

11.5 A kiegészítő fogantyú beállítása

A kiegészítő fogantyú (9) dőlése állítható. Ez arra szolgál, hogy bizonyos alkalmazások esetén kedvezőbb legyen a készüléket vezető kar helyzete (például szegélyek közelében végzett csiszolás során).

- Oldja ki mindkét szárnyas csavart, és billentse a kiegészítő fogantyút a kívánt munkavégzési helyzetbe.
- Ismét húzza meg a szárnyas csavarokat.

12. Munkavégzési utasítások

⚠ Figyelem!
Az üzembe helyezés előtt feltétlenül szerelje össze teljesen a készüléket!

⚠ FIGYELMEZTETÉS!
Mielőtt bármilyen munkát végezne a készüléken, húzza ki a hálózati csatlakozóját a csatlakozóaljzatból!

Mielőtt letenné a készüléket, várja meg, amíg leáll.

A lehordási teljesítmény és a felületi minőség jórészt a választott csiszoló szerszámtól, a kiválasztott fordulatszám-fokozattól és a rányom erejétől függ.

Csak kifogástalan csiszoló szerszámokkal érhető el jó csiszolási teljesítmény, ami kíméli a készüléket is.

12.1 Csiszolás

- **Munkavégzés közben mindig két kézzel tartsa a készüléket, és álljon stabilan a lábán.** Két kézzel biztosabban lehet vezetni a készüléket.
- Csatlakoztassa a készüléket a rendelkezésre álló elszívó rendszerre (saját vagy külső elszívóra).
- **Külső elszívás esetén:** Lehetőleg távoli lekapcsolással vagy start/stop automatikával üzemeltesse az elszívót. Az elszívó automatikusan bekapcsol, és késleltetve kapcsol ki, hogy eltávolítsa a maradék port a szívótömlőből.
- Kapcsolja be a készüléket. A csiszolóeszközt teljes felületével fektesse rá a megmunkálni kívánt felületre. Mérsékelt erővel nyomja rá, és így mozgassa a munkadarabon.
- Ügyeljen arra, hogy egyenletes legyen a rányomás ereje, mert ezzel őrizhető meg a cserélhető szerszámok élettartama.
- Ha túlzott mértékben fokozza a rányomási erőt, az nem jár magasabb lehordási teljesítménnyel, hanem pusztán a készülék és a cserélhető szerszám nagyobb mértékű kopását okozza.
- Emelje fel a készüléket a felületről.
- **Saját elszívás esetén:** Hagyja járni néhány percig az elektromos szerszámot, hogy eltávolítsa a maradék port az elszívó tömlőből (19).

12.2 Szegélyek közelében végzett csiszolás (5, 6. ábra)

A szegélyek közelében végzett csiszoláshoz eltávolítható a védő és elszívó burkolat (4) egyik burkolati idoma (6). Ezáltal az alkalmazott cserélhető szerszám közelebb tud kerülni a padló, a fal vagy a plafon széléhez, illetve a helyszínen adott tárgyakhoz, például a csövekhez. Ennek köszönhetően precízen megmunkálhatók a határoló felületek.
Ilyen jellegű munkák esetén számoljon nagyobb mértékű porképződéssel, mert a védő és elszívó burkolat (4) ilyenkor nem záródik teljesen.

- Húzza ki előrefelé a burkolati idomot (6) a védő és elszívó burkolatból (4).

- Végezze el a szegélyhez közeli felületek megmunkálását.
- Dugja rá ismét a burkolati idomot (6) az elszívó burkolatra (4), míg a helyére nem kattan.

13. Kezelés


A szerszám forgásiránya!

13.1 Bekapcsolás
A készülék bekapcsolásához tolja előre a be-/kikapcsolót (1).
A be-/kikapcsoló (1) rögzítéséhez nyomja előre a be-/kikapcsoló (1) elejét, míg a helyére nem kattan.

13.2 Kikapcsolás
Az elektromos szerszám kikapcsolásához engedje el a be-/kikapcsoló gombot (1).
Ha reteszelve van, nyomja meg röviden a be-/kikapcsoló (1) hátsó részét, majd engedje el.

13.3 Fordulatszám beállítása
A munka megkezdése előtt állítsa be a használatnak megfelelő fordulatszámot. A durva csiszolási munkálatokhoz alacsonyabb fordulatszámot használjon, a finom munkálatokhoz növelje a fordulatszámot.
- A fordulatszám a gombok (2) megnyomásával állítható.
- A fordulatszám növeléséhez nyomja meg a + gombot (2).
- A fordulatszám csökkentéséhez nyomja meg a – gombot (2).

MEGJEGYZÉS: A cserélhető szerszám a kikapcsolás után egy ideig még forog. Mielőtt leteszi a készüléket, várja meg, amíg leáll a cserélhető szerszám.

14. Elektromos csatlakoztatás

A telepített villanymotor üzemkész állapotban van csatlakoztatva. A csatlakoztatás megfelel a vonatkozó VDE és DIN előírásoknak.
Az ügyfél által biztosított hálózati csatlakozásnak, valamint az alkalmazott hosszabbító vezetéknek meg kell felelnie ezen előírásoknak.

Sérült elektromos csatlakozóvezetékek
Az elektromos csatlakozóvezetékeken gyakran sérült a szigetelés.
Ennek okai a következők:
- Megnyomódások, ha a csatlakozóvezetékeket ablak- vagy ajtónyílásokon vezeti át.
- Megtörések, amikor szakszerűtlenül vezetik vagy rögzítik a csatlakozóvezetéket.
- Elnyíródások, amikor áthajtanak a csatlakozóvezetéken.
- A szigetelés sérülései, amikor a vezetéket kirántják a konnektorból.
- Repedések a szigetelés elöregedése miatt.

Az ilyen sérült elektromos csatlakozóvezetékek nem használhatók, és a szigetelés sérülései miatt életveszélyesek.

Rendszeresen ellenőrizze az elektromos csatlakozóvezetékek sérüléseit. Ügyeljen arra, hogy a csatlakozóvezeték az ellenőrzéskor ne legyen az áramhálózatra csatlakoztatva.

Az elektromos csatlakozóvezetékeknek meg kell felelniük a vonatkozó VDE- és DIN-előírásoknak. Csak azonos jelölésű csatlakozó vezetékeket használjon.

A csatlakozókábelen kötelező a nyomtatott típusmegnevezés megléte.

X csatlakoztatási mód
Ha megsérül a készülék hálózati csatlakozóvezetéke, akkor különleges csatlakozóvezetékre kell lecserélni, amely a gyártótól vagy annak ügyfélszolgálatától szerezhető be.

Egyfázisú váltóáramú motor esetén a magas (3000 watt feletti) indítási árammal rendelkező gépekhez C 16A vagy K 16A biztosíték használatát javasoljuk!

15. Tisztítás és karbantartás

⚠ FIGYELMEZTETÉS!
A készüléken végzendő minden munkálat előtt kapcsolja ki a készüléket, és húzza ki a hálózati csatlakozót.

- A védőberendezéseket, levegőnyílásokat és a motorházat tartsa portól és szennyeződéstől mentesen, amennyire csak lehetséges. A készüléket törölje le tiszta ronggyal, vagy fúvassa ki alacsony nyomású sűrített levegővel.
- Azt javasoljuk, hogy a készüléket minden használat után tisztítsa meg.

- Rendszeresen tisztítsa meg a készüléket egy nedves ruhával és egy kis kenőszappannal. Ne használjon tisztító- vagy oldószereket, mivel ezek kikezdhetik a készülék műanyag alkatrészeit. Ügyeljen arra, hogy ne juthasson víz a készülék belsejébe. Az elektromos készülékbe hatoló víz növeli az áramütés kockázatát.

A készülék belsejében nincs más olyan alkatrész, amelyet karban kellene tartani.

A porzsák ürítése
A por elszívásának optimális teljesítménye azzal biztosítható, ha időben üríti a porzsákot (18).
- Nyissa ki a porzsák (18) cipzárját.
- Rázza ki a porzsákot (18) megfelelő hulladéktároló fölött.

Szervizinformációk
Vegye figyelembe, hogy ennél a terméknél a következő alkatrészek használati vagy természetes kopásnak kitett elemek, illetve a következő alkatrészekre használati anyagokként van szükség.
Kopásnak kitett alkatrészek*: Szénkefék, kapcsolók

* nem szerepel kötelezően a szállított elemek között!

Csatlakoztatások és javítások
A csatlakoztatásokat és az elektromos szerelvényen végzett javításokat csak villanyszerelő hajthatja végre.

Információ kérése esetén a következő adatokat adja meg:
- A motor áramneme
- A gép típustáblájának adatai

Pótalkatrészeket és tartozékokat szervizközpontunktól vásárolhat. Ehhez szkennelje be a címlapon található QR-kódot.

16. Tárolás

Sötét, száraz és fagymentes, valamint gyermekek számára nem hozzáférhető helyen tárolja a készüléket és tartozékait. Az optimális tárolási hőmérséklet 5 °C és 30 °C között van. A szerszámot az eredeti csomagolásában tárolja. Letakarással védje a szerszámot a portól és a nedvességtől. A kezelési útmutatót a szerszám mellett tárolja.

17. Ártalmatlanítás és újrahasznosítás

A csomagolásra vonatkozó megjegyzések



A csomagolóanyagok újrahasznosíthatók. Kérjük, ártalmatlanítsa a csomagolásokat környezetbarát módon.

Megjegyzések az elektromos és elektronikai berendezések ártalmatlanításáról



A leselejtezett elektromos és elektronikai berendezések nem minősülnek kommunális hulladéknak, hanem szelektíven gyűjtendők, illetve le kell adni őket ártalmatlanításra!

- A leselejtezett akkumulátorokat, melyek nincsenek rögzített módon telepítve a készülékbe, leadás előtt roncsolásmentesen el kell távolítani! Ezek ártalmatlanítását az akkumulátorok hulladékkezelésére vonatkozó törvény szabályozza.
- Az elektromos és elektronikai berendezések tulajdonosát, illetve használóját törvény kötelezi a berendezések leadására az élettartamuk lejártával.
- A végfelhasználó saját maga viseli a felelősséget adatainak törléséért az ártalmatlanítandó készülékről!
- Az áthúzott kuka ikonja arra utal, hogy a leselejtezett elektromos és elektronikai berendezések nem minősülnek kommunális hulladéknak, és külön kell őket ártalmatlanítani.
- A leselejtezett elektromos és elektronikai berendezéseket az alábbi átvevőhelyeken lehet díjmentesen leadni újrahasznosításra:
  - Önkormányzati hulladékszigetek és gyűjtőhelyek (kerületi, illetve települési hulladékudvarok).
  - Az elektronikai berendezés vásárlásának helyszíne (telephellyel rendelkező vagy online forgalmazó), amennyiben a kereskedő kötelezhető a visszavételre, vagy önkéntesen vállalja azt.
  - Készülékfajtánként legfeljebb három darab, 25 cm-t élhosszúságot meg nem haladó leselejtezett berendezést anélkül lehet térítésmentesen visszavinni a gyártónak, hogy előtte új készüléket vásárolt volna nála, illetve ugyanígy leadhatja őket az Ön közelében található illetékes gyűjtőhelyen is.
  - A gyártók és forgalmazók további, kiegészítő visszavételi rendelkezéseiről az adott szolgáltató ügyfélszolgálatán tájékozódhat.

- Ha magánháztartásába kiszállítással rendelt új elektronikai berendezést a gyártótól, akkor végfelhasználóként a gyártótól kérheti a régi berendezés díjtalan elszállítását. Ennek érdekében vegye fel a kapcsolatot a gyártó ügyfélszolgálatával.

- A fentebb közöltek csak azokra a berendezésekre vonatkoznak, melyeket az Európai Unióban telepítettek és értékesítettek, és így a 2012/19/EU európai irányelv hatálya alá tartoznak. Az Európai Unión kívüli országban a fentiektől eltérő rendelkezések vonatkozhatnak a leselejtezett elektromos és elektronikai berendezések ártalmatlanítására.

18. Hibaelhárítás

A következő táblázat bemutatja a hibák tüneteit, és ismerteti azok elhárításának módját arra az esetre, ha az Ön által vásárolt gép nem működne megfelelően. Ha a problémát ezzel nem sikerül lokalizálni és orvosolni, forduljon az illetékes szervizhez.

Üzemzavar	Lehetséges ok	Megoldás
Nem indul el az elektromos szerszám	Megszakadt az áramellátás	Egy másik elektromos szerszám csatlakoztatásával ellenőrizze az áramellátást
	Hibás a hálózati kábel vagy a csatlakozódugó	Villamossági szakemberrel ellenőriztesse
	Az elektromos szerszám egyéb elektromos hibája	Villamossági szakemberrel ellenőriztesse
Az elektromos szerszám nem éri el a teljes teljesítményt	Túl hosszú és/vagy túl alacsony keresztmetszetű a hosszabbító kábel	Megengedett hosszúságú és/vagy keresztmetszetű hosszabbító kábelt használjon
	Túl alacsony az áramellátás (pl. generátor) feszültsége	Csatlakoztassa megfelelő áramellátásra az elektromos szerszámot
Rossz munkavégzési eredmény	Elkopott a használati szerszám	Cseréltesse ki a használati szerszámot
	Elkopott a csiszolólap	Cseréltesse ki a csiszolólapot
Erős porképződés	Elkopott a kefeszegély	Cserélje ki a kefeszegélyt
	Nincs csatlakoztatva/bekapcsolva a porszívás	Csatlakoztassa/kapcsolja be a porszívást

Objaśnienie symboli na urządzeniu

Zastosowanie symboli w niniejszym podręczniku ma za zadanie zwrócenie uwagi na możliwe ryzyka. Symbole bezpieczeństwa i ich objaśnienia muszą być dokładnie zrozumiane. Same ostrzeżenia nie powodują usunięcia ryzyka i nie mogą zastąpić prawidłowych środków ochrony przed wypadkami.

	Ostrzeżenie - W celu zmniejszenia ryzyka obrażeń należy przeczytać instrukcję obsługi.
	Nosić nauszniki ochronne. Hałas może powodować utratę słuchu.
	Nosić maskę przeciwpyłową. Podczas obróbki drewna oraz innych materiałów może powstawać pył szkodliwy dla zdrowia. Nie wolno poddawać obróbce materiałów zawierających azbest!
	Stosować okulary ochronne. Powstające w trakcie pracy iskry lub wyrzucane przez urządzenie odłamki, wióry i pyły mogą się przyczynić do utraty widoczności.
⚠ Uwaga!	Miejsca w niniejszej instrukcji obsługi, które dotyczą bezpieczeństwa użytkownika, zostały oznaczone następującym znakiem.
	Klasa ochronności II
	Produkt jest zgodny z obowiązującymi europejskimi dyrektywami.
	Produkt jest zgodny z obowiązującymi serbskimi dyrektywami.

Spis treści: **Strona:**

1. Wprowadzenie 146
2. Opis urządzenia (rys. 1-3) 146
3. Zakres dostawy 146
4. Użytkowanie zgodne z przeznaczeniem 147
5. Ogólne wskazówki dotyczące bezpieczeństwa 147
6. Wskazówki dotyczące bezpieczeństwa dla wszystkich zastosowań 149
7. Dodatkowe wskazówki dotyczące bezpieczeństwa 151
8. Ryzyka szczątkowe 152
9. Dane techniczne 152
10. Rozpakowanie 153
11. Przed uruchomieniem 153
12. Wskazówki dotyczące pracy 154
13. Obsługa 155
14. Przyłącze elektryczne 155
15. Czyszczenie i konserwacja 156
16. Przechowywanie 156
17. Utylizacja i ponowne wykorzystanie 156
18. Pomoc dotycząca usterek 157
19. Deklaracja zgodności 345

1. Wprowadzenie

Producent:

Scheppach GmbH
Günzburger Straße 69
D-89335 Ichenhausen

Szanowny Kliencie,
Życzymy dużo satysfakcji i powodzenia podczas pracy z nowym urządzeniem.

Wskazówka:
Zgodnie z obowiązującą ustawą o odpowiedzialności cywilnej za produkt, producent nie odpowiada za szkody powstałe przy tym urządzeniu lub przez to urządzenie w przypadku:

- Nieprawidłowej obsługi,
- Nieprzestrzeganie instrukcji obsługi,
- Naprawy wykonywane przez osoby trzecie, nieautoryzowanych specjalistów
- Montaż i wymiana nieoryginalnych części zamiennych
- Użytkowania niezgodnego z przeznaczeniem
- Awarie instalacji elektrycznej w przypadku nieprzestrzegania przepisów elektrycznych oraz postanowień VDE 0100, DIN 57113 / VDE 0113

Przestrzegać:
Przed przystąpieniem do montażu i uruchomienia przeczytać cały tekst instrukcji obsługi.
Instrukcja obsługi ma na celu ułatwienie zapoznania się z urządzeniem i wykorzystania możliwości użytkowania go zgodnie z przeznaczeniem.
Instrukcja obsługi zawiera ważne wskazówki dotyczące bezpiecznej, fachowej i ekonomicznej pracy z niniejszym urządzeniem oraz sposobu unikania zagrożeń, oszczędności kosztów napraw, redukcji czasów przestoju i zwiększenia niezawodności i trwałości urządzenia.
Dodatkowo oprócz zasad bezpieczeństwa zawartych w niniejszej instrukcji obsługi należy przestrzegać przepisów danego kraju obowiązujących dla eksploatacji urządzenia.
Instrukcję obsługi przechowywać przy urządzeniu, w torebce plastikowej chroniącej przed zanieczyszczeniem i wilgocią. Każda osoba obsługująca musi przeczytać ją przed przystąpieniem do pracy i dokładnie jej przestrzegać.

Przy urządzeniu mogą pracować wyłącznie osoby, które zostały przeszkolone w zakresie użytkowania urządzenia i poinstruowane o związanych z tym zagrożeniach.
Przestrzegać ustawowego wieku minimalnego.
Oprócz wskazówek dotyczących bezpieczeństwa zawartych w niniejszej instrukcji obsługi i specjalnych przepisów danego kraju należy przestrzegać ogólnie uznanych zasad technicznych dotyczących eksploatacji maszyn o tej samej budowie.
Nie ponosimy odpowiedzialności za wypadki ani szkody powstałe wskutek nieprzestrzegania niniejszej instrukcji oraz wskazówek dotyczących bezpieczeństwa.

2. Opis urządzenia (rys. 1-3)

1. Włącznik/wyłącznik
2. Przyciski do ustawiania prędkości obrotowej (+/–)
3. Śruby skrzydełkowe dla dodatkowej regulacji uchwytu
4. Pokrywa ochronna i odsysająca
5. Korona szczotki
6. Segment pokrywy
7. Przycisk blokady wrzeciona
8. Króciec odsysający
9. Uchwyt dodatkowy
10. Ściernica z węglika wolframu
11. Kołnierz montażowy
12. Wrzeciono szlifierskie
13. Dysk szlifierski
14. Nakrętka mocująca
15. Klucz montażowy dwuotworowy
16. Papier ścierny
17. Adapter (odsysanie pyłu)
18. Worek na pył
19. Wąż odsysający

3. Zakres dostawy

- 1 system wykończeniowy do ścian/podłóg i sufitów
- Wąż ssący 1m (z możliwością przedłużenia do 3,5m)
- 1 worek na pył (25 L)
- 1 adapter (odsysanie pyłu)
- 6x papier ścierny (2x 40 - 80 - 120 każdy)
- 1 ściernica z węglika wolframu (YG8)
- 1 klucz montażowy dwuotworowy
- 1 instrukcja eksploatacji

4. Użytkowanie zgodne z przeznaczeniem

Użytkowanie tego narzędzia elektrycznego zgodnie z przeznaczeniem obejmuje następujące czynności:
- szlifowanie powłok na sucho.
- usuwanie resztek farb, tapet i kleju.
- usuwanie kleju do płytek i suchych resztek kleju do wykładzin z twardych podłoży (twardy tynk, beton).
- szlifowanie i wygładzanie na sucho betonu, tynku i jastrychu.
- perforowanie tapet na twardych powierzchniach.
- szlifowanie szpachlowanej płyty gipsowo-kartonowej.
- wygładzanie przejść szalunkowych i szorstkich powierzchni betonowych.
- szlifowanie na sucho ścian i sufitów wewnątrz i na zewnątrz budynków.
- szlifowanie powierzchni metali, kamienia i drewna na sucho.

Maszynę wolno użytkować wyłącznie zgodnie z jej przeznaczeniem. Każde użycie wykraczające poza to jest niezgodne z przeznaczeniem. Za wynikające z tego szkody i obrażenia wszelkiego rodzaju odpowiada użytkownik/operator, a nie producent.

Do zgodnego z przeznaczeniem wykorzystywania zalicza się również przestrzeganie wskazówek dotyczących bezpieczeństwa, a także instrukcji montażu i wskazówek dot. eksploatacji, zawartych w instrukcji obsługi.
Osoby obsługujące i konserwujące maszynę muszą dobrze znać jej działanie oraz zostać poinformowane o ewentualnych zagrożeniach.
Ponadto należy jak najdokładniej przestrzegać obowiązujących przepisów dotyczących zapobiegania nieszczęśliwym wypadkom.
Podobnie zaleca się przestrzeganie wszelkich innych ogólnych zasad z dziedziny medycyny pracy i bezpieczeństwa technicznego. Samowolne modyfikacje maszyny wykluczają odpowiedzialność producenta za spowodowane tym szkody.
Maszynę wolno użytkować wyłącznie z oryginalnymi częściami i oryginalnym wyposażeniem producenta.
Przestrzegać wskazówek producenta dotyczących bezpieczeństwa, pracy i konserwacji oraz wymiarów podanych w rozdziale Dane Techniczne.

Należy pamiętać, że zgodnie z przeznaczeniem nasze urządzenia nie zostały skonstruowane do użytku komercyjnego, rzemieślniczego lub przemysłowego. Nie ponosimy odpowiedzialności w przypadku, gdy urządzenie jest stosowane w zakładach komercyjnych, rzemieślniczych i przemysłowych oraz do podobnych działalności.
Urządzenie jest przeznaczone do użytkowania przez osoby dorosłe. Młodzież powyżej 16 roku życia może używać urządzenia tylko pod nadzorem. Producent nie ponosi odpowiedzialności za szkody spowodowane użytkowaniem niezgodnym z przeznaczeniem lub nieprawidłową obsługą urządzenia.

5. Ogólne wskazówki dotyczące bezpieczeństwa

⚠ OSTRZEŻENIE Należy przeczytać wszystkie wskazówki dotyczące bezpieczeństwa i instrukcje oraz przestudiować wszystkie ilustracje i parametry techniczne dostarczone wraz z niniejszym narzędziem elektrycznym.
Nieprzestrzeganie poniższych wskazówek bezpieczeństwa i instrukcji może doprowadzić do porażenia prądem, pożaru i/lub poważnych obrażeń.

Przechowywać na przyszłość wszystkie wskazówki dotyczące bezpieczeństwa i instrukcje.

Używany we wskazówkach bezpieczeństwa termin „narzędzie elektryczne" odnosi się do narzędzi elektrycznych zasilanych z sieci (za pomocą kabla zasilającego) oraz do narzędzi elektrycznych zasilanych za pomocą akumulatora (bez kabla zasilającego).

1) Bezpieczeństwo w miejscu pracy

a) **Utrzymywać obszar roboczy w czystości i zapewnić dobre oświetlenie.** Nieporządek i brak oświetlenia obszaru roboczego może prowadzić do wypadków.

b) **Nie pracować z narzędziem elektrycznym w otoczeniu zagrożonym wybuchem, w którym znajdują się palne płyny, gazy lub pyły.** Narzędzia elektryczne wytwarzają iskry, które mogą spowodować zapłon pyłu lub oparów.

c) **Nie dopuszczać, aby dzieci i inne osoby zbliżały się do obszaru roboczego podczas używania narzędzia elektrycznego.** W chwili nieuwagi można łatwo stracić kontrolę nad urządzeniem.

2) Bezpieczeństwo elektryczne

a) **Wtyczka przyłączeniowa narzędzia elektrycznego musi pasować do gniazda. Wtyczki nie wolno w żaden sposób modyfikować. Nie używać żadnych przejściówek z uziemionymi narzędziami elektrycznymi.** Niemodyfikowane wtyczki i odpowiednie gniazda zmniejszają ryzyko porażenia prądem.

b) **Unikać kontaktu fizycznego z uziemionymi powierzchniami, takimi jak rury, grzejniki, piece i lodówki.** Ryzyko porażenia prądem zwiększa się, jeśli ciało użytkownika jest uziemione.

c) **Nie wystawiać narzędzi elektrycznych na deszcz i wilgoć.** Przedostanie się wody do urządzenia elektrycznego zwiększa ryzyko porażenia prądem.

d) **Nie wykorzystywać kabla niezgodnie z przeznaczeniem w celu przenoszenia, zawieszania narzędzia elektrycznego lub w celu wyjęcia wtyczki z gniazda. Kabel przechowywać z dala od gorąca, oleju, ostrych krawędzi lub ruchomych części urządzeń.** Uszkodzone lub splątane kable zwiększają ryzyko porażenia prądem.

e) **W przypadku pracy z narzędziem elektrycznym na wolnym powietrzu, używać wyłącznie przedłużaczy dopuszczonych również do pracy w warunkach zewnętrznych.** Zastosowanie kabla przedłużającego przystosowanego do warunków zewnętrznych zmniejsza ryzyko porażenia prądem.

f) **Jeżeli użycie narzędzia elektrycznego w wilgotnym otoczeniu jest nieuniknione, używać wyłącznika ochronnego prądowego.** Zastosowanie wyłącznika ochronnego prądowego zmniejsza ryzyko porażenia prądem.

3) Bezpieczeństwo osób

a) **Podczas pracy z narzędziem elektrycznym należy być zawsze ostrożnym, zwracać uwagę na wykonywane czynności i zachowywać zdrowy rozsądek. Nie używać narzędzia elektrycznego w stanie zmęczenia lub też będąc pod wpływem narkotyków, alkoholu lub leków.** Chwila nieuwagi podczas używania narzędzia elektrycznego może spowodować poważne obrażenia.

b) **Stosować osobiste wyposażenie ochronne i nosić zawsze okulary ochronne.** Stosowanie środków ochrony indywidualnej, jak maska przeciwpyłowa, antypoślizgowe obuwie ochronne, kask lub nauszniki ochronne, w zależności od rodzaju i zastosowania narzędzia elektrycznego, zmniejsza ryzyko odniesienia obrażeń.

c) **Nie dopuszczać do niezamierzonego uruchomienia. Przed podłączeniem do zasilania, podnoszeniem lub przenoszeniem upewnić się, że narzędzie elektryczne jest wyłączone.** Trzymanie palca na włączniku podczas przenoszenia narzędzia elektrycznego lub podłączanie już włączonego urządzenia do zasilania może prowadzić do wypadków.

d) **Przed włączeniem narzędzia elektrycznego usunąć narzędzia nastawcze lub klucze płaskie.** Narzędzie lub klucz znajdujące się w obracającej się części urządzenia może prowadzić do powstania obrażeń.

e) **Unikać nietypowej pozycji ciała. Zadbać o stabilną pozycję i zachowanie równowagi w każdej chwili.** Pozwala to na lepszą kontrolę narzędzia elektrycznego w niespodziewanych sytuacjach.

f) **Nosić odpowiednią odzież. Podczas pracy nie nosić luźnej odzieży i biżuterii. Włosy, odzież i rękawice trzymać z dala od części ruchomych.** Luźna odzież, biżuteria lub długie włosy mogą zostać pochwycone przez części ruchome.

g) **Jeżeli istnieje możliwość zamontowania urządzeń odsysających i odpylających, upewnić się, że są one podłączone i mogą być prawidłowo używane.** Zastosowanie odsysania pyłu może zmniejszyć zagrożenia spowodowane przez pył.

h) **Przestrzegamy przed złudnym poczuciem bezpieczeństwa i ignorowaniem zasad bezpieczeństwa dla narzędzi elektrycznych, również gdy użytkownik w wyniku wielokrotnego użycia jest zaznajomiony z obsługą narzędzia elektrycznego.** Brak czujności może w ułamku sekundy doprowadzić do powstania ciężkich obrażeń.

4) Zastosowanie i obsługa narzędzia elektrycznego

a) **Nie przeciążać narzędzia elektrycznego. Używać narzędzia elektrycznego przeznaczonego do danej pracy.** Odpowiednie narzędzie elektryczne umożliwia lepszą i bezpieczniejszą pracę w podanym zakresie mocy.

b) **Nie używać narzędzia elektrycznego, którego włącznik jest uszkodzony.** Narzędzie elektryczne, którego nie da się już włączać lub wyłączać, jest niebezpieczne i musi zostać naprawione.

c) **Przed przeprowadzeniem ustawień, wymianą części wyposażenia lub odstawieniem urządzenia wyciągnąć wtyczkę z gniazda.**

Ten środek ostrożności zapobiega niezamierzonemu uruchomieniu narzędzia elektrycznego.

d) **Nieużywane narzędzia elektryczne przechowywać poza zasięgiem dzieci. Nie zezwalać na używanie urządzenia osobom, które nie są zaznajomione z jego działaniem lub nie przeczytały niniejszych instrukcji.** Narzędzia elektryczne stanowią zagrożenie, jeśli są używane przez niedoświadczone osoby.

e) **Należycie dbać o narzędzia elektryczne. Kontrolować, czy części ruchome działają prawidłowo i nie zacinają się, czy części nie są pęknięte lub uszkodzone w sposób wpływający negatywnie na działanie narzędzia elektrycznego. Przed zastosowaniem urządzenia zapewnić naprawę uszkodzonych części.** Wiele wypadków jest spowodowanych nieprawidłową konserwacją narzędzi elektrycznych.

f) **Narzędzia tnące muszą być ostre i utrzymywane w stanie czystości.** Starannie konserwowane narzędzia tnące z krawędziami tnącymi rzadziej się zacinają i są łatwiejsze w obsłudze.

g) **Używać narzędzi elektrycznych, akcesoriów, narzędzi roboczych itd. zgodnie z niniejszymi instrukcjami. Uwzględnić warunki pracy i wykonywane czynności.** Używanie narzędzia elektrycznego do zastosowań innych, niż przewidziane, może prowadzić do niebezpiecznych sytuacji.

h) **Powierzchnie uchwytu utrzymywać w stanie suchym, czystym i wolnym od oleju i smaru.** Śliskie uchwyty i powierzchnie chwytowe nie pozwalają na bezpieczne trzymanie elektronarzędzia i kontrolę nad nim w nieoczekiwanych sytuacjach.

5) Serwis

a) **Naprawę narzędzia elektrycznego może wykonywać wyłącznie wykwalifikowany personel i tylko przy użyciu oryginalnych części zamiennych.** Zapewnia to bezpieczeństwo dalszej pracy narzędzia elektrycznego.

6. Wskazówki dotyczące bezpieczeństwa dla wszystkich zastosowań

Wspólne wskazówki bezpieczeństwa dotyczące szlifowania i szlifowania papierem ściernym:

a) Niniejsze narzędzie elektryczne należy stosować jako szlifierkę i szlifierkę z papierem ściernym. Należy przestrzegać wszystkich wskazówek dotyczących bezpieczeństwa, instrukcje oraz przestudiować wszystkie ilustracje i dane dostarczone wraz z urządzeniem. Nieprzestrzeganie poniższych instrukcji może prowadzić do porażenia prądem, pożaru i/lub poważnych obrażeń ciała.

b) Niniejsze narzędzie elektryczne nie jest przeznaczone do prac z użyciem szczotek drucianych, polerowania ani cięcia. Zastosowanie narzędzia elektrycznego do celów, do których nie jest ono przewidziane, może spowodować zagrożenia i obrażenia ciała.

c) Nie stosować akcesoriów, które nie są przewidziane i zalecane przez producenta specjalnie do tego narzędzia elektrycznego. Nawet jeżeli osprzęt ten da się zamocować na narzędziu elektrycznym, nie gwarantuje to bezpiecznego użycia.

d) Dopuszczalna prędkość obrotowa narzędzia roboczego musi być co najmniej równa maksymalnej prędkości obrotowej podanej na elektronarzędziu. Akcesoria obracające się z prędkością większą niż dopuszczalna mogą się złamać lub zostać wyrzucone.

e) Średnica zewnętrzna i grubość narzędzia roboczego muszą odpowiadać wymiarom narzędzia elektrycznego. Narzędzia robocze o niewłaściwych wymiarach nie mogą być dostatecznie osłonięte ani kontrolowane.

f) Narzędzia robocze z wkładem gwintowym muszą być ściśle dopasowane do gwintu wrzeciona szlifierskiego. W narzędziach roboczych montowanych kołnierzowo średnica otworu narzędzia roboczego musi pasować do średnicy mocowania kołnierza. Narzędzia robocze, których nie można zamontować dokładnie do narzędzia elektrycznego, obracają się nierównomiernie, powodują silne wibracje i mogą doprowadzić do utraty kontroli.

g) Nie stosować uszkodzonych narzędzi roboczych. Przed każdym użyciem należy sprawdzić narzędzia robocze, np. tarcze szlifierskie pod kątem odprysków i pęknięć, dyski szlifierskie pod kątem pęknięć, starcia lub nadmiernego zużycia. Jeżeli narzędzie elektryczne lub narzędzie robocze upadnie, należy sprawdzić, czy nie uległo ono uszkodzeniu lub użyć innego, nieuszkodzonego narzędzia. Po sprawdzeniu i założeniu narzędzia roboczego należy włączyć urządzenie przez jedną minutę na najwyższych obrotach, zwracając przy tym uwagę, by osoba obsługująca i osoby postronne znajdujące się w pobliżu znalazły się poza strefą obracającego się narzędzia. Uszkodzone narzędzia robocze łamią się zazwyczaj w tym czasie próbnym.

h) Nosić środki ochrony indywidualnej. W zależności od zastosowania nosić maskę zasłaniającą całą twarz, ochronę oczu lub okulary ochronne. Jeśli to konieczne, nosić maskę przeciwpyłową, nauszniki ochronne, rękawice ochronne lub specjalny fartuch chroniący przed małymi cząstkami ściernymi i cząstkami materiału. Chronić oczy przed wyrzucanymi ciałami obcymi, powstającymi podczas różnych zastosowań. Maska przeciwpyłowa lub chroniąca drogi oddechowe musi filtrować powstający podczas pracy pył. Dłuższe wystawienie na działanie hałasu może doprowadzić do utraty słuchu.

i) Zapewnić, by osoby postronne znajdowały się w bezpiecznej odległości od obszaru roboczego. Każdy, kto wchodzi w obszar roboczy, musi nosić środki ochrony indywidualnej. Odłamki elementu obrabianego lub złamanych narzędzi roboczych mogą zostać wyrzucone i spowodować obrażenia ciała również poza bezpośrednim obszarem roboczym.

j) Podczas wykonywania czynności, przy których narzędzie robocze może natrafić na ukryte przewody prądowe lub kabel zasilający, należy trzymać narzędzie elektryczne za izolowane powierzchnie chwytowe. Kontakt z przewodem pod napięciem może spowodować, że również metalowe części urządzenia znajdą się pod napięciem, i doprowadzić do porażenia prądem.

k) Kabel zasilający trzymać z dala od obracających się narzędzi roboczych. W przypadku utraty kontroli nad urządzeniem, kabel zasilający może zostać przecięty lub wciągnięty, a dłoń lub cała ręka mogą dostać się w obracające się narzędzie robocze.

l) Nigdy nie wolno odkładać narzędzia elektrycznego przed całkowitym zatrzymaniem się narzędzia roboczego. Obracające się narzędzie robocze może wejść w kontakt z powierzchnią, na którą jest odkładane, co może doprowadzić do utraty kontroli nad narzędziem elektrycznym.

m) Nie wolno przenosić narzędzia elektrycznego znajdującego się w ruchu. Przypadkowy kontakt ubrania z obracającym się narzędziem roboczym może spowodować jego wciągnięcie i wkręcenie się narzędzia roboczego w ciało osoby obsługującej.

n) Regularnie czyścić szczelinę wentylacyjną narzędzia elektrycznego. Dmuchawa silnika wciąga pył do wnętrza obudowy, przy czym nadmierne gromadzenie metalowych wiórów może spowodować zagrożenie porażenia prądem.

o) Nie używać narzędzia elektrycznego w pobliżu materiałów palnych. Iskry mogą spowodować ich zapłon.

p) Nie używać narzędzi roboczych, które wymagają płynnych środków chłodzących. Użycie wody lub innych płynnych środków chłodzących może doprowadzić do porażenia prądem.

Odrzut i odpowiednie wskazówki dotyczące bezpieczeństwa

Odrzut jest nagłą reakcją urządzenia spowodowaną zahaczeniem lub zablokowaniem obracającego się narzędzia roboczego, takiego jak tarcza szlifierska, dysk szlifierski, szczotka druciana itd. Zahaczenie lub zablokowanie powoduje nagłe zatrzymanie obracającego się narzędzia roboczego. Niekontrolowane narzędzie elektryczne zostanie przez to szarpnięte w kierunku przeciwnym do kierunku obrotu narzędzia roboczego.

Jeżeli na przykład tarcza szlifierska zakleszczy lub zablokuje się w obrabianym detalu, zanurzona w materiale krawędź tarczy szlifierskiej może się zablokować, co może spowodować wyrwanie tarczy szlifierskiej lub odrzut. Tarcza szlifierska porusza się wówczas w kierunku do lub od osoby pracującej, w zależności od kierunku obrotów tarczy w miejscu zablokowania. Tarcze szlifierskie mogą przy tym również pękać.

Odrzut jest następstwem niewłaściwego lub nieprawidłowego użycia narzędzia elektrycznego. Można go uniknąć przez zachowanie opisanych poniżej odpowiednich środków ostrożności.

a) Narzędzie elektryczne trzymać mocno oburącz, a ciało i ramiona ustawić w pozycji umożliwiającej przejęcie sił odrzutu.
   Zawsze stosować dodatkowy uchwyt (jeśli występuje), aby zapewnić jak największą kontrolę nad siłą odrzutu lub momentem reakcji podczas procesu uruchamiania. Operator jest w stanie opanować siły odrzutu lub siły reakcji zachowując odpowiednie środki ostrożności.

b) Nigdy nie zbliżać rąk do obracających się narzędzi roboczych. W wyniku odrzutu narzędzie robocze może trafić w rękę osoby obsługującej.

c) Należy utrzymywać ciało poza obszarem, w którym podczas odrzutu może poruszać się narzędzie elektryczne. Odrzut porusza narzędziem elektrycznym w kierunku przeciwnym do kierunku obrotu tarczy szlifierskiej w miejscu blokowania.

d) Szczególną ostrożność należy zachować podczas obróbki narożników, ostrych krawędzi itd. Nie dopuszczać do tego, aby narzędzia robocze odbijały się od obrabianego przedmiotu lub zakleszczały się w nim. Obracające się narzędzie robocze podczas obróbki narożników, ostrych krawędzi lub gdy zostanie odbite ma tendencję do blokowania się. Powoduje to utratę kontroli lub odrzut.
e) Nie używać tarcz łańcuchowych lub zębatych. Narzędzia robocze tego typu często powodują odrzut lub utratę kontroli nad narzędziem elektrycznym.

Szczególne wskazówki bezpieczeństwa dotyczące szlifowania:

a) Używać wyłącznie dopuszczonych do tego narzędzia elektrycznego ściernic oraz osłony przewidzianej do tych ściernic. Ściernice nie przewidziane do tego narzędzia elektrycznego mogą być niewystarczająco osłonięte i niebezpieczne.
b) Tarcze szlifierskie wygięte należy montować w taki sposób, aby ich powierzchnia szlifująca nie wystawała poza płaszczyznę krawędzi osłony. Nieprawidłowo zamontowana tarcza szlifierska, wystająca poza płaszczyznę krawędzi osłony, nie może być wystarczająco osłonięta.
c) Pokrywa ochronna musi być pewnie zamocowana na narzędziu elektrycznym i, dla maksymalnego bezpieczeństwa, ustawiona tak, aby jak najmniejsza część ścierncy była otwarta dla operatora. Pokrywa ochronna pomaga chronić osobę obsługującą przed odpryskami, przypadkowym zetknięciem ze ściernicą jak i iskrami, które mogłyby zapalić odzież.
d) Ściernice mogą być używane wyłącznie do prac dla nich przewidzianych. Na przykład: Nigdy nie szlifować boczną powierzchnią tarczy tnącej. Tarcze tnące są przeznaczone do usuwania materiału krawędzią tarczy. Działanie siły bocznej na te ściernice może spowodować ich złamanie.
e) Używać zawsze nieuszkodzonych kołnierzy mocujących o wymiarach i kształcie odpowiednich do wybranej tarczy szlifierskiej. Odpowiednie kołnierze wspierają tarcze szlifierską, tym samym zmniejszają ryzyko pęknięcia tarczy. Kołnierze do tarcz tnących mogą się różnić od kołnierzy do innych tarcz szlifierskich.
f) Nie używać zużytych tarcz szlifierskich z większych elektronarzędzi. Tarcze szlifierskie do większych narzędzi elektrycznych nie są zaprojektowane do wyższych prędkości obrotowych mniejszych narzędzi elektrycznych i mogą się złamać.

Dodatkowe wskazówki dotyczące bezpieczeństwa dla szlifowania papierem ściernym

a) Nie stosować zbyt dużych nakładek szlifujących i przestrzegać wskazówek producenta dotyczących wielkości nakładek. Tarcze szlifierskie wystające poza dysk szlifierski mogą spowodować obrażenia ciała oraz zablokowanie, zerwanie tarcz szlifierskich lub odbicie.

7. Dodatkowe wskazówki dotyczące bezpieczeństwa

- **Stosować odpowiednie urządzenia do wyszukiwania, aby wyczuć ukryte przewody zasilające, lub skontaktować się z lokalnym przedsiębiorstwem energetycznym.** Kontakt z przewodami elektrycznymi może spowodować pożar i porażenie prądem elektrycznym. Uszkodzenie przewodu gazu może doprowadzić do wybuchu. Przebicie przewodu wodnego spowoduje szkody materialne lub może spowodować porażenie prądem elektrycznym.
- **Odblokować włącznik/wyłącznik i ustawić go w pozycji wyłączonej, jeśli nastąpi przerwa w zasilaniu, np. na skutek awarii zasilania lub wyjęcia wtyczki sieciowej z gniazdka.** Zapobiega to niekontrolowanemu ponownemu uruchomieniu.
- **Narzędzia elektrycznego należy używać wyłącznie do szlifowania na sucho.** Przedostanie się wody do urządzenia elektrycznego zwiększa ryzyko porażenia prądem.
- **Narzędzie elektryczne należy uruchamiać przy przedmiocie obrabianym tylko wtedy, gdy jest ono włączone, a wyłączać dopiero po zdjęciu z niego przedmiotu obrabianego**. Narzędzie elektryczne może się nagle poruszyć.
- **Uważać, aby nie narazić nikogo na zagrożenie związane z iskrami. Usunąć z pobliża materiały łatwopalne.** Podczas szlifowania metali powstają iskry.
- **Nie używać zużytych, rozerwanych lub silnie zapchanych narzędzi szlifierskich.** Uszkodzone narzędzia szlifierskie mogą się rozerwać, zostać wyrzucone i zranić kogoś.
- **Nie należy używać tarcz tnących lub ściernych ani szczotek garnkowych.** Narzędzie elektryczne nie nadaje się do stosowania z tymi narzędziami wtykowymi. Istnieje niebezpieczeństwo odniesienia obrażeń!
- **Podczas pracy z narzędziem elektrycznym należy zawsze używać dostarczonego węża odsysającego i odpowiedniego odsysania pyłu.**

Zastosowanie odsysania pyłu może zmniejszyć zagrożenia spowodowane przez pył.

- **Uwaga, zagrożenie pożarem! Unikać przegrzania materiału szlifierskiego i szlifierki. Przed przerwą w pracy należy zawsze opróżnić pojemnik na pył.** Pył szlifierski znajdujący się w worku pyłowym, mikrofiltrze, worku papierowym (lub w worku filtra czy filtrze odkurzacza) może ulec samozapłonowi w niekorzystnych warunkach, np. od iskier podczas szlifowania metali. Szczególne niebezpieczeństwo występuje, gdy pył szlifierski zmieszany jest z farbą, resztkami poliuretanu lub innymi substancjami chemicznymi, a materiał szlifierski po dłuższej pracy jest gorący.
- **Podczas pracy narzędzie elektryczne trzymać stabilnie obiema rękami i zadbać o bezpieczną pozycję.** Bezpieczne prowadzenie narzędzia elektrycznego odbywa się za pomocą dwóch rąk.
- **W razie potrzeby stosować nauszniki ochronne, okulary ochronne, maskę przeciwpyłową i osłonę rąk. Jako maski przeciwpyłowej należy używać co najmniej półmaski filtrującej cząsteczki klasy FFP 2.**
- **Przy obróbce kamienia należy używać odsysania pyłu. Odkurzacz musi być dopuszczony do odsysania pyłu kamiennego.** Stosowanie takich urządzeń minimalizuje zagrożenia ze strony pyłu.
- **Nie dotykać narzędzi roboczych, dopóki nie ostygną.** Narzędzia wtykowe nagrzewają się bardzo mocno podczas pracy.
- **Podczas wymiany narzędzi wtykowych należy nosić rękawice ochronne.** Narzędzia wtykowe nagrzewają się przy dłuższym stosowaniu.
- **Nie obrabiać materiałów, które uwalniają niebezpieczne substancje, np. pył z drewna bukowego lub dębowego, pył skalny lub azbest.** Substancje te są uważane za rakotwórcze.
- **Należy zapoznać się z obowiązującymi w danym kraju przepisami/ustawami dotyczącymi postępowania z pyłami niebezpiecznymi dla zdrowia.**
- **Nigdy nie dotykać pracującego narzędzia szlifierskiego.** Istnieje niebezpieczeństwo odniesienia obrażeń.
- **W razie potrzeby używać rusztowań do pracy.** Podczas pracy na drabinie nie można przyjąć twardej postawy.

Ostrzeżenie! Niniejsze narzędzie elektryczne wytwarza podczas pracy pole elektromagnetyczne. Pole to może w pewnych okolicznościach wpływać negatywnie na aktywne lub pasywne implanty medyczne. W celu zmniejszenia ryzyka poważnych lub śmiertelnych obrażeń, osobom z implantami medycznymi przed użyciem narzędzia elektrycznego zalecamy konsultację z lekarzem i producentem.

8. Ryzyka szczątkowe

Maszyna została skonstruowana zgodnie z najnowszym stanem techniki i uznanymi zasadami techniki bezpieczeństwa. Jednak podczas pracy mogą się pojawić poszczególne ryzyka szczątkowe.

- Zagrożenie zdrowia spowodowane prądem w przypadku stosowania nieprawidłowych elektrycznych przewodów przyłączeniowych.
- Ponadto, pomimo wszelkich podjętych kroków, mogą się pojawić ukryte ryzyka szczątkowe.
- Ryzyka szczątkowe można zminimalizować przestrzegając rozdziału „Wskazówki bezpieczeństwa" oraz „Użytkowanie zgodne z przeznaczeniem", jak i całej instrukcji obsługi.
- Unikać przypadkowego uruchamiania maszyny: podczas wkładania wtyczki do gniazda przycisk uruchamiający nie może być wciśnięty.
- Nie zbliżać rąk do obszaru roboczego, gdy maszyna jest uruchomiona.

9. Dane techniczne

Napięcie znamionowe:	230 V~
Częstotliwość znamionowa:	50 Hz
Pobór mocy:	1050 W
Znamionowa prędkość obrotowa (liczba drgań) n:	410 - 1900 1/min
Wymiar gwintu:	M14
Średnica tarcz tnących:	180 mm
Klasa ochrony:	II
Ciężar:	4 kg

Wartości emisji hałasu:	
Poziom ciśnienia akustycznego L_{PA}.:	73,3 dB(A)
Poziom mocy akustycznej L_{WA}.:	84,3 dB(A)
Niepewność K	3 dB(A)

Wibracje ręka-ramię:	
Szlifowanie powierzchni a_h	3,38 m/s^2
Niepewność K:	1,5 m/s^2

Zmiany techniczne zastrzeżone!

Hałas i drgania
⚠ **Ostrzeżenie**: Hałas może negatywnie oddziaływać na zdrowie. Jeżeli hałas wytwarzany przez maszynę przekracza 85 dB (A), nosić odpowiednie nauszniki ochronne.

Wskazówka: Przedstawiony w niniejszej instrukcji poziom drgań został zmierzony zgodnie ze znormalizowaną procedurą pomiarową i może być wykorzystany do porównania urządzeń.
Podana wartość emisji drgań może być użyta również do wstępnego oszacowania negatywnego oddziaływania.

⚠ Ostrzeżenie!
Poziom drgań zmienia się w zależności od zastosowania narzędzia elektrycznego i w niektórych przypadkach może przekroczyć wartość podaną w niniejszej instrukcji.

Obciążenie drganiami może być niedoszacowane, jeśli narzędzie elektryczne jest regularnie używane w ten sposób. Ograniczać obciążenie wibracjami do minimum. Przykładowe działania prowadzące do zmniejszenia obciążenia wibracjami to noszenie rękawic ochronnych podczas stosowania narzędzia oraz ograniczenie czasu pracy.
Przy tym należy uwzględnić wszystkie części cyklu eksploatacyjnego (np. czas, w którym elektronarzędzie jest wyłączone, oraz czas, w którym narzędzie jest włączone, ale pracuje bez obciążenia).

10. Rozpakowanie

- Otworzyć opakowanie i wyjąć ostrożnie urządzenie.
- Usunąć materiał opakowaniowy oraz zabezpieczenia opakowania/transportowe (jeśli występują).
- Sprawdzić, czy zakres dostawy jest kompletny.
- Sprawdzić urządzenie i elementy wyposażenia pod kątem uszkodzeń w trakcie transportu. W przypadku reklamacji natychmiast poinformować o tym dostawcę. Późniejsze reklamacje nie będą uznawane.
- W miarę możliwości zachować opakowanie do zakończenia okresu gwarancyjnego.
- Przed zastosowaniem urządzenia zapoznać się z nim na podstawie instrukcji obsługi.
- W przypadku akcesoriów i części zużywalnych i zamiennych stosować wyłącznie oryginalne części. Części zamienne można nabyć u swojego dystrybutora.
- Przy zamówieniach podawać nasze numery artykułów oraz typ i rok produkcji urządzenia.

⚠ OSTRZEŻENIE!
Urządzenie i materiały opakowaniowe nie mogą służyć jako zabawka dla dzieci! Dzieciom nie wolno bawić się workami z tworzywa sztucznego, foliami i drobnymi elementami! Istnieje niebezpieczeństwo połknięcia i uduszenia!

11. Przed uruchomieniem

Ostrzeżenie!
Przed wszelkimi czynnościami przy urządzeniu należy wyjąć wtyczkę sieciową z gniazdka!

Ostrożnie!
Podczas wymiany narzędzi należy nosić rękawice ochronne. W przypadku dotknięcia narzędzi wtykowych istnieje niebezpieczeństwo odniesienia obrażeń.

Odpowiednio do obrabianego materiału i pożądanego usunięcia powierzchni, dostępne są różne narzędzia robocze.

Wskazówka: Nie odkładać urządzenia bez zamontowanego narzędzia roboczego (dysku szlifierskiego, ściernicy z węglika wolframu itp.). Korona szczotki (5) może się wygiąć i ulec uszkodzeniu.

11.1 Wymiana nakładek szlifujących
Powierzchnia dysku szlifierskiego (13) wykonana jest z materiału z rzepem, dzięki czemu można szybko i łatwo przymocować nakładki szlifujące (16) za pomocą rzepu.
- Przed założeniem nowej nakładki szlifującej (16) należy usunąć brud i kurz z dysku szlifierskiego (13), np. za pomocą pędzelka.
- Nałożyć nakładkę szlifującą (16) równo z krawędzią dysku szlifierskiego (13). Następnie umieścić nakładkę szlifująca na dysku szlifierskim (13) i mocno go docisnąć. Należy zwrócić uwagę, aby otwory ssące na nakładce szlifującej (16) i dysku szlifierskim (13) znajdowały się w jednej linii.
- Aby zdjąć nakładkę szlifierską (16), należy unieść go w bok i ściągnąć z dysku szlifierskiego (13).

11.2 Montaż/wymiana narzędzi roboczych (rys. 2, 4)
⚠ **OSTRZEŻENIE!** Przycisk blokady wrzeciona (7) uruchamiać tylko przy nieruchomym wrzecionie szlifierskim (12). W przeciwnym razie urządzenie może ulec uszkodzeniu.
- Stosować wyłącznie ściernice z węglika wolframu (10) o płaskiej powierzchni szlifowania.

- Oczyścić wrzeciono szlifierskie (12) i wszystkie montowane części.
- Aby dokręcić lub poluzować narzędzie robocze, należy nacisnąć przycisk blokady wrzeciona (7) w celu jego zablokowania.
- W celu zamocowania narzędzia roboczego należy umieścić kołnierz mocujący (11) na wrzecionie szlifierskim (12).
- Nałożyć żądane narzędzie robocze na wrzeciono szlifierskie (12).
- Nakręcić nakrętkę mocującą (14) i dokręcić ją za pomocą klucza montażowego dwuotworowego (15).

WSKAZÓWKA Upewnić się, że kołnierz nakrętki mocującej (14) skierowany jest na zewnątrz.

11.3 Montaż odsysania pyłu

Pyły z obrabianych materiałów jak powłoki zawierające ołów, niektóre rodzaje drewna, minerały i metale być szkodliwe dla zdrowia. Dotykanie lub wdychanie pyłów może wywoływać reakcje alergiczne i/lub choroby dróg oddechowych użytkownika i osób znajdujących się w pobliżu.

Niektóre rodzaje pyłów jak pył dębowy lub bukowy uważane są za rakotwórcze, zwłaszcza w połączeniu z dodatkowymi substancjami używanymi przy obróbce drewna (chromian, środki ochronne do drewna). Materiały zawierające azbest mogą być obrabiane wyłącznie przez specjalistów.

- Używać zawsze odsysania pyłu.
- Narzędzie elektryczne należy obsługiwać z workiem na pył (18) lub odkurzaczem klasy M.
- Należy zadbać o dobrą wentylację stanowiska pracy.
- Zaleca się noszenie maski przeciwpyłowej z filtrem klasy P2.
- Unikać zaginania węża odsysającego (19).

Należy stosować się do obowiązujących w danym kraju przepisów dotyczących materiałów przeznaczonych do obróbki.

- Podłączyć wąż odsysający (19) po stronie ssącej do króćca odsysającego (8).
- Podłączyć teraz wąż odsysający (19) po stronie wylotowej do worka na pył (18). Włożyć wąż odsysający (19) od strony wylotu do króćca odsysającego worka na pył (18).
- Aby zdemontować wąż odsysający (19), należy wyciągnąć wąż odsysający (19) z króćca odsysającego (8).

11.4 Montaż adaptera do odsysania zewnętrznego

- W razie potrzeby podłączyć adapter do odsysania pyłu do króćca odsysającego.
- Podłączyć zatwierdzone odsysanie pyłu.

WSKAZÓWKA: Podczas obróbki drewna lub materiałów, które generują pył niebezpieczny dla zdrowia, urządzenie musi być podłączone do odpowiedniego, sprawdzonego urządzenia odsysającego.

11.5 Ustawianie uchwytu dodatkowego

Nachylenie uchwytu dodatkowego (9) może być ustawiane. Dzięki temu w niektórych zastosowaniach (np. przy szlifowaniu blisko krawędzi) uzyskuje się korzystniejszą pozycję roboczą ręki prowadzącej.

- Poluzować dwie śruby skrzydełkowe i przechylić uchwyt dodatkowy do żądanej pozycji roboczej.
- Mocno dokręcić śruby skrzydełkowe.

12. Wskazówki dotyczące pracy

⚠ Uwaga!
Przed uruchomieniem urządzenie koniecznie całkowicie zmontować!

⚠ OSTRZEŻENIE!
Przed wszelkimi czynnościami przy urządzeniu należy wyjąć wtyczkę sieciową z gniazdka!
Przed odłożeniem urządzenia odczekać, aż całkowicie się zatrzyma.

Wydajność usuwania materiału i jakość powierzchni zależą głównie od doboru narzędzia szlifierskiego, wybranej prędkości obrotowej i siły docisku.

Tylko nieskazitelne narzędzia szlifierskie zapewniają dobrą wydajność szlifowania i chronią urządzenie.

12.1 Szlifowanie

- **Podczas pracy urządzenie trzymać stabilnie obiema rękami i zadbać o bezpieczną pozycję.** Bezpieczne prowadzenie urządzenia odbywa się za pomocą dwóch rąk.
- Podłączyć system odciągowy (odsysanie wewnętrzne lub zewnętrzne).
- **W przypadku odsysania zewnętrznego:** W miarę możliwości należy korzystać z funkcji zdalnego wyłączania lub automatycznego uruchamiania/zatrzymywania odkurzacza. Odkurzacz włącza się automatycznie i wyłącza z opóźnieniem, aby usunąć resztki kurzu z węża ssącego.

- Włączyć urządzenie. Przyłożyć ją całą powierzchnią szlifującą do obrabianego podłoża. Przesuwać po obrabianym przedmiocie z umiarkowanym naciskiem.
- Zapewnić równomierny docisk w celu zwiększenia żywotności narzędzi roboczych.
- Nadmierne zwiększenie nacisku nie prowadzi do zwiększenia szybkości usuwania materiału, ale do zwiększonego zużycia urządzenia i narzędzia roboczego.
- Podnieść urządzenie z powierzchni.
- **W przypadku odsysania własnego:** Pozostawić narzędzie elektryczne na kilka sekund, aby usunąć resztki kurzu z węża odsysającego (19).

12.2 Szlifowanie blisko krawędzi (Rys. 5, 6)
Do szlifowania blisko krawędzi można zdjąć segment pokrywy (6) pokrywy ochronnej i odsysającej (4). Oznacza to, że zastosowane narzędzie robocze może sięgać bliżej krawędzi podłogi, ściany i sufitu, jak również do istniejących instalacji, takich jak rury. Dzięki temu sąsiadujące powierzchnie mogą być precyzyjnie obrabiane.
Podczas tych prac należy spodziewać się powstawania pyłu, ponieważ pokrywa ochronna i odsysająca (4) nie jest już zamknięta.

- Wyciągnąć segment pokrywy (6) do przodu z pokrywy ochronnej i odsysającej (4).
- Opracować obszary w pobliżu krawędzi.
- Nałożyć segment pokrywy (6) z powrotem na pokrywę odsysającą (4), aż zatrzaśnie się na swoim miejscu.

13. Obsługa

Kierunku obrotu narzędzia!

13.1 Włączanie
Aby włączyć urządzenie, należy przesunąć włącznik/wyłącznik (1) do przodu.
Aby zablokować włącznik/wyłącznik (1), należy nacisnąć przednią część włącznika/wyłącznika (1) w dół, aż zatrzaśnie się na swoim miejscu.

13.2 Wyłączanie
Aby wyłączyć narzędzie elektryczne, należy zwolnić włącznik/wyłącznik (1).
Jeśli jest zablokowany, należy nacisnąć krótko włącznik/wyłącznik (1) w tylnej części urządzenia, a następnie go zwolnić.

13.3 Ustawianie prędkości obrotowej
Przed rozpoczęciem prac ustawić prędkość obrotową odpowiednio do zastosowania. Stosować niższą prędkość obrotową dla zgrubnych prac szlifierskich, zwiększać prędkość przy pracach precyzyjnych.

- Regulować prędkość obrotową naciskając przyciski (2).
- Nacisnąć przycisk + (2), aby zwiększyć prędkość obrotową.
- Nacisnąć przycisk – (2), aby zmniejszyć prędkość.

WSKAZÓWKA: Narzędzie robocze obraca się po wyłączeniu. Przed odłożeniem narzędzia roboczego należy odczekać, aż narzędzie zatrzyma się w miejscu.

14. Przyłącze elektryczne

Zainstalowany silnik elektryczny jest gotowy do eksploatacji. Przyłącze odpowiada właściwym przepisom VDE (Związek Elektryków Niemieckich) oraz normom DIN. Przyłącze sieciowe udostępniane przez klienta oraz przedłużacz muszą być zgodne z powyższymi przepisami.

Uszkodzony elektryczny przewód przyłączeniowy
Na przewodach elektrycznych powstają często uszkodzenia izolacji.

Przyczyną może być:

- Ściskanie, w przypadku gdy przewody są prowadzone przez okna lub szczeliny w drzwiach.
- Zagięcia, w przypadku nieprawidłowego zamocowania lub prowadzenia przewodów.
- Przecięcia, w przypadku najeżdżania na przewody.
- Uszkodzenia izolacji, w przypadku wyrywania z gniazdka naściennego.
- Pęknięcia, spowodowane starzeniem się izolacji.

Uszkodzonych przewodów elektrycznych nie wolno używać - ze względu na uszkodzenie izolacji zagrażają życiu.

Przewody elektryczne należy regularnie kontrolować pod kątem uszkodzeń. Pamiętać, by podczas sprawdzania przewodu nie był on podłączony do sieci elektrycznej.

Przewody elektryczne muszą odpowiadać właściwym przepisom VDE (Związek Elektryków Niemieckich) oraz normom DIN. Stosować wyłącznie przewody elektryczne tym samym oznaczeniem.

Przestrzegać informacji znajdującej się na oznaczeniu typu umieszczonym na przewodzie.

Rodzaj przyłącza X
Jeżeli przewód przyłączeniowy do sieci tego urządzenia ulegnie uszkodzeniu, należy go wymienić na specjalny przewód przyłączeniowy, który jest dostępny u producenta lub za pośrednictwem serwisu klienta.

W przypadku jednofazowego silnika prądu przemiennego zalecamy, dla maszyn o wysokim prądzie rozruchowym (od 3000 watów), zabezpieczenie C 16A lub K 16A!

15. Czyszczenie i konserwacja

⚠ OSTRZEŻENIE!
Przed przystąpieniem do jakichkolwiek prac przy urządzeniu należy wyłączyć urządzenie i wyjąć wtyczkę sieciową z gniazdka.

- W miarę możliwości osłony, szczeliny wentylacyjne i obudowę silnika powinny być wolne od pyłu i zanieczyszczeń. Urządzenie czyścić czystą ściereczką lub przedmuchiwać sprężonym powietrzem pod niskim ciśnieniem.
- Zalecamy czyszczenie urządzenia bezpośrednio po każdym użyciu.
- Urządzenie powinno się regularnie czyścić wilgotną szmatką i niewielką ilością mydła szarego. Nie stosować detergentów ani rozpuszczalników, które mogłyby uszkodzić elementy urządzenia wykonane z tworzyw sztucznych. Zwracać uwagę, aby do wnętrza urządzenia nie dostała się woda. Przedostanie się wody do urządzenia elektrycznego zwiększa ryzyko porażenia prądem.

We wnętrzu urządzenia nie ma elementów wymagających konserwacji.

Opróżnianie worka na pył
Aby zapewnić optymalne odsysanie pyłu, należy w odpowiednim czasie opróżnić worek na pył (18).
- Otworzyć zamek błyskawiczny worka na pył (18).
- Worek na pył (18) wytrząsnąć do odpowiedniego pojemnika na odpady.

Informacje serwisowe
Należy pamiętać, że w przypadku tego produktu poniższe części podlegają naturalnemu zużyciu lub zużyciu uwarunkowanemu użytkowaniem, bądź są potrzebne jako materiały zużywalne.
Części zużywalne*: Szczotki węglowe, przełącznik

* opcjonalnie w zakresie dostawy!

Przyłącza i naprawy
Podłączanie oraz naprawy wyposażenia elektrycznego mogą być przeprowadzane przez wykwalifikowanego elektryka.

W przypadku pytań proszę o podanie następujących danych:
- Rodzaj prądu silnika
- Dane z tabliczki identyfikacyjnej maszyny

Części zamienne i wyposażenie można zamówić w naszym punkcie serwisowym. W tym celu zeskanować kod QR znajdujący się na stronie tytułowej.

16. Przechowywanie

Urządzenie i jego wyposażenie przechowywać w miejscu zaciemnionym, suchym i zabezpieczonym przed mrozem oraz niedostępnym dla dzieci. Optymalna temperatura przechowywania wynosi od 5 do 30˚C. Narzędzie przechowywać w oryginalnym opakowaniu. Przykryć narzędzie, by chronić je przed pyłem lub wilgocią. Zachować instrukcję obsługi narzędzia.

17. Utylizacja i ponowne wykorzystanie

Wskazówki dotyczące opakowania



Materiały opakowaniowe nadają się do recyklingu. Opakowania należy utylizować w sposób przyjazny dla środowiska.

Wskazówki dotyczące ustawy o urządzeniach elektrycznych i elektronicznych



Zużyte urządzenia elektryczne i elektroniczne nie wchodzą w skład odpadów domowych, lecz muszą być zbierane i usuwane oddzielnie!
- Zużyty sprzęt może mieć szkodliwy wpływ na środowisko i zdrowie ludzi z uwagi na potencjalną zawartość niebezpiecznych substancji, mieszanin oraz części składowych. Gospodarstwo domowe spełnia ważną rolę w przyczynianiu się do ponownego użycia i odzysku surowców wtórnych, w tym recyklingu zużytego sprzętu. Na tym etapie kształtuje się postawy, które wpływają na zachowanie wspólnego dobra jakim jest czyste środowisko naturalne.

- Zużyte baterie, które nie są na stałe zainstalowane w starym urządzeniu, należy usunąć przed oddaniem go do serwisu nie powodując zniszczenia! Ich utylizacja jest regulowana ustawą o bateriach.
- Właściciele lub użytkownicy urządzeń elektrycznych i elektronicznych są prawnie zobowiązani do ich zwrotu po zakończeniu użytkowania.
- Użytkownik końcowy jest odpowiedzialny za usunięcie swoich danych osobowych ze starego urządzenia przeznaczonego do utylizacji!
- Symbol przekreślonego kosza na śmieci oznacza, że zużytego urządzenia elektrycznego i elektronicznego nie wolno wyrzucać razem z odpadami domowymi.
- Zużyte urządzenia elektryczne i elektroniczne można bezpłatnie oddawać w następujących miejscach:
  - Publiczne punkty utylizacji lub zbiórki odpadów (np. place przy budynkach komunalnych).
  - Punkty sprzedaży urządzeń elektrycznych (stacjonarne i internetowe), o ile dystrybutorzy są zobowiązani do ich odbioru lub oferują je dobrowolnie.
  - Do trzech sztuk urządzeń elektrycznych i elektronicznych każdego typu, o długości krawędzi nie większej niż 25 centymetrów, można bezpłatnie zwrócić do producenta bez konieczności wcześniejszego zakupu nowego urządzenia od producenta lub można je oddać do innego autoryzowanego punktu zbiórki w swojej okolicy.
  - W celu uzyskania informacji na temat dodatkowych warunków przyjmowania zwrotów przez producentów i dystrybutorów należy skontaktować się z odpowiednim działem obsługi klienta.
- W przypadku dostarczenia przez producenta nowego urządzenia elektrycznego do prywatnego gospodarstwa domowego, może ono zorganizować bezpłatną zbiórkę zużytych urządzeń elektrycznych i elektronicznych na wniosek użytkownika końcowego. W tym celu należy skontaktować się z działem obsługi klienta producenta.
- Niniejsze oświadczenia dotyczą wyłącznie urządzeń zainstalowanych i sprzedawanych w krajach Unii Europejskiej i podlegających Dyrektywie Europejskiej 2012/19/UE. W krajach spoza Unii Europejskiej mogą obowiązywać inne przepisy dotyczące utylizacji zużytych urządzeń elektrycznych i elektronicznych.

18. Pomoc dotycząca usterek

W poniższej tabeli podano oznaki błędów oraz opisano sposób stosowania środków zaradczych, gdy maszyna nie pracuje prawidłowo. Jeżeli mimo to nie ma możliwości zlokalizowania i usunięcia problemu, należy zwrócić się do warsztatu serwisowego.

Usterka	Możliwa przyczyna	Środek zaradczy
Narzędzie elektryczne nie uruchamia się	Zasilanie elektryczne zostało przerwane	Skontrolować zasilanie elektryczne poprzez podłączenie innego narzędzia elektrycznego
	Uszkodzony kabel zasilający lub wtyczka	Kontrola przez wykwalifikowanego elektryka
	Inna awaria elektryczna narzędzia elektrycznego	Kontrola przez wykwalifikowanego elektryka
Narzędzie elektryczne nie pracuje z pełną mocą	Przedłużacz za długi i/lub ma za mały przekrój poprzeczny	Użyć przedłużacza o dopuszczalnej długości i/lub przekroju
	Zasilanie elektryczne (np. generator) posiada zbyt niskie napięcie	Narzędzie elektryczne podłączyć do odpowiedniego zasilania elektrycznego
Słaby rezultat pracy	Zużyte narzędzie robocze	Zlecić wymianę narzędzia roboczego
	Zużyta płyta szlifierska	Wymienić płytę szlifierską
Silne wytwarzanie pyłu	Zużyta krawędź szczotki	Wymienić krawędź szczotki
	Układ odsysania pyłu nie jest podłączony/włączony	Układ odsysania pyłu podłączyć/włączyć

Objašnjenje simbola na uređaju

Svrha je simbola u ovom priručniku skrenuti vašu pozornost na moguće rizike. Sigurnosne simbole i objašnjenja uz njih valja pomno proučiti. Sama upozorenja neće otkloniti rizike i ne mogu zamijeniti ispravne mjere za sprječavanje nezgoda.

	Upozorenje – radi smanjivanja rizika od ozljeda pročitajte priručnik za uporabu.
	Nosite štitnik sluha. Djelovanje buke može uzrokovati gubitak sluha.
	Nosite masku protiv prašine. Prilikom obrađivanja drva i drugih materijala može nastati štetna prašina. Nije dopušteno obrađivati materijal koji sadržava azbest!
	Nosite zaštitne naočale. Iskre koje nastanu tijekom rada ili iverje, strugotine i prašina koje izađe iz uređaja mogu uzrokovati gubitak vida.
⚠ Pozor!	U ovom priručniku za uporabu mjesta koji se tiču vaše sigurnosti označili smo ovim znakom.
	Razred zaštite II
	Proizvod udovoljava važećim europskim direktivama.
	Proizvod je u skladu sa važećim srpskim smernicama.

Sadržaj: **Stranica:**

1. Uvod ... 160
2. Opis uređaja (sl. 1-3) ... 160
3. Opseg isporuke ... 160
4. Namjenska uporaba ... 160
5. Opće sigurnosne napomene ... 161
6. Sigurnosne napomene za sve primjene ... 162
7. Dodatne sigurnosne napomene ... 164
8. Potencijalni rizici ... 165
9. Tehnički podatci ... 165
10. Raspakiravanje ... 166
11. Prije stavljanja u pogon ... 166
12. Radne upute ... 167
13. Rukovanje ... 168
14. Priključivanje na električnu mrežu ... 168
15. Čišćenje i održavanje ... 168
16. Skladištenje ... 169
17. Zbrinjavanje i recikliranje ... 169
18. Otklanjanje neispravnosti ... 170
19. Izjava o sukladnosti ... 345

1. Uvod

Proizvođač:

Scheppach GmbH
Günzburger Straße 69
D-89335 Ichenhausen

Poštovani kupci,
Želimo vam mnogo zadovoljstva i uspjeha pri radu s novim uređajem.

Napomena:
Prema važećem njemačkom Zakonu o odgovornosti za proizvode, proizvođač ovog uređaja ne odgovara za štete koje nastanu na ovom uređaju ili koje ovaj uređaj uzrokuje u slučaju:
- Nestručnim rukovanjem
- Nepridržavanje priručnika za uporabu,
- Popravcima koje obave neovlašteni stručnjaci
- Montiranje i zamjena neoriginalnih rezervnih dijelova
- Nenamjenskom uporabom
- Kvarom električnog sustava zbog nepoštivanja električnih propisa i propisa VDE 0100, DIN 57113 / VDE 0113

Vodite računa o sljedećem:
Prije montaže i stavljanja u pogon pročitajte cjelokupan tekst priručnika za uporabu.
ovaj priručnik za uporabu pomoći će vam da upoznate uređaj i upotrebljavate ga na propisan način.
Priručnik za uporabu sadržava važne napomene za siguran, ispravan i učinkovit rad s uređajem te za izbjegavanje opasnosti, smanjivanje troškova popravka i prekida rada te povećavanje pouzdanosti i vijeka trajanja uređaja.
Osim sigurnosnih propisa iz ovog priručnika za uporabu svakako se pridržavajte i nacionalnih propisa koji se odnose na rad ovog uređaja.
Čuvajte priručnik za uporabu u blizini uređaja, zaštićenog od prljavštine i vlage u plastičnoj vrećici. Prije početka rada svi rukovatelji moraju pročitati i pozorno se pridržavati ovog priručnika.
Na uređaju smiju raditi samo osobe koje su podučene u uporabi uređaja i upućene u opasnosti koje su povezane s njegovom uporabom.
Strojem smiju rukovati samo osobe odgovarajuće minimalne dobi.

Osim sigurnosnih napomena sadržanih u ovom priručniku za uporabu i posebnih nacionalnih propisa valja se pridržavati i općeprihvaćenih tehničkih pravila za rad konstrukcijski identičnih naprava.
Ne preuzimamo odgovornost za nezgode ili štete koje nastanu zbog nepridržavanja ovog priručnika i sigurnosnih napomena.

2. Opis uređaja (sl. 1-3)

1. Sklopka za uključivanje/isključivanje
2. Tipke za namještanje brzine vrtnje (+/–)
3. Vijci s krilatom glavom za namještanje dodatne ručke
4. Zaštitni i usisni poklopac
5. Četkasti vijenac
6. Segment poklopca
7. Tipka za blokiranje vretena
8. Usisni nastavak
9. Dodatna ručka
10. Lončasta brusna ploča s tvrdim metalom
11. Prihvatna prirubnica
12. Brusno vreteno
13. Brusni tanjur
14. Stezna matica
15. Ključ za montažu s dvije rupe
16. Brusni papir
17. Adapter (usisavanje prašine)
18. Vrećica za prašinu
19. Usisno crijevo

3. Opseg isporuke

- 1 sustav za obradu zidova/podova i stropova
- Usisno crijevo 1 m (može se izvući do 3,5 m)
- 1 vrećica za prašinu (25 l)
- 1 adapter (usisavanje prašine)
- 6x brusni papir (2x po 40 – 80 – 120)
- 1 lončasta brusna ploča s tvrdim metalom (YG8)
- 1 ključ za montažu s dvije rupe
- 1 priručnik za uporabu

4. Namjenska uporaba

Namjenska uporaba ovog električnog alata obuhvaća sljedeće aktivnosti:
- suho brušenje premaza
- uklanjanje ostataka boje, tapeta i ljepila
- uklanjanje ljepila za pločice i suhih ostataka ljepila za tepihe s tvrdim podloga (tvrda žbuka, beton)

- suho brušenje i zaglađivanje betona, žbuke i estriha
- perforiranje tapeta na tvrdim podlogama
- brušenje zidova od zaglađenih gipskartonskih ploča
- zaglađivanje prijelaza između oplata i ohrapljivanje betonskih površina
- suho brušenje zidova i stropova u zatvorenom i na otvorenom
- suho površinsko brušenje metala, kamena i drva.

Stroj je dopušteno rabiti samo namjenski. Svaka druga uporaba smatra se nenamjenskom. Za štete ili ozljede uzrokovane takvom uporabom odgovoran je korisnik/rukovatelj, a ne proizvođač.

Sastavni je dio namjenske uporabe i pridržavanje sigurnosnih napomena te uputa za montažu i rad u priručniku za uporabu.
Osobe koje strojem rukuju i koje ga održavaju moraju biti upoznate s njim i podučene o mogućim opasnostima.
Osim toga, valja se strogo pridržavati važećih propisa o sprječavanju nesreća.
Valja se pridržavati ostalih općih pravila iz područja medicine rada i tehničke sigurnosti. Proizvođač ne odgovara za izmjene na stroju i time uzrokovane štete.
Stroj je dopušteno rabiti samo s originalnim dijelovima i originalnim priborom proizvođača.
Valja se pridržavati proizvođačkih propisa o sigurnosti, radu i održavanju te dimenzija navedenih u tehničkim podatcima.

Vodite računa o tome da naši uređaji namjenski nisu konstruirani za komercijalnu, obrtničku ili industrijsku uporabu. Ne preuzimamo odgovornost ako se uređaj rabi u komercijalnim, obrtničkim ili industrijskim pogonima te za srodne postupke.
Uređaj je namijenjen za uporabu odraslih osoba. Mladež starija od 16 godina smije rabiti uređaj samo pod nadzorom. Proizvođač ne odgovara za štete uzrokovane nenamjenskom uporabom ili pogrešnim rukovanjem.

5. Opće sigurnosne napomene

⚠ UPOZORENJE Pročitajte sve sigurnosne napomene, upute, crteže i tehničke podatke isporučene s ovim električnim alatom.
Nepridržavanje sljedećih uputa može uzrokovati električni udar, požar i/ili teške ozljede.

Sačuvajte sve sigurnosne napomene i upute za buduće potrebe.

Pojam “električni alat” koji se rabi u sigurnosnim napomenama odnosi se na električne alate s napajanjem iz električne mreže (s mrežnim kabelom) i na električne alate s akumulatorskim napajanjem (bez mrežnog kabela).

1) Sigurnost na radnom mjestu

a) **Radno mjesto mora biti čisto i dobro osvijetljeno.** Nered i neosvijetljene radne površine mogu uzrokovati nezgode.

b) **Ne radite s električnim alatom u potencijalno eksplozivnoj atmosferi u kojoj su prisutne zapaljive tekućine, plinovi ili prašina.** Električni alati proizvode iskre koje mogu zapaliti prašinu ili pare.

c) **Udaljite djecu i druge osobe tijekom uporabe električnog alata.** U slučaju otklona nepozornosti možete izgubiti kontrolu nad uređajem.

2) Električna sigurnost

a) **Utikač električnog alata mora odgovarati utičnici. Utikač nije dopušteno ni na koji način izmijeniti. Ne rabite adapterske utikače zajedno s uzemljenim električnim alatima.** Originalni utikači i odgovarajuće utičnice smanjuju rizik od električnog udara.

b) **Izbjegavajte dodir tijela s uzemljenim površinama kao što su cijevi, grijaća tijela, štednjaci i hladnjaci.** Postoji povećan rizik od električnog udara ako je vaše tijelo uzemljeno.

c) **Ne izlažite električne alate kiši ili vlazi.** Prodiranje vode u električni uređaj povećava rizik od električnog udara.

d) **Ne rabite kabel za nošenje ili vješanje električnog alata ili za izvlačenje utikača iz utičnice. Držite kabel dalje od izvora topline, ulja, oštrih rubova i pomičnih dijelova uređaja.** Oštećeni ili zapleteni kabeli povećavaju rizik od električnog udara.

e) **Ako električnim alatom radite na otvorenom, rabite samo produžne kabele koji su odobreni i za vanjsko uporabu.** Uporaba produžnog kabela koji je namijenjen za vanjsku uporabu smanjuje rizik od električnog udara.

f) **Ako nije moguće izbjeći rad električnog alata u vlažnoj okolini, uporabite zaštitni uređaj diferencijalne struje.** Uporaba zaštitne strujne sklopke smanjuje rizik od električnog udara.

3) Sigurnost ljudi

a) **Uvijek budite pozorni, pazite na ono što radite i postupajte razumno prilikom rada s električnim alatom. Ne rabite električni alat ako ste umorni ili pod utjecajem droge, alkohola ili lijekova.** Trenutak nepozornosti pri uporabi električnog alata može uzrokovati ozbiljne ozljede.

b) **Nosite osobnu zaštitnu opremu i uvijek nosite zaštitne naočale.** Nošenje osobne zaštitne opreme, kao što je maska protiv prašine, neklizajuće zaštitne cipele, zaštitna kaciga ili štitnik sluha, ovisno o vrsti i uporabi električnog alata, smanjuje rizik od ozljeda.

c) **Izbjegavajte nenamjerno stavljanje u pogon. Osigurajte da je električni alat isključen prije nego što ga priključite na izvor električne energije, primite ili nosite.** Nošenje električnog alata s prstom na sklopki ili priključivanje već uključenog uređaja na električnu mrežu može uzrokovati nezgode.

d) **Prije uključivanja električnog alata uklonite alate za namještanje ili ključ za vijke.** Alat ili ključ koji se nalazi na rotirajućem dijelu alata može uzrokovati ozljede.

e) **Izbjegavajte neobičan položaj tijela. Zauzmite siguran položaj tijela i uvijek održavajte ravnotežu.** Na taj način moći ćete električni alat bolje kontrolirati u nepredvidljivim situacijama.

f) **Nosite odgovarajuću odjeću. Ne nosite široku odjeću ili nakit. Maknite kosu, odjeću i rukavice dalje od pokretnih dijelova.** Pokretni dijelovi mogu zahvatiti labavu odjeću, nakit ili dugu kosu.

g) **Ako je moguće montirati naprave za usisavanje i prikupljanje prašine, provjerite jesu li one priključene i rabe li se ispravno.** Uporaba sustava za usisavanje prašine može smanjiti opasnosti uzrokovane prašinom.

h) **Nemojte se uljuljati u lažni osjećaj sigurnosti i ne kršite sigurnosna pravila za električne alate, čak i ako ste nakon dugotrajne uporabe upoznati s električnim alatom.** Nemarno postupanje može u djeliću sekunde uzrokovati teške ozljede.

4) Uporaba i održavanje električnog alata

a) **Ne preopterećujte električni alat. Rabite prikladan električni alat za vaš zadatak.** Prikladnim električnim alatom radit ćete bolje i sigurnije u specificiranom rasponu snage.

b) **Ne rabite električni alat ako je sklopka oštećena.** Električni alat koji se ne može više uključiti ili isključiti opasan je i mora se popraviti.

c) **Izvucite utikač iz utičnice prije namještanja postavaka uređaja, zamjene dijelova pribora ili odlaganja uređaja.** Tom mjerom opreza sprječava se nenamjerno pokretanje električnog alata.

d) **Spremite električne alate koje ne rabite izvan dosega djece. Ne dopustite da uređaj rabe osobe koje nisu upoznate s njegovim rukovanjem ili koje nisu pročitale ove upute.** Električni alati su opasni ako ih rabe neiskusne osobe.

e) **Pozorno održavajte električne alate. Provjerite funkcioniraju li pokretni dijelovi ispravno i da ne zapinju, jesu li dijelovi slomljeni ili toliko oštećeni toliko da onemogućavaju funkcioniranje električnog alata. Dajte popraviti oštećene dijelove prije uporabe uređaja.** Mnoge nezgode uzrokovane su upravo lošim održavanjem električnih alata.

f) **Alate za rezanje redovito oštrite i čistite.** Pozorno održavani alati za rezanje s oštrim reznim rubovima manje će zapinjati i lakše ih je kontrolirati.

g) **Rabite električni alat, pribor, nastavke itd. prema ovim uputama. Pritom vodite računa o radnim uvjetima i zadatku koji valja obaviti.** Uporaba električnih alata za primjene za koje on nije predviđen može uzrokovati opasne situacije.

h) **Održavajte prihvatne površine suhima, čistima i bez ulja i masnoće.** Skliske ručke i prihvatne površine ne omogućavaju sigurno rukovanje i nadzor nad električnim alatom u nepredviđenim situacijama.

5) Servisiranje

a) **Električni alat smije popravljati samo kvalificirani stručnjak i to samo s originalnim rezervnim dijelovima.** Tako ćete biti sigurni da je električni alat i dalje siguran.

6. Sigurnosne napomene za sve primjene

Opće sigurnosne napomene za brušenje i brušenje brusnim papirom:

a) Ovaj električni alat valja rabiti kao brusilicu i brusilicu s brusnim papirom. Pogledajte sve sigurnosne napomene, upute, crteže i podatke isporučene s uređajem. Nepridržavanje sljedećih uputa može uzrokovati električni udar, požar i/ili teške ozljede.

b) Ovaj električni alat nije namijenjen za rad sa žičanim četkama, poliranje i rezanje. Uporaba električnog alata za zadatke za koje on nije namijenjen može uzrokovati opasnosti i ozljede.
c) Ne rabite pribor koji proizvođač nije posebno predvidio i preporučio za ovaj električni alat. Sama činjenica što neki pribor možete pričvrstiti na električni alat ne znači da je njegova uporaba sigurna.
d) Dopuštena brzina vrtnje radnog alata mora biti najmanje jednaka maksimalnoj brzini vrtnje navedenoj na električnom alatu. Pribor koji se vrti brže od preporuke može se slomiti i razletjeti.
e) Vanjski promjer i debljina radnog alata moraju udovoljavati specifikacijama vašeg električnog alata. Radni alati pogrešne veličine ne mogu se dovoljno zaštititi ili kontrolirati.
f) Radni alati s navojnim umetkom moraju točno pristajati navoju brusnog vretena. Kod radnih alata koji se montiraju s pomoću prirubnice promjer rupa radnog alata mora pristajati zahvatnom promjeru prirubnice. Radni alati koji se ne učvršćuju na električni alat okreću se nejednoliko, vrlo jako vibriraju i mogu uzrokovati gubitak kontrole.
g) Ne rabite oštećene radne alate. Prije svake uporabe na radnim alatima kao što su brusne ploče provjerite ima li oštećenja i pukotina, a na brusnim tanjurima provjerite ima li pukotina, trošenja ili znakova istrošenosti. Ako električni alat ili radni alat padne na pod, provjerite je li se oštetio ili montirajte neoštećen radni alat. Nakon što pregledate i montirate radni alat, vi i sve osobe u neposrednoj blizini udaljite se od rotirajućeg radnog alata te pustite uređaj da radi jednu minutu s maksimalnom brzinom vrtnje. Većina oštećenih radnih alata slomit će se tijekom ispitnog razdoblja.
h) Nosite osobnu zaštitnu opremu. Ovisno o zadatku uporabite masku za lice, zaštitu za oči ili zaštitne naočale. Ako je potrebno, nosite masku protiv prašine, štitnik sluha, zaštitne rukavice ili specijalnu pregaču koja štiti od malih čestica brušenja i sitnog materijala. Oči valja zaštititi od letećih stranih tijela nastalih tijekom raznih zadataka. Maska protiv prašine ili zaštitna maska za disanje moraju filtrirati prašinu koja nastaje tijekom rada. Dugotrajna izloženost buci može uzrokovati gubitak sluha.
i) Zamolite promatrače da se udalje na sigurnu udaljenost od vašeg radnog područja. Sve osobe koje uđu u radno područje moraju nositi osobnu zaštitnu opremu. Odlomljeni izradci ili slomljeni radni alati mogu odletjeti i uzrokovati ozljede čak i izvan neposrednog radnog područja.
j) Držite električni alat samo za izolirane prihvatne površine dok obavljate radove pri kojima radni alat može doći u kontakt sa skrivenim električnim kabelima ili s mrežnim kabelom. Kontakt s vodom pod naponom može izložiti i metalne dijelove uređaja naponu i uzrokovati električni udar.
k) Držite mrežni kabel što dalje od rotirajućih radnih alata. Ako izgubite kontrolu nad uređajem, mrežni kabel može se prerezati ili zapetljati, a vašu šaku ili ruku može povući u rotirajući radni alat.
l) Nikada ne odlažite električni alat ako se radni alat nije potpuno zaustavio. Rotirajući radni alat može doći u kontakt s površinom, zbog čega možete izgubiti kontrolu nad električnim alatom.
m) Isključite električni alat dok ga nosite. Nehotičnim kontaktom s rotirajućim radnim alatom vaša odjeća može se zapetljati, a radni alat može probiti vaše tijelo.
n) Redovito čistite ventilacijske proreze električnog alata. Ventilator motora uvlači prašinu u kućište, a veliko nakupljanje metalnog praha može uzrokovati električne opasnosti.
o) Ne rabite električni alat u blizini zapaljivih materijala. Iskre mogu zapaliti te materijale.
p) Ne rabite radne alate koji zahtijevaju rashladne tekućine. Uporaba vode ili drugih rashladnih tekućina može uzrokovati električni udar.

Povratni udarac i odgovarajuće sigurnosne napomene

Povratni udarac iznenadna je reakcija zbog zaglavljenog ili blokiranog rotirajućeg radnog alata kao što je brusni disk, brusni tanjur, žičana četka itd. Uglavljivanje ili blokiranje uzrokuje naglo zaustavljanje rotirajućeg radnog alata. Električni alat koji nije pod kontrolom time se ubrzava u smjeru suprotnom od smjera vrtnje radnog alata na mjestu blokiranja.

Ako se npr. brusni disk uglavi ili blokira u izratku, rub brusnog diska koji se zario u izradak može se uglaviti, zbog čega brusni disk može odskočiti ili uzrokovati povratni udarac. Brusna ploča tad će poskočiti prema rukovatelju ili od njega, ovisno o smjeru vrtnje ploče na mjestu blokiranja. Brusne ploče mogu se pritom i slomiti.

Povratni udarac posljedica je pogrešne ili neispravne uporabe električnog alata. On se može spriječiti odgovarajućim mjerama opreza koje su opisane u nastavku.

a) Čvrsto primite električni alat i stanite tako da se vaše tijelo i ruke mogu oduprijeti silama povratnog udarca. Uvijek uporabite dodatnu ručku, ako postoji, kako biste imali maksimalnu kontrolu nad silama povratnog udarca ili reakcijskim momentima pri pokretanju. Prikladnim preventivnim zaštitnim mjerama rukovatelj može kontrolirati sile povratnog udarca i reakcijske sile.
b) Nikada ne stavljajte ruku u blizinu rotirajućeg radnog alata. U slučaju povratnog udarca radni alat može prijeći preko vaše ruke.
c) Izbjegavajte tijelom područje u koje će se električni alat pomaknuti u slučaju povratnog udarca. Povratni udarac pomaknut će električni alat u smjeru suprotnom od kretanja brusne ploče na mjestu blokiranja.
d) Budite vrlo oprezni prilikom rada na području kutova, oštrih rubova itd. Spriječite da radni alati odskoče od izratka i uglave se. Rotirajući radni alat nastojat će se uglaviti na kutovima, oštrim rubovima ili ako odskoči. To će uzrokovati gubitak kontrole ili povratni udarac.
e) Ne rabite lančani ili nazubljeni list pile. Takvi radni alati često uzrokuju povratni udarac ili gubitak kontrole nad električnim alatom.

Posebne sigurnosne napomene za brušenje:

a) Rabite isključivo brusne elemente koji su odobreni za vaš električni alat i štitnik predviđen za te brusne elemente. Brusne elemente koji nisu predviđeni za električni alat nije moguće dovoljno izolirati i oni nisu sigurni.
b) Koljenaste brusne diskove potrebno je montirati tako da njihova brusna površina ne strši izvan ravnine ruba štitnika. Neispravno montiran brusni disk koji strši izvan ravnine ruba štitnika nije moguće dovoljno izolirati.
c) Štitnik mora biti sigurno postavljen na električni alat i radi maksimalne sigurnost namješten tako da je minimalan dio brusnog elementa okrenut prema rukovatelju. Štitnik pomaže u zaštiti rukovatelja od odlomljenih dijelova, slučajnog kontakta s brusnim elementom i iskrama koje bi mogle zapaliti odjeću.
d) Brusne elemente dopušteno je rabiti samo za preporučene mogućnosti uporabe. Na primjer: Nikada ne brusite bočnom površinom rezne ploče. Rastavni diskovi su namijenjeni za skidanje materijala rubom diska. Bočno djelovanje sile na te brusne elemente može ih slomiti.
e) Uvijek rabite neoštećene stezne prirubnice ispravne veličine i ispravnog oblika za odabran brusni disk. Prikladne prirubnice podupiru brusni disk i time smanjuju opasnost od loma brusnog diska. Prirubnice za rastavne diskove mogu se razlikovati od prirubnica za druge brusne diskove.
f) Ne rabite istrošene brusne diskove većih električnih alata. Brusni diskovi za veće električne alate nisu konstruirani za veće brzine vrtnje manjih električnih alata i mogu se slomiti.

Dodatne sigurnosne napomene za brušenje brusnim papirom

a) Ne rabite prekomjerno velike brusne listove, nego slijedite upute proizvođača o veličini brusnog lista. Brusni listovi koji su veći od brusnog tanjura mogu uzrokovati ozljede te uzrokovati blokiranje, kidanje brusnih listova ili povratni udarac.

7. Dodatne sigurnosne napomene

- **Uporabite odgovarajuća tražila kako biste pronašli skrivene opskrbne vodove ili se obratite lokalnoj elektrodistribucijskoj tvrtki.** Kontakt s električnim vodovima može uzrokovati požar i električni udar. Oštećenje plinskog voda može uzrokovati eksploziju. Prodiranje u vodovodni vod uzrokuje materijalnu štetu ili može uzrokovati električni udar.
- **Deblokirajte sklopku za uključivanje/isključivanje i postavite je u položaj "Isključeno" kada je opskrba električnom energijom prekinuta, npr. zbog nestanka struje ili izvlačenja mrežnog utikača.** Tako se sprečava nekontrolirano ponovno pokretanje.
- **Električni alat rabite samo za suho brušenje.** Prodiranje vode u električni uređaj povećava rizik od električnog udara.
- **Električni alat pomičite prema izratku samo kad je uključen i isključite ga tek nakon što ga podignete s izratka**. Električni alat može se iznenada pomaknuti.
- **Pobrinite se za to da osobe nisu ugrožene letećim iskrama. Uklonite zapaljive materijale u blizini.** Pri brušenju metala nastaju leteće iskre.
- **Ne rabite istrošene, napuknute ili jako začepljene alate za brušenje.** Oštećeni alati za brušenje mogu puknuti, izletjeti i nekoga ozlijediti.
- **Ne rabite rezne ploče ili ploče za grubu obradu ili lončaste četke.** Električni alat nije prikladan za uporabu tih radnih alata. Postoji opasnost od ozljeda!

- **Pri uporabi električnog alata uvijek rabite isporučeno usisno crijevo i prikladni sustav za usisavanje prašine.** Uporaba sustava za usisavanje prašine može smanjiti opasnosti uzrokovane prašinom.
- **Pozor – opasnost od požara! Izbjegavajte pregrijavanje materijala koji se brusi i brusilice. Prije stanki u radu uvijek ispraznite spremnik za prašinu.** Prašina od brušenja u vreći za prašinu, mikrofiltru, papirnatoj vreći (ili filtarskoj vreći odn. filtru usisavača) može se samostalno zapaliti u nepovoljnim uvjetima, kao što su leteće iskre pri brušenju metala. Posebna opasnost postoji kada je prašina od brušenja pomiješana s ostacima laka ili poliuretana ili drugim kemijskim tvarima te kada materijal koji se brusi postane vruć nakon dugog rada.
- **Prilikom rada čvrsto držite električni alat objema rukama i zauzmite siguran položaj tijela.** Električni alat sigurnije se vodi dvjema rukama.
- **Nosite štitnik sluha, zaštitne naočale, masku protiv prašine i po potrebi rukavice. Kao masku protiv prašine rabite najmanje polumasku s filtrom za čestice razreda FFP 2.**
- **Za obradu kamena rabite sustav za usisavanje prašine. Usisavač mora biti dopušten za usisavanje kamene prašine.** Uporaba tih uređaja smanjuje opasnosti od prašine.
- **Ne dodirujte radne alate prije nego što se ohlade.** Radni alati jako se zagrijavaju tijekom rada.
- **Prilikom zamjene radnih alata nosite zaštitne rukavice.** Tijekom dulje uporabe radni se alati zagriju.
- **Ne obrađujte materijale kod kojih se oslobađaju tvari opasne za zdravlje, npr. prašina od bukovine ili hrastovine, kamena prašina ili azbest.** Te su tvari kancerogene.
- **Informirajte se o važećih propisima/zakonima koji se odnose na rukovanje prašinama opasnima za zdravlje u vašoj zemlji.**
- **Nikad ne dodirujte brusni alat u pokretu.** Postoji opasnost od ozljeda.
- **Po potrebi za rad rabite skelu.** Pri radu na ljestvama ne možete zauzeti siguran položaj tijela.

Upozorenje! Ovaj električni alat tijekom rada proizvodi elektromagnetsko polje. To polje može u određenim okolnostima ometati aktivne ili pasivne medicinske implantate. Kako bi se smanjila opasnost od teških ili smrtonosnih ozljeda, preporučujemo da se osobe s medicinskim implantatima prije rukovanja električnim alatom savjetuju sa svojim liječnikom i proizvođačem tog medicinskog implantata.

8. Potencijalni rizici

Stroj je konstruiran prema aktualnom stanju tehnike i prihvaćenim pravilima o tehničkoj sigurnosti. Unatoč tome, prilikom rada mogu se pojaviti neke potencijalni rizici.

- Opasnost za zdravlje zbog električne energije u slučaju uporabe neispravnih električnih kabela.
- Osim toga, unatoč svim poduzetim mjerama opreza, mogu postojati skriveni potencijalni rizici.
- Potencijalne rizike moguće je smanjiti na minimum pridržavanjem “sigurnosnih napomena” i “namjenske uporabe” te cijelog priručnika za uporabu.
- Izbjegavajte iznenadna pokretanja stroja: prilikom ukopčavanja utikača u utičnicu nije dopušteno pritiskati tipku za pokretanje.
- Držite šake dalje od radnog područja kada stroj radi.

9. Tehnički podatci

Nazivni napon:	230 V~
Nazivna frekvencija:	50 Hz
Nazivna snaga:	1050 W
Nazivna brzina vrtnje (broj oscilacija) n:	410 – 1900 o/min
Dimenzija navoja:	M14
Promjer brusne ploče:	180 mm
Razred zaštite:	II
Masa:	4 kg

Vrijednosti emisije buke:	
Razina zvučnog tlaka L_{PA}.:	73,3 dB(A)
Razina zvučne snage L_{WA}.:	84,3 dB(A)
Nesigurnost K	3 dB(A)

Vibracije šaka i ruku:	
Površinsko brušenje a_h	3,38 m/s^2
Nesigurnost K:	1,5 m/s^2

Pridržavamo pravo na tehničke izmjene!

Buka i vibracije

⚠ **Upozorenje**: Buka može imati ozbiljne posljedice na vaše zdravlje. Ako buka stroja prijeđe 85 dB (A), nosite odgovarajuću zaštitu za sluh.

Napomena: Razina vibracija navedena u ovim uputama izmjerena je u skladu s normiranim mjernim postupkom i može se rabiti za uspoređivanje uređaja.
Navedena vrijednost emisije vibracija može se uporabiti i za početnu procjenu izlaganja.

⚠ Upozorenje!
Razina vibracija mijenja se u skladu s uporabom električnog alata i katkada može biti iznad vrijednosti navedene u ovim uputama.

Opterećenost vibracijama mogla bi se podcijeniti ako se električni alat redovito rabi na taj način. Pokušajte što više smanjiti vibracijsko opterećenje. Primjer mjera za smanjivanje vibracijskog opterećenja nošenje je rukavica pri uporabi alata i ograničavanje vremena rada. Pritom valja uzeti u obzir sve dijelove radnog ciklusa (npr. vremena u kojima je električni alat isključen i vremena u kojima je on uključen, ali radi bez opterećenja).

10. Raspakiravanje

- Otvorite pakiranje i oprezno izvadite uređaj.
- Uklonite ambalažni materijal te ambalažne i transporte osigurače (ako postoje).
- Provjerite je li isporučena oprema kompletna.
- Provjerite postoje li na uređaju i priboru štete kod transporta. U slučaju reklamacija potrebno je odmah obavijestiti otpremnika. Naknadne reklamacije neće se uvažiti.
- Sačuvajte pakiranje po mogućnosti do isteka jamstvenog razdoblja.
- Prije uporabe upoznajte se s uređajem na temelju priručnika za uporabu.
- Kao pribor te potrošne i rezervne dijelove rabite samo originalne dijelove. Rezervne dijelove možete nabaviti od ovlaštenog distributera.
- Prilikom naručivanja navedite naše brojeve artikala te tip i godinu proizvodnje uređaja.

⚠ UPOZORENJE!
Uređaj i ambalažni materijali nisu dječja igračka! Djeca se ne smiju igrati plastičnim vrećicama, folijama i malim dijelovima! Postoji opasnost od gutanja i gušenja!

11. Prije stavljanja u pogon

Upozorenje!
Prije svih radova na uređaju izvucite mrežni utikač iz utičnice!

Oprez!
Prilikom promjene alata nosite zaštitne rukavice. Pri dodirivanju radnih alata postoji opasnost od ozljeda.

Ovisno o materijalu koji valja obrađivati i željenoj stopi uklanjanja površine dostupni su različiti radni alati.

Napomena: Uređaj ne odlažite bez montiranog radnog alata (brusnog tanjura, lončaste brusne ploče s tvrdim metalom itd.). Četkasti vijenac (5) može se pritom saviti i oštetiti.

11.1 Zamjena brusnih listova
Na površini brusnog tanjura (13) nalazi se čičak tkanina koja omogućuje brzo i jednostavno pričvršćivanje brusnih listova (16) s pomoću čička.
- Prije postavljanja novog brusnog lista (16) uklonite prljavštinu i prašinu s brusnog tanjura (13), npr. kistom.
- Brusni list (16) prislonite u ravninu s rubom brusnog tanjura (13). Zatim brusni list postavite na brusni tanjur (13) i čvrsto ga pritisnite. Pritom vodite računa o podudaranju usisnih otvora na brusnom listu (16) i brusnom tanjuru (13).
- Da biste skinuli brusni list (16), podignite ga bočno i povucite s brusnog tanjura (13).

11.2 Montiranje/zamjena radnih alata (sl. 2, 4)
⚠ UPOZORENJE! Tipku za blokiranje vretena (7) pritisnite samo kada je brusno vreteno (12) zaustavljeno. U suprotnom se uređaj može oštetiti.
- Rabite samo lončaste brusne ploče s tvrdim metalom (10) s ravnom brusnom površinom.
- Očistite brusno vreteno (12) i sve dijelove koje valja montirati.
- Za stezanje i otpuštanje radnog alata pritisnite tipku za blokiranje vretena (7) kako biste ga blokirali.
- Za pričvršćivanje radnog alata postavite prihvatnu prirubnicu (11) na brusno vreteno (12).
- Postavite željeni radni alat na brusno vreteno (12).
- Navrnite steznu maticu (14) i pritegnite je ključem za montažu s dvije rupe (15).

NAPOMENA Pazite na to da je vijenac stezne matice (14) okrenut prema van.

11.3 Montiranje sustava za usisavanje prašine
Prašine materijala kao što su olovni premazi, neke vrste drva, minerali i metal mogu biti štetni za zdravlje. Dodirivanje ili udisanje prašina može uzrokovati alergijske reakcije i/ili oboljenja dišnih putova korisnika ili obližnjih osoba.
Neke prašine, kao što su prašina od hrastovine ili bukovine, smatraju se kancerogenima, naročito u kombinaciji s aditivima za obradu drva (kromati, sredstva za zaštitu drva). Materijal koji sadržava azbest smiju obrađivati samo stručnjaci.
- Uvijek rabite sustav za usisavanje prašine.
- Električni alat rabite s vrećicom za prašinu (18) ili usisavačem za klasu prašine M.
- Pobrinite se za dobro provjetravanje radnog mjesta.
- Preporučljivo je nošenje maske protiv prašine s filtrom razreda P2.
- Izbjegavajte savijanje usisnog crijeva (19).

Pridržavajte se propisa za materijale koji se obrađuju, a koji vrijede u vašoj zemlji.
- Nataknite ulaznu stranu usisnog crijeva (19) na usisni nastavak (8).
- Zatim spojite izlaznu stranu usisnog crijeva (19) s vrećicom za prašinu (18). Utaknite izlaznu stranu usisnog crijeva (19) u usisni nastavak vrećice za prašinu (18).
- Radi demontiranja usisnog crijeva (19) odvojite usisno crijevo (19) od usisnog nastavka (8).

11.4 Montiranje adaptera za vanjsko usisavanje
- Po potrebi nataknite adapter za usisavanje prašine na usisni nastavak.
- Priključite dopušteni sustav za usisavanje prašine.

NAPOMENA: Pri obradi drva ili materijala kod kojih nastaje prašina opasna za zdravlje uređaj valja priključiti na odgovarajuću, ispitanu usisnu napravu.

11.5 Namještanje dodatne ručke
Nagib dodatne ručke (9) može se namjestiti. Dodatna ručka omogućuje kod određenih primjena postizanje povoljnijeg radnog položaja ruke kojom se uređaj vodi (npr. pri brušenju blizu ruba).
- Otpustite oba vijka s krilatom glavom i nagnite dodatnu ručku u željeni radni položaj.
- Ponovno zategnite vijke s krilatom glavom.

12. Radne upute

⚠ Pozor!
Prije stavljanja u pogon svakako kompletno montirajte uređaj!

⚠ UPOZORENJE!
Prije svih radova na uređaju izvucite mrežni utikač iz utičnice!
Pričekajte da se uređaj potpuno zaustavi i tek ga zatim odložite.

Stopa uklanjanja materijala i kvaliteta površine u osnovi ovise o odabiru brusnog alata, unaprijed odabranom stupnju brzine vrtnje i kontaktnom pritisku.

Samo besprijekorni brusni alati omogućuju dobre rezultate brušenja i čuvaju uređaj.

12.1 Brušenje
- **Prilikom rada čvrsto držite uređaj objema rukama i zauzmite siguran položaj tijela.** Uređaj se sigurnije vodi dvjema rukama.
- Priključite sustav za usisavanje (vlastiti ili vanjski).
- **Kod vanjskog usisavanja:** Po mogućnosti radite s daljinskim isključivanjem ili automatskim pokretanjem/zaustavljanjem usisavača. Usisavač se automatski uključuje i nakon nekog vremena ponovno isključuje kako bi se preostale prašine uklonile iz usisnog crijeva.
- Uključite uređaj. Postavite ga cijelom brusnom površinom na podlogu koju valja obraditi. Pomičite ga umjerenim pritiskom preko izratka.
- Vodite računa o ravnomjernom kontaktnom pritisku kako biste povećali vijek trajanja radnih alata.
- Prekomjerno povećanje kontaktnog pritiska ne dovodi do više stope uklanjanja materijala, nego do pojačanog trošenja uređaja i radnog alata.
- Podignite uređaj s površine.
- **Kod vlastitog usisavanja:** Ostavite električni alat da radi još nekoliko sekundi kako bi se preostale prašine uklonile iz usisnog crijeva (19).

12.2 Brušenje blizu ruba (sl. 5, 6)
Za brušenje blizu ruba moguće je ukloniti segment poklopca (6) iz zaštitnog i usisnog poklopca (4). Na taj se način radni alat koji rabite može više približiti rubovima poda, zida i stropa te postojećim instalacijama poput cijevi. Stoga se susjedne površine mogu precizno obraditi.

Prilikom takvih radova računajte na stvaranje prašine s obzirom na to da zaštitni i usisni poklopac (4) nije više zatvoren.
- Segment poklopca (6) povucite prema naprijed i izvucite iz zaštitnog i usisnog poklopca (4).
- Obradite površine blizu ruba.
- Ponovno utaknite segment poklopca (6) na usisni poklopac (4) sve dok se ne uglavi.

13. Rukovanje


Smjer vrtnje alata!

13.1 Uključivanje
Za uključivanje uređaja pomaknite sklopku za uključivanje/isključivanje (1) prema naprijed.
Za blokiranje sklopke za uključivanje/isključivanje (1) pritisnite sklopku za uključivanje/isključivanje (1) sprijeda prema dolje sve dok se ne uglavi.

13.2 Isključivanje
Za isključivanje električnog alata otpustite sklopku za uključivanje/isključivanje (1).
Ako je blokirana, kratko pritisnite sklopku za uključivanje/isključivanje (1) u stražnjem dijelu pa je zatim otpustite.

13.3 Namještanje brzine vrtnje
Prije početka rada namjestite brzinu vrtnje u skladu s primjenom. Uporabite malu brzinu vrtnje za grube radove brušenja, povećajte brzinu vrtnje za fine radove.
- Brzinu vrtnje namjestite pritiskanjem tipki (2).
- Pritisnite tipku + (2) kako biste povećali brzinu vrtnje.
- Pritisnite tipku – (2) kako biste smanjili brzinu vrtnje.

NAPOMENA: Radni alat nastavit će se vrtjeti nakon isključivanja. Pričekajte da se radni alat potpuno zaustavi i tek zatim odložite uređaj.

14. Priključivanje na električnu mrežu

Montirani elektromotor priključen je pripravan za rad. Priključak ispunjava važeće propise VDE i DIN.
Postojeći električni priključak i korišteni produžni kabel moraju udovoljavati tim propisima.

Oštećen električni priključni vod
Na električnim kabelima često nastaju oštećenja izolacije.

Uzroci toga mogu biti sljedeći:
- Pritisnuta mjesta, ako se kabeli provode kroz procjepe u prozorima ili vratima.
- Pregibi zbog neispravnog učvršćivanja ili provođenja električnog kabela.
- Posjekotine zbog gaženja električnog kabela.

- Oštećenja izolacije zbog čupanja iz zidne utičnice.
- Pukotine zbog starenja izolacije.

Takvi oštećeni električni kabeli ne smiju se rabiti i zbog oštećenja izolacije opasni su za život.

Redovito provjeravajte jesu li električni kabeli oštećeni. Prilikom provjere pobrinite se za to da kabel nije priključen na električnu mrežu.

Električni kabeli moraju udovoljavati važećim propisima VDE i DIN. Rabite samo priključne vodove s istom oznakom.

Na električnom kabelu mora obvezno biti otisnut tip kabela.

Način priključivanja X
Ako se mrežni priključni kabel ovog uređaja ošteti, valja ga zamijeniti posebnim priključnim vodom koji se može nabaviti od proizvođača ili njegove servisne službe.

Kod jednofaznih izmjeničnih motora za strojeve s visokom zaletnom strujom (od 3000 W) preporučujemo zaštitu od C 16 A ili K 16 A!

15. Čišćenje i održavanje

⚠ UPOZORENJE!
Prije svih radova na uređaju isključite uređaj i izvucite mrežni utikač.

- Zaštitne naprave, ventilacijske proreze i kućište motora čistite od prašine i prljavštine. Obrišite uređaj čistom krpom ili ga ispušite niskotlačnim stlačenim zrakom.
- Preporučujemo da uređaj očistite odmah nakon svake uporabe.
- Uređaj redovito čistite vlažnom krpom i mazivim sapunom. Ne rabite sredstva za čišćenje ili otapala jer bi ona mogla nagristi plastične dijelove uređaja. Pobrinite se za to da voda ne može prodrijeti u unutrašnjost uređaja. Prodiranje vode u električni uređaj povećava rizik od električnog udara.

U unutrašnjosti uređaja nema dijelova koje je potrebno održavati.

Pražnjenje vrećice za prašinu
Kako bi se osiguralo optimalno usisavanje prašine, pravodobno ispraznite vrećicu za prašinu (18).
- Otvorite patentni zatvarač vrećice za prašinu (18).
- Istresite vrećicu za prašinu (18) iznad prikladnog spremnika za otpad.

Servisne informacije
Valja voditi računa o tome da kod ovog proizvoda sljedeći dijelovi podliježu trošenju zbog uporabe ili prirodnom trošenju, odnosno da su sljedeći dijelovi potrebni kao potrošni materijali.
Potrošni dijelovi*: ugljene četkice, sklopke

* Nisu nužno uključeni u opseg isporuke!

Priključci i popravci
Priključivanja i popravke električne opreme smije obaviti samo ovlašteni električar.

Imate li pitanja, navedite sljedeće podatke.
- Vrsta struje motora
- Podatci s označne pločice stroja

Rezervne dijelove i pribor možete nabaviti preko našeg servisnog centra. Za to skenirajte QR kod na naslovnici.

16. Skladištenje

Uređaj i njegov pribor uskladištite na tamnom, suhom mjestu koje je zaštićeno od smrzavanja i nepristupačno djeci. Optimalna temperatura skladištenja je između 5 i 30 °C. Čuvajte alat u originalnom pakiranju. Pokrijte alat kako biste ga zaštitili od prašine ili vlage. Čuvajte priručnik za uporabu pored alata.

17. Zbrinjavanje i recikliranje

Napomene o ambalaži



Ambalažni materijali mogu se reciklirati. Molimo zbrinite ambalažu na ekološki način.

Napomene o Zakonu o električnim i elektroničkim uređajima



Otpadni električni i elektronički uređaji ne spadaju u kućanski otpad, nego ih valja odnijeti na odvojeno mjesto prikupljanja i zbrinjavanja!
- Stare baterije koje nisu fiksno ugrađene u otpadni uređaj potrebno je prije predaje izvaditi tako da se ne unište! Njihovo zbrinjavanje regulirano je zakonom o baterijama.
- Vlasnici i korisnici električnih i elektroničkih uređaja zakonom su obvezni vratiti ih nakon uporabe.
- Krajnji korisnik isključivo je odgovoran za brisanje osobnih podataka na otpadnom uređaju koji treba zbrinuti!
- Simbol prekrižene kante za otpad znači da otpadne električne i elektroničke uređaje nije dopušteno zbrinjavati u kućni otpad.
- Otpadne električne i elektroničke uređaje moguće je besplatno predati na sljedeća mjesta:
  - Javno-pravna mjesta za zbrinjavanje i prikupljanje (npr. komunalna dvorišta).
  - Mjesta prodaje električnih uređaja (stacionarna i internetska), ako su trgovci obvezni preuzeti ih ili ako besplatno nude tu uslugu.
  - Do tri otpadna električna uređaja po svakoj vrsti uređaja, s duljinom rubova od maksimalno 25 centimetara, možete bez prethodne nabave novog uređaja besplatno predati proizvođaču ili nekom drugom obližnjem ovlaštenom sabiralištu.
  - Dodatne dopunske uvjete povrata od proizvođača i distributera možete saznati od servisne službe.
- U slučaju isporuke novog električnog uređaja od proizvođača privatnom kućanstvu on može omogućiti besplatno preuzimanje otpadnog električnog uređaja na zahtjev krajnjeg korisnika. U vezi s tim obratite se servisnoj službi proizvođača.
- Ove izjave vrijede samo za uređaje koji se montiraju i prodaju u državama Europske unije i koji podliježu Europskoj direktivi 2012/19/EU. U državama izvan Europske unije mogu vrijediti drukčiji propisi za zbrinjavanje otpadnih električnih i elektroničkih uređaja.

18. Otklanjanje neispravnosti

Sljedeća tablica prikazuje simptome pogrešaka i opisuje kako riješiti problem ako stroj ne radi ispravno. Ako time ne uspijete locirati i otkloniti problem, obratite se servisnoj radionici.

Neispravnost	Mogući uzrok	Rješenje
Električni alat se ne pokreće	Prekinuto električno napajanje	Provjerite električno napajanje priključivanjem nekog drugog električnog alata
	Neispravan električni kabel ili utikač	Neka elektrotehnički stručnjak obavi provjeru
	Druga električna neispravnost električnog alata	Neka elektrotehnički stručnjak obavi provjeru
Električni alat nema punu snagu	Produžni je kabel predug i/ili nema dovoljan presjek	Uporabite produžni kabel dopuštene duljine i/ili presjeka
	Električno napajanje (npr. generator) ima prenizak napon	Priključite električni alat na odgovarajuće električno napajanje
Loš rezultat rada	Pohaban radni alat	Dajte zamijeniti radni alat
	Pohabana brusna ploča	Dajte zamijeniti brusnu ploču
Veliko stvaranje prašine	Pohaban četkasti rub	Zamijenite četkasti rub
	Usisavanje prašine nije priključeno ili uključeno	Priključite ili uključite usisavanje prašine

Razlaga simbolov na napravi

Z uporabo simbolov v tem priročniku želimo vašo pozornost usmeriti na mogoča tveganja. Varnostni simboli in razlage, ki jih spremljajo, je treba natančno razumeti. Sama opozorila ne odpravijo tveganj in ne morejo nadomestiti ustreznih ukrepov za preprečevanje nesreč.

	Opozorilo – za zmanjšanje tveganja telesnih poškodb preberite navodila za uporabo.
	Nosite zaščito za sluh. Zaradi vpliva hrupa lahko oglušite.
	Nosite masko za zaščito pred prahom. Pri delu z lesom in drugimi materiali lahko nastane zdravju škodljiv prah. Materiala, ki vsebuje azbest, ni dovoljeno obdelovati!
	Nosite zaščitna očala. Med delom nastajajo iskre ali drobci, trske in prah, ki jih izvrže iz naprave, ki lahko povzročijo izgubo vida.
⚠ **Pozor!**	V teh navodilih za uporabo smo mesta, ki zadevajo vašo varnost, označili s tem znakom.
	Razred zaščite II
CE	Izdelek ustreza veljavnim evropskim direktivam.
	Izdelek ustreza veljavnim srbskimi direktivam.

Kazalo: **Stran:**

1. Uvod ... 173
2. Opis naprave (slika 1-3) ... 173
3. Obseg dostave ... 173
4. Namenska uporaba ... 173
5. Splošni varnostni napotki ... 174
6. Varnostni napotki za vse načine uporabe ... 175
7. Dodatni varnostni napotki ... 177
8. Preostala tveganja ... 178
9. Tehnični podatki ... 178
10. Razpakiranje ... 179
11. Pred zagonom ... 179
12. Delovna navodila ... 180
13. Uporaba ... 181
14. Električni priključek ... 181
15. Čiščenje in vzdrževanje ... 182
16. Skladiščenje ... 182
17. Odlaganje med odpadke in reciklaža ... 182
18. Pomoč pri motnjah ... 183
19. Izjava o skladnosti ... 345

1. Uvod

Proizvajalec:

Scheppach GmbH
Günzburger Straße 69
D-89335 Ichenhausen

Spoštovani kupec,
želimo vam veliko veselja in uspeha pri delu z vašo novo napravo.

Napotek:
Proizvajalec te naprave skladno z veljavnim zakonom o odgovornosti za izdelke ne jamči za poškodbe na tej napravi ali poškodbe s to napravo, do katerih pride pri:

- Nepravilnem ravnanju,
- Neupoštevanje navodil za uporabo,
- Popravilih, ki jih izvedejo tretje osebe, nepooblaščeni strokovnjaki,
- Vgradnji neoriginalnih nadomestnih delov in zamenjavi z njimi,
- Nenamenski uporabi
- Izpadi električne naprave zaradi neupoštevanja električnih predpisov in določil VDE 0100, DIN 57113 / VDE 0113

Upoštevajte naslednje:
Pred montažo in zagonom preberite celotno besedilo navodil za uporabo.
Ta navodila za uporabo vam olajšajo spoznati napravo in izkoristiti njene možnosti uporabe, ki so v skladu z določili.
Navodila za uporabo vsebujejo pomembne napotke o varnem, strokovnem in ekonomičnem delu z napravo, o izogibanju nevarnostim, prihranku stroškov za popravila, zmanjšanju časov izpada in povečanju zanesljivosti ter življenjske dobe naprave.
Poleg varnostnih določil v teh navodilih za uporabo morate nujno upoštevati predpise svoje države, ki veljajo za uporabo naprave.
Navodila za uporabo shranite poleg naprave, ovita v plastični ovitek, tako da bodo zaščitena pred umazanijo in vlago. Pred sprejemom dela mora vsaka upravljalna oseba prebrati in skrbno upoštevati omenjena navodila.
Na napravi lahko delajo samo osebe, ki so poučene o uporabi naprave in o nevarnostih, ki so povezane s tem.
Upoštevajte zahtevano najnižjo starost.
Poleg varnostnih napotkov iz teh navodil in posebnih predpisov vaše države morate pri uporabi identičnih strojev upoštevati tudi splošno veljavna tehnična pravila.
Ne prevzemamo nikakršne odgovornosti za nezgode in poškodbe, nastale zaradi neupoštevanja teh navodil in varnostnih napotkov.

2. Opis naprave (slika 1-3)

1. Stikalo za VKLOP/IZKLOP
2. Gumbi za nastavljanje št. vrtljajev (+/–)
3. Krilati vijak za nastavljanje dodatnega ročaja
4. Zaščitni in odsesovalni pokrov
5. Okvir s ščetkami
6. Segment pokrova
7. Gumb za zaklep vretena
8. Nastavek za odsesavanje
9. Dodatni ročaj
10. Lončasti kolut iz karbidne trdine
11. Vpenjalna prirobnica
12. Brusilno vreteno
13. Brusilni krožnik
14. Zatezna matica
15. Montažni ključ z dvema luknjama
16. Brusilni papir
17. Adapter (odsesavanje prahu)
18. Vrečka za prah
19. Cev za odsesavanje

3. Obseg dostave

- 1 obdelovalni sistem za stene/tla in strope
- 1 m sesalna gibka cev (izvlečna do 3,5 m)
- 1 vrečka za prah (25 L)
- 1 adapter (odsesavanje prahu)
- 6 x brusni papir (po 2x 40 - 80 - 120)
- 1 lončasti kolut iz karbidne trdine (YG8)
- 1 montažni ključ z dvema luknjama
- 1 navodila za uporabo

4. Namenska uporaba

Ustrezna uporaba tega električnega orodja obsega naslednja opravila:

- suho brušenje premazov;
- odstranjevanje ostankov barve, tapet in lepila;
- odstranjevanje lepila za ploščice in suhih ostankov lepila za preproge s trdnih podlag (trdni omet, beton);

- suho brušenje in glajenje betona, ometa in estriha;
- perforiranje tapet na trdnih podlagah;
- brušenje fugiranih delov mavčnih plošč;
- glajenje opažnih prehodov in glajenje hrapavih betonskih površin;
- suho brušenje sten in stropov v notranjih in zunanjih prostorih;
- suho površinsko brušenje kovine, kamna in lesa.

Stroj se sme uporabljati samo v skladu s predvidenim namenom. Vsaka druga uporaba, ki presega to, ni v skladu z namenom. Za škodo ali telesne poškodbe vseh vrst, ki izhajajo iz tega, je odgovoren uporabnik/upravljavec in ne proizvajalec.

Obvezno upoštevajte varnostne napotke in navodila za montažo ter navodila za uporabo v priročniku za uporabo, saj lahko le tako omogočite ustrezno uporabo.
Osebe, ki stroj upravljajo in vzdržujejo, morajo biti z njim seznanjeni in poučeni o morebitnih nevarnostih.
Poleg tega se je treba dosledno držati veljavnih ukrepov za preprečevanje nesreč.
Upoštevati je treba tudi druga splošna navodila s področja delovne medicine in varstva pri delu. Spremembe na stroju v celoti izključujejo garancijo proizvajalca za poškodbe, do katerih pride kot posledica.
Stroj je dovoljeno uporabljati samo z originalni deli in originalnim priborom proizvajalca.
Upoštevati morate proizvajalčeve predpise glede varnosti, dela in vzdrževanja ter meritve iz tehničnih podatkov.

Prosimo, upoštevajte, da naše naprave namensko niso konstruirane za gospodarsko, obrtno ali industrijsko uporabo. Ne prevzemamo nobene odgovornosti, če napravo uporabljate v gospodarskih, obrtnih ali industrijskih obratih ter enakih dejavnostih.
Napravo lahko uporabljajo le odrasle osebe. Mladostniki, starejši od 16 let, smejo uporabljati napravo samo pod nadzorom. Proizvajalec ne jamčimo za poškodbe, ki nastanejo zaradi nestrokovne uporabe ali napačnega upravljanja.

5. Splošni varnostni napotki

⚠ OPOZORILO Preberite vse varnostne napotke, navodila, ilustracije in tehnične podatke, ki so priloženi temu električnemu orodju.
Zaradi neupoštevanja sledečih navodil lahko pride do električnega udara, požara in/ali hudih telesnih poškodb.

Hranite vse varnostne napotke in navodila za prihodnjo rabo.

V varnostnih napotkih uporabljeni pojem »električno orodje« se nanaša na omrežno gnana električna orodja (z omrežnim kablom) in na akumulatorsko gnana električna orodja (brez omrežnega kabla).

1) Varnost na delovnem mestu

a) **Vaše delovno mesto mora biti vedno čisto in dobro osvetljeno.** Nered in neosvetljena delovna območja lahko privedejo do nesreč.

b) **Z električnim orodjem ne delajte v eksplozijsko ogroženem okolju, v katerem se nahajajo gorljive tekočine, plini ali prah.** Električna orodja ustvarjajo iskre, ki lahko vnamejo prah ali hlape.

c) **Otroci in druge osebe se vam ne smejo približevati, medtem ko uporabljate električno orodje.** Če vas zamotijo, lahko izgubite nadzor nad orodjem.

2) Električna varnost

a) **Priključni vtič električnega orodja se mora prilegati v vtičnico. Vtiča ni dovoljeno na noben način spreminjati. Adapterskih vtičev ne uporabljajte z električnimi orodji, ki so zaščitno ozemljena.** Nespremenjeni vtiči in prilegajoče se vtičnice zmanjšajo tveganje električnega udara.

b) **Izogibajte se telesnemu stiku z ozemljenimi površinami cevi, gretij, štedilnikov in hladilnikov.** Če je vaše telo ozemljeno, obstaja večje tveganje električnega udara.

c) **Električnih orodij ne izpostavljajte dežju ali mokroti.** Vdor vode v električno napravo poveča tveganje električnega udara.

d) **Kabla ne uporabljajte za nošenje ali obešanje električnega orodja ali za vlečenje vtiča iz vtičnice. Kabla ne približujte vročini, olju, ostrim robovom ali premikajočim se delom naprave.** Poškodovani ali zamotani kabli povečujejo tveganje električnega udara.

e) **Če z električnim orodjem delate na prostem, uporabljajte samo takšne kablske podaljške, ki so odobreni za zunanje območje.** Uporaba podaljševalnega kabla, ki je primeren za zunanje območje, zmanjša tveganje električnega udara.

f) **Če se ni mogoče izogniti uporabi električnega orodja v vlažnem okolju, uporabite zaščitno stikalo za okvarni tok.** Uporaba zaščitnega stikala na okvarni tok zmanjša tveganje električnega udara.

3) Varnost oseb

a) **Vedno bodite pozorni, pazite, kaj delate, in k delu z električnim orodjem pristopite z razumom. Ne uporabljajte električnega orodja, če ste utrujeni ali pod vplivom drog, alkohola ali zdravil.** Trenutek nepozornosti pri uporabi električnega orodja lahko vodi do resnih telesnih poškodb.

b) **Nosite osebno zaščitno opremo in vedno zaščitna očala.** Nošenje osebne zaščitne opreme, kot je maska za prah, nedrseči varnostni čevlji, zaščitna čelada ali zaščita sluha, odvisno od vrste in uporabe električnega orodja, zmanjša tveganje telesnih poškodb.

c) **Preprečite nenameren zagon. Prepričajte se, da je električno orodje izklopljeno, preden ga boste priklopili na tokovno napajanje, ga pobrali ali nosili.** Če imate pri nošenju električnega orodja prst na stikalu ali napravo že vklopljeno priključite na tokovno napajanje, lahko to privede do nesreč.

d) **Preden boste vklopili električno orodje, odstranite orodja za nastavitev ali vijačni ključ.** Orodje ali ključ, ki se nahaja v vrtečem se delu naprave, lahko privede do telesnih poškodb.

e) **Izogibajte se nenaravni telesni drži. Pazite, da stojite varno in da vedno ohranjate ravnotežje.** Tako lahko električno orodje v nepričakovanih situacijah bolje kontrolirate.

f) **Nosite primerna oblačila. Ne nosite širokih oblačil ali nakita. Las, oblačil in rokavic ne približujte premikajočim se delom.** Premikajoči se deli lahko zagrabijo ohlapna oblačila, nakit ali dolge lase.

g) **Če lahko montirate naprave za odsesavanje in lovljenje prahu, se prepričajte, da so te priključene in se pravilno uporabljajo.** Uporaba odsesavanja prahu lahko zmanjša nevarnosti, ki nastanejo zaradi prahu.

h) **Ne bodite prepričani, da se vam nič ne more zgoditi in nikar ne prezrite varnostnih pravil za električna orodja, tudi če ste po večkratni uporabi električnega orodja popolnoma samozavestni pri njegovi uporabi.** Nepazljiva uporaba lahko v delčku sekunde privede do hudih poškodb.

4) Uporaba in ravnanje z električnim orodjem

a) **Ne preobremenjujte električnega orodja. Za svoje delo uporabite temu namenjeno električno orodje.** Z ustreznim električnim orodjem lahko v podanem območju moči delate boljše in varneje.

b) **Ne uporabljajte električnega orodja, ki ima okvarjeno stikalo.** Električno orodje, ki ga ni več mogoče vklopiti ali izklopiti, je nevarno in ga je treba popraviti.

c) **Izvlecite vtič iz vtičnice, preden boste nastavljali napravo, zamenjevali dele pribora ali odložili napravo.** S tem previdnostnim ukrepom preprečite nenamerni zagon električnega orodja.

d) **Nerabljena električna orodja hranite izven dosega otrok. Osebam, ki niso seznanjene z napravo ali niso prebrali teh navodil, ne pustite uporabljati naprave.** Električna orodja so nevarna, če jih uporabljajo neizkušene osebe.

e) **Skrbno negujte električna orodja. Preverite, če gibljivi deli brezhibno delujejo in se ne zatikajo, če so deli zlomljeni ali tako poškodovani, da je delovanje električnega orodja omejeno. Pred uporabo naprave je treba popraviti poškodovane dele.** Veliko nesreč se zgodi zaradi slabo vzdrževanih električnih orodij.

f) **Rezalna orodja morajo biti ostra in čista.** Skrbno negovana rezalna orodja z ostrimi rezalnimi robovi se manj zatikajo in jih je mogoče lažje voditi.

g) **Električno orodje, pribor, vložna orodja itd. uporabljajte v skladu s temi navodili. Pri tem upoštevajte delovne pogoje in opravilo, ki ga je treba izvršiti.** Uporaba električnega orodja v namene, za katere ni predvideno, lahko vodi do nevarnih situacij.

h) **Prijemalne površine ročajev morajo biti suhe, čiste in brez olja in masti.** Spolzki ročaji in spolzke prijemalne površine ne omogočajo varnega upravljanja in nadzor električnega orodja v nepredvidljivih situacijah.

5) Servis

a) **Vaše električno orodje sme popravljati samo kvalificirano strokovno osebje in samo z originalnimi nadomestnimi deli.** Tako je zagotovljeno, da električno orodje ostane varno.

6. Varnostni napotki za vse načine uporabe

Skupni varnostni napotki za brušenje in brušenje s smirkovim papirjem:

a) To električno orodje je treba uporabljati kot brusilnik in brusilnik s smirkovim papirjem. Upoštevajte vse varnostne napotke, navodila, prikaze in podatke, ki ste jih prejeli z napravo.

Če ne upoštevate sledečih navodil, lahko pride do električnega udara, požara in/ali hudih telesnih poškodb.

b) To električno orodje ni primerno za delo z žičnimi ščetkami, poliranje in ločeno brušenje. Uporabe, ki niso predvidene za električno orodje, lahko povzročijo nevarnosti in telesne poškodbe.

c) Ne uporabljajte pribora, ki ga proizvajalec ni posebej predvidel in priporočil za to električno orodje. Če lahko pribor pritrdite na vašo električno orodje, to ne zagotavlja varne uporabe.

d) Dovoljeno število vrtljajev vstavitvenega orodja mora biti najmanj tako visoko, kot je najvišje število vrtljajev, ki je navedeno na električnem orodju. Pribor, ki se ne vrti hitreje, kot je dovoljeno, se lahko zlomi in odleti vstran.

e) Zunanji premer in debelina vstavitvenega orodja morata ustrezati podatkom o merah vašega električnega orodja. Napačno dimenzioniranih vložnih orodij ni mogoče zadostno zaščititi ali kontrolirati.

f) Vstavitveno orodje z navojnim vstavkom se mora natančno prilegati navoju brusilnega vretena. Pri vstavitvenih orodjih, ki se montirajo s pomočjo prirobnice, mora premer luknje vstavitvenega orodja ustrezati premeru sprejemnega nastavka prirobnice. Vstavitvena orodja, ki niso natančno pritrjena v električno orodje, se neenakomerno vrtijo, močno vibrirajo in lahko vodijo do izgube nadzora.

g) Ne uporabljajte poškodovanih vstavitvenih orodij. Pred vsako uporabo preverite vstavitvena orodja, kot so brusilni koluti, če so oddrobljena in razpokana, brusilne krožnike, če so razpokani, obrabljeni ali močno izrabljeni. Če električno orodje ali vložno orodje pade na tla, preverite, če se je poškodovalo ali uporabite nepoškodovano električno orodje. Ko električno orodje nadzorujete in uporabite, se vi in osebe v bližini zadržujte izven ravni vrtečega se vstavitvenega orodja in pustite, da naprava eno minuto deluje z najvišjim številom vrtljajev. Poškodovana vstavitvena orodja se v tem testnem času večinoma zlomijo.

h) Nosite osebno zaščitno opremo. Glede na uporabo uporabite zaščito celega obraza, zaščito za oči ali zaščitna očala. Če je primerno, nosite masko za prah, zaščito za sluh, zaščitne rokavice ali poseben predpasnik, ki vas varuje pred majhnimi delčki od brušenja in materiala. Oči je treba zaščititi pred letečimi tujki, ki nastajajo pri različnih uporabah. Protiprašna maska ali maska za zaščito dihal morata filtrirati prah, ki nastaja ob uporabi. Če sete dolgo izpostavljeni glasnemu hrupu, lahko izgubite sluh.

i) Pri drugih osebah pazite na varno razdaljo do vašega delovnega območja. Vsak, ki vstopi v delovno območje, mora nositi osebno zaščitno opremo. Odlomki obdelovanca ali zlomljena vstavitvena orodja lahko odletijo vstran in povzročijo poškodbe tudi izven neposrednega delovnega območja.

j) Električno orodje držite samo za izolirane prijemalne površine, ko izvajate dela, pri katerih lahko vstavitveno orodje naleti na skrite električne vode ali na omrežni kabel. Stik z vodom, po katerem teče tok, lahko naelektri tudi kovinske dele in privede do električnega udara.

k) Držite omrežni kabel proč od vrtečega se vstavitvenega orodja. Če izgubite nadzor nad napravo, se omrežni kabel lahko pretrga ali ujame in vaša dlan ali roka lahko tako zaide v vrteče se vstavitveno orodje.

l) Električnega orodja nikoli ne odlagajte, dokler se vstavitveno orodje popolnoma ne ustavi. Vrteče se vložno orodje lahko pride v stik z odlagalno površino, zaradi česar lahko izgubite nadzor nad orodjem.

m) Električno orodje ne biti vklopljeno, medtem ko ga nosite. Zaradi naključnega stika z vrtečim se vložnim orodjem lahko zagrabi vaša oblačila in vložno orodje se lahko zavrta v vaše telo.

n) Redno čistite prezračevalne reže na vašem električnem orodju. Ventilator motorja vleče prah v ohišje in veliko nabranega prahu lahko privede do nevarnosti zaradi elektrike.

o) Električnega orodja ne uporabljajte v bližini gorljivih materialov. Iskre lahko vnamejo te materiale.

p) Ne uporabljajte vstavitvenih orodij, ki potrebujejo tekoča hladilna sredstva. Uporaba vode ali drugih tekočih hladilnih sredstev lahko privede do električnega udara.

Povratni udarec in ustrezni varnostni napotki

Povratni udarec je nenaden odziv zaradi zataknjenega ali blokiranega vrtečega se vstavitvenega orodja, kot so brusilni kolut, brusilni krožnik, žična krtača itd. Zatikanje ali blokada vodi do nenadne zaustavitve vrtečega se vstavitvenega orodja. Zaradi tega nenadzorovano električno orodje na blokiranem mestu pospeši proti smeri vrtenja vstavitvenega orodja.

Če se npr. brusilni kolut zatakne ali zablokira v obdelovancu, se lahko rob brusilnega koluta, ki se pogrezne v obdelovanec, zatakne in zaradi tega se lahko brusilni kolut odlomi in povzroči povratni udarec. Brusilni kolut se nato premakne proti upravljavcu ali vstran od njega, odvisno od smeri vrtenja koluta na blokiranem mestu. Pri tem se lahko brusilni koluti tudi zlomijo.

Povratni udarec je posledica napačne ali pomanjkljive uporabe električnega orodja. Preprečiti ga je mogoče s primernimi previdnostnimi ukrepi, ki so opisani v nadaljevanju.

a) Trdno držite električno orodje ter svoje telo in roke premaknite v položaj, v katerem lahko prestrežete sile povratnega udarca.
   Vedno uporabljajte dodatni ročaj, če obstaja, da imate pri zagonu največji mogoč nadzor nad silami povratnega udarca ali reakcijskimi momenti. Upravljavec lahko s primernimi previdnostnimi ukrepi obvlada sile povratnega udarca in odziva.
b) Roke nikoli ne približujte vrtečim se vstavitvenim orodjem. Vložno orodje se lahko pri povratnem udarcu premakne čez vašo roko.
c) S telesom se izogibajte območju, kamor se električno orodje premakne pri povratnem udarcu. Povratni udarec požene električno orodje v nasprotno smer premikanja brusilnega koluta na blokiranem mestu.
d) Posebej previdno delajte v predelu vogalov, ostrih robov itd. Preprečite, da bi se vstavitvena orodja odbila od obdelovanca in se zataknila. Vrteče se vložno orodje se lahko na ogliščih, ostrih robovih ali če se odbije, zatakne. To privede do izgube nadzora ali povratnega udarca.
e) Ne uporabljajte verige za žago ali ozobljenega žaginega lista. Takšna vložna orodja pogosto privedejo do povratnega udarca ali izgube nadzora nad električnim orodjem.

Posebni varnostni napotki za brušenje:

a) Uporabljajte izključno brusilna orodja, ki so dovoljena za vaše električno orodje in zaščitne pokrove, ki so predvideni za to brusilno orodje. Brusilnih orodij, ki niso predvidena za električno orodje, se ne da zadosti zaščititi, zato niso varna.
b) Kolenaste brusilne kolute je treba montirati tako, da njihova brusilna površina ne sega prek nivoja roba zaščitnega pokrova. Nepravilno montiranega brusilnega koluta, ki sega prek nivoja roba zaščitnega pokrova, se ne da dovolj zaščititi.
c) Zaščitni pokrov mora biti varno nameščen na električnem orodju in za največjo mero varnosti nastavljen tako, da je proti upravljavcu odprt najmanjši možen del brusilnega orodja. Zaščitni pokrov pomaga ščititi upravljavca pred odlomljenimi kosi, nenamernim stikom z brusilnim orodjem ter iskrami, ki bi lahko vnele oblačila.
d) Brusilno orodje se sme uporabljati le za priporočene možnosti uporabe. Na primer: Nikoli ne brusite s stransko površino rezalnega koluta. Rezalni kolut je namenjen odstranjevanju materiala z robom koluta. Delovanje stranskih sil na to brusilno orodje lahko le-to zlomi.
e) Vedno uporabljajte nepoškodovane napenjalne prirobnice prave velikosti in oblike za izbrani brusilni kolut. Primerne prirobnice podprejo brusilni kolut in tako zmanjšajo nevarnost zloma brusilnega koluta. Prirobnice za rezalne kolute se lahko razlikujejo od prirobnic za druge brusilne kolute.
f) Ne uporabljajte obrabljenih brusilnih kolutov večjih električnih orodij. Brusilni koluti za večja električna orodja niso zasnovani za višje število vrtljajev manjših električnih orodij in se lahko zlomijo.

Dodatni varnostni napotki za brušenje s smirkovim papirjem

a) Ne uporabljajte prevelikih brusilnih listov, temveč upoštevajte proizvajalčeve navedbe za velikost brusilnega lista. Brusilni listi, ki štrlijo čez brusilni krožnik, lahko privedejo do telesnih poškodb ter do blokade, pretrganja brusilnih listov ali do povratnega udarca.

7. Dodatni varnostni napotki

- **Uporabite primerne iskalne naprave, da najdete skrite napajalne vode, ali pokličite lokalno podjetje za oskrbo z električno energijo.** Stik z električnimi vodi lahko privede do požara in električnega udara. Poškodovanje plinskega voda lahko privede do eksplozije. Vdor v vodovod povzroči materialno škodo ali lahko privede do električnega udara.
- **Sprostite stikalo za vklop/izklop in ga potisnite v izklopni položaj, ko je električno napajanje prekinjeno, npr. zaradi izpada električnega toka ali izvleka omrežnega vtiča.** Tako preprečite nenadzorovani ponovni zagon.
- **Električno orodje uporabljajte le za suho brušenje.** Vdor vode v električno napravo poveča tveganje električnega udara.

- **Obdelovanec obdelujte le z vklopljenim električnim orodjem in ga izklopite šele, ko ste ga dvignili proč od obdelovanca**. Električno orodje poškoduje se lahko hitro premakne.
- **Pazite, da iskre ne ogrožajo nobenih oseb. Odstranite bližnje gorljive materiale.** Pri brušenju kovin nastajajo iskre.
- **Ne uporabljajte obrabljenih, razpokanih ali močno zanemarjenih brusilnih orodij.** Poškodovana brusilna orodja se lahko pretrgajo, razpadejo in vas poškodujejo.
- **Ne uporabljajte ločilnih oz. stružnih kolut ali žičnih ščetk.** Električno orodje ni primerno za uporabo teh vstavitvenih orodij. Obstaja nevarnost telesnih poškodb!
- **Pri uporabi električnega orodja vedno uporabljajte priloženo cev za odsesavanje in primerno odsesavanje prahu.** Uporaba odsesavanja prahu lahko zmanjša nevarnosti, ki nastanejo zaradi prahu.
- **Pozor, nevarnost požara! Preprečite pregrevanje brusnega obdelovanca in brusilnika. Pred delovnimi odmori redno praznite posodo.** Brusilni prah v vrečki za prah, mikro filter, papirnata vrečka (ali v filtrski vreči oziroma filtru sesalnika) se v neugodnih pogojih, kot je iskrenje pri brušenju kovin, vnamejo samodejno. Do posebne nevarnosti lahko pride, ko se brusilni prah zmeša z ostanki laka, poliuretana ali drugih kemičnih snovi in če je brusni obdelovanec po daljšem delu še vroč.
- **Električno orodje pri delu vedno držite z obema rokama in poskrbite za stabilnost.** Električno orodje varneje vodite z dvema rokama.
- **Nosite zaščito za sluh, zaščitna očala, masko za prah in po potrebi tudi rokavice. Kot masko za prah uporabljajte najmanj filtrirno polovično masko za delce razreda FFP 2.**
- **Za obdelavo kamna uporabljajte odsesavanje prahu. Sesalnik mora biti primeren za sesanje prahu, ki nastane pri brušenju kamna.** Uporaba te naprave zmanjša nevarnosti, ki nastanejo zaradi prahu.
- **Vstavitvenega orodja se ne dotikajte, dokler se ne ohladi.** Vstavitveno orodje se med delom zelo segreje.
- **Pri menjavi vstavitvenega orodja nosite zaščitne rokavice.** Vstavitvena orodja se pri daljši uporabi segrejejo.
- **Ne obdelujte materialov, pri katerih se sproščajo zdravju škodljive snovi, npr. prah bukovega lesa ali hrastovega lesa, prah kamnin ali azbest.** To so rakotvorne snovi.
- **Seznanite se z veljavnimi predpisi/zakoni glede ravnanja z zdravju škodljivim prahov v vaši državi.**
- **Nikoli se ne dotikajte delujočega brusilnega orodja.** Obstaja nevarnost poškodbe.
- **Po potrebi za delo uporabljajte konstrukcijo.** Pri delu na lestvi ne morete imeti stabilnega položaja.

Opozorilo! To električno orodje med delovanjem ustvarja elektromagnetno polje. To polje lahko v določenih okoliščinah vpliva na aktivne ali pasivne medicinske vsadke. Zaradi zmanjšanja nevarnosti resnih ali smrtnih poškodb, osebam z medicinskimi vsadki priporočamo, da se pred uporabo električnega orodja posvetujejo s svojim zdravnikom ali proizvajalcem medicinskega vsadka.

8. Preostala tveganja

Stroj je izdelan skladno s stanjem tehnike in priznanimi varnostno tehničnimi pravili. Kljub temu lahko pride pri delu do pojava ostalih tveganj.

- Če ne uporabljajte električnih vodnikov, ki so skladni s predpisi, lahko pride do nevarnosti za zdravje zaradi elektrike.
- Kljub vsem ukrepom lahko še vedno obstajajo neočitna preostala tveganja.
- Preostala tveganja lahko minimizirate, če skupaj upoštevate »varnostne napotke« in »namensko uporabo« ter navodila za uporabo v celoti.
- Izogibajte se naključnemu zagonu stroja: Ko vtikač vtaknete v vtičnico, tipka za aktiviranje ne sme biti pritisnjena.
- Kadar stroj deluje, rok ne smete vstaviti v delovno območje.

9. Tehnični podatki

Nazivna napetost:	230 V~
Nazivna frekvenca:	50 Hz
Poraba moči:	1050 W
Nazivno število vrtljajev (število vibracij) n:	410–1900 1/min
Mera navoja:	M14
Premer brusilnih kolut:	180 mm
Razred zaščite:	II
Teža:	4 kg

Vrednosti emisij hrupa:	
Nivo moči zvoka L_{PA}:	73,3 dB(A)
Nivo moči zvoka $L_{WA:}$	84,3 dB(A)
Negotovost K	3 dB(A)

Vibracije spodnji del roke – zgornji del roke:	
Brušenje površin (a_h).	3,38 m/s^2
Negotovost K:	1,5 m/s^2

Tehnične spremembe so pridržane!

Hrup in vibracije
⚠ **Opozorilo**: Hrup ima lahko hude posledice za vaše zdravje. Če hrup stroja prekorači 85 dB (A), uporabljajte ustrezno zaščito sluha.
Napotek: Prag nihanja, naveden v teh navodilih, je izmerjen skladno s standardnim merilnim postopkom in ga lahko uporabljamo za primerjavo naprav.
Navedeno vrednost emisij vibracij je mogoče uporabiti tudi za začetno oceno izpostavljenosti.

⚠ **Opozorilo!**
Prag nihanja se lahko spremeni skladno z uporabo električnega orodja in v nekaterih primerih presega vrednost, navedeno v teh navodilih.

Obremenitev zaradi nihanja je lahko podcenjena, če se električno orodje redno uporablja na ta način. Poskusite držati obremenitev zaradi vibracij čim bolj nizko. Značilni ukrepi za zmanjšanje obremenitve zaradi vibracij so nošenje rokavic pri uporabi orodja ter omejitev delovnega časa.
Pri tem je treba upoštevati vse faze delovnega cikla (na primer čase, ko je orodje izklopljeno, in takšne, ko je sicer vklopljeno, ampak deluje brez obremenitve).

10. Razpakiranje

- Odprite embalažo in napravo previdno vzemite ven.
- Odstranite embalažni material ter ovojna in transportna varovala (če obstajajo).
- Preverite, ali je obseg dostave celovit.
- Preverite, če so se naprava in deli pribora poškodovali med transportom. V primeru reklamacij morate takoj obvestiti prevoznika. Kasnejših reklamacij ne bomo priznali.
- Po možnosti embalažo shranite do preteka garancijskega časa.
- Pred uporabo morate s pomočjo navodil za uporabo spoznati napravo.
- Kot pribor, obrabne in nadomestne dele uporabljajte samo originalne dele. Nadomestne dele dobite pri svojem specializiranem trgovcu.
- Pri naročanju navedite našo številko artikla in tip ter leto izdelave naprave.

⚠ **OPOZORILO!**
Naprava in embalažni material nista otroški igrači! Otroci se ne smejo igrati s plastičnimi vrečkami, folijami in majhnimi deli! Obstaja nevarnost, da jih pogoltnejo in se z njimi zadušijo!

11. Pred zagonom

Opozorilo!
Pred vsakim delom na napravi vedno izvlecite omrežni vtič iz vtičnice!

Previdno!
Pri menjavi orodja uporabljajte zaščitne rokavice. Pri dotikanju vstavitvenega orodja obstaja nevarnost poškodb.

Na voljo so različna vstavitvena orodja glede na material, ki ga boste obdelovali in na izbrano obdelavo površine.

Napotek: Naprave ne odlagajte brez nameščenega vstavitvenega orodja (brusilni krožnik, lončasti kolut iz karbidne trdine itd.). Okvir s ščetkami (5) se pri tem lahko upogne in poškoduje.

11.1 Zamenjava brusilnih listov
Površina brusilnega krožnika (13) vsebuje sprijemalno mrežo, da se brusilni list (16) s sprijemanjem z mrežo lahko hitro in enostavno pritrdi.
- Pred namestitvijo novega brusilnega lista (16) odstranite umazanijo in prah z brusilnega krožnika (13), npr. s čopičem.
- Brusilni list (16) poravnano namestite na rob brusilnega krožnika (13). Brusilni list nato namestite na brusilni krožnik (13) in ga tesno pritisnite navzdol. Pri tem bodite pozorni na pravilno razporejenih odsesovalnih lukenj na brusilnem listu (16) in brusilnem krožniku (13).
- Brusilni list (16) snemite tako, da ga ob straneh dvignete in povlečete z brusilnega krožnika (13).

11.2 Montaža/zamenjava vstavitvenega orodja (sliki 2 in 4)

⚠ **OPOZORILO!** Zaklep vretena (7) aktivirajte le, če se brusilno vreteno (12) ne premika. V nasprotnem primeru se lahko naprava poškoduje.

- Uporabljajte samo lončastega koluta iz karbidne trdine (10) z ravno brusilno površino.
- Očistite brusilno vreteno (12) in vse montažne dele.
- Za pritrditev in sprostitev vstavitvenega orodja pritisnite zaklep vretena (7), da ga zaklenete.
- Za pritrditev vstavitvenega orodja uporabite vpenjalno prirobnico (11) na brusilnemu vretenu (12).
- Izbrano vstavitveno orodje namestite na brusilno vreteno (12).
- Privijte zatezno matico (14) in jo zategnite z montažnim ključem z dvema luknjama (15).

NAPOTEK Pazite, da obroba zatezne matice (14) kaže navzven.

11.3 Montaža odsesavanja prahu

Prahovi materialov, kot so premaz, ki vsebuje svinec, nekatere vrste lesa, mineralov in kovin, lahko škodujejo zdravju. Dotikanje ali vdihavanje prahov lahko povzroči alergijske reakcije in/ali bolezni dihal uporabnika ali oseb, ki se nahajajo v bližini.

Določen prah, kot je prah hrasta ali bukve, velja za rakotvornega, predvsem v povezavi z dodatki za obdelavo lesa (kromat, sredstvo za zaščito lesa). Material, ki vsebuje azbest, smejo obdelovati le strokovnjaki.

- Vedno uporabljajte odsesavanje prahu.
- Električno orodje uporabljajte z vrečko za prah (18) ali sesalnikom razreda za prah M.
- Poskrbite za dobro prezračevanje delovnega prostora.
- Priporočeno je, da nosite masko za zaščito dihal z razredom filtra P2.
- Izogibajte se upogibanju cevi za odsesavanje prahu (19).

Upoštevajte predpise, ki v vaši državi veljajo za obdelovalne materiale.

- Vstopno stran cevi za odsesavanje prahu (19) nataknite na nastavek za odsesavanje (8).
- Izhodno stran cevi za odsesavanje prahu (19) priključite na vrečko za prah (18). Izhodno stran cevi za odsesavanje prahu (19) nataknite na nastavek za odsesavanje (18) na vrečki za prah.
- Za odstranjevanje cevi za odsesavanje prahu (19) povlecite cev za odsesavanje (19) z nastavkov za odsesavanje (8).

11.4 Montaža adapterja za zunanje odsesavanje

- Po potrebi adapter za odsesavanje prahu nastavite na nastavke za odsesavanje.
- Priključite dovoljeno odsesavanje prahu.

NAPOTEK: Pri obdelavi lesa ali materialov, pri katerih nastaja zdravju škodljiv prah, morate na napravo priključiti primerno in preverjeno napravo za odsesavanje.

11.5 Nastavitev dodatnega ročaja

Naklona dodatnega ročaja (9) ni mogoče nastaviti. Ta služi temu, da dosežete bolj priročen položaj krmiljenja (npr. pri brušenju okoli robov).

- Sprostite oba krilata vijaka in nagnite dodatni ročaj v želeni delovni položaj.
- Znova privijte krilata vijaka.

12. Delovna navodila

⚠ **Pozor!**
Pred zagonom obvezno v celoti montirajte napravo!

⚠ **OPOZORILO!**
Pred vsakim delom na napravi vedno izvlecite omrežni vtič iz vtičnice!
Počakajte, da se naprava ustavi, pred jo boste odložili.

Zmogljivost brušenja in obdelave površin je večinoma odvisna od izbire brusilnega orodja, predhodno nastavljenega števila vrtljajev in pritiska.

Dobro zmogljivost brušenja in varovanje naprave zagotavljajo le brezhibna brusilna orodja.

12.1 Brušenje

- **Napravo pri delu vedno držite z obema rokama in poskrbite za stabilnost.** Napravo varneje vodite z dvema rokama.
- Priključite odsesovalni sistem (lastno ali zunanje odsesavanje).
- **Pri zunanjemu odsesavanju:** Če je mogoče, delajte z zunanjim stikalom ali avtomatičnim sistemom za vklop/izklop sesalnika. Sesalnik se samodejno vklopi in časovno zamaknjeno znova izklopi, da odstrani preostali prah iz sesalne gibke cevi.
- Vklopite napravo. S celotno brusilno površino jo položite na podlago za obdelavo. Z enakomernimi premiki jo premikajte čez obdelovanec.

- Pazite na enakomeren pritisk, da podaljšate življenjsko dobo vstavitvenih orodij.
- S prekomernim pritiskom ne povečate zmogljivosti brušenja, ampak le povečate obrabo naprave in vstavitvenega orodja.
- Napravo dvignite s površine.
- **Pri lastnemu odsesavanju:** Pustite električno orodje še nekaj sekund delovati, da odstranite preostali prah iz cevi za odsesavanje (19).

12.2 Brušenje blizu roba (slika 5, 6)
Za brušenje blizu roba morate odstraniti segment pokrova (6) na zaščitnemu in odsesovalnemu pokrovu (4). Tako bo vstavitveno orodje bližje doseglo robove tal, stene in stropa, kot tudi morebitne inštalacije, kot so cevi. Tako je mogoče natančno obdelati mejne površine.
Pri takšnem delu računajte na nastajanje prahu, saj zaščitni in odsesovalni pokrov (4) ni več priključen.
- Segment pokrova (6) povlecite naprej iz zaščitnega in odsesovalnega pokrova (4).
- Obdelajte površine blizu robov.
- Segment pokrova (6) nataknite na odsesovalni pokrov (4), da se zaskoči.

13. Uporaba


Smer vrtenja orodja!

13.1 Vklop
Za vklop naprave potisnite stikalo za vklop/izklop (1) naprej.
Za nastavitev stikala za vklop/izklop (1) potisnite stikalo za vklop/izklop (1) naprej navzdol, da se zaskoči.

13.2 Izklop
Za izklop električnega orodja sprostite stikalo za vklop/izklop (1).
Če je zaklenjeno, na kratko pritisnite stikalo za vklop/izklop (1) na zadnjem območju in ga nato sprostite.

13.3 Nastavitev števila vrtljajev
Pred začetkom dela nastavite število vrtljajev, da bo ustrezalo uporabi. Za groba brušenja uporabite nižje število vrtljajev, za fina dela pa povišajte število vrtljajev.
- Število vrtljajev nastavite s pritiskom na gumb (2).
- Pritisnite gumb + (2), da povečate število vrtljajev.
- Pritisnite tipko – (2), da zmanjšate število vrtljajev.

NAPOTEK: Vstavitveno orodje se po izklopu še vrti. Počakajte, da se vstavitveno orodje ustavi, preden boste odložili električno orodje.

14. Električni priključek

Nameščeni elektromotor je priključen, tako da je pripravljen za uporabo. Priključek ustreza zadevnim standardom VDE in DIN.
Omrežni priključek in uporabljen podaljšek na strani kupca morata ustrezati predpisom.

Poškodovan električni priključni vodnik
Na električnih priključnih vodih pogosto nastanejo poškodbe izolacije.

Vzroki za to so lahko:
- Otiščanci, če priključne vode speljete skozi okna ali reže vrat.
- Pregibi zaradi nepravilne pritrditve ali vodenja priključnih vodov.
- Rezi zaradi vožnje preko priključnih vodov.
- Poškodbe izolacije zaradi iztrganja iz stenske vtičnice.
- Pretrgana mesta zaradi staranja izolacije.

Takih poškodovanih električnih priključnih vodov ne smete uporabljati, ker so zaradi poškodb izolacije smrtno nevarni.

Redno preverjajte, če so električni priključni vodi poškodovani. Pri tem pazite, da priključni vod pri preverjanju ne bo visel na električnemu omrežju.

Električni priključni vodi morajo ustrezati zadevnim določilom VDE in DIN. Uporabljajte samo priključne vode z enako oznako.

Po predpisih mora biti oznaka tipa priključnega voda natisnjena na njem.

Način priključitve X
Če je omrežni priključni vod te naprave poškodovan, ga je treba zamenjati s posebej pripravljenim priključnim vodom, ki ga lahko nabavite pri proizvjalcu ali preko njegove službe za stranke.

Pri enofaznem motorju na izmenični tok priporočamo, da pri strojih z visokim zagonskim tokom (od 3000 W naprej) uporabite varovalko C 16 A ali K 16 A!

15. Čiščenje in vzdrževanje

⚠ OPOZORILO!
Pred vsakim delom na napravi to izklopite in izvlecite omrežni vtič.

- Na zaščitnih pripravah, prezračevalnih režah in ohišju motorja mora biti čim manj prahu in umazanije. Zdrgnite napravo s čisto krpo ali jo izpihajte s stisnjenim zrakom pod nizkim tlakom.
- Priporočamo, da napravo očistite neposredno po vsaki uporabi.
- Napravo redno čistite z vlažno krpo in malo mazavega mila. Ne uporabljajte čistil ali topil, ker lahko poškodujejo plastične dele naprave. Pazite, da v notranjost naprave ne vdre voda. Vdor vode v električno napravo poveča tveganje električnega udara.

V notranjosti naprave ni nobenih drugih delov, ki bi potrebovali vzdrževanje.

Praznjenje vrečke za prah
Za zagotavljanje optimalnega odsesavanja prahu, pravočasno izpraznite vrečko za prah (18).
- Odprite zadrgo na vrečki za prah (18).
- Stresite vrečko za prah (18) nad primerno posodo za odpadke.

Informacije o servisu
Upoštevajte, da so pri tem izdelku sledeči deli podvrženi obrabi, ki izhaja iz uporabe, ali naravni obrabi oz. so sledeči deli potrebni kot potrošni material.
Obrabni deli*: oglene krtače, stikalo

* Ni nujno v obsegu dostave!

Priključki in popravila
Priključevanje in popravila električne opreme lahko izvajajo samo električarji.

V primeru povratnih vprašanj morate navesti naslednje podatke:
- Vrsta toka, ki napaja motor
- Podatki tipske ploščice stroja

Nadomestne dele in pribor dobite v našem servisnem centru. V ta namen odčitajte QR-kodo na naslovni strani.

16. Skladiščenje

Napravo in njen pribor hranite na temnem, suhem, otrokom nedostopnem mestu, kjer ni nevarnosti zmrzovanja. Optimalna temperatura skladiščenja je med 5 in 30 °C. Orodje shranjujte v originalni embalaži. Pokrijte orodje, da ga zaščitite pred prahom ali vlago. Navodila za uporabo shranjujte ob orodju.

17. Odlaganje med odpadke in reciklaža

Napotki za embalažo



Embalažne materiale je mogoče reciklirati. Embalažo zavrzite okolju prijazno.

Napotki glede zakona o električnih in elektronskih napravah



Stare električne in elektronske naprave ne sodijo med gospodinjske, pač pa jih morate zavreči oz. oddati na zbirno mesto ločeno!

- Stare baterije, ki niso fiksno vgrajene v staro napravo, je treba pred oddajo na zbirno mesto odstraniti brez uničenja komponent! Navodila za njihovo odstranjevanje ureja zakon o baterijah.
- Lastnik oz. uporabnik električnih in elektronskih naprav je zakonsko zavezan, da stare naprave po njihovi uporabi odda.
- Končni uporabnik nosi odgovornost za brisanje svojih osebnih podatkov na stari napravi, ki jo želi zavreči!
- Simbol prečrtanega smetnjaka pomeni, da električnih in elektronskih naprav ne smete odlagati med gospodinjske odpadke.
- Električne in elektronske naprave lahko brezplačno oddate na naslednjih mestih:
  - Javno-pravna mesta za odstranjevanje odpadkov oz. zbirna mesta (npr. komunalna podjetja).
  - Prodajna mesta električnih naprav (stacionarna in spletna), če so trgovci zavezani k prevzemanju starih naprav ali to ponujajo brezplačno.
  - Do tri stare električne naprave na vrsto naprave, z dolžino stranice največ 25 centimetrov, lahko brez predhodnega nakupa nove naprave od proizvajalca oddate pri njem ali na drugem pooblaščenem zbirnem mestu v vaši bližini.
  - Ostale proizvajalčeve in trgovčeve dodatne pogoje za prevzem najdete pri posamezni servisni službi.

- Če proizvajalec dostavi novo električno napravo v zasebno gospodinjstvo, lahko končni uporabnik na zahtevo naroči brezplačen prevzem stare električne naprave. Povežite se s servisno službo proizvajalca.
- Te izjave veljajo le za naprave, ki so nameščene in prodane v državah Evropske unije in so predmet evropske direktive 2012/19/EU. V državah izven območja Evropske unije lahko veljajo drugačna določila za odstranjevanje starih električnih in elektronskih naprav med odpadke.

18. Pomoč pri motnjah

V naslednji tabeli so prikazani simptomi napak skupaj z opisom pomoči, če vaš stroj ne deluje pravilno. Če s tem ne morete lokalizirati in odpraviti težave, se obrnite na svoj servis.

Motnja	Mogoč vzrok	Ukrep
Električno orodje se ne zažene	Tokovno napajanje je prekinjeno	Preverite tokovno napajanje, tako da priključite drugo električno orodje
	Električni kabel ali vtič sta okvarjena	Pregled s strani strokovnjaka za elektriko
	Druga električna okvara električnega orodja	Pregled s strani strokovnjaka za elektriko
Električno orodje nima polne moči	Podaljševalni kabel je predolg in/ali ima premajhen presek	Uporabite podaljševalni kabel z dovoljeno dolžino in/ali presekom
	Tokovno napajanje (npr. generator) ima prenizko napetost	Električno orodje priključite na primerno tokovno napajanje
Slaba učinkovitost delovanja	Vložno orodje je obrabljeno	Zamenjajte vložno orodje
	Brusilna plošča je obrabljena	Zamenjajte brusilno ploščo
Močno nastajanje prahu	Rob s ščetkami je obrabljen	Zamenjajte rob s ščetkami
	Odsesavanje prahu ni priključeno/vklopljeno	Priključite/vklopite odsesavanje prahu

Seadmel olevate sümbolite selgitus

Käesolevas juhendis kasutatavate sümbolite ülesanne on juhtida teie tähelepanu võimalikele riskidele. Ohutussümbolitest ja nende juurde kuuluvatest selgitustest tuleb täpselt aru saada. Hoiatused ise ühtki riski ei kõrvalda ega suuda asendada korrektseid meetmeid õnnetuste ärahoidmiseks.

	Hoiatus - lugege vigastusriski vähendamiseks käsitsusjuhendit.
	Kandke kuulmekaitset. Müra toime võib põhjustada kuulmiskadu.
	Kandke tolmukaitsemaski. Puidu ja muude materjalide töötlemisel võib tekkida tervistkahjustav tolm. Asbestisisaldusega materjali ei tohi töödelda!
	Kandke kaitseprille. Töö ajal tekkivad sädemed või seadmest väljatungivad killud, laastud ja tolmud võivad nägemiskadu põhjustada.
⚠ Tähelepanu!	Käesolevas käsitsuskorralduses oleme varustanud Teie ohutust puudutavad kohad selle märgiga.
	Kaitseklass II
	Toode vastab kehtivatele Euroopa direktiividele.
	Toode vastab kehtivatele Serbia juhistele.

Sisukord: **Lk:**

1. Sissejuhatus 186
2. Seadme kirjeldus (joon. 1-3) 186
3. Tarnekomplekt 186
4. Sihtotstarbekohane kasutus 186
5. Üldised ohutusjuhised 187
6. Ohutusjuhised kõigiks rakendusteks 188
7. Täiendavad ohutusjuhised 190
8. Jääkriskid 191
9. Tehnilised andmed 191
10. Lahtipakkimine 192
11. Enne käikuvõtmist 192
12. Tööjuhised 193
13. Käsitsemine 194
14. Elektriühendus 194
15. Puhastamine ja hooldus 194
16. Ladustamine 195
17. Utiliseerimine ja taaskäitlus 195
18. Rikete kõrvaldamine 196
19. Vastavusdeklaratsioon 345

1. Sissejuhatus

Tootja:

Scheppach GmbH
Günzburger Straße 69
D-89335 Ichenhausen

Austatud klient!
Soovime Teile uue seadme meeldivat ja edukat kasutamist.

Juhis:
Kõnealuse seadme tootja ei vastuta kehtiva tootevastutuse seaduse järgi kahjude eest, mis tekivad seadmel või seadme tõttu alljärgnevatel juhtudel:

- Asjatundmatul käsitsemisel,
- Käsitsemiskorralduse eiramisel,
- Remontimisel kolmandate isikute, volitamata spetsialistide poolt
- Mitte-originaalosade paigaldamine ja nendega väljavahetamine
- Mitte sihtotstarbekohasel kasutamisel
- Elektrisüsteemi rivist väljalangemisel elektrialaeeskirjade ning VDE nõuete 0100, DIN 57113 / VDE 0113 eiramisel

Pidage silmas:
Lugege enne montaaži ja käikuvõtmist kogu kasutusjuhendi tekst läbi.
Käesoleva kasutusjuhendi ülesandeks on hõlbustada seadme tundmaõppimist ja selle kasutamist vastavalt sihtotstarbekohastele kasutusvõimalustele.
Kasutusjuhend sisaldab tähtsaid juhiseid, kuidas saate seadmega ohutult, asjatundlikult ning ökonoomselt töötada, ja kuidas saate vältida ohte, hoida kokku remondikulusid, lühendada seisuaegu ning suurendada elektritööriista töökindlust ja eluiga.
Lisaks käesolevas kasutusjuhendis esitatud ohutusnõuetele peate tingimata oma riigis seadme käitamise kohta kehtivaid eeskirju järgima.
Hoidke kasutusjuhendit kilekotis mustuse ja niiskuse eest kaitstult seadme juures alal. Kõik operaatorid peavad selle enne töö alustamist läbi lugema ja seda hoolikalt järgima.
Seadmega tohivad töötada ainult isikud, keda on seadme kasutamise osas instrueeritud ja sellega seonduvast ohtudest teavitatud.
Nõutavast miinimumvanusest tuleb kinni pidada.

Peale käesolevas käsitsusjuhendis sisalduvate ohutusjuhiste ning Teie riigis ehituslikult samade masinate kohta kehtivate eeskirjade tuleb järgida üldtunnustatud tehnilisi reegleid.
Me ei võta vastutust õnnetuste või kahjude eest, mis tekivad käesoleva juhendi ja ohutusjuhiste eiramisest.

2. Seadme kirjeldus (joon. 1-3)

1. SISSE-/VÄLJA-lüliti
2. Klahvid pöördearvu seadistamiseks (+/–)
3. Tiibpoldid lisakäepideme seadmiseks
4. Kaitse- ja imukuppel
5. Harjavöö
6. Kuplisegment
7. Spindli fikseerimisklahv
8. Imuotsak
9. Lisapide
10. Kõvasulam-kaussketas
11. Vastuvõtuäärik
12. Lihvspindel
13. Lihvtaldrik
14. Pingutusmutter
15. Kahe avaga montaaživõti
16. Lihvpaber
17. Adapter (tolmuimu)
18. Tolmukott
19. Imuvoolik

3. Tarnekomplekt

- 1 seina-/põranda- ja laetöötlussüsteem
- 1m imivoolik (3,5m peale väljatõmmatav)
- 1 tolmukott (25 l)
- 1 adapter (tolmuimu)
- 6x lihvpaber (igaüks 2x 40 - 80 - 120)
- 1 kõvasulam-kaussketas (YG8)
- 1 kahe avaga montaaživõti
- 1 käitusjuhend

4. Sihtotstarbekohane kasutus

Kõnealuse elektritööriista sihtotstarbekohane kasutus hõlmab järgmisi tegevusi:

- Võõpade kuiv mahalihvimine.
- Värvi-, tapeedi- ja liimijääkide eemaldamine.
- Keraamiliste plaatide liimi ja kuivade vaibaliimijääkide eemaldamine kõvadelt aluspindadelt (kõva krohv, betoon).
- Betooni, krohvi ja põrandasegu kuivlihvimine ning silumine.

- Tapeetide perforeerimine kõvadel aluspindadel.
- Pahteldatud karkass-siseseinte lihvimine.
- Saalungiüleminekute silumine ja betoonpindade karestamine.
- Seinte ja lagede kuivlihvimine sise- ning välistingimustes.
- Metalli, kivi ja puidu kuiv pindlihvimine.

Masinat tohib kasutada ainult vastavalt selle otstarbele. Igasugune sellest ulatuslikum kasutus pole sihtotstarbekohane. Sellest põhjustatud kahjude või igat liiki vigastuste eest vastutab kasutaja/operaator ja mitte tootja.

Sihtotstarbekohase kasutuse koostisosaks on ka ohutusjuhiste, samuti montaažijuhendi ning käsitsusjuhendis sisalduvate käitusjuhiste järgimine.
Isikud, kes masinat käsitsevad ja hooldavad, peavad seda tundma ja olema võimalikest ohtudest teavitatud.
Peale selle tuleb kehtivatest õnnetuste ennetamise eeskirjadest väga täpselt kinni pidada.
Tuleb järgida muid töömeditsiiniliste ja ohutustehniliste valdkondade üldisi reegleid. Masinal teostatud muudatused välistavad tootja vastutuse sellest tekkivate kahjude eest täielikult.
Masinat tohib käitada ainult tootja originaalosadega ja originaaltarvikutega.
Tuleb pidada kinni tootja ohutus-, töö- ja hoolduseeskirjadest ning tehnilistes andmetes esitatud mõõtmetest.

Palun pidage silmas, et meie seadmed pole konstrueeritud kommerts-, käsitööndus- ega tööstuskasutuse jaoks. Me ei võta üle pretensiooniõiguskohustust, kui seadet kasutatakse kommerts-, käsitööndus- või tööstusettevõtetes ning samaväärsetel tegevustel.
Seade on ette nähtud kasutamiseks täiskasvanud inimeste poolt. Üle 16-aastased noorukid tohivad seadet kasutada ainult järelevalve all. Tootja ei vastuta sihtotstarbele mittevastavat kasutusest või valest käsitsemisest põhjustatud kahjude eest.

5. Üldised ohutusjuhised

⚠ HOIATUS! Lugege kõiki ohutusjuhiseid, korraldusi, illustratsioone ja andmeid, millega see elektritööriist on varustatud.
Hooletused alljärgnevatest korraldustest kinnipidamisel võivad põhjustada elektrilööki, tulekahju ja/või raskeid vigastusi.

Hoidke kõiki ohutusjuhiseid ja korraldusi tulevikuks alal.

Ohutusjuhistes kasutatav mõiste “elektritööriist” kehtib võrgukäitusega elektritööriistade (võrgukaabliga) ja akukäitusega elektritööriistade (võrgukaablita) kohta.

1) Töökoha ohutus

a) **Hoidke oma tööpiirkond puhas ja hästi valgustatud.** Korratud ja valgustamata tööpiirkonnad võivad õnnetusi põhjustada.

b) **Ärge töötage elektritööriistaga plahvatusohtlikus ümbruskonnas, milles leidub süttimisohtlikke vedelikke, gaase või tolme.** Elektritööriistad tekitavad sädemeid, mis võivad tolmud või aurud põlema süüdata.

c) **Hoidke lapsed ja teised isikud elektritööriista kasutamise ajal eemal.** Tähelepanu kõrvalejuhtimisel võite seadme üle kontrolli kaotada.

2) Elektrialane ohutus

a) **Elektritööriista ühenduspistik peab pistikupessa sobima. Pistikut ei tohi ühelgi viisil muuta. Ärge kasutage adapterpistikuid koos kaitsemaandusega elektritööriistadega.** Muutmata pistikud ja sobivad pistikupesad vähendavad elektrilöögi riski.

b) **Vältige kehalist kontakti torude, küttesüsteemide, pliitide, külmkappide jms maandatud pindadega.** Kui Teie keha on maandatud, siis valitseb kõrgendatud elektrilöögi risk.

c) **Kaitske elektritööriistu vihma ja märja eest.** Vee tungimine elektriseadmesse suurendab elektrilöögi riski.

d) **Ärge kasutage kaablit valel otstarbel nagu elektritööriista kandmiseks, üles riputamiseks või pistikupesast pistiku väljatõmbamiseks. Kaitske kaablit kuumuse, õli, teravate servade ning liikuvate seadmeosade eest.** Kahjustatud või sasitud kaablid suurendavad elektrilöögi riski.

e) **Kui töötate elektritööriistaga õues, siis kasutage üksnes välistingimustesse heakskiidetud pikendusjuhet.** Välistingimustesse sobiva pikendusjuhtme kasutamine vähendab elektrilöögi riski.

f) **Kui elektritööriista käitamist pole võimalik niiskes ümbruskonnas vältida, siis kasutage rikkevoolu-kaitselülitit.** Rikkevoolu-kaitselüliti kasutamine vähendab elektrilöögi riski.

3) Inimeste ohutus

a) **Olge alati tähelepanelik, pidage oma tegevust silmas ja käige töötamisel elektritööriistaga mõistlikult ümber. Ärge kasutage elektritööriista, kui olete väsinud või uimastite, alkoholi või ravimite mõju all.** Hetkeline tähelepanematus võib põhjustada elektritööriista kasutamisel tõsiseid vigastusi.

b) **Kandke isiklikku kaitsevarustust ja alati kaitseprille.** Isikliku kaitsevarustuse nagu tolmumaski, libisemiskindlate turvajalatsite, kaitsekiivri või kuulmekaitsme kandmine, vastavalt elektritööriista liigile ning kasutusele, vähendab vigastuste riski.

c) **Vältige ettekavatsematut käikuvõtmist. Veenduge, et elektritööriist on enne voolutoite külgeühendamist, ülesvõtmist või kandmist välja lülitatud.** Kui hoiate elektritööriista kandmisel sõrme lülitil või ühendate juba sisselülitatud seadme voolutoitega, siis võib see õnnetusi põhjustada.

d) **Eemaldage enne elektritööriista sisselülitamist seadistustööriistad ja mutrivõtmed.** Pöörleva seadmeosa sisemuses paiknev tööriist või võti võib vigastusi põhjustada.

e) **Vältige ebaharilikku kehahoiakut. Hoolitsege stabiilse seisuasendi eest ja hoidke alati tasakaalu.** Seeläbi saate elektritööriista ootamatutes olukordades paremini kontrollida.

f) **Kandke sobivat riietust. Ärge kandke avarat riietust ega ehteid. Hoidke juuksed, riietus ja kindad pöörlevatest detailidest eemal.** Avar riietus, ehted või pikad juuksed võidakse liikuvate detailide poolt kaasa haarata.

g) **Kui on võimalik monteerida tolmu äraimu- ja püüdeseadiseid, siis veenduge, et nad on külge ühendatud ja neid kasutatakse õigesti.** Tolmuimusüsteemi kasutamine võib vähendada tolmust tingitud ohte.

h) **Ärge uskuge pimesi ohutusse ega eirake elektritööriista ohutusreegleid ka siis, kui olete paljukordse kasutuse tõttu elektritööriistaga tuttav.** Tähelepanematu tegutsemine võib põhjustada sekundi murdosa jooksul raskeid vigastusi.

4) Elektritööriista kasutamine ja käsitsemine

a) **Ärge koormake elektritööriista üle. Kasutage töötamisel antud töö jaoks ettenähtud elektritööriista.** Sobiva elektritööriistaga töötate paremini ja ohutumalt ettenähtud võimsusvahemiku piires.

b) **Ärge kasutage elektritööriista, mille lüliti on defektne.** Elektritööriist, mida ei saa enam sisse või välja lülitada, on ohtlik ning tuleb remontida.

c) **Tõmmake pistik enne seadme seadistamist, tarvikuosade vahetamist või seadme ärapanemist pistikupesast välja.** See ettevaatusmeede vähendab elektritööriista ettekavatsematu käivitumise ohtu.

d) **Ladustage mittekasutatavaid elektritööriistu lastele kättesaamatult. Ärge laske seadet kasutada inimestel, kes seda ei tunne või pole käesolevaid korraldusi läbi lugenud.** Elektritööriistad on ohtlikud, kui neid kasutavad kogenematud isikud.

e) **Hoolitsege elektritööriistade eest hästi. Kontrollige, kas liikuvad detailid talitlevad laitmatult ega kiilu kinni, kas esineb murdunud või kahjustatud detaile nii, et elektritööriista talitlus on piiratud. Laske kahjustatud detailid enne seadme kasutamist remontida.** Paljude õnnetuste põhjus peitub halvasti hooldatud elektritööriistades.

f) **Hoidke lõiketööriistad teravad ja puhtad.** Hästi hoolitsetud teravate lõikeservadega lõiketööriistad kiiluvad vähem kinni ja neid on lihtsam juhtida.

g) **Kasutage elektritööriista, tarvikuid, kasutustööriistu jms vastavalt käesolevatele korraldustele. Arvestage seejuures töötingimustega ja teostatava tegevuse iseloomuga.** Elektritööriistade kasutamine muudeks kui ettenähtud rakendusteks võib põhjustada ohtlikke olukordi.

h) **Hoidke hoidepinnad kuivad, puhtad ja vabad õlist ning rasvast.** Libedad käepidemed ja hoidepinnad ei võimalda elektritööriista ettenägematutes olukordades kindlalt käsitseda ning kontrollida.

5) Teenindus

a) **Laske elektritööriista remontida ainult kvalifitseeritud erialapersonalil ja ainult originaalvaruosadega.** Sellega tagatakse elektritööriista ohutuse säilimine.

6. Ohutusjuhised kõigiks rakendusteks

Ühised ohutusjuhised lihvimiseks ja lihvpaberlihvimiseks:

a) Kõnealust elektritööriista tuleb kasutada lihvijana ja lihvpaberlihvijana. Järgige kõiki ohutusjuhiseid, korraldusi, pilte ja andmeid, mille saite koos seadmega. Kui Te eirate järgmisi korraldusi, võib see lõppeda elektrilöögi, tulekahju ja / või raskete vigastustega.

b) Kõnealune elektritööriist ei sobi traatharjadega töötamiseks, poleerimiseks ja ketaslõikamiseks. Kasutusviisid, milleks elektritööriist pole ette nähtud, võivad ohte ja vigastusi põhjustada.
c) Ärge kasutage tarvikuid, mis pole tootja poolt spetsiaalselt antud elektritööriista jaoks ette nähtud ja soovitatud. Ainult see, et Te saate tarviku oma elektritööriistale kinnitada, ei garanteeri veel ohutut kasutamist.
d) Rakendustööriistale lubatud pöörded peavad olema vähemalt nii kõrged nagu elektritööriistal esitatud suurim pöördearv. Tarvik, mis pöörleb lubatust kiiremini, võib puruneda ja tükid eemale paiskuda.
e) Rakendustööriista välisläbimõõt ja paksus peavad Teie elektritööriista mõõtandmetele vastama. Valede mõõtmetega rakendustööriistu pole võimalik piisavalt varjestada või kontrollida.
f) Keermesüdamikuga rakendustööriistad peavad täpselt lihvspindli keermele sobima. Rakendustööriistade puhul, mis monteeritakse äärikuga, peab rakendustööriista ava läbimõõt äärikupesa läbimõõdule sobima. Rakendustööriistad, mida ei kinnitata täpselt elektritööriistale, pöörlevad ebaühtlaselt, vibreerivad väga tugevasti ja võivad põhjustada kontrolli kaotamise.
g) Ärge kasutage kahjustunud rakendustööriistu. Kontrollige iga kord enne kasutamist rakendustööriistu nagu lihvkettaid väljamurdunud kildude ja pragude, lihvtaldrikuid pragude, kulumise või tugeva ärakulumise suhtes. Kui elektritööriist või rakendustööriist kukkus maha, siis kontrollige üle, kas see on kahjustatud, või kasutage kahjustamata rakendustööriista. Kui olete rakendustööriista üle kontrollinud ja paigaldanud, hoidke ennast ja läheduses viibivad inimesed väljaspool pöörleva rakendustööriista tasandit ning laske seadmel üks minut suurimatel pööretel töötada. Kahjustatud rakendustööriistad murduvad enamasti testimisaja jooksul.
h) Kandke isiklikku kaitsevarustust. Kasutage olenevalt rakendusest täielikku näokaitset, silmakaitset või kaitseprille. Kui küllaldane, siis kandke tolmumaski, kuulmekaitset, kaitsekindaid või spetsiaalpõlle, mis hoiavad väikesed lihvimis- ja materjaliosakesed Teist eemal. Silmi tuleks kaitsta eemalepaiskuvate võõrkehade eest, mis tekivad erinevate kasutusviiside puhul. Tolmumask või respiraator peavad rakenduste käigus tekkivat tolmu filtreerima. Kui olete kaua tugeva müra käes, siis võite kaotada kuulmisvõimet.
i) Pöörake tähelepanu oma töökoha ohutule vahemaale teistest inimestest. Igaüks, kes tööpiirkonda siseneb, peab isiklikku kaitsevarustust kandma. Töödetaili või purunenud rakendustööriistade murdetükid võivad eemale paiskuda ja ka väljaspool vahetut tööpiirkonda vigastusi põhjustada.
j) Hoidke elektritööriista tööde teostamisel, mille puhul võib rakendustööriist peidetud elektrijuhtmete või võrgukaabliga kokku puutuda, ainult isoleeritud hoidepindadest. Kokkupuude pinge all oleva juhtmega võib ka metallist seadmeosad pinge alla seada ja elektrilööki põhjustada.
k) Hoidke toitekaabel pöörlevatest rakendustööriistadest eemal. Kui kaotate seadme üle kontrolli, siis võidakse võrgukaabel läbi lõigata või kaasa haarata ja Teie käsi või käsivars pöörlevasse rakendustööriista sattuda.
l) Ärge pange elektritööriista kunagi käest enne, kui rakendustööriist on täielikult seiskunud. Pöörlev rakendustööriist võib vastu hoiupinda puutuda, mistõttu võite elektritööriista üle kontrolli kaotada.
m) Ärge laske elektritööriistal töötada, mil seda kannate. Teie riietus võidakse juhuslikul kokkupuutel pöörleva rakendustööriistaga kaasa haarata ja rakendustööriist Teie kehasse lõikuda.
n) Puhastage regulaarselt elektritööriista ventilatsioonipilusid. Mootori ventilaator tõmbab korpusesse tolmu ja suured metallitolmu kogumid võivad elektrilisi ohte põhjustada.
o) Ärge kasutage elektritööriista põlemisvõimeliste materjalide läheduses. Sädemed võivad need materjalid süüdata.
p) Ärge kasutage rakendustööriistu, mis nõuavad vedelaid jahutusvahendeid. Vee või teiste vedelate jahutusainete kasutamine võib põhjustada elektrilööki.

Tagasilöök ja vastavad ohutusjuhised

Tagasilöök on äkiline reaktsioon kinnihaakuva või blokeeritult pöörleva rakendustööriista nagu lihvketa, lihvtaldriku, traatharja vms tagajärjel. Haakumine või blokeerumine põhjustab pöörleva rakendustööriista järsu peatumise. Seetõttu kiirendub kontrollimatu elektritööriist blokeerimiskohas rakendustööriista pöörlemissuunale vastassuunas.

Kui nt lihvketas haakub kinni või blokeerub töödetailis, võib lihvketta serv, mis tungib töödetaili sisse, kinni jääda ja seeläbi lihvkettast välja murduda või tagasilöögi põhjustada.

Lihvketas liigub siis operaatori poole või temast eemale olenevalt ketta pöörlemissuunast blokeerimiskohas. Seejuures võivad lihvkettad ka murduda.

Tagasilöök on elektritööriista vale või vigase kasutamise tagajärg. Seda on võimalik vältida alljärgnevalt kirjeldatud, sobivate ettevaatusmeetmetega.

a) Hoidke elektritööriista korralikult kinni ja seadke oma keha ja käsivarred asendisse, mis võimaldavad tagasilöögijõude kompenseerida. Kui olemas, kasutage alati lisakäepidet, et omada tagasilöögijõudude või käivitumisel tekkivate reaktsioonimomentide üle võimalikult suurt kontrolli. Operaator suudab sobivate ettevaatusmeetmetega tagasilöögi- ja reaktsioonijõude valitseda.
b) Ärge pange oma käsi kunagi pöörlevate rakendustööriistade lähedusse. Rakendustööriist võib tagasilöögi korral üle Teie käe liikuda.
c) Vältige oma kehaga piirkonda, kuhu elektritööriist tagasilöögi korral liigub. Tagasilöök tõukab elektritööriista blokeerumiskohas lihvketta liikumisele vastupidises suunas.
d) Töötage nurkade, teravate servade jms piirkonnas eriti ettevaatlikult. Takistage rakendustööriista töödetaililt tagasipõrkumist ja kinnikiilumist. Pöörlev rakendustööriist kaldub nurkades, teravatel servadel või tagasipõrkumise korral kinni kiiluma. See põhjustab kontrolli kaotamise või tagasilöögi.
e) Ärge kasutage kettsaelehte või hammastatud saelehte. Sellised rakendustööriistad põhjustavad sageli tagasilööki või kontrolli kaotamist elektritööriista üle.

Erilised ohutusjuhised lihvimiseks:

a) Kasutage eranditult elektritööriista jaoks heaks kiidetud lihvkehi ja nende lihvkehade jaoks ettenähtud kaitsekatet. Lihvkehi, mis pole elektritööriista jaoks ette nähtud, ei saa piisavalt varjestada ja need on ebaturvalised.
b) Astmelised lihvkettad tuleb monteerida nii, et nende lihvpind ei ulatu kaitsekatte serva tasandist väljapoole. Asjatundmatult monteeritud lihvketast, mis ulatub kaitsekatte serva tasandist väljapoole, ei saa piisavalt varjestada.
c) Kaitsekate peab olema kindlalt elektritööriistale paigaldatud ja seadistatud kõrgeima ohutusmäära saavutamiseks nii, et operaatori poole on avatud lihvkeha väikseim võimalik osa. Kaitsekate aitab kaitsta operaatorit murdetükkide eest, juhusliku kokkupuute eest lihvkehaga ja sädemete eest, mis võivad riietuse põlema süüdata.
d) Lihvkehi tohib kasutada üksnes soovitatud kasutusvõimaluste jaoks. Näiteks: Ärge lihvige kunagi lõikeketta külgpinnaga. Lõikekettad on ette nähtud materjali mahakandmiseks kettaservaga. See lihvkeha võib külgsuunalise jõu mõjul puruneda.
e) Kasutage alati enda valitud lihvketta jaoks õige suuruse ja kujuga kahjustamata pingutusäärikuid. Sobivad äärikud toetavad lihvketast ja vähendavad nii lihvketta purunemise ohtu. Lõikeketaste äärikud võivad teiste lihvketaste äärikutest erineda.
f) Ärge kasutage suuremate elektritööriistade kulunud lihvkettaid. Suuremate elektritööriistade lihvkettad pole kõrgemate pöörete jaoks ette nähtud ja võivad puruneda.

Täiendavad ohutusjuhised lihvpaberlihvimiseks

a) Ärge kasutage ülemääraselt suurte mõõtmetega lihvlehti, vaid järgige lihvlehe suuruse kohta tootja andmeid. Lihvlehed, mis ulatuvad üle lihvtaldriku serva, võivad tekitada vigastusi ja põhjustada blokeerumist, lihvlehtede rebenemist või tagasilööki.

7. Täiendavad ohutusjuhised

- **Kasutage peidetud toitejuhtmete leidmiseks sobivaid otsimisseadmeid või kaasake kohalik varustusettevõte.** Kokkupuude elektrijuhtmetega võib põhjustada tulekahju ja elektrilööki. Gaasitorustiku kahjustamine võib põhjustada plahvatuse. Veetorustikku tungimine põhjustab materiaalset kahju ja võib põhjustada elektrilööki.
- **Lukustage sisse-/väljalüliti lahti ja seadke Välja-positsiooni, kui vooluvarustus katkestatakse nt voolukatkestuse või võrgupistiku väljatõmbamise tõttu.** Sedasi takistatakse kontrollimatut taaskäivitumist.
- **Kasutage elektritööriista ainult kuivlihvimiseks.** Vee tungimine elektriseadmesse suurendab elektrilöögi riski.
- **Juhtige ainult sisselülitatud elektritööriist vastu töödetaili ja lülitage see välja alles pärast seda, kui olete selle töödetaililt üles tõstnud**. Elektritööriist võib äkiliselt liikuda.
- **Pöörake tähelepanu sellele, et sädemelend ei ohusta inimesi. Eemaldage lähedusest põlemisvõimelised materjalid.** Metallide lihvimisel tekivad lendavad sädemed.
- **Ärge kasutage kulunud, rebenenud ega tugevasti ummistunud lihvtööriistu.** Kahjustatud lihvtööriistad võivad tükkideks rebeneda, eemale paiskuda ja kedagi vigastada.

- **Ärge kasutage lõike- ja lihvkettaid või kaussharju.** Elektritööriist ei sobi nende rakendustööriistadega kasutamiseks. Valitseb vigastusoht!
- **Kasutage elektritööriista käitamisel alati kaasapandud imuvoolikut ja sobivat tolmuimusüsteemi.** Tolmuimusüsteemi kasutamine võib vähendada tolmust tingitud ohte.
- **Tähelepanu, tulekahju oht! Vältige lihvimismaterjali ja lihvija ülekuumenemist. Tühjendage tööpausidel alati tolmumahuti.** Lihvimistolm võib tolmukotis, mikrofilter, paberkotis (või tolmuimuri filterkotis või filtris) ebasoodsatel tingimustel nagu näiteks metallide lihvimisel tekkiva sädemelennu tõttu ise süttida. Eriline oht valitseb, kui lihvimistolm on segatud laki-, polüuretaanijääkide või teiste keemiliste ainetega ja lihvimismaterjal on pika töötamise järel kuum.
- **Hoidke elektritööriista töötamisel mõlema käega tugevasti kinni ja hoolitsege stabiilse seisu eest.** Elektritööriista juhitakse kindlalt kahe käega.
- **Kandke alati kuulmekaitset, kaitseprille, tolmumaski ja vajaduse korral kindaid. Kasutage tolmumaskina vähemalt klassi FFP 2 osakesi filtreerivat poolmaski.**
- **Kasutage kivi töötlemiseks tolmuimusüsteemi. Tolmuimur peab olema kivitolmu äraimemiseks heaks kiidetud.** Nende seadiste kasutamine vähendab tolmust tingitud ohte.
- **Ärge katsuge rakendustööriistu enne, kui need on maha jahtunud.** Rakendustööriistad lähevad töötamisel väga kuumaks.
- **Kandke rakendustööriistade vahetamisel kaitsekindaid.** Rakendustööriistad lähevad pikemal kasutamisel soojaks.
- **Ärge töödelge materjale, mis eraldavad terviseohtlikke aineid nagu nt pöögi- või tammepuidutolmu, kivimitolmu või asbesti.** Need ained kehtivad vähki tekitavatena.
- **Hankige informatsiooni oma riigis terviseohtlike tolmudega ümberkäimise kohta kehtivate regulatsioonide / seaduste kohta.**
- **Ärge puudutage kunagi liikuvat lihvtööriista.** Valitseb vigastusoht.
- **Kasutage vajaduse korral töötamiseks tellingut.** Redelil töötamisel ei saa Te stabiilset seisuasendit sisse võtta.

Hoiatus! Antud elektritööriist tekitab käitamise ajal elektromagnetilise välja. Kõnealune väli võib teatud tingimustel aktiivsete või passiivsete meditsiiniliste implantaatide talitlust halvendada. Vähendamaks tõsiste või surmavate vigastuste ohtu, soovitame me meditsiiniliste implantaatidega isikutel arsti ja meditsiinilise implantaadi tootjaga konsulteerida enne, kui elektritööriista käsitsetakse.

8. Jääkriskid

Masin on ehitatud tehnika arengutaseme ja tunnustatud ohutustehniliste reeglite kohaselt. Siiski võib töötamisel esineda üksikuid jääkriske.

- Tervise ohtu seadmine elektrivoolu tõttu nõuetele mittevastavate elektriühendusjuhtmete kasutamisel.
- Peale selle võivad kõigist tarvitusele võetud abinõudest hoolimata valitseda mitteilmsed jääkriskid.
- Jääkriske saab minimeerida, kui järgitakse “Ohutusjuhiseid” ja “Sihtotstarbekohast kasutust” ning käsitsusjuhendit tervikuna.
- Vältige masina juhuslikku käimapanemist: pistiku pistikupessa sisestamisel ei tohi käitusklahvi vajutada.
- Hoidke oma käed tööpiirkonnast eemal, kui masin on töös.

9. Tehnilised andmed

Nimipinge:	230 V~
Nimisagedus:	50 Hz
Võimsustarve:	1050 W
Nimipöörded (võnkearv) n:	410 - 1900 1/min
Keermemõõt:	M14
Lihvketta läbimõõt:	180 mm
Kaitseklass:	II
Kaal:	4 kg

Müraemissiooni väärtused:	
Helirõhutase L_{PA}:	73,3 dB(A)
Helivõimsustase L_{WA}:	84,3 dB(A)
Määramatus K	3 dB(A)

Käe-käsivarre vibratsioon:	
Pindlihvimine a_h	3,38 m/s²
Määramatus K:	1,5 m/s²

Õigus tehnilisteks muudatusteks reserveeritud!

Müra ja vibratsioon
⚠ **Hoiatus**: Müra võib Teie tervisele tõsist mõju avaldada. Kui masina müra ületab 85 dB (A), siis kandke palun sobivat kuulmekaitset.

Juhis: Neis korraldustes esitatud võnketase on mõõdetud vastavalt normitud mõõtmismeetodile ja seda saab kasutada seadmete võrdlemiseks.
Esitatud võnkeemissiooni väärtust saab kasutada ka mahakandmise sissejuhatavaks hindamiseks.

⚠ Hoiatus!
Võnketase muutub vastavalt elektritööriista kasutusele ja võib mõnedel juhtudel ületada neis korraldustes esitatud väärtust.

Võnkekoormust võidakse alahinnata, kui elektritööriista kasutatakse regulaarselt sellisel viisil. Proovige hoida vibratsioonist tingitud koormus võimalikult väike. Vibratsioonikoormuse vähendamise näitlikeks meetmeteks on kinnaste kandmine tööriista kasutamisel ja tööaja piiramine.
Seejuures tuleb arvesse võtta käitustsükli kõiki osi (näiteks aegu, mil elektritööriist on välja lülitatud, ning selliseid aegu, mil elektritööriist on küll sisse lülitatud, kuid töötab koormuseta).

10. Lahtipakkimine

- Avage pakend ja võtke seade ettevaatlikult välja.
- Eemaldage pakendusmaterjal ja pakendus- ning transpordikindlustused (kui olemas).
- Kontrollige üle, kas tarnekomplekt on terviklik.
- Kontrollige seadet ja tarvikuosi transpordikahjustuste suhtes. Puuduste korral tuleb kohe kohaletoojat teavitada. Hilisemaid pretensioone ei tunnustata.
- Hoidke pakendit võimaluse korral kuni garantiiaja möödumiseni alal.
- Tutvuge enne kasutamist käsitsusjuhendi alusel seadmega.
- Kasutage tarvikute ja kulu- ning varuosade puhul ainult originaalosi. Varuosi saate esindusest.
- Edastage tellimuste korral meie artiklinumbrid ja seadme tüüp ning ehitusaasta.

⚠ HOIATUS!
Seade ja pakendusmaterjal pole laste mänguasjad! Lapsed ei tohi kilekottide, kilede ja väikeosadega mängida! Valitseb allaneelamis- ja lämbumisoht!

11. Enne käikuvõtmist

Hoiatus!
Tõmmake enne kõiki töid seadme kallal võrgupistik pistikupesast välja!

Ettevaatust!
Kandke tööriista vahetamisel kaitsekindaid. Rakendustööriistade puudutamisel valitseb vigastusoht.

Vastavalt töödeldavale materjalile ja pealispinnal soovitud koorimismäärale on saadaval erinevad rakendustööriistad.

Juhis: Ärge pange seadet monteerimata rakendustööriistaga (lihvtaldrik, kõvasulam-kaussketas jne) käest. Harjavöö (5) võib seejuures painduda ja kahjustada saada.

11.1 Lihvlehtede vahetamine
Lihvtaldriku (13) pealispind on takjakoest, et saaksite takjakinnitusega lihvlehti (16) kiiresti ja lihtsalt kinnitada.
- Eemaldage enne uue lihvlehe (16) pealepanemist lihvtaldrikult (13) mustus ja tolm, nt pintsliga.
- Pange lihvleht (16) lihvtaldriku (13) servas kohakuti kohale. Pange lihvleht seejärel lihvtaldrikule (13) ja vajutage korralikult kinni. Pöörake seejuures tähelepanu lihvlehes (16) ja lihvtaldrikus (13) olevatele imuavadele.
- Tõstke lihvleht (16) mahavõtmiseks küljelt üles ja tõmmake lihvtaldrikult (13) maha.

11.2 Rakendustööriistade monteerimine/vahetamine (joon. 2, 4)
⚠ **HOIATUS!** Vajutage spindli fikseerimisklahvi (7) ainult paigalseisva lihvspindli (12) korral. Muidu võib seade kahjustada saada.
- Kasutage ainult tasase lihvpinnaga kõvasulam-kaussketaid (10).
- Puhastage lihvspindel (12) ja kõik monteeritavad osad.
- Vajutage rakendustööriista kinnipingutamiseks ja vabastamiseks spindli fikseerimisklahvi (7), et see fikseerida.
- Pange rakendustööriista kinnitamiseks vastuvõtuäärik (11) lihvspindlile (12).
- Pange soovitud rakendustööriist lihvspindlile (12).
- Keerake pingutusmutter (14) peale pingutage kahe avaga montaaživõtmega (15) kinni.

JUHIS Pöörake tähelepanu sellele, et pingutusmutri (14) rant on suunatud väljapoole.

11.3 Tolmuimusüsteemi monteerimine

Materjalide nagu pliisisaldusega värvkatete, osade puiduliikide, mineraalide ja metallide tolmud võivad olla tervistkahjustava toimega. Tolmude puudutamine või sissehingamine võib kutsuda kasutajal või teistel läheduses viibivatel isikutel esile allergilisi reaktsioone ja/või hingamisteede haigusi.

Teatud tolmud nagu nt tamme- või pöögitolm kehtivad vähki tekitavatena, eriti just puidutöötluses kasutatavate lisaainetega (kromaat, puidukaitsevahendid) ühenduses. Asbesti sisaldavat materjali tohivad töödelda ainult spetsialistid.

- Kasutage alati tolmuimusüsteemi.
- Käitage elektritööriista kas tolmukotiga (18) või tolmuklassi M tolmuimuriga.
- Hoolitsege töökohal hea ventilatsiooni eest.
- Soovitatav on kanda filtriklassi P2 respiraatorit.
- Vältige imuvooliku kokkumurdmist (19).

Järgige oma riigis töödeldavate materjalide kohta kehtivaid eeskirju.

- Pistke imuvooliku (19) sisendikülg imuotsakule (8).
- Ühendage imuvooliku (19) väljumiskülg tolmukotiga (18). Pistke imuvooliku (19) väljumiskülg tolmukoti (18) imuotsakusse.
- Tõmmake imuvooliku (19) demontaažiks imuvoolik (19) imuotsakult (8) maha.

11.4 Võõrimusüsteemi adapteri monteerimine

- Pistke vajaduse korral tolmuimusüsteemi adapter imuotsakule.
- Ühendage heaks kiidetud tolmuimusüsteem külge.

JUHIS: Puidu või tervistkahjustavaid tolme tekitavate materjalide töötlemisel tuleb ühendada seade sobiva, kontrollitud imuseadise külge.

11.5 Lisakäepideme seadistamine

Lisakäepideme (9) kallet saab seadistada. See on ette nähtud teatud kindlate rakenduste puhul juhtkäe soodsama tööhoiaku saavutamiseks (nt serva lähedal lihvimisel).

- Vabastage mõlemad tiibpoldid ja kallutage lisakäepide soovitud tööpositsiooni.
- Pingutage tiibpoldid taas kinni.

12. Tööjuhised

⚠ Tähelepanu!
Monteerige seade enne käikuvõtmist tingimata terviklikult!

⚠ HOIATUS!
Tõmmake enne kõiki töid seadme kallal võrgupistik pistikupesast välja!
Oodake enne seadme mahapanemist ära selle seiskumine.

Koorimisvõimsus ja pealispinna kvaliteet määratakse enamjaolt kindlaks lihvtööriista valiku, eelvalitud pööreteastme ja vastusurve kaudu.

Ainult laitmatud lihvtööriistad annavad hea lihvimisvõimsuse ja säästavad seadet.

12.1 Lihvimine

- **Hoidke seadet töötamisel mõlema käega tugevasti kinni ja hoolitsege stabiilse seisu eest.** Seadet juhitakse kindlalt kahe käega.
- Ühendage imusüsteem (oma imusüsteem või võõrimusüsteem) külge.
- **Võõrimusüsteemi puhul:** Töötage võimaluse järgi imuri võõrväljalülituse või start-/stopp-automaatikaga. Imur lülitub automaatselt sisse ja ajalisega viivitusega jälle välja, et eemaldada imivoolikust allesjäänud tolmud.
- Lülitage seade sisse. Asetage see kogu lihvimispinnaga töödeldavale aluspinnale. Liigutage seda mööduka survega mööda töödetaili.
- Pöörake tähelepanu ühtlasele vastusurvele, et pikendada rakendustööriistade eluiga.
- Vastusurve ülemäärane suurendamine ei anna tulemuseks kõrgemat koorimisvõimsust, vaid seadme ja rakendustööriista tugevama kulumise.
- Tõstke seade pealispinnalt maha.
- **Oma imusüsteemi puhul:** Laske elektritööriistal veel mõned sekundid töötada, et eemaldada imuvoolikust (19) ülejäänud tolmud.

12.2 Serva lähedal lihvimine (joon. 5, 6)

Serva lähedal lihvimiseks saab kaitse- ja imukuplilt (4) kuplisegmendi (6) eemaldada. Seetõttu ulatub kasutatav rakendustööriist põranda-, seina ja laeservadele ning olemasolevatele installatsioonidele nagu torudele lähemale. Piirnevaid pindu saab seetõttu täpsemalt töödelda.

Arvestage neil töödel tolmuemissiooniga, sest kaitse- ja imukuppel (4) pole enam suletud.
- Tõmmake kuplisegment (6) kaitse- ja imukuplist (4) ettepoole välja.
- Töödelge serva lähedal asuvaid pindu.
- Pistke kuplisegment (6) jälle fikseerumiseni imukuplile (4).

13. Käsitsemine


Tööriista pöörlemissuund!

13.1 Sisselülitamine
Lülitage seadme sisselülitamiseks sisse-/väljalülitit (1) ülespoole.
Vajutage sisse-/väljalüliti (1) fikseerimiseks sisse-/väljalülitit (1) ees fikseerumiseni alla.

13.2 Väljalülitamine
Laske elektritööriista väljalülitamiseks sisse-/väljalüliti (1) lahti.
Kui see peaks olema fikseeritud, siis vajutage korraks sisse-/väljalüliti (1) tagumist piirkonda ja laske seejärel lahti.

13.3 Pöördearvu seadistamine
Seadistage enne töö algust rakenduse jaoks sobiv pöördearv. Kasutage madalat pöördearvu jämedateks lihvimistöödeks, suurendage pöördearvu täppistöödeks.
- Seadke pöördearvu klahvide (2) vajutamisega.
- Vajutage pöördearvu suurendamiseks klahvi + (2).
- Vajutage pöördearvu vähendamiseks klahvi – (2).

JUHIS: Rakendustööriist pöörleb pärast sisselülitamist järele. Oodake enne seadme mahapanemist ära, kuni rakendustööriist on seiskunud.

14. Elektriühendus

Installeeritud elektrimootor on käitusvalmis kujul külge ühendatud. Ühendus vastab asjaomastele VDE ja DIN nõuetele.
Kliendipoolne võrguühendus ja kasutatav pikendusjuhe peavad vastama nendele eeskirjadele.

Kahjustatud elektriühendusjuhe
Elektriühendusjuhtmetel tekivad sageli isolatsioonikahjustused.

Nende põhjusteks võivad olla:
- Survekohad, kui ühendusjuhtmed veetakse läbi akende või uksevahede.
- Murdekohad ühendusjuhtme asjatundmatu kinnitamise või vedamise tõttu.
- Sisselõikekohad ühendusjuhtmest ülesõitmise tõttu.
- Isolatsioonikahjustused seinapistikupesast väljarebimise tõttu.
- Praod isolatsiooni vananemise tõttu.

Selliselt kahjustunud elektriühendusjuhtmeid ei tohi kasutada ja need on isolatsioonikahjustuste tõttu eluohtlikud.

Kontrollige elektriühendusjuhtmed regulaarselt kahjustuste suhtes üle. Pidage silmas, et ülekontrollimisel pole ühendusjuhe vooluvõrku ühendatud.

Elektriühendusjuhtmed vastavad asjaomastele VDE ja DIN nõuetele. Kasutage ainult sama tähistusega ühendusjuhtmeid.

Ühenduskaablile trükitud tüübitähis on eeskirjaga kohustuslik.

Ühendusliik X
Kui seadme võrguühendusjuhe saab kahjustada, siis tuleb see erilise ühendusjuhtmega asendada, mis on saadaval tootja või tema klienditeeninduse kaudu.

Ühefaasilise vahelduvvoolumootori puhul soovitame me suure käivitusvooluga (alates 3000 vatti) masinatele C 16A või K 16A kaitset!

15. Puhastamine ja hooldus

⚠ HOIATUS!
Lülitage enne kõiki töid seadme kallal seade välja ja tõmmake võrgupistik välja.

- Hoidke kaitseseadised, õhupilud ja mootori korpus võimalikult tolmu- ning mustusevabad. Hõõruge seade puhta lapiga üle või puhuge madala rõhuga suruõhuga puhtaks.
- Me soovitame seadet vahetult pärast igakordset kasutamist puhastada.
- Puhastage seadet regulaarselt niiske lapi ja vähese määrdeseebiga. Ärge kasutage puhastusvahendeid või lahusteid; need võivad seadme plastosi rikkuda. Pöörake tähelepanu sellele, et vesi ei pääseks seadme sisemusse. Vee tungimine elektriseadmesse suurendab elektrilöögi riski.

Seadme sisemuses ei leidu edasisi hooldatavaid detaile.

Tolmukoti tühjendamine
Tühjendage optimaalse tolmuimu tagamiseks tolmukott (18) õigeaegselt.
- Avage tolmukoti (18) tõmblukk.
- Raputage tolmukott (18) sobiva jäätmemahuti kohal tühjaks.

Teenindus-informatsioon
Tuleb silmas pidada, et antud toote puhul vajatakse kasutusalasele või loomulikule kulumisele alluvaid või kulumaterjalidena järgmisi osi.
Kuluosad*: süsiharjad, lüliti

* ei sisaldu tingimata tarnekomplektis!

Ühendused ja remont
Elektrialase varustuse ühendamist ja remonti tohib teostada ainult elektrispetsialist.

Palun edastage meile järgmised andmed:
- mootori vooluliik
- masina tüübisildi andmed

Varuosi ja tarvikuid saate meie teeninduskeskusest. Skannige selleks tiitellehel olev QR kood.

16. Ladustamine

Ladustage seadet ja selle tarvikuid pimedas, kuivas, külmumisvabas ning lastele kättesaamatus kohas. Optimaalne ladustamistemperatuur on 5 ja 30 ˚C vahel. Säilitage tööriista originaalpakendis. Katke tööriist kinni, et seda tolmu või niiskuse eest kaitsta. Säilitage käsitsusjuhendit tööriista juures.

17. Utiliseerimine ja taaskäitlus

Juhised pakendi kohta



Pakendusmaterjalid on taaskäideldavad. Palun utiliseerige pakendid keskkonnasõbralikult.

Juhised elektri- ja elektroonikaseadmete seaduse kohta



Elektri- ja elektroonika-romuseadmed ei kuulu olmeprügisse, vaid tuleb suunata eraldi kogumisse või utiliseerimisse!
- Romuakud, mis pole püsivalt romuseadmesse paigaldatud, tuleb enne äraandmist purustamata kujul välja võtta! Nende utiliseerimist reguleeritakse patareiseadusega.
- Elektri- ja elektroonikaseadmete omanikud või kasutajad on seadusega kohustatud need kasutuse lõpus tagastama.
- Lõppkasutaja kannab omavastutust utiliseeritaval romuseadmel isikupõhiste andmete kustutamise eest!
- Läbikriipsutatud prügikonteineri sümbol tähendab, et elektri- ja elektroonika-romuseadmeid ei tohi utiliseerida olmeprügi kaudu.
- Elektri- ja elektroonika-romuseadmed saab järgnevates kohtades tasuta ära anda:
  - Avalik-õiguslikud utiliseerimis- või kogumispunktid (nt kommunaalsed toormejaamad).
  - Elektriseadmete müügipunktid (statsionaarsed ja online), kui edasimüüjad on tagasivõtmiseks kohustatud või pakuvad seda vabatahtlikult.
  - Kuni kolm elektri-romuseadet seadmeliigi kohta maksimaalselt 25-sentimeetrise servapikkusega saate ilma tootjalt uut seadet soetamata talle tasuta ära anda või enda läheduses teise volitatud kogumispunkti suunata.
  - Tootja ja levitaja edasised täiendavad tagasivõtmistingimused saate teada vastavast klienditeenindusest.
- Tootja poolt eramajapidamisse uue elektriseadme kohaletarnimise korral võib see anda lõppkasutaja järelepärimisel korralduse elektri-romuseade tasuta ära viia. Võtke selleks ühendust tootja klienditeenindusega.
- Need väited kehtivad ainult seadmete kohta, mis paigaldatakse ja müüakse Euroopa Liidu liikmesriikides ning millele kohaldub Euroopa direktiiv 2012/19/EL. Riikides väljaspool Euroopa Liitu võivad kehtida elektri- ja elektroonika-romuseadmete utiliseerimise kohta kõrvalekalduvad nõuded.

18. Rikete kõrvaldamine

Järgmine tabel näitab vigade sümptomeid ja kirjeldab nende kõrvaldamise abinõusid, kui Teie masin ei tööta ükskord õigesti. Kui Te ei suuda probleemi selle abil lokaliseerida ja kõrvaldada, siis pöörduge teenindustöökotta.

Rike	Võimalik põhjus	Abinõu
Elektritööriist ei käivitu	Vooluvarustus katkenud	Kontrollige vooluvarustust teise elektritööriista külgeühendamisega
	Võrgukaabel või pistik defektne	Kontrollib elektrispetsialist
	Muu elektriline defekt elektritööriistas	Kontrollib elektrispetsialist
Elektritööriist ei arenda täit võimsust	Pikenduskaabel liiga pikk ja/või liiga väikese ristlõikega	Kasutage lubatud pikkusega ja/või ristlõikega pikenduskaablit
	Vooluvarustuse (nt generaator) pinge on liiga madal	Ühendage elektritööriist sobiva vooluvarustuse külge
Halb töötulemus	Rakendustööriist kulunud	Laske rakendustööriist välja vahetada
	Lihvplaat kulunud	Laske lihvplaat välja vahetada
Tugev tolmueraldus	Harjaserv kulunud	Vahetage harjaserv välja
	Tolmuimu külge ühendamata/sisse lülitamata	Ühendage tolmuimu külge/lülitage sisse

Simbolių ant įrenginio aiškinimas

Šiame žinyne naudojami simboliai turi atkreipti Jūsų dėmesį į galimą riziką. Saugos simboliai ir juos lydintys paaiškinimai turi būti tiksliai suprasti. Patys įspėjimai rizikos nepašalina ir negali pakeisti tinkamų nelaimingų atsitikimų prevencijos priemonių.

	Įspėjimas – kad sumažėtų rizika susižaloti, perskaitykite naudojimo instrukciją.
	Naudokite klausos apsaugą. Dėl triukšmo galima prarasti klausą.
	Užsidėkite apsauginę kaukę nuo dulkių. Apdirbant medieną ir kitas medžiagas, gali susidaryti sveikatai kenksmingų dulkių. Draudžiama apdirbti medžiagas, kurių sudėtyje yra asbesto!
	Užsidėkite apsauginius akinius. Dėl dirbant susidarančių kibirkščių arba iš įrenginio pasišalinančių atplaišų, skiedrų arba dulkių, galima netekti regėjimo.
⚠ Dėmesio!	Šiuose naudojimo nurodymuose su Jūsų sauga susijusias vietas mes pažymėjome šiuo ženklu.
	II apsaugos klasė
	Gaminys atitinka galiojančias Europos direktyvas.
	Gaminys atitinka galiojančias Serbijos gaires.

Turinys: **Puslapis:**

1. Įvadas ... 199
2. Įrenginio aprašymas (1-3 pav.) ... 199
3. Komplektacija ... 199
4. Naudojimas pagal paskirtį ... 199
5. Bendrieji saugos nurodymai ... 200
6. Saugos nurodymai visiems darbams ... 201
7. Papildomi saugos nurodymai ... 203
8. Liekamosios rizikos ... 204
9. Techniniai duomenys ... 204
10. Išpakavimas ... 205
11. Prieš pradedant eksploatuoti ... 205
12. Darbo principas ... 206
13. Valdymas ... 207
14. Elektros prijungimas ... 207
15. Valymas ir techninė priežiūra ... 207
16. Laikymas ... 208
17. Utilizavimas ir pakartotinis atgavimas ... 208
18. Sutrikimų šalinimas ... 209
19. Atitikties deklaracija ... 345

1. Įvadas

Gamintojas:

Scheppach GmbH
Günzburger Straße 69
D-89335 Ichenhausen

Gerbiamas kliente,
mes linkime Jums daug džiaugsmo ir didelės sėkmės dirbant su nauju įrenginiu.

Nuoroda:
Pagal galiojantį Atsakomybės už gaminį įstatymą šio įrenginio gamintojas neatsako už žalą, kuri atsiranda šiame įrenginyje arba dėl jo:

- Netinkamai naudojant,
- Nesilaikant naudojimo instrukcijos,
- Remontuojant tretiesiems asmenims, neįgaliotiems specialistams
- Montuojant ir keičiant neoriginalias atsargines dalis
- Naudojant ne pagal paskirtį
- Sugedus elektros įrangai, nesilaikant elektrai keliamai reikalavimų ir VDE nuostatų 0100, DIN 57113 / VDE 0113

Atkreipkite dėmesį:
Prieš montuodami ir pradėdami eksploatuoti perskaitykite visą naudojimo instrukcijos tekstą.
Ši naudojimo instrukcija turi Jums palengvinti susipažinti su Jūsų įrenginiu ir jo naudojimo pagal paskirtį galimybėmis.
Naudojimo instrukcijoje pateikiami nurodymai, kaip su įrenginiu dirbti saugiai, tinkamai ir ekonomiškai bei kaip išvengti pavojų, sutaupyti remonto išlaidų, sutrumpinti įrenginio prastovos laikus bei padidinti patikimumą ir pailginti eksploatavimo trukmę.
Be šioje naudojimo instrukcijoje pateiktų saugos nuostatų, būtinai privalote laikytis įrenginio eksploatavimui galiojančių taisyklių.
Laikykite naudojimo instrukciją plastikiniame maišelyje, apsaugoję nuo purvo ir drėgmės prie įrenginio. Prieš pradėdami dirbti, visi operatoriai ją privalo perskaityti ir jos atidžiai laikytis.
Prie įrenginio leidžiama dirbti tik asmenims, instruktuotiems, kaip jį naudoti ir informuotiems apie su tuo susijusius pavojus.
Būtina laikytis reikalaujamo amžiaus cenzo.

Be šioje naudojimo instrukcijoje pateiktų saugos nurodymų ir specialių Jūsų šalies reikalavimų, būtina laikytis tokios pačios konstrukcijos mašinų eksploatavimui visuotinai pripažintų technikos taisyklių.
Mes neatsakome už nelaimingus atsitikimus arba pažeidimus, atsiradusius nesilaikant šios instrukcijos ir saugos nurodymų.

2. Įrenginio aprašymas (1-3 pav.)

1. Į.J./IŠJ. jungiklis
2. Sūkių skaičiaus nustatymo mygtukai (+/–)
3. Papildomos rankenos reguliavimo sparnuotieji varžtai
4. Apsauginis ir išsiurbimo gaubtas
5. Šepečio vainikas
6. Gaubto segmentas
7. Suklio fiksavimo mygtukas
8. Išsiurbimo atvamzdis
9. Papildoma rankena
10. Lėkštinis kietmetalio šlifavimo diskas
11. Tvirtinimo jungė
12. Šlifavimo suklys
13. Plokščiasis šlifavimo diskas
14. Įtempimo veržlė
15. Dviejų skylių montavimo raktas
16. Šlifavimo popierius
17. Adapteris (dulkių nusiurbimo įtaiso)
18. Dulkių maišelis
19. Išsiurbimo žarna

3. Komplektacija

- 1 sienų / grindų ir lubų apdorojimo sistema
- 1 m siurbimo žarna (ištraukiama iki 3,5 m)
- 1 dulkių maišas (25 l)
- 1 adapteris (dulkių nusiurbimo įtaiso)
- 6x šlifavimo popieriai (po 2x 40 - 80 - 120)
- 1 lėkštinis kietmetalio šlifavimo diskas (YG8)
- 1 dviejų skylių montavimo raktas
- 1 eksploatavimo instrukcija

4. Naudojimas pagal paskirtį

Šio elektrinio įrankio naudojimas pagal paskirtį apima šias veiklas:

- sausas dažų dangų šlifavimas;
- dažų, tapetų ir klijų likučių šalinimas;
- plytelių klijų ir sausų kilimų klijų likučių šalinimas nuo kietų pagrindų (kieto tinko, betono);

- sausas betono, tinko ir išlyginamojo sluoksnio šlifavimas bei lyginimas;
- tapetų perforavimas ant kietų pagrindų;
- tinkuotų gipskartonio sienų šlifavimas;
- klojinių perėjimų lyginimas ir betoninių paviršių pašiaušimas;
- sausas sienų ir lubų šlifavimas vidaus ir išorės srityje;
- sausas metalinių, akmeninių ir medinių paviršių šlifavimas.

Mašiną leidžiama eksploatuoti tik pagal paskirtį. Bet koks kitoks naudojimas laikomas ne pagal paskirtį. Už su tuo susijusią žalą arba patirtus bet kokius sužalojimus atsako naudotojas / operatorius, o ne gamintojas.

Naudojimo pagal paskirtį dalis taip pat yra saugos nurodymų, montavimo instrukcijos ir naudojimo instrukcijoje pateiktų eksploatavimo nurodymų laikymasis.
Asmenys, kurie mašiną valdo ir atlieka jos techninę priežiūrą, turi būti su ja susipažinę ir informuoti apie galimus pavojus.
Be to, būtina tiksliai laikytis galiojančių nelaimingų atsitikimų prevencijos taisyklių.
Taip pat reikia laikytis kitų bendrųjų taisyklių iš darbo medicinos ir augumo technikos sričių. Atlikus įrenginio modifikacijas, už su tuo susijusią žalą gamintojas neatsako.
Stakles leidžiama eksploatuoti tik su gamintojo originaliomis dalimis ir priedais.
Laikykitės gamintojo saugos, darbo ir techninės priežiūros reikalavimų bei techniniuose duomenyse nurodytų matmenų.

Atkreipkite dėmesį į tai, kad mūsų įrenginiai nėra skirti naudoti komerciniams, amatiniams arba pramoniniams tikslams. Mes neteikiame garantijos, kai aparatas naudojamas komercinėse, amatininkų arba pramoninėse įmonėse arba panašiems darbams.
Įrenginys skirtas naudoti suaugusiems. Jaunesniems nei 16 metų asmenims įrenginį leidžiama naudoti tik su priežiūra. Gamintojas neatsako už žalą, patirtą naudojant ne pagal paskirtį arba netinkamai.

5. Bendrieji saugos nurodymai

⚠ ĮSPĖJIMAS! Perskaitykite visas šiam elektriniam įrankiui taikomus saugos nurodymus, instrukcijas, iliustracijas bei techninius duomenis.
Netinkamai laikantis saugos nuorodų ir nurodymų, galima patirti elektros smūgį, gali kilti gaisras ir (arba) galima sunkiai susižaloti.

Išsaugokite visus saugos nurodymus ir instrukcijas ateičiai.

Saugos nuorodose naudojama sąvoka „Elektrinis įrankis“ susijusi su iš tinklo veikiančiais elektriniais įrankiais (su tinklo laidu) ir akumuliatoriniais elektriniais įrankiais (be tinklo kabelio).

1) Darbo vietos sauga

a) **Jūsų darbo zona turi būti švari ir gerai apšviesta.** Jei darbo zonos netvarkingos ir neapšviestos, gali įvykti nelaimingų atsitikimų.

b) **Nedirbkite su elektriniu įrankiu potencialiai sprogioje atmosferoje, kurioje yra degių skysčių, dujų arba dulkių.** Elektriniai įrankiai skleidžia kibirkštis, kurios gali uždegti dulkes arba garus.

c) **Naudodami elektrinį įrankį, paprašykite, kad vaikai ir kiti asmenys, laikytųsi atstumo.** Nukreipus dėmesį, įrenginys gali tapti nevaldomas.

2) Elektros įrangos sauga

a) **Elektrinio įrankio prijungimo kištukas turi tilpti į kištukinį lizdą. Jokiu būdu kištuko nemodifikuokite. Nenaudokite adapterinių kištukų kartu su įžemintais elektriniais įrankiais.** Esant nemodifikuotiems kištukams ir tinkamiems kištukiniams lizdams, mažėja elektros šoko pavojus.

b) **Venkite kūno sąlyčio su įžemintais paviršiais, pvz., vamzdžiais, šildytuvais, viryklėmis ir šaldytuvais.** Kai Jūsų kūnas įžemintas, kyla didesnis elektros šoko pavojus.

c) **Saugokite elektrinius įrankius nuo lietaus arba drėgmės.** Patekus į elektrinį įrenginį vandens, didėja elektros smūgio pavojus.

d) **Nenaudokite laido, norėdami už jo nešti ar pakabinti elektrinį įrankį arba iš kištukinio lizdo ištraukti kištuką. Saugokite laidą nuo karščio, alyvos, aštrių briaunų arba judančių įrenginio dalių.** Dėl pažeistų arba susipynusių laidų kyla didesnis elektros šoko pavojus.

e) **Kai su elektriniu įrankiu dirbate lauke, naudokite tik išorinei sričiai leidžiamus ilginamuosius laidus.** Naudojant išorinei sričiai tinkamą ilginamąjį laidą, sumažėja elektros smūgio rizika.

f) **Jeigu elektrinio įrankio eksploatavimas drėgnoje aplinkoje yra neišvengiamas, naudokite apsauginį nebalanso srovės jungiklį.** Naudojant apsauginį nuotėkio srovės jungiklį, mažėja elektros smūgio pavojus.

3) Asmenų sauga

a) **Dirbdami su elektriniu įrankiu, visada būkite atidūs ir galvokite apie tai, ką darote. Nenaudokite elektrinio įrankio, kai esate pavargę arba veikiami narkotinių medžiagų, alkoholio arba medikamentų.** Jei naudodami elektrinį įrankį būsite neatidūs, galite rimtai susižaloti.

b) **Naudokite asmenines apsaugines priemones ir visada užsidėkite apsauginius akinius.** Naudojant asmenines apsaugines priemones, pvz., kaukę nuo dulkių, neslidžius apsauginius batus, apsauginį šalmą arba klausos apsaugą, priklausomai nuo elektrinio įrankio tipo ir naudojimo būdo, mažėja rizika susižaloti.

c) **Stenkitės nepradėti eksploatuoti neplanuotai. Prieš prijungdami elektros srovės tiekimą, įsitikinkite, kad elektrinis įrankis išjungtas.** Jei nešdami elektrinį įrankį laikote pirštą ant elektrinio įrankio arba prie elektros srovės tinklo jungiate jau įjungtą įrenginį, gali įvykti nelaimingų atsitikimų.

d) **Prieš įjungdami elektrinį įrankį, pašalinkite nustatymo įrankius arba atsuktuvą.** Įrankis arba raktas, kuris yra besisukančioje įrenginio dalyje, gali sužaloti.

e) **Venkite nestandartinės kūno laikysenos. Stovėkite stabiliai ir visada išlaikykite pusiausvyrą.** Taip elektrinį įrankį galėsite geriau kontroliuoti netikėtose situacijose.

f) **Vilkėkite tinkamus drabužius. Nevilkėkite plačių drabužių ir nusiimkite papuošalus. Saugokite, kad plaukai, drabužiai ir pirštinės nepatektų arti judančių dalių.** Laisvus drabužius, papuošalus arba ilgus plaukus gali pagriebti dalys.

g) **Jei galima sumontuoti dulkių išsiurbimo ir surinkimo įtaisus, įsitikinkite, kad jie yra prijungti ir tinkamai naudojami.** Naudojant dulkių nusiurbimo įtaisą, galima sumažinti dulkių keliamus pavojus.

h) **Net po daugkartinio naudojimosi elektriniu įrankiu negalvokite, kad esate visiškai saugūs, ir atsižvelkite į elektriniams įrankiams galiojančias saugos taisykles.** Dėl nedėmesingų veiksmų galima sunkiai susižaloti per sekundės dalis.

4) Elektrinio įrankio naudojimas ir elgsena su juo

a) **Neperkraukite elektrinio įrankio. Savo darbui naudokite tam skirtą elektrinį įrankį.** Su tinkamu elektriniu įrankiu nurodytame galios diapazone dirbsite geriau ir saugiau.

b) **Nenaudokite elektrinio įrankio, kurio jungiklis sugedęs.** Elektrinis įrankis, kuris nebeįsijungia arba nebeišsijungia, yra pavojingas ir jį reikia sutaisyti.

c) **Prieš nustatydami įrenginį arba padėdami jį į šalį, ištraukite kištuką iš kištukinio lizdo.** Ši atsargumo priemonė saugo nuo neplanuoto elektrinio įrankio paleidimo.

d) **Laikykite nenaudojamus elektrinius įrankius vaikams nepasiekiamoje vietoje. Neleiskite įrenginiu naudotis asmenims, kurie su šiuo įrenginiu nėra susipažinę arba neperskaitė šių nurodymų.** Elektriniai įrankiai yra pavojingi, kai juos naudoja nepatyrę asmenys.

e) **Kruopščiai prižiūrėkite elektrinius įrankius. Patikrinkite, ar judančios dalys nepriekaištingai veikia ir nestringa, ar dalys nelūžusios ir nepažeistos, kad būtų neigiamai veikiamas elektrinio įrankio veikimas. Prieš naudodami įrenginį, pažeistas dalis patikėkite suremontuoti.** Daug nelaimingų atsitikimų įvyksta dėl blogai techniškai prižiūrimų elektrinių įrankių.

f) **Stebėkite, kad pjaustytuvai būtų aštrūs ir švarūs.** Kruopščiai prižiūrėti pjaustytuvai su aštriomis pjovimo briaunomis mažiau stringa ir juos lengviau valdyti.

g) **Elektrinį įrankį, įstatomų įrankių priedus ir t. t. naudokite pagal šiuos nurodymus. Tuo metu atsižvelkite į darbo sąlygas ir darbus, kuriuos reikia atlikti.** Naudojant elektrinius įrankius kitiems, o ne numatytiems tikslams, galimos pavojingos situacijos.

h) **Suėmimo paviršiai turi būti sausi, švarūs ir ant jų neturi būti alyvos bei tepalo.** Jei rankenos ir suėmimo paviršiai slidūs, elektrinio įrankio nenumatytose situacijose nebus galima saugiai valdyti bei kontroliuoti.

5) Servisas

a) **Elektrinio prietaiso remontą patikėkite tik kvalifikuotam personalui ir tik naudojant originalias atsargines dalis.** Taip užtikrinsite elektrinio įrankio saugą.

6. Saugos nurodymai visiems darbams

Bendrieji šlifavimo ir šlifavimo švitriniu popieriumi saugos nurodymai:

a) Šį elektrinį įrankį reikia naudoti kaip šlifuoklį arba šlifuoklį švitriniu popieriumi. Laikykitės visų saugos nuorodų, nurodymų, paveikslėlių ir duomenų, kuriuos gausite su įrenginiu.

Jei nesilaikysite tolesnių nurodymų, galimas elektros smūgis, gali kilti gaisras ir (arba) galima patirti sunkių sužalojimų.

b) Šis elektrinis įrankis netinkamas dirbti su vieliniais šepečiais, poliruoti ir pjauti šlifavimo disku. Naudojant elektriniam įrankiui nenumatytiems tikslams, gali kilti pavojus ir galima susižaloti.

c) Nenaudokite priedų, kurių gamintoja nenumatė ir nerekomendavo būtent šiam elektriniam įrankiui. Nepaisant to, kad priedus galima pritvirtinti prie elektrinio įrankio, nebus užtikrintas saugus naudojimas.

d) Leistinas įstatomo įrankio sūkių skaičius turi atitikti ant elektrinio įrankio nurodytą didžiausiąjį sūkių skaičių. Priedai, kurie sukasi greičiau nei leidžiama, gali lūžti ir skrieti aplinkui.

e) Įstatomo įrankio išorinis skersmuo ir storis turi atitikti Jūsų elektrinio įrankio nurodytus matmenis. Netinkamų matmenų įstatomi įrankiai gali būti netinkamai ekranuoti arba kontroliuojami.

f) Įstatomi įrankiai su srieginiu įdėklu turi tiksliai tikti šlifavimo suklio sriegiui. Įstatomuose įrankiuose, kurie montuojami naudojant jungę, įstatomo įrankio angos skersmuo turi tikti jungės tvirtinimo skersmeniui. Įstatomi įrankiai, kurie prie elektrinio įrankio pritvirtinami netiksliai, sukasi netolygiai, labai stipriai vibruoja ir dėl to gali tapti nevaldomi.

g) Nenaudokite pažeistų įstatomų įrankių. Prieš naudodami patikrinkite tokius įstatomus įrankius, kaip šlifavimo diskai, ar nėra atplaišų ir įtrūkimų, plokštieji šlifavimo diskai, ar nėra įtrūkimų, susidėvėjimo arba stipraus sudilimo požymių. Elektriniam arba įstatomam įrankiui nukritus, patikrinkite, ar jis nepažeistas, arba naudokite nepažeistą įstatomą įrankį. Jei įstatomą įrankį patikrinote ir įstatėte, Jūs ir šalia esantys asmenys turi būti už besisukančio įstatomo įrankio plokštumos ribų. Leiskite įrenginiui minutę veikti didžiausiuoju sūkių skaičiumi. Pažeisti elektriniai įrankiai dažniausiai lūžta šiuo bandomuoju laikotarpiu.

h) Naudokite asmenines apsaugines priemones. Priklausomai nuo naudojimo atvejo, naudokite viso veido apsaugą, akių apsaugą arba apsauginius akinius. Jei numatyta, naudokite kaukę nuo dulkių, klausos apsaugą, apsaugines pirštines arba specialią prijuostę, kuri sulaikys nedideles šlifavimo ir medžiagų daleles.Akys turi būti apsaugotos nuo aplink skriejančių svetimkūnių, kurie susidaro naudojant įvairiais tikslais. Apsaugos nuo dulkių arba kvėpavimo takų apsaugos kaukė naudojant turi filtruoti susidarančias dulkes. Jei Jūs ilgesnį laiką dirbate garsiame triukšme, galite prarasti klausą.

i) Stebėkite, kad kiti asmenys laikytųsi saugaus atstumo iki Jūsų darbo zonos. Kiekvienas asmuo, kuris eina į darbo zoną, turi naudoti asmenines apsaugines priemones. Ruošinio arba įstatomų įrankių nuolaužos gali nuskrieti ir sukelti sužalojimus net už tiesioginės darbo zonos ribų.

j) Kai atliekate darbus, kurių metu įstatomas įrankis gali pataikyti į paslėptus elektros laidus arba į tinklo kabelį, elektrinį įrankį lieskite suėmimo paviršiuose. Prisilietus prie įtampingojo laido, net ir metalinėse įrenginio dalyse gali atsirasti įtampa ir gali įvykti elektros smūgis.

k) Laikykite tinklo kabelį toliau nuo besisukančių įstatomų įrankių. Jei įrenginys taps nevaldomas, gali būti perpjautas arba pagriebtas tinklo kabelis, o Jūsų plaštaka arba ranka patekti į besisukantį įstatomą įrankį.

l) Niekada nenuimkite elektrinio įrankio, kol įstatomas įrankis visiškai nesustos. Besisukantis įstatomas įrankis gali kontaktuoti su padėjimo paviršiumi, dėl to elektrinis įrankis gali tapti nevaldomas.

m) Nepaleiskite elektrinio įrankio tuo metu, kai jį nešate. Jūsų drabužiai gali būti pagriebti dėl atsitiktinio kontakto su besisukančiu įstatomu įrankiu, o įstatomas įrankis gali įsigręžti į Jūsų kūną.

n) Reguliariai valykite savo elektrinio įrankio vėdinimo angas. Variklio ventiliatorius traukia dulkes į korpusą, o susikaupus dideliam metalo dulkių kiekiui elektra gali kelti pavojų.

o) Nenaudokite elektrinio įrankio šalia degių medžiagų. Kibirkštys gali uždegti šias medžiagas.

p) Nenaudokite įstatomų įrankių, kuriems reikia skysto aušinimo skysčio. Naudojant vandenį arba kitus skystus aušinimo skysčius, galima patirti elektros smūgį.

Atatranka ir atitinkami saugos nurodymai

Atatranka yra staigi reakcija dėl užsikabinusio arba užblokuoto besisukančio įstatomo įrankio, pvz., šlifavimo disko, plokščiojo šlifavimo disko, vielinio šepečio ir t. t. Dėl to pagreitinamas nevaldomo elektrinio įrankio judėjimas prieš įstatomo įrankio sukimosi kryptį blokavimo vietoje.

Jei, pvz., šlifavimo diskas užsikabina už ruošinio arba užsiblokuoja, gali užstrigti šlifavimo disko kraštas, kuris įlenda į ruošinį, ir taip nulaužti šlifavimo diską arba sukelti atatranką. Šlifavimo diskas tada juda operatoriaus link arba nuo jo, priklausomai nuo disko sukimosi kryptis blokavimo vietoje. Tuo metu šlifavimo diskai taip pat gali lūžti.

Atatranka yra netinkamo arba klaidingo elektrinio įrankio valdymo pasekmė. Jos galima išvengti tinkamomis atsargumo priemonėmis, kaip aprašyta toliau.

a) Tvirtai laikykite elektrinį įrankį ir nustatykite savo kūną bei rankas į tokią padėtį, kurioje galite sulaikyti atatrankos jėgas.
   Visada naudokite papildomą rankeną (jei yra), kad įsibėgėjant maksimaliai būtų suvaldomos atatrankos jėgos arba reakcijos momentai. Tinkamomis atsargumo priemonėmis operatorius gali suvaldyti atatrankos ir reakcijos jėgas.
b) Niekada nekiškite rankų artyn besisukančių įstatomų įrankių. Įvykus atatrankai, įstatomas įrankis gali judėti Jūsų ranka.
c) Savo kūnu venkite srities, į kurią įvykus atatrankai judinamas elektrinis įrankis. Dėl atatrankos elektrinis įrankis blokavimo vietoje varomas kryptimi, priešinga šlifavimo disko judėjimo krypčiai.
d) Kampų, aštrių briaunų ir t. t. srityje dirbkite ypač atsargiai. Neleiskite įstatomiems įrankiams atšokti nuo ruošinio ir įstrigti. Esant kampams, aštrioms briaunoms arba atsitrenkęs besisukantis įstatomas įrankis gali įstrigti. Dėl to jis tampa nevaldomas arba įvyksta atatranka.
e) Nenaudokite grandininio pjūklo arba dantytos pjūklo geležtės. Dėl tokių įstatomų įrankių dažnai įvyksta atatranka arba elektrinis įrankis tampa nevaldomas.

Specialūs šlifavimo saugos nurodymai:

a) Naudokite tik elektriniam įrankiui leidžiamą abrazyvą ir šiam abrazyvui numatytą apsauginį gaubtą. Abrazyvų, kurie nenumatyti šiam elektriniam įrankiui, negalima pakankamai ekranuoti ir jie yra nesaugūs.
b) Lenktus šlifavimo diskus reikia sumontuoti taip, kad jo šlifavimo paviršius neišsikištų iš už apsauginio gaubto krašto lygmens. Netinkamai sumontuoto šlifavimo disko, kuris išsikiša iš už apsauginio gaubto krašto, negalima pakankamai ekranuoti.
c) Apsauginį gaubtą reikia saugiai uždėti ant elektrinio įrankio ir didžiausiai saugai užtikrinti jį reikia nustatyti taip, kad atvira mažiausia galima abrazyvo dalis būtų nukreipta į operatorių. Apsauginis gaubtas padeda operatorių apsaugoti nuo nuolaužų, atsitiktinio kontakto su abrazyvu bei kibirkščių, kurios gali uždegti drabužius.
d) Abrazyvus leidžiama naudoti tik rekomenduojamoms naudojimo galimybėms. Pavyzdys: niekada nešlifuokite pjovimo disko šoniniu paviršiumi. Pjovimo diskai skirti tik medžiagai šlifuoti disko briauna. Šoninėms jėgoms veikiant šį abrazyvą, jis gali sudužti.
e) Savo parinktam šlifavimo diskui visada naudokite nepažeistas, tinkamo dydžio ir formos įtempimo junges. Tinkamos jungės atremia šlifavimo diską ir sumažina pavojų, kad šlifavimo diskas suduš. Pjovimo diskų jungės gali skirtis nuo kitų šlifavimo diskų jungių.
f) Nenaudokite didesnių elektrinių įrankių nusidėvėjusių šlifavimo diskų. Didesniems elektriniams įrankiams skirti šlifavimo diskai nenumatyti mažesnių elektrinių įrankių didesniems sūkių skaičiams ir gali sudužti.

Papildomi šlifavimo švitriniu popieriumi saugos nurodymai

a) Nenaudokite per didelių šlifavimo diskų. Laikykitės gamintojo nurodymų dėl šlifavimo diskų dydžio. Šlifavimo diskai, kurie išsikiša virš plokščiųjų šlifavimo diskų, gali sužaloti ir sukelti šlifavimo diskų blokavimą, įtrūkimą arba atatranką.

7. Papildomi saugos nurodymai

- **Norėdami aptikti paslėptas maitinimo linijas, naudokite tinkamus paieškos prietaisus arba išsikvieskite vietinę elektros tiekimo įmonę.** Dėl sąlyčio su elektros linijomis gali kilti gaisras ir galima patirti elektros smūgį. Pažeidus dujų liniją, gali įvykti sprogimas. Patekus į vandentiekio liniją, patiriama materialinės žalos arba galima patirti elektros smūgį.
- **Atblokuokite įj./išj. jungiklį ir, kai nutraukiamas elektros srovės tiekimas, nustatykite jį į išj. padėtį, pvz., dėl nutrūkusio elektros srovės tiekimo arba ištraukto tinklo kištuko.** Dėl to išvengiama nevaldomo pakartotinio paleidimo.
- **Naudokite elektrinį įrankį tik sausam šlifavimui.** Patekus į elektrinį įrenginį vandens, didėja elektros smūgio pavojus.
- **Prie ruošinio kreipkite tik įjungtą elektrinį įrankį ir išjunkite jį tik tada, kai pakelsite jį nuo ruošinio**. Elektrinis įrankis gali staiga pradėti judėti.
- **Atkreipkite dėmesį į tai, kad skriejančios kibirkštys nekeltų pavojaus asmenims. Pašalinkite netoliese esančias degias medžiagas.** Kai šlifuojate metalus, vyksta kibirkščiavimas.
- **Nenaudokite susidėvėjusių, įtrūkusių arba labai nešvarių šlifavimo įrankių.** Pažeisti šlifavimo įrankiai gali trūkti, būti nusviesti ir ką nors sužeisti.
- **Nenaudokite kampinių arba rupiųjų šlifuoklių ar lėkštinių šepečių.** Elektrinis įrankis neskirtas šiems įstatomiems įrankiams įstatyti. Kyla pavojus susižaloti!

- **Eksploatuodami elektrinį įrankį, visada naudokite komplektacijoje esančią išsiurbimo žarną ir tinkamą dulkių nusiurbimo įtaisą.** Naudojant dulkių nusiurbimo įtaisą, galima sumažinti dulkių keliamus pavojus.
- **Dėmesio: gaisro pavojus! Stenkitės neperkaitinti šlifuojamos medžiagos ir šlifuoklio. Prieš darbo pertraukas visada pašalinkite dulkių rezervuarą.** Šlifuojant susidarančios dulkės dulkių maiše, mikrofiltre, popieriniame maiše (arba filtravimo maiše arba dulkių siurblio filtre) nepalankiomis sąlygomis, pvz., kai šlifuojant metalus kibirkščiuojama, gali savaime užsidegti. Ypatingas pavojus kyla, kai šlifuojant susidarančios dulkės susimaišo su dažų, poliuretano arba kitų cheminių medžiagų likučiais ir po ilgesnio darbo šlifuojama medžiaga yra karšta.
- **Dirbdami elektrinį įrankį tvirtai laikykite abiem rankomis už rankenų ir pasirūpinkite stabilumu.** Elektrinis įrankis dviem rankomis kreipiamas saugiau.
- **Visada dėvėkite klausos apsaugą, apsauginius akinius, kaukę nuo dulkių ir prireikus mūvėkite pirštines. Kaip kaukę nuo dulkių naudokite bent daleles filtruojančią FFP 2 klasės puskaukę.**
- **Akmeniui apdirbti naudokite dulkių nusiurbimo įtaisą. Dulkių siurblys turi būti leistas naudoti akmenų dulkėms susiurbti.** Naudojant šiuos įtaisus, mažėja pavojus dėl dulkių.
- **Nelieskite įstatomų įrankių, kol jie neatvės.** Dirbant įstatomi įrankiai stipriai įkaista.
- **Keisdami įstatomus įrankius, mūvėkite apsaugines pirštines.** Ilgesnį laiką naudojant įstatomi įrankiai įkaista.
- **Neapdirbkite medžiagų, kurios išskiria sveikatai kenksmingas medžiagas, pvz., buko ar ąžuolo dulkes, akmens dulkes ar asbestą.** Šios medžiagos galioja kaip sukeliančios vėžį.
- **Sužinokite, kokios Jūsų šalyje galioja taisyklės / įstatymai, kaip elgtis su sveikatai kenksmingomis dulkėmis.**
- **Niekada neleiskite veikiančio šlifavimo įrankio.** Pavojus susižaloti.
- **Prireikus darbams naudokite pastolius.** Dirbdami ant kopėčių, negalite stabiliai stovėti.

Įspėjimas! Eksploatuojant šis elektrinis įrankis sudaro elektromagnetinį lauką. Tam tikromis aplinkybėmis šis laukas gali veikti aktyvius arba pasyvius medicininius implantus. Norint sumažinti rimtų arba mirtinų sužalojimų pavojų, prieš naudojant elektrinį įtaisą, asmenims su medicininiais implantais rekomenduojame pasikonsultuoti su savo gydytoju arba medicininių implantų gamintoju.

8. Liekamosios rizikos

Mašina pagaminta pagal technikos lygį ir pripažintas saugumo technikos taisykles. Tačiau dirbant galima pavienė liekamoji rizika.

- Pavojus sveikatai dėl elektros srovės, naudojant netinkamus elektros prijungimo laidus.
- Be to, nepaisant visų priemonių, kurių buvo imtasi, galima neakivaizdi liekamoji rizika.
- Liekamąsias rizikas galima sumažinti, jei bus laikomasi saugos nuorodų ir bus naudojama pagal paskirtį bei bus laikomasi visos naudojimo instrukcijos.
- Stenkitės nepaleisti įrenginio atsitiktinai: kištuką kišdami į kištukinį lizdą, nepaspauskite paleidimo mygtuko.
- Kai mašina eksploatuojama, laikykite savo rankas toliau nuo darbo zonos.

9. Techniniai duomenys

Vardinė įtampa:	230 V~
Vardinis dažnis:	50 Hz
Imamoji galia:	1050 W
Vardinis sūkių skaičius (virpesių skaičius) n:	410–1900 1/min.
Sriegio matmenys:	M14
Šlifavimo disko skersmuo:	180 mm
Apsaugos klasė:	II
Svoris:	4 kg

Triukšmo emisijos vertės:	
Garso slėgio lygis L_{PA}.:	73,3 dB(A)
Garso galios lygis L_{WA}.:	84,3 dB(A)
Neapibrėžtis, K	3 dB(A)

Plaštakų ir rankų vibracija:	
Paviršių šlifavimas a_h	3,38 m/s²
Neapibrėžtis, K:	1,5 m/s²

Pasiliekame teisę atlikti techninius pakeitimus!

Triukšmas ir vibracija

⚠ **Įspėjimas**: triukšmas gali turėti didelės įtakos Jūsų sveikatai. Jei mašinos skleidžiamas triukšmas viršija 85 dB (A), naudokite klausos apsaugą.

Nuoroda: šiuose nurodymuose nurodytas vibracijos lygis buvo išmatuotas remiantis standartizuotu matavimo metodu ir jį galima naudoti įrenginiams lyginti.
Nurodytą vibracijų spinduliuotės emisijos vertę taip pat galima naudoti pirmajam apkrovos vertinimui.

⚠ Įspėjimas!
Vibracijos lygis keisis atsižvelgiant į elektrinio įrankio panaudojimą ir kai kuriais atvejais gali viršyti šiuose nurodymuose nurodytą vertę.

Elektrinį įrankį reguliariai naudojant tokiu būdu, vibracinė apkrova galėtų būti nepakankamai įvertinta. Pasistenkite, kad vibracija būtų kuo mažesnė. Priemonių, skirtų vibracinei apkrovai mažinti, pavyzdys yra pirštinių mūvėjimas naudojant įrankį ir darbo laiko apribojimas.
Čia reikia atsižvelgti į visas darbinio ciklo dalis (pavyzdžiui, į laiką, kurį elektrinis įrankis buvo išjungtas, ir į tokį laiką, kada jis nors ir yra įjungtas, tačiau veikia be apkrovos).

10. Išpakavimas

- Atidarykite pakuotę ir atsargiai išimkite įrenginį.
- Nuimkite pakavimo medžiagą ir ištraukite pakavimo / transportavimo fiksatorius (jei yra).
- Patikrinkite, ar komplekte viskas yra.
- Patikrinkite įrenginį ir priedus, ar transportuojant jie nebuvo pažeisti. Reklamacijų atveju nedelsdami informuokite tiekėją. Vėliau reklamacijos nebus pripažintos.
- Jei įmanoma, saugokite pakuotę, kol nepasibaigs garantinis laikotarpis.
- Prieš naudodami, pagal naudojimo instrukciją susipažinkite su įrenginiu.
- Priedams bei greitai susidėvinčioms ir atsarginėms dalims naudokite tik originalias dalis. Atsarginių dalių įsigysite iš savo prekybos atstovo.
- Užsakydami nurodykite mūsų gaminių numerius bei įrenginio tipą ir pagaminimo metus.

⚠ ĮSPĖJIMAS!
Įrenginys ir pakavimo medžiagos nėra vaikų žaislas! Vaikams draudžiama žaisti su plastikiniais maišeliais, plėvelėmis ir mažomis dalimis! Pavojus praryti ir uždusti!

11. Prieš pradedant eksploatuoti

Įspėjimas!
Prieš atlikdami bet kokius darbus prie įrenginio, ištraukite tinklo kištuką iš kištukinio lizdo!

Atsargiai!
Keisdami įrankius, mūvėkite apsaugines pirštines. Prisilietus prie įstatomų įrankių, kyla pavojus susižaloti.

Atsižvelgiant į medžiagą, kurią reikia apdoroti, ir norimą paviršiaus nušlifavimo storį, yra skirtingi įstatomi įrankiai.

Nuoroda: nedėkite įrenginio be sumontuoto atstatomo įrankio (plokščiojo šlifavimo disko, lėkštinio kietmetalio šlifavimo disko ir kt.). Tuo metu gali deformuotis ir būti pažeistas šepečio vainikas (5).

11.1 Šlifavimo diskų keitimas

Plokščiojo šlifavimo disko (13) paviršių sudarytas iš prilimpančio audinio, kad sukibimo būdu galėtumėte greičiau ir lengviau pritvirtinti šlifavimo diskus (16).
- Prieš uždėdami naują šlifavimo diską (16), pašalinkite nuo plokščiojo šlifavimo disko (13) nešvarumus ir dulkes, pvz., teptuku.
- Iš pradžių pridėkite šlifavimo diską (16) prie lėkštinio šlifavimo disko (13) krašto taip, kad jie sutaptų. Po to uždėkite šlifavimo diską ant plokščiojo šlifavimo disko (13) ir jį gerai prispauskite. Tuo metu atkreipkite dėmesį į tai, kad išsiurbimo skylės šlifavimo diske (16) ir plokščiajame šlifavimo diske (13) sutaptų.
- Norėdami nuimti šlifavimo diską (16), pakelkite jį šone ir nutraukite nuo plokščiojo šlifavimo disko (13).

11.2 Įstatomų įrankių montavimas / keitimas (2, 4 pav.)

⚠ ĮSPĖJIMAS! Aktyvinkite suklio fiksavimo mygtuką (7) tik sustojus šlifavimo sukliui (12). Kitaip įrenginys gali būti pažeistas.
- Naudokite lėkštinius kietmetalio šlifavimo diskus (10) su lygiu šlifavimo paviršiumi.
- Išvalykite šlifavimo suklį (12) ir visas dalis, kurias reikia sumontuoti.
- Norėdami įtvirtinti ir atlaisvinti įstatomą įrankį, paspauskite suklio fiksavimo mygtuką (7), kad jį užfiksuotumėte.
- Norėdami pritvirtinti įstatomą įrankį, uždėkite tvirtinimo jungę (11) ant šlifavimo suklio (12).
- Uždėkite norimą įstatomą įrankį ant šlifavimo suklio (12).

- Užsukite įtempimo veržlę (14) ir priveržkite ją dviejų skylių montavimo raktu (15).

NUORODA Atkreipkite dėmesį į tai, kad įtempimo veržlės (14) briaunelė būtų nukreipta į išorę.

11.3 Dulkių nusiurbimo įtaiso montavimas
Medžiagų, pvz., dažų dangos, kurioje yra švino, kai kurių medienos rūšių, mineralų ir metalo, dulkės gali būti kenksmingos sveikatai. Prisilietus prie šių dulkių arba jų įkvėpus, galima alerginė reakcija ir (arba) naudotojo ar šalia esančių asmenų kvėpavimo takų susirgimai. Tam tikros dulkės, pvz., ąžuolo arba buko, galioja kaip sukeliančios vėžį, ypač kartu su papildomomis medienos apdirbimo medžiagomis (chromatu, medžio apsaugos priemonėmis). Medžiagas, kurių sudėtyje yra asbesto, leidžiama apdoroti tik specialistams.
- Visada naudokite dulkių nusiurbimo įtaisą.
- Eksploatuokite elektrinį įrankį arba su dulkių maišu (18), arba su M dulkių klasės dulkių siurbliu.
- Pasirūpinkite geru vėdinimu darbo vietoje.
- Rekomenduojama naudoti kvėpavimo takų apsaugos kaukę su P2 klasės filtru.
- Stenkitės, kad išsiurbimo žarna (19) neužsilenktų.

Laikykitės Jūsų šalyje galiojančių apdorojamoms medžiagoms keliamų reikalavimų.
- Užmaukite išsiurbimo žarnos (19) įėjimo pusę ant išsiurbimo atvamzdžio (8).
- Dabar prijunkite išsiurbimo žarnos (19) išėjimo pusę prie dulkių maišo (18). Užmaukite išsiurbimo žarnos (19) išėjimo pusę ant dulkių maišo (18) išsiurbimo atvamzdžio.
- Norėdami išmontuoti išsiurbimo žarną (19), nutraukite išsiurbimo žarną (19) nuo išsiurbimo atvamzdžio (8).

11.4 Pašalinio išsiurbimo įtaiso adapterio montavimas
- Prireikus užmaukite dulkių nusiurbimo įtaiso adapterį ant išsiurbimo atvamzdžio.
- Prijunkite leidžiamą dulkių nusiurbimo įtaisą.

NUORODA: apdirbdami medieną arba medžiagas, iš kurių susidaro sveikatai kenksmingos dulkės, įrenginį prijunkite prie tinkamo, patikrinto išsiurbimo įtaiso.

11.5 Papildomos rankenos nustatymas
Papildomos rankenos (9) posvyrį galima nustatyti. Ji skirta tam, kad naudojant tam tikrais tikslais būtų pasiekta patogesnė kreipiamosios rankos darbinė padėtis (pvz., šlifuojant šalia krašto).
- Atlaisvinkite abu sparnuotuosius varžtus ir paverskite papildomą rankeną į norimą darbinę padėtį.
- Vėl tvirtai priveržkite sparnuotuosius varžtus.

12. Darbo principas

⚠ Dėmesio!
Prieš pradėdami eksploatuoti, įrenginį būtinai iki galo sumontuokite!

⚠ ĮSPĖJIMAS!
Prieš atlikdami bet kokius darbus prie įrenginio, ištraukite tinklo kištuką iš kištukinio lizdo!
Prieš padėdami įrenginį, palaukite, kol jis sustos.

Šlifavimo našumą ir paviršiaus kokybę iš esmės lemia pasirinktas šlifavimo įrankis, iš anksto parinkta sūkių skaičiaus pakopa ir prispaudimo slėgis.

Tik nepriekaištingi įrankiai užtikrina gerą šlifavimo našumą ir tausoja įrenginį.

12.1 Šlifavimas
- **Dirbdami įrenginį tvirtai laikykite abiem rankomis už rankenų ir pasirūpinkite stabilumu.** Įrenginys dviem rankomis kreipiamas saugiau.
- Prijunkite savo išsiurbimo sistemą (savo arba pašalinį išsiurbimo įtaisą).
- **Naudojant pašalinį išsiurbimo įtaisą:** Jei įmanoma, dirbkite su siurblio nuotolinio išjungimo įtaisu arba automatine paleidimo / sustabdymo sistema. Siurblys įsijungia automatiškai ir vėl išsijungia su laiko delsa, kad iš siurbimo žarnos būtų pašalintos likusios dulkės.
- Įjunkite įrenginį. Uždėkite jį su visu šlifuojamuoju paviršiumi ant pagrindo, kurį reikia apdoroti. Saikingai spausdami, judinkite jį ruošiniu.
- Atkreipkite dėmesį į tai, kad būtų tolygus prispaudimo slėgis ir taip būtų prailginta įstatomų įrankių eksploatavimo trukmė.
- Per daug padidinus prispaudimo slėgį, šlifavimo našumas nepadidėja, o tik stipriau dėvisi įrenginys ir įstatomas įrankis.
- Pakelkite įrenginį nuo paviršiaus.
- **Naudojant savo išsiurbimo įtaisą:** Palikite elektrinį įrankį dar kelias sekundes veikti, kad iš išsiurbimo žarnos (19) būtų pašalintos likusios dulkės.

12.2 Šlifavimas šalia kraštų (5, 6 pav.)
Norint šlifuoti šalia kraštų, galima pašalinti apsauginio ir išsiurbimo gaubto (4) segmentą (6). Taip naudojamas įstatomas įrankis patenka arčiau grindų, sienų ir lubų kraštų bei esamų įrengtų sistemų, pvz., vamzdžių. Taip galima tiksliai apdirbti besiribojančius paviršius.
Atliekant šiuos darbus, susidaro dulkių, nes apsauginis ir išsiurbimo gaubtas (4) nebėra uždarytas.
- Ištraukite gaubto segmentą (6) į priekį iš apsauginio ir išsiurbimo gaubto (4).
- Apdirbkite paviršius šalia kraštų.
- Vėl užmaukite gaubto segmentą (6) ant išsiurbimo gaubto (4), kol jis užsifiksuos.

13. Valdymas

Įrankio sukimosi kryptis!

13.1 Įjungimas
Norėdami įjungti įrenginį, pastumkite įj./išj. jungiklį (1) į priekį.
Norėdami užfiksuoti įj./išj. jungiklį (1), spauskite įj./išj. jungiklį (1) priekyje žemyn, kol jis užsifiksuos.

13.2 Išjungimas
Norėdami išjungti elektrinį įrankį, atleiskite įj./išj. jungiklį (1).
Jei jis būtų užfiksuotas, trumpai spustelėkite įj./išj. jungiklį (1) galinėje srityje ir tada jį atleiskite.

13.3 Sūkių skaičiaus nustatymas
Prieš darbų pradžią nustatykite naudojimui tinkamą sūkių skaičių. Grubiems šlifavimo darbams naudokite mažą sūkių skaičių, tiksliems darbams – jį padidinkite.
- Sureguliuokite sūkių skaičių, spausdami mygtukus (2).
- Paspauskite mygtuką „+“ (2), kad padidintumėte sūkių skaičių.
- Paspauskite mygtuką „–“ (2), kad sumažintumėte sūkių skaičių.

NUORODA: išjungus įstatomas įrankis trumpai veikia iš inercijos. Prieš padėdami įrenginį, palaukite, kol įstatomas įrankis sustos.

14. Elektros prijungimas

Prijungtas elektros variklis yra parengtas naudoti. Jungtis atitinka tam tikras VDE ir DIN nuostatas.
Kliento tinklo jungtis ir naudojamas ilginamasis laidas turi atitikti šiuos reikalavimus.

Pažeistas elektros prijungimo laidas
Dažnai pažeidžiama elektros prijungimo laidų izoliacija.

To priežastys gali būti:
- prispaudimo vietos, kai prijungimo laidai nutiesiami pro langus arba durų plyšius;
- sulenkimo vietos netinkamai pritvirtinus arba nutiesus prijungimo laidą;
- įpjovimo vietos pervažiavus prijungimo laidą;
- izoliacijos pažeidimai išplėšus iš sieninio kištukinio lizdo;
- įtrūkimai dėl izoliacijos senėjimo.

Tokių pažeistų elektros prijungimo laidų negalima naudoti ir dėl pažeistos izoliacijos jie yra pavojingi gyvybei.

Reguliariai tikrinkite, ar elektros prijungimo laidai nepažeisti. Atkreipkite dėmesį į tai, kad tikrinant prijungimo laidas nekabotų ant elektros srovės tinklo.

Elektros prijungimo laidai turi atitikti tam tikras VDE ir DIN nuostatas. Naudokite jungiamuosius laidus su tokiu pačiu ženklinimu.

Žyma tipo pavadinime prijungimo kabelyje yra privaloma.

Prijungimo būdas X
Jei šio įrenginio prijungimo prie tinklo laidas pažeidžiamas, jį reikia pakeisti specialiu jungiamuoju laidu, kurį galima įsigyti iš gamintojo arba jo klientų aptarnavimo tarnybos.

Naudojant vienfazį kintamosios srovės variklį, mašinoms su didele paleidimo srove (nuo 3000 vatų) rekomenduojame naudoti C 16 A arba K 16 A saugiklį!

15. Valymas ir techninė priežiūra

⚠ ĮSPĖJIMAS!
Prieš atlikdami darbus prie įrenginio, įjunkite įrenginį ir ištraukite tinklo kištuką.

- Stenkitės, kad apsauginiai įtaisai, vėdinimo plyšiai ir variklio korpusas būtų kuo švaresni ir nedulkėti. Esant mažam slėgiui, nuvalykite įrenginį švaria šluoste arba išpūskite suslėgtuoju oru.
- Rekomenduojame įrenginį išvalyti iš karto po kiekvieno naudojimo.
- Reguliariai valykite įrenginį drėgna šluoste ir šiek tiek skystojo muilo. Nenaudokite valymo priemonių ir tirpiklių. Jie gali pažeisti plastikines prietaiso dalis.

Atkreipkite dėmesį į tai, kad į įrenginio vidų nepatektų vandens. Patekus į elektrinį įrenginį vandens, didėja elektros smūgio pavojus.

Įrenginio viduje nėra jokių kitų dalių, kurias reikia techniškai prižiūrėti.

Dulkių maišo ištuštinimas
Norėdami užtikrinti optimalų dulkių nusiurbimą, laiku ištuštinkite dulkių maišą (18).
- Atsekite dulkių maišo (18) užtrauktuką.
- Iškratykite dulkių maišą (18) į tinkamą atliekų rezervuarą.

Techninės priežiūros informacija
Atkreipkite dėmesį į tai, kad šio gaminio toliau nurodytos dalys naudojant arba natūraliai dėvisi arba toliau nurodytų dalių reikia kaip vartojamųjų medžiagų. Greitai susidėvinčios dalys*: angliniai šepetėliai, jungiklis

* į komplektaciją privalomai neįeina!

Jungtys ir remontas
Prijungti ir remontuoti elektros įrangą leidžiama tik kvalifikuotam elektrikui.

Kilus klausimų, nurodykite tolesnius duomenis:
- variklio srovės rūšį;
- duomenis iš įrenginio specifikacijų lentelės.

Atsarginių dalių ir priedų įsigysite mūsų techninės priežiūros centre. Tam nuskenuokite tituliniame lape esantį QR kodą.

16. Laikymas

Laikykite įrenginį ir jo priedus tamsioje, sausoje, apsaugotoje nuo šalčio ir vaikams nepasiekiamoje vietoje. Optimali laikymo temperatūra yra nuo 5 iki 30 ˚C. Laikykite įrankį originalioje pakuotėje. Uždenkite įrankį, kad apsaugotumėte jį nuo dulkių arba drėgmės. Laikykite naudojimo instrukciją prie įrankio.

17. Utilizavimas ir pakartotinis atgavimas

Pakavimo nuorodos



Pakavimo medžiagas galima perdirbti. Utilizuokite pakuotes, tausodami aplinką

Nuorodos dėl Elektros ir elektronikos prietaisų įstatymo



Panaudotų elektros ir elektronikos prietaisų negalima mesti į buitines atliekas, juos reikia surinkti ir utilizuoti atskirai!
- Panaudotas baterijas, kurios nėra fiksuotai sumontuotos sename prietaise, prieš atiduodant reikia išimti jų nepažeidžiant! Toks utilizavimas sureguliuotas Baterijų įstatyme.
- Elektros bei elektronikos prietaisų savininkai ar naudotojai yra teisiškai įpareigoti juos grąžinti po naudojimo.
- Galutinis naudotojas yra atsakingas už savo asmeninių duomenų ištrynimą iš utilizuojamo panaudoto įrenginio!
- Perbrauktos šiukšliadėžės simbolis reiškia, kad elektros ir elektronikos prietaisų negalima išmesti kartu su buitinėmis atliekomis.
- Elektros ir elektronikos prietaisus galima nemokamai grąžinti šiose vietose:
  - viešosiose atliekų šalinimo ar surinkimo vietose (pvz., savivaldybių pastatų kiemuose),
  - elektros prietaisų pardavimo vietose (stacionariose ir internetinėse), jei pardavėjai privalo juos priimti atgal arba tai padaryti siūlo savanoriškai.
  - Iki trijų vienos rūšies panaudotų elektros prietaisų, kurių krašto ilgis ne didesnis kaip 25 cm, galite nemokamai grąžinti gamintojui prieš tai neįsigydami naujo prietaiso iš gamintojo arba nuvežti į kitą įgaliotą surinkimo punktą savo vietovėje.
  - Dėl kitų papildomų gamintojų ir platintojų prekių priėmimo atgal sąlygų kreipkitės į atitinkamą klientų aptarnavimo tarnybą.
- Jei gamintojas pristato naują elektros prietaisą privačiam namų ūkiui, jis gali organizuoti nemokamą elektros prietaiso paėmimą galutinio naudotojo prašymu. Tam susisiekite su gamintojo klientų aptarnavimo tarnyba.
- Šie teiginiai galioja tik prietaisams, parduodamiems Europos Sąjungos šalyse, kurioms taikoma Europos direktyva 2012/19/ES. Europos Sąjungai nepriklausančiose šalyse gali būti taikomos kitokios panaudotų elektros ir elektronikos prietaisų utilizavimo nuostatos.

18. Sutrikimų šalinimas

Tolesnėje lentelėje nurodyti klaidų požymiai ir aprašyta, kaip jas galima pašalinti, jei Jūsų mašina blogai veiktų. Jei taip problemos nustatyti ir pašalinti negalite, kreipkitės į savo techninės priežiūros dirbtuves.

Sutrikimas	Galima priežastis	Ką daryti?
Nepasileidžia elektrinis įrankis	Nutrūko elektros srovės tiekimas	Patikrinkite elektros srovės tiekimą, prijungdami kitą elektrinį įrankį
	Pažeistas tinklo kabelis arba kištukas	Paveskite patikrinti kvalifikuotam elektrikui
	Kitoks elektrinio įrankio elektrinės dalies gedimas	Paveskite patikrinti kvalifikuotam elektrikui
Elektrinis įrankis veikia ne visa galia	Per ilgas ilginamasis kabelis ir (arba) per mažas jo skerspjūvis	Naudokite leistino ilgio ir (arba) skerspjūvio ilginamąjį kabelį
	Per žema elektros srovės tiekimo šaltinio (pvz., generatoriaus) įtampa	Prijunkite elektrinį įrankį prie tinkamo elektros srovės tiekimo šaltinio
Blogi darbo rezultatai	Susidėvėjęs įstatomas įrankis	Paveskite pakeisti įstatomą įrankį
	Susidėvėjo šlifavimo plokštelė	Paveskite pakeisti šlifavimo plokštelę
Susidaro daug dulkių	Susidėvėjo šepečio kraštas	Pakeiskite šepečio kraštą
	Neprijungtas / neįjungtas dulkių nusiurbimo įtaisas	Prijunkite / įjunkite dulkių nusiurbimo įtaisą

Simbolu, kas atrodas uz ierīces, skaidrojums

Simbolu izmantošanai šajā rokasgrāmatā jāvērš jūsu uzmanība uz iespējamiem riskiem. Ir precīzi jāizprot drošības simboli un skaidrojumi, uz kuriem tie attiecas. Brīdinājumi paši par sevi nenovērš riskus un nevar aizvietot pareizos pasākumus, lai novērstu negadījumus.

	Brīdinājums! Lai mazinātu savainošanās risku, izlasiet lietošanas instrukciju.
	Valkājiet ausu aizsargus. Trokšņu iedarbība var izraisīt dzirdes zudumu.
	Lietojiet putekļu aizsargmasku. Apstrādājot kokmateriālu un citus materiālus, var rasties veselībai kaitīgi putekļi. Nedrīkst apstrādāt azbestu saturošu materiālu!
	Lietojiet aizsargbrilles. Darba laikā radušās dzirksteles vai no ierīces krītošas šķēpeles, skaidas un putekļi var izraisīt redzes zudumu.
⚠ Ievērībai!	Šajā lietošanas instrukcijā vietas, kuras attiecas uz jūsu drošību, mēs esam apgādājuši ar šādu zīmi.
	Aizsardzības klase II
	Ražojums atbilst spēkā esošajām Eiropas Direktīvām.
	Produkts atbilst piemērojamām Serbijas vadlīnijām.

Satura rādītājs: **Lappuse:**

1. Ievads ... 212
2. Ierīces apraksts (1.-3. att.) ... 212
3. Piegādes komplekts ... 212
4. Noteikumiem atbilstoša lietošana ... 212
5. Vispārīgie drošības norādījumi ... 213
6. Drošības norādījumi visiem lietošanas veidiem ... 215
7. Papildu drošības norādījumi ... 217
8. Atlikušie riski ... 217
9. Tehniskie raksturlielumi ... 218
10. Izpakošana ... 218
11. Pirms lietošanas sākšanas ... 218
12. Darba norādījumse ... 219
13. Apkalpošana ... 220
14. Pieslēgšana elektrotīklam ... 220
15. Tīrīšana un apkope ... 221
16. Glabāšana ... 221
17. Utilizācija un otrreizēja izmantošana ... 221
18. Traucējumu novēršana ... 222
19. Atbilstības deklarācija ... 345

1. Ievads

Ražotājs:

Scheppach GmbH
Günzburger Straße 69
D-89335 Ichenhausen

Godātais klient!
Vēlam prieku un izdošanos, strādājot ar šo jauno ierīci.

Norāde!
Šīs ierīces ražotājs saskaņā ar spēkā esošo likumu par ražotāja atbildību par ražojumu kvalitāti nav atbildīgs par zaudējumiem, kas rodas šai ierīcei vai šīs ierīces dēļ saistībā ar:

- Nepareizu lietošanu,
- Lietošanas instrukcijas neievērošanu,
- Trešo personu, nepilnvarotu speciālistu veiktiem labošanas darbiem
- Neoriģinālo rezerves daļu montāža un nomaiņa
- Noteikumiem neatbilstošu lietošanu
- Elektroiekārtas atteici, neievērojot elektrības noteikumus un VDE noteikumus 0100, DIN 57113 / VDE 0113

Ievērojiet!
Pirms montāžas un lietošanas sākšanas izlasiet visu lietošanas instrukcijas tekstu.
Šai lietošanas instrukcijai ir jāpalīdz jums iepazīt ierīci un lietot tās noteikumiem atbilstošās izmantošanas iespējas.
Lietošanas instrukcijā ir sniegti svarīgi norādījumi par drošu, pareizu un ekonomisku darbu ar ierīci, lai izvairītos no riskiem, ietaupītu remonta izdevumus, samazinātu dīkstāves laikus un palielinātu ierīces uzticamību un darbmūžu.
Papildus šīs lietošanas instrukcijas drošības noteikumiem noteikti jāievēro attiecīgajā valstī spēkā esošie noteikumi par ierīces lietošanu.
Glabājiet lietošanas instrukciju pie ierīces plastikāta maisiņā, sargājot no netīrumiem un mitruma. Pirms darba sākšanas tā jāizlasa un rūpīgi jāievēro ikvienam operatoram.
Ar ierīci drīkst strādāt tikai tās personas, kas pārzina ierīces lietošanu un ir instruētas par riskiem, kas ir saistīti ar ierīces lietošanu.
Jāievēro noteiktais minimālais vecums.

Papildus šajā lietošanas instrukcijā sniegtajiem drošības norādījumiem un attiecīgās valsts īpašajiem noteikumiem jāievēro vispāratzītie tehniskie noteikumi par konstruktīvi identisku ierīču lietošanu.
Mēs neuzņemamies atbildību par nelaimes gadījumiem vai zaudējumiem, kas rodas, ja neņem vērā šo instrukciju un drošības norādījumus.

2. Ierīces apraksts (1.-3. att.)

1. Ieslēgšanas / izslēgšanas slēdzis
2. Apgriezienu skaita regulēšanas taustiņi (+/–)
3. Papildu roktura regulēšanas mehānisma spārnskrūves
4. Aizsargapvalks un nosūkšanas apvalks
5. Sukas stīpa
6. Apvalka elements
7. Darbvārpstas fiksācijas taustiņš
8. Nosūkšanas īscaurule
9. Papildrokturis
10. Cietmetāla bļodveida slīpēšanas disks
11. Stiprinājuma atloks
12. Slīpēšanas darbvārpsta
13. Šķīvjveida slīpripa
14. Savilcējuzgrieznis
15. Montāžas atslēga ar diviem caurumiem
16. Slīppapīrs
17. Adapteris (putekļu nosūkšanas iekārta)
18. Putekļu maiss
19. Nosūkšanas šļūtene

3. Piegādes komplekts

- 1 sienu / grīdas un griestu apstrādes sistēma
- 1 m iesūkšanas šļūtene (izvelkama līdz 3,5 m)
- 1 putekļu maiss (25 l)
- 1 adapteris (putekļu nosūkšanas iekārta)
- 6x slīpēšanas papīrs (katrs 2x 40 - 80 - 120)
- 1 cietmetāla bļodveida slīpēšanas disks (YG8)
- 1 montāžas atslēga ar diviem caurumiem
- 1 lietošanas instrukcija

4. Noteikumiem atbilstoša lietošana

Šī elektroinstrumenta noteikumiem atbilstošā lietošana aptver šādas darbības:

- Sausa krāsojumu slīpēšana.
- Krāsas, tapešu un līmes palieku noņemšana.
- Flīžu līmes un sausu paklāja līmes palieku noņemšana no cietām pamatnēm (cieta apmetuma, betona).

- Sausa betona, apmetuma un klona slīpēšana un nolīdzināšana.
- Tapešu perforēšana uz cietām pamatnēm.
- Špaktelētu ģipškartona sienu slīpēšana.
- Veidņu pāreju nolīdzināšana un raupjuma piedošana betona virsmām.
- Sausa sienu un griestu slīpēšana iekštelpās un ārpus telpām.
- Sauss metāla, akmens un koka virsmu pieslīpējums.

Ierīci drīkst lietot tikai tai paredzētajiem mērķiem. Ierīces lietošana citiem mērķiem ir uzskatāma par noteikumiem neatbilstošu. Par jebkāda veida bojājumiem vai savainojumiem, kas izriet no šādas lietošanas, ir atbildīgs lietotājs/operators un nevis ražotājs.

Paredzētajam mērķim atbilstoša lietošana ietver arī lietošanas instrukcijā minēto drošības noteikumu, kā arī montāžas instrukcijas un lietošanas norādījumu ievērošanu.
Personām, kas izmanto un apkopj ierīci, jāpārzina ierīce un jābūt informētām par iespējamiem riskiem.
Turklāt precīzi jāievēro spēkā esošie nelaimes gadījumu novēršanas noteikumi.
Jāievēro arī vispārīgie noteikumi arodmedicīnas un drošības tehnikas jomā. Patvaļīga izmaiņu veikšana ierīcē pilnībā atbrīvo ražotāju no atbildības par izmaiņu dēļ radušos kaitējumu.
Ierīci drīkst lietot tikai ar ražotāja oriģinālajām daļām un oriģinālajiem piederumiem.
Jāievēro ražotāja drošības, darba un apkopes noteikumi, kā arī tehniskajos raksturlielumos minētie izmēri.

Ņemiet vērā, ka mūsu ierīces noteikumiem atbilstošā veidā nav konstruētas komerciālai, amatnieciskai vai rūpnieciskai izmantošanai. Mēs neuzņemamies garantiju, ja ierīci izmanto komerciālos, amatniecības vai rūpniecības uzņēmumos, kā arī līdzīgos darbos.
Ierīci drīkst lietot pieaugušie. Jaunieši, kas vecāki par 16 gadiem, drīkst lietot ierīci tikai uzraudzībā. Ražotājs nav atbildīgs par bojājumiem, kurus izraisījusi noteikumiem neatbilstoša lietošana vai nepareiza vadība.

5. Vispārīgie drošības norādījumi

⚠ BRĪDINĀJUMS! Izlasiet visus drošības norādījumus un norāžu, ilustrācijas un tehniskos parametrus, ar kuriem šis elektroinstruments ir aprīkots.

Turpmāko norāžu neievērošana var izraisīt elektrisko triecienu, ugunsgrēku un/vai smagus savainojumus.

Uzglabājiet visus drošības norādījumus un norādes turpmākām uzziņām.

Drošības norādījumos izmantotais jēdziens “elektroinstruments” attiecas uz elektroinstrumentiem, kurus darbina no elektrotīkla (ar tīkla barošanas kabeli), un uz elektroinstrumentiem, kurus darbina akumulators (bez tīkla barošanas kabeļa).

1) Darba vietas drošība

a) **Uzturiet savu darba vietu tīru un labi apgaismotu.** Nekārtība un neapgaismotas darba vietas var radīt nelaimes gadījumus.

b) **Nedarbojieties ar elektroinstrumentu sprādzienbīstamā vidē, kurā atrodas viegli aizdedzināmi šķidrumi, gāzes vai putekļi.** Elektroinstrumenti ģenerē dzirksteles, kas var aizdedzināt putekļus vai tvaikus.

c) **Nelaidiet klāt bērnus un citas personas elektroinstrumenta lietošanas laikā.** Uzmanības novēršanas gadījumā jūs varat zaudēt kontroli pār ierīci.

2) Elektriskā drošība

a) **Elektroinstrumenta kontaktspraudnim jāiederas kontaktligzdā. Kontaktspraudni nekādā veidā nedrīkst izmainīt. Neizmantojiet adaptera kontaktspraudņus kopā ar iezemētiem elektroinstrumentiem.** Neizmainīti kontaktspraudņi un piemērotas kontaktligzdas mazina elektriskā trieciena risku.

b) **Nepieļaujiet ķermeņa kontaktu ar iezemētām virsmām, piem., caurulēm, apkures aprīkojumu, plītīm un ledusskapjiem.** Pastāv paaugstināts elektriskā trieciena risks, ja jūsu ķermenis ir iezemēts.

c) **Sargājiet elektroinstrumentus no lietus vai slapjuma.** Ūdens iekļūšana elektroierīcē palielina elektriskā trieciena risku.

d) **Neizmantojiet kabeli citam nolūkam, lai pārnēsātu, uzkarinātu elektroinstrumentu vai atvienotu kontaktspraudni no kontaktligzdas. Sargājiet kabeli no karstuma, eļļas, asām malām vai kustīgām ierīces daļām.** Bojāti vai sapinušies vadi palielina elektriskā trieciena risku.

e) **Kad darbojaties ar elektroinstrumentu brīvā dabā, izmantojiet tikai pagarinātāja vadus, kuri ir atļauti izmantošanai arī darbiem ārpus telpām.** Darbiem ārpus telpām piemērota pagarinātāja kabeļa lietošana mazina elektriskā trieciena risku.

f) **Ja elektroinstrumenta lietošana mitrā vidē nav novēršama, izmantojiet noplūdstrāvas aizsargslēdzi.** Noplūdstrāvas aizsargslēdža lietošana mazina elektriskā trieciena risku.

3) Personu drošība

a) **Vienmēr rīkojieties piesardzīgi un pievērsiet uzmanību tam, ko darāt, un prātīgi sāciet darbu ar elektroinstrumentu. Nelietojiet elektroinstrumentu, ja esat noguris vai atrodaties narkotisko vielu, alkohola vai medikamentu iespaidā.** Neuzmanības brīdis elektroinstrumenta lietošanas laikā var izraisīt nopietnus savainojumus.

b) **Lietojiet individuālu aizsargaprīkojumu un vienmēr uzlieciet aizsargbrilles.** Individuālo aizsardzības līdzekļu, piem., respiratora, neslīdošu drošības apavu, aizsargķiveres vai ausu aizsargu lietošana atkarībā no elektroinstrumenta veida un izmantošanas mazina savainojumu risku.

c) **Nepieļaujiet nejaušu lietošanas sākšanu. Pārliecinieties, vai elektroinstruments ir izslēgts, pirms jūs to pievienojat pie elektroapgādes, to satverat vai pārnēsājat.** Ja elektroinstrumenta pārnēsāšanas laikā turat pirkstu uz slēdža vai ierīci jau ieslēgtā veidā pievienojat pie elektroapgādes, tad var notikt nelaimes gadījumi.

d) **Pirms ieslēdzat elektroinstrumentu, noņemiet regulēšanas darbarīkus vai uzgriežņu atslēgas.** Instruments vai atslēga, kas atrodas rotējošā ierīces daļā, var radīt savainojumus.

e) **Nepieļaujiet nedabisku stāju. Ieņemiet stabilu pozīciju un vienmēr saglabājiet līdzsvaru.** Tādējādi jūs varat labāk kontrolēt elektroinstrumentu negaidītās situācijās.

f) **Valkājiet piemērotu apģērbu. Nevalkājiet platu apģērbu vai rotaslietas. Sargājiet matus, apģērbu un cimdus no kustīgajām daļām.** Kustīgās daļas var satvert vaļīgu apģērbu, rotaslietas vai garus matus.

g) **Ja ir iespējams uzstādīt putekļu nosūkšanas iekārtas un putekļu uztveršanas iekārtas, pārliecinieties, vai tās ir pievienotas, un tiek pareizi izmantotas.** Putekļu nosūkšanas iekārtas izmantošana var novērst putekļu radītus apdraudējumus.

h) **Neuzskatiet, ka esat pilnīgā drošībā, un neignorējiet elektroinstrumenta drošības tehnikas noteikumus, pat ja pēc daudzām lietošanas reizēm pārzināt elektroinstrumentu.** Nevērīga rīkošanās var sekundes daļās radīt smagus savainojumus.

4) Elektroinstrumenta izmantošana un apkalpošana

a) **Nepārslogojiet elektroinstrumentu. Izmantojiet savā darbā šim nolūkam paredzētu elektroinstrumentu.** Ar piemēroto elektroinstrumentu jūs darbojaties labāk un drošāk norādītajā jaudas diapazonā.

b) **Nelietojiet elektroinstrumentu, kuram ir bojāts slēdzis.** Elektroinstruments, kuru nav iespējams vairs ieslēgt vai izslēgt, ir bīstams, un tas ir jāsalabo.

c) **Atvienojiet spraudni no kontaktligzdas, pirms veicat ierīces regulējumus, nomaināt piederumus vai noliekat projām ierīci.** Šis piesardzības pasākums novērš elektroinstrumenta nejaušu palaišanu.

d) **Uzglabājiet neizmantotos elektroinstrumentus bērniem nepieejamā vietā. Neļaujiet lietot ierīci personām, kuras nepārzina šo ierīci vai nav izlasījušas šīs instrukcijas.** Elektroinstrumenti ir bīstami, ja tos lieto nepieredzējušas personas.

e) **Rūpīgi kopiet elektroinstrumentus. Pārbaudiet, vai kustīgās daļas nevainojami darbojas un neiestrēgst, vai daļas nav salūzušas vai nav bojātas tā, ka ir traucēta elektroinstrumenta darbība. Pirms ierīces izmantošanas lieciet bojātās daļas salabot.** Daudzu nelaimes gadījumu cēlonis ir slikti apkopti elektroinstrumenti.

f) **Uzturiet griezējinstrumentus asus un tīrus.** Rūpīgi kopti griezējinstrumenti ar asām griezējmalām mazāk iestrēgst un ir vieglāk vadāmi.

g) **Izmantojiet elektroinstrumentu, piederumus, darbinstrumentus utt. atbilstoši šīm norādēm. Turklāt ņemiet vērā darba apstākļus un izpildāmo darbu.** Elektroinstrumenta lietošana citiem neparedzētiem lietošanas gadījumiem var radīt bīstamas situācijas.

h) **Nodrošiniet, lai satveršanas virsmas būtu sausas, tīras un nebūtu notraipītas ar eļļu un smērvielām.** Slideni rokturi un satveršanas virsmas neatļauj elektroinstrumenta drošu vadību un kontroli neparedzamās situācijās.

5) Serviss

a) **Uzticiet savu elektroinstrumentu labot tikai kvalificētiem speciālistiem un, izmantojot tikai oriģinālās rezerves daļas.** Tādējādi nodrošina to, ka būs saglabāta elektroinstrumenta drošība.

6. Drošības norādījumi visiem lietošanas veidiem

Kopīgi drošības norādījumi attiecībā uz slīpēšanu un slīpēšanu ar smilšpapīru:

a) Šis elektroinstruments ir izmantojams kā slīpmašīna vai slīpmašīna ar smilšpapīru. Ievērojiet visus drošības norādījumus, norādes, attēlojumus un datus, kurus jūs saņemat ar ierīci. Ja jūs neievērojat turpmākās norādes, tas var radīt elektrisko triecienu, ugunsgrēku un / vai smagus savainojumus.

b) Šis elektroinstruments nav piemērots darbam ar stiepļu sukām, pulēšanai un griešanai. Izmantošanas veidi, kuriem elektroinstruments nav paredzēts, var izraisīt bīstamību un savainojumus.

c) Neizmantojiet piederumus, kurus ražotājs nav paredzējis un ieteicis īpaši šim elektroinstrumentam. Tikai tāpēc, ka jūs varat piestiprināt piederumu pie elektroinstrumenta, negarantē drošu izmantošanu.

d) Darbinstrumenta pieļaujamajam apgriezienu skaitam jābūt vismaz tik lielam, kāds maksimālais apgriezienu skaits ir norādīts uz elektroinstrumenta. Piederumi, kas rotē ātrāk, nekā tas ir pieļaujams, var saplīst un lidot apkārt.

e) Darbinstrumenta ārējam diametram un biezumam jāatbilst elektroinstrumenta izmēru datiem. Nepareizi izmērītos darbinstrumentus nevar pietiekami ekranēt vai kontrolēt.

f) Darbinstrumentiem ar vītņotu starpni ir precīzi jāatbilst darbvārpstas vītnei. Izmantojot darbinstrumentu, kura montāžu veic ar atloka palīdzību, darbinstrumenta cauruma diametram precīzi jāatbilst atloka bāzes diametram. Darbinstrumenti, kas precīzi netiek piestiprināti pie elektroinstrumenta, rotē nevienmērīgi, ļoti stipri vibrē, un var radīt kontroles zaudēšanu pār instrumentu.

g) Neizmantojiet bojātus darbinstrumentus. Pirms darbinstrumentu katras izmantošanas reizes pārbaudiet, vai, piem., slīpripām nav atšķēlumu un plaisu, šķīvjveida slīpripām nav plaisu, nodiluma vai spēcīga nolietojuma. Ja elektroinstruments vai darbinstruments nokrīt, pārbaudiet, vai tas nav bojāts, vai izmantojiet nebojātu darbinstrumentu. Ja jūs esat pārbaudījis un ievietojis darbinstrumentu, uzturieties pats un tuvumā esošās personas ārpus rotējošā darbinstrumenta plaknes un ļaujiet ierīcei vienu minūti darboties ar maksimālo apgriezienu skaitu. Bojātie darbinstrumenti lūzt lielākoties pārbaudes laikā.

h) Lietojiet individuālos aizsardzības līdzekļus. Atkarībā no lietošanas veida izmantojiet visas sejas aizsargu, acu aizsargu vai aizsargbrilles. Ja to prasa konkrētā situācija, lietojiet pretputekļu respiratoru, ausu aizsargus, aizsargcimdus vai speciālo priekšautu, kas pasargās jūs no mazām slīpēšanas un materiālu daļiņām. Acis jāpasargā no apkārtlidojošiem svešķermeņiem, kuri rodas dažādu lietošanas veidu laikā. Respiratoram vai respiratora maskai jāfiltrē putekļi, kuri rodas instrumenta lietošanas laikā. Ja jūs ilgstoši esat pakļauts skaļa trokšņa iedarbībai, jums var iestāties dzirdes zudums.

i) Uzmaniet, lai citas personas atrastos drošā attālumā no jūsu darba zonas. Katram, kas ieiet darba zonā, jālieto individuālie aizsardzības līdzekļi. Darba materiāla atlūzas vai saplīsuši darbinstrumenti var aizlidot un izraisīt savainojumus arī ārpus tiešās darba zonas.

j) Turiet elektroinstrumentu tikai aiz izolētajām satveršanas virsmām, kad veicat darbus, kuru laikā darbinstruments var sadurties ar slēptām elektroinstalācijām vai tīkla barošanas kabeli. Kontakts ar spriegumu vadošu līniju var pārvadīt spriegumu arī uz ierīces metāla detaļām un radīt elektrisko triecienu.

k) Sargājiet tīkla barošanas kabeli no rotējošiem darbinstrumentiem. Ja jūs zaudējat kontroli pār ierīci, var tikt pārgriezts vai satverts tīkla barošanas kabelis, un jūsu delna vai roka var iekļūt rotējošā darbinstrumentā.

l) Nekad nenolieciet elektroinstrumentu, pirms darbinstruments nav pilnīgi apstādinātā stāvoklī. Rotējošais darbinstruments var nonākt saskarē ar kontaktvirsmu, kā rezultātā jūs varat zaudēt kontroli pār elektroinstrumentu.

m) Neļaujiet elektroinstrumentam darboties, kamēr jūs to pārnēsājat. Rotējošs darbinstruments nejaušas saskares gadījumā var satvert jūsu apģērbu, un darbinstruments var ieurbties jūsu ķermenī.

n) Regulāri tīriet elektroinstrumenta ventilācijas spraugas. Motora ventilators ievelk putekļus korpusā, un metāla putekļu spēcīgs sablīvējums var izraisīt elektriskos riskus.

o) Tādēļ neizmantojiet elektroinstrumentu aizdedzināmu materiālu tuvumā. Dzirksteles var aizdedzināt šos materiālus.
p) Neizmantojiet darbinstrumentus, kuriem ir nepieciešams dzesēšanas šķidrums. Ūdens vai citu dzesēšanas šķidrumu izmantošana var radīt elektrisko triecienu.

Atsitiens un atbilstoši drošības norādījumi
Atsitiens ir rotējošā darbinstrumenta, piem., slīpripas, šķīvjveida slīpripas, stiepļu sukas utt., kas aizķeras vai nosprostojas, pēkšņa reakcija. Aizķeršanās vai nosprostošanās rada rotējošā darbinstrumenta strauju apturēšanu. Tādējādi nekontrolējama elektroinstrumenta darbība tiek paātrināta pretēji darbinstrumenta griešanās virzienam nosprostojuma vietā.

Ja, piem., slīpripa aizķeras vai nosprostojas darba materiālā, tad slīpripas mala, kas iedziļinās darba materiālā, var ieķerties un tādējādi izlauzt slīpripu vai izraisīt atsitienu. Tādā gadījumā slīpripa virzās uz operatora pusi vai prom no viņa, atkarībā no ripas griešanās virziena nosprostojuma vietā. Turklāt slīpripas var arī saplīst.

Atsitiens ir elektroinstrumenta nepareizas vai kļūdainas lietošanas sekas. To var novērst, izmantojot piemērotus piesardzības pasākumus, kā turpmāk aprakstīts.
a) Stingri turiet elektroinstrumentu un novietojiet ķermeni un rokas tādā pozīcijā, kurā jūs varat uztvert atsitiena spēkus.
   Vienmēr izmantojiet papildrokturi, ja ir pieejams, lai iegūtu maksimāli iespējamo kontroli pār atsitiena spēkiem vai reakcijas momentiem paātrinājuma laikā. Operators var pārvaldīt atsitiena spēkus un reakcijas spēkus veicot piemērotus piesardzības pasākumus.
b) Nekad nelieciet rokas rotējošo darbinstrumentu tuvumā. Darbinstruments atsitiena gadījumā var virzīties pāri delnai.
c) Ar ķermeni izvairieties no zonas, kurā elektroinstruments pārvietoties atsitiena gadījumā. Atsitiens dzen elektroinstrumentu pretēji slīpripas virzienam nosprostojuma vietā.
d) Īpaši uzmanīgi strādājiet stūru, asu malu zonā utt. Novērsiet darbinstrumentu atlēkšanu no darba materiāla un iestrēgšanu. Rotējošam darbinstrumentam stūros, pie asām malām vai ja tas atlec, ir tendence uz iestrēgšanu. Tas izraisa kontroles zaudēšanu vai atsitienu.
e) Neizmantojiet ķēdes vai zobainu zāģa plātni. Šādi darbinstrumenti bieži izraisa atsitienu vai kontroles zaudēšanu pār elektroinstrumentu.

Īpaši drošības norādījumi attiecībā uz slīpēšanu:
a) Izmantojiet vienīgi jūsu elektroinstrumentam apstiprinātu slīpēšanas disku un tam paredzētu aizsargapvalku. Slīpēšanas diskus, kuri nav paredzēti izmantošanai elektroinstrumentā, nav iespējams pietiekami nosegt, tāpēc tie nav droši.
b) Izliekta profila slīpripas jāmontē tā, lai to slīpēšanas virsma nesniegtos pāri aizsargapvalka malas virsmai. Nelietpratīgi uzmontētu slīpripu, kas sniedzas pāri aizsargapvalka malas virsmai, nav iespējams pietiekami nosegt.
c) Aizsargapvalkam jābūt drošā veidā piestiprinātam pie elektroinstrumenta un maksimālas drošības nolūkā iestatītam tā, lai mazākā iespējamā slīpēšanas diska daļa atklāti būtu vērsta pret operatoru. Aizsargapvalks palīdz instrumenta lietotāju pasargāt no atlūzām, nejaušas saskares ar slīpēšanas disku, kā arī no dzirkstelēm, kas var aizdedzināt apģērbu.
d) Slīpēšanas diskus atļauts izmantot tikai ieteiktajām izmantošanas sfērām. Piemēram: Nekad neveiciet slīpēšanu ar griešanas diska sāna virsmu. Griešanas diski ir paredzēti materiāla noņemšanai, izmantojot diska malu. Sāniska spēka iedarbība uz slīpēšanas disku var izraisīt diska pārlūšanu.
e) Jūsu izvēlētajai slīpripai vienmēr izmantojiet nebojātus pareiza izmēra un formas piespiedējatlokus. Piemēroti atloki atbalsta slīpripu, tādējādi samazinot slīpripas pārlūšanas risku. Griešanas disku atloki var atšķirties no pārējām slīpripām paredzētajiem atlokiem.
f) Neizmantojiet nolietotas lielākiem elektroinstrumentiem paredzētas slīpripas. Lielāku elektroinstrumentu slīpripas nav paredzētas lielākam apgriezienu skaitam, kas ir raksturīgs mazākiem elektroinstrumentiem, tāpēc tās var pārlūzt.

Papildu drošības norādījumi slīpēšanai ar smilšpapīru
a) Nelietojiet pārmērīga izmēra slīpēšanas plātnes, bet gan izpildiet ražotāja norādes par slīpēšanas plātnes izmēru. Slīpēšanas plātnes, kuras izvirzās ārpus šķīvjveida slīpripas, var izraisīt savainojumus, kā arī radīt slīpēšanas plātņu nosprostošanos, saplīšanu vai atsitienu.

7. Papildu drošības norādījumi

- **Izmantojiet piemērotus detektorus, lai atrastu paslēptus inženierkomunikāciju vadus, vai pieaiciniet vietējo apgādes uzņēmumu.** Saskare ar elektrības vadiem var izraisīt aizdegšanos un elektrošoku. Gāzesvada bojājums var izraisīt eksploziju. Trāpot ūdensvadā, rodas materiālie zaudējumi vai arī iespējams izraisīt elektrošoku.
- **Atbloķējiet ieslēgšanas / izslēgšanas slēdzi un novietojiet to izslēgtajā pozīcijā, kad tiek pārtraukta elektroapgāde, piem., elektroapgādes pārtraukuma vai tīkla kontaktspraudņa atvienošanas rezultātā.** Tādējādi novērš nekontrolētu atkārtotu palaišanu.
- **Izmantojiet elektroinstrumentu tikai sausai slīpēšanai.** Ūdens iekļūšana elektroierīcē palielina elektriskā trieciena risku.
- **Vadiet elektroinstrumentu tikai ieslēgtā veidā pret darba materiālu un izslēdziet to tikai pēc tam, kad esat to noņēmis no darba materiāla**. Elektroinstruments var pēkšņi pārvietoties.
- **Uzmaniet, lai dzirksteļošana neapdraudētu nevienu personu. Aizvāciet aizdedzināmus materiālus savā tuvumā.** Kad slīpējat metālus, rodas dzirksteļošana.
- **Neizmantojiet nodilušus, ieplīsušus vai stipri aizsērējušus slīpēšanas instrumentus.** Bojāti slīpēšanas instrumenti var saplīst, tikt aizmesti un kādu savainot.
- **Neizmantojiet griešanas vai rupjapstrādes diskus vai bļodveida sukas.** Elektroinstruments nav piemērots šo darbinstrumentu lietošanai. Pastāv savainošanās risks!
- **Elektroinstrumenta lietošanas laikā vienmēr izmantojiet komplektā iekļauto nosūkšanas šļūteni un piemērotu putekļu nosūkšanas iekārtu.** Putekļu nosūkšanas iekārtas lietošana var mazināt bīstamību, ko rada putekļi.
- **Ievērībai! Ugunsbīstamība! Nepieļaujiet slīpējamā materiāla un slīpmašīnas pārkaršanu. Vienmēr pirms darba pārtraukumiem iztukšojiet putekļu tvertni.** Slīpēšanas putekļi putekļu maisā, mikrofiltrā, papīra maisā (vai filtra maisā vai putekļusūcēja filtrā) nelabvēlīgos apstākļos, piem., dzirksteļošanas gadījumā metālu slīpēšanas laikā var patstāvīgi aizdegties. Īpašs risks pastāv tad, ja slīpēšanas putekļi ir sajaukti ar lakas, poliuretāna atliekām vai citām ķīmiskajām vielām, un slīpējamais materiāls pēc ilga darba ir sakarsis.
- **Darba laikā ar abām rokām stingri turiet elektroinstrumentu un nodrošiniet stabilu pozīciju.** Ar abām rokām elektroinstrumentu var drošāk vadīt.
- **Lietojiet ausu aizsargus, aizsargbrilles, pretputekļu respiratoru un, ja nepieciešams, cimdus. Kā pretputekļu respiratoru izmantojiet vismaz FFP 2 klases daļiņas filtrējošu pusmasku.**
- **Akmens apstrādei izmantojiet putekļu nosūkšanas iekārtu. Putekļsūcējam jābūt atļautam akmens putekļu nosūkšanai.** Šo ietaišu izmantošana samazina putekļu radītos apdraudējumus.
- **Nepieskarieties darbinstrumentiem, pirms tie nav atdzisuši.** Darbinstrumenti darba laikā ļoti sakarst.
- **Nomainot darbinstrumentus, lietojiet aizsargcimdus.** Ilgākas lietošanas gadījumā darbinstrumenti sasilst.
- **Neapstrādājiet materiālus, kuriem atbrīvojas veselībai kaitīgas vielas, piem., dižskābarža vai ozola koksnes putekļi, iežu putekļi vai azbests.** Šīs vielas ir uzskatāmas par kancerogēnām.
- **Informējieties par jūsu valstī spēkā esošajiem normatīvajiem aktiem / likumiem attiecībā uz rīcību ar veselībai kaitīgiem putekļiem.**
- **Nekad nepieskarieties pie darbībā esoša slīpēšanas instrumenta.** Pastāv savainošanās risks.
- **Pēc vajadzības darbam izmantojiet sastatnes.** Strādājot uz kāpnēm, jūs nevarat ieņemt stabilu pozīciju.

Brīdinājums! Šis elektroinstruments darba laikā rada elektromagnētisko lauku. Šis lauks noteiktos apstākļos var traucēt aktīvo vai pasīvo medicīnisko implantu darbību. Lai mazinātu nopietnu vai nāvējošu savainojumu risku, personām ar medicīniskajiem implantiem pirms elektroinstrumenta lietošanas ieteicams konsultēties ar ārstu un ražotāju.

8. Atlikušie riski

Ierīce ir konstruēta saskaņā ar tehniskās attīstības līmeni un vispāratzītajiem drošības tehnikas noteikumiem. Tomēr darba laikā var rasties daži atlikušie riski.

- Veselības apdraudējums ar strāvu, izmantojot nepienācīgus elektropieslēguma vadus.
- Turklāt, neskatoties uz visiem veiktajiem piesardzības pasākumiem, var pastāvēt atlikušie riski, kas nav acīmredzami.
- Atlikušos riskus var minimizēt, ja kopā ievēro “Drošības norādījumus” un “Noteikumiem atbilstošu lietošanu”, kā arī lietošanas instrukciju.

- Nepieļaujiet nejaušu ierīces iedarbināšanos: ievietojot spraudni kontaktligzdā, nedrīkst nospiest iedarbināšanas taustiņu.
- Kad ierīce darbojas, netuviniet rokas darba zonai.

9. Tehniskie raksturlielumi

Nominālais spriegums:	230 V~
Nominālā frekvence:	50 Hz
Patērējamā jauda:	1050 W
Nominālais apgriezienu skaits (svārstību skaits) n:	410 - 1900 apgr./ min.
Vītnes izmērs:	M14
Slīpēšanas disku diametrs:	180 mm
Aizsardzības klase:	II
Svars:	4 kg

Trokšņa emisijas vērtības:	
Skaņas spiediena līmenis L_{PA}.:	73,3 dB(A)
Skaņas jaudas līmenis L_{WA}.:	84,3 dB(A)
Kļūda K	3 dB(A)

Delnas-rokas vibrācija:	
Virsmu slīpēšana a_h	3,38 m/s^2
Kļūda K:	1,5 m/s^2

Paturētas tiesības veikt tehniskas izmaiņas!

Troksnis un vibrācija
⚠ **Brīdinājums!** Troksnis var radīt smagas sekas jūsu veselībai. Ja ierīces troksnis pārsniedz 85 dB (A), lietojiet piemērotus ausu aizsargus.
Norāde! Šajās norādēs minētais vibrāciju līmenis ir izmērīts atbilstoši noteiktai mērījumu metodei, un to var izmantot ierīču salīdzināšanai.
Norādīto vibrācijas emisijas vērtību var izmantot arī darba pārtraukumu novērtēšanai.

⚠ Brīdinājums!
Vibrāciju līmenis izmainās atbilstoši elektroinstrumenta izmantošanai, un dažos gadījumos var pārsniegt šajās norādēs minēto vērtību.

Vibrāciju slodzi varētu novērtēt pa zemu, ja elektroinstrumentu regulāri izmanto šādā veidā.

Mēģiniet, cik vien iespējams, noturēt pēc iespējas mazāku vibrāciju radīto slodzi. Piemēram, vibrācijas slodzi var mazināt, ierīces lietošanas laikā valkājot cimdus un ierobežojot darba laiku ar darbarīku.
Turklāt jāievēro visas darba cikla daļas (piemēram, laiki, kuros elektroinstruments ir izslēgts, un tādi, kad tas ir ieslēgts, bet darbojas bez slodzes).

10. Izpakošana

- Atveriet iepakojumu un uzmanīgi izņemiet ierīci.
- Noņemiet iepakojuma materiālu, kā arī iepakojuma un transportēšanas stiprinājumus (ja tādi ir).
- Pārbaudiet, vai piegādes komplekts ir pilnīgs.
- Pārbaudiet, vai ierīce un piederumi transportēšanas laikā nav bojāti. Ja ir kādi iebildumi, nekavējoties sazinieties ar starpnieku. Vēlākas reklamācijas netiek atzītas.
- Ja iespējams, uzglabājiet iepakojumu līdz garantijas termiņa beigām.
- Pirms lietošanas iepazīstieties ar ierīci, izmantojot lietošanas instrukciju.
- Piederumiem, kā arī dilstošām detaļām un rezerves daļām izmantojiet tikai oriģinālās detaļas. Rezerves daļas saņemsiet savā tirdzniecības uzņēmumā.
- Pasūtījumos norādiet mūsu preces numurus, kā arī ierīces tipu un izgatavošanas gadu.

⚠ BRĪDINĀJUMS!
Ierīce un iepakojuma materiāls nav rotaļlietas! Bērni nedrīkst rotaļāties ar plastikāta maisiņiem, plēvēm un sīkām detaļām! Pastāv norīšanas un nosmakšanas risks!

11. Pirms lietošanas sākšanas

Brīdinājums!
Pirms jebkādu darbu veikšanas ierīcē atvienojiet tīkla kontaktspraudni no kontaktligzdas!

Uzmanību!
Instrumentu maiņas laikā lietojiet aizsargcimdus. Pieskaroties darbinstrumentiem, pastāv savainošanās risks.

Atbilstoši apstrādājamajam materiālam un virsmas vajadzīgai noņemšanai ir pieejami dažādi darbinstrumenti.

Norāde! Nenolieciet ierīci bez uzstādīta darbinstrumenta (šķīvjveida slīpripa, cietmetāla bļodveida slīpēšanas disks utt.). Turklāt sukas stīpa (5) var saliekties un tikt bojāta.

11.1 Slīpēšanas plātņu nomaiņa

Šķīvjveida slīpripas (13) virsma sastāv no auduma ar lipekli, lai slīpēšanas plātnes (16) varētu ātri un vienkārši nostiprināt ar pašnoturošo slāni.

- Pirms jaunas slīpēšanas plātnes (16) uzlikšanas notīriet netīrumus un putekļus no šķīvjveida slīpripas (13), piem., ar otu.
- Pielieciet slīpēšanas plātni (16) vienā līmenī pie šķīvjveida slīpripas (13) malas. Pēc tam uzlieciet slīpēšanas plātni uz šķīvjveida slīpripas (13) un stingri to piespiediet. Turklāt ievērojiet nosūkšanas caurumu sakritību uz slīpēšanas plātnes (16) un šķīvjveida slīpripas (13).
- Lai noņemtu slīpēšanas plātni (16), paceliet to sānos un noņemiet no šķīvjveida slīpripas (13).

11.2 Darbinstrumentu montāža / nomaiņa (2., 4. att.)

⚠ **BRĪDINĀJUMS!** Nospiediet darbvārpstas fiksācijas taustiņu (7) tikai ar apstādinātu slīpēšanas darbvārpstu (12). Citādi ierīce var tikt bojāta.

- Izmantojiet tikai cietmetāla bļodveida slīpēšanas diskus (10) ar līdzenu slīpēšanas virsmu.
- Notīriet slīpēšanas darbvārpstu (12) un visas uzstādāmās daļas.
- Darbinstrumenta iestiprināšanai un atbrīvošanai nospiediet darbvārpstas fiksācijas taustiņu (7), lai to nofiksētu.
- Lai nostiprinātu darbinstrumentu, uzlieciet stiprinājuma atloku (11) uz slīpēšanas darbvārpstas (12).
- Uzlieciet vajadzīgo darbinstrumentu uz slīpēšanas darbvārpstas (12).
- Uzskrūvējiet savilcējuzgriezni (14) un pievelciet to, izmantojot atslēgu ar diviem caurumiem (15).

NORĀDE Uzmaniet, lai savilcējuzgriežņa (14) apcilnis būtu vērsts uz āru.

11.3 Putekļu nosūkšanas iekārtas montāža

Svinu saturošu krāsu, atsevišķu koku sugu, minerālu un metālu putekļi ir kaitīgi veselībai. Lietotājam vai tuvumā esošajiem cilvēkiem saskaroties ar putekļiem vai ieelpojot putekļus, iespējamas alerģiskas reakcijas un/vai elpceļu saslimšanas.

Noteiktu koku sugu, piem., ozolu vai dižskābaržu putekļiem ir kancerogēna iedarbība, it īpaši apvienojumā ar koksnes apstrādes līdzekļiem (hromāts, koksnes aizsarglīdzekļi). Azbestu saturošu materiālu drīkst apstrādāt vienīgi speciālisti.

- Vienmēr lietojiet putekļu nosūkšanas iekārtu.
- Lietojiet elektroinstrumentu vai nu ar putekļu maisu (18), vai arī ar putekļu klases M putekļsūcēju.
- Gādājiet par labu gaisa pieplūdi darba vietā.
- Ieteicams lietot respiratora masku ar filtra klasi P2.
- Nepieļaujiet nosūkšanas šļūtenes (19) pārlocīšanu.

Ievērojiet jūsu valstī spēkā esošos noteikumus, kas attiecas uz apstrādājamiem materiāliem.

- Uzlieciet nosūkšanas šļūtenes (19) ieejas pusi uz nosūkšanas īscaurules (8).
- Tagad savienojiet nosūkšanas šļūtenes (19) izejas pusi ar putekļu maisu (18). Ievietojiet nosūkšanas šļūtenes (19) izejas pusi putekļu maisa (18) nosūkšanas īscaurulē.
- Nosūkšanas šļūtenes (19) demontāžai novelciet nosūkšanas šļūteni (19) no nosūkšanas īscaurules (8).

11.4 Ārējās nosūkšanas iekārtas adaptera montāža

- Pēc vajadzības uzspraudiet putekļu nosūkšanas iekārtas adapteri uz nosūkšanas īscaurules.
- Pievienojiet atļautu putekļu nosūkšanas iekārtu.

NORĀDE! Apstrādājot kokmateriālu vai materiālus, kuriem rodas veselībai kaitīgi putekļi, ierīce jāpievieno pie piemērotas, pārbaudītas nosūkšanas ierīces.

11.5. Papildroktura regulēšana

Ir iespējams regulēt papildroktura (9) slīpumu. Tas ir paredzēts tam, lai noteiktos lietošanas veidos panāktu ērtāku vadošās rokas darba pozīciju (piem., veicot slīpēšanu tuvu malām).

- Atskrūvējiet abas spārnskrūves un nolieciet papildrokturi vajadzīgajā darba pozīcijā.
- Atkārtoti pievelciet spārnskrūves.

12. Darba norādījumse

⚠ Ievērībai!

Pirms lietošanas sākšanas noteikti pilnīgi uzstādiet ierīci!

⚠ BRĪDINĀJUMS!

Pirms jebkādu darbu veikšanas ierīcē atvienojiet tīkla kontaktspraudni no kontaktligzdas!

Nogaidiet, līdz ierīce ir pilnīgi apstādināta, pirms to novietojat.

Noņemšanas ražīgumu un virsmas kvalitāti būtībā nosaka pēc slīpēšanas instrumenta izvēles, iepriekš izvēlētā apgriezienu skaita un piespiešanas spēka.

Tikai nevainojami slīpēšanas instrumenti nodrošina labu slīpēšanas ražīgumu un saudzē ierīci.

12.1 Slīpēšana

- **Darba laikā ar abām rokām stingri turiet ierīci un nodrošiniet stabilu pozīciju.** Ar abām rokām ierīci var drošāk vadīt.
- Pievienojiet nosūkšanas sistēmu (iekšējo vai ārējo nosūkšanas iekārtu).
- **Ārējās nosūkšanas iekārtas gadījumā:** Pēc iespējas darbojieties ar attālo izslēgšanu vai sūcēja palaišanas / apturēšanas automātisko sistēmu. Sūcējs automātiski ieslēdzas un atkal izslēdzas ar laika aizkavi, lai izvāktu atlikušos putekļus no iesūkšanas šļūtenes.
- Ieslēdziet ierīci. Novietojiet to ar visu slīpēšanas virsmu uz apstrādājamās pamatnes. Pārvietojiet to ar mērenu spiedienu pāri darba materiālam.
- Ievērojiet vienmērīgu piespiešanas spēku, lai palielinātu darbinstrumentu darbmūžu.
- Pārmērīgs piespiešanas spiediena palielinājums rada nevis lielāku noņemšanas ražīgumu, bet gan lielāku ierīces un darbinstrumenta nodilumu.
- Noceliet ierīci no virsmas.
- **Iekšējās nosūkšanas iekārtas gadījumā:** Ļaujiet elektroinstrumentam vēl dažas sekundes darboties, lai izvāktu atlikušos putekļus no nosūkšanas šļūtenes (19).

12.2 Slīpēšana tuvu malām (5., 6. att.)

Lai veiktu slīpēšanu tuvu malām, ir iespējams noņemt aizsargapvalka un nosūkšanas apvalka (4) segmentu (6). Tādējādi ievietotais darbinstruments sniedzas tuvāk pie grīdas, sienas un griestu malām, kā arī esošajām instalācijām, piem., caurulēm. Tādējādi piegulošās virsmas var precīzi apstrādāt.

Veicot šādus darbus ar putekļu veidošanos, rēķinieties ar to, ka aizsargapvalks un nosūkšanas apvalks (4) vairs nav noslēgts.

- Izvelciet apvalka segmentu (6) uz priekšu ārā no aizsargapvalka un nosūkšanas apvalka (4).
- Apstrādājiet virsmas tuvu malām.
- Uzspraudiet apvalka segmentu (6) atpakaļ uz nosūkšanas apvalka (4), līdz tas nofiksējas.

13. Apkalpošana

Instrumenta griešanās virziens!

13.1. Ieslēgšana

Lai ieslēgtu ierīci, pabīdiet ieslēgšanas / izslēgšanas slēdzi (1) uz priekšu.

Lai apturētu ieslēgšanas / izslēgšanas slēdzi (1), spiediet ieslēgšanas / izslēgšanas slēdzi (1) priekšā uz leju, līdz tas nofiksējas.

13.2. Izslēgšana

Lai izslēgtu elektroinstrumentu, atlaidiet ieslēgšanas / izslēgšanas slēdzi (1).

Ja tas ir nofiksēts, īslaicīgi nospiediet ieslēgšanas / izslēgšanas slēdzi (1) aizmugurējā daļā un tad atlaidiet to.

13.3. Apgriezienu skaita regulēšana

Pirms darba sākuma noregulējiet apgriezienu skaitu piemēroti lietošanas veidam. Izmantojiet mazu apgriezienu skaitu rupjiem slīpēšanas darbiem, palieliniet apgriezienu skaitu smalkiem slīpēšanas darbiem.

- Noregulējiet apgriezienu skaitu, nospiežot taustiņus (2).
- Nospiediet taustiņu “+” (2), lai palielinātu apgriezienu skaitu.
- Nospiediet taustiņu “–” (2), lai samazinātu apgriezienu skaitu.

NORĀDE! Darbinstruments pēc izslēgšanas turpina griezties pēc inerces. Nogaidiet, līdz darbinstruments ir pilnīgi apstādināts, pirms novietojat ierīci.

14. Pieslēgšana elektrotīklam

Uzstādītais elektromotors ir pievienots darbam gatavā veidā. Pieslēgums atbilst attiecīgajiem VDE un DIN noteikumiem.

Klienta elektrotīkla pieslēgumam un izmantotajam pagarinātājam jāatbilst šiem noteikumiem.

Bojāts elektropieslēguma vads

Elektropieslēguma vadiem bieži rodas izolācijas bojājumi.

To iemesli var būt šādi:

- saspiestas vietas, ja pieslēguma vadi stiepjas caur logu vai durvju ailu;
- pārlocījuma vietas pieslēguma vada nepareizas nostiprināšanas vai izvietošanas dēļ;
- griezuma vietas pieslēguma vada pārbraukšanas dēļ;
- izolācijas bojājumi, izraujot no sienas kontaktligzdas;
- plaisas izolācijas novecošanās dēļ.

Šādus bojātus elektropieslēguma vadus nedrīkst izmantot, un izolācijas bojājumu dēļ tie ir bīstami dzīvībai.

Regulāri pārbaudiet savienošanas vadus, vai tiem nav bojājumu. Ievērojiet, lai pārbaudes laikā pieslēguma vads nebūtu pievienots elektrotīklam.

Elektropieslēguma vadiem jāatbilst attiecīgajiem VDE un DIN noteikumiem. Izmantojiet tikai savienošanas vadus ar tādu pašu marķējumu.

Tipa marķējuma uzdrukātais teksts uz savienošanas vada ir obligāts.

Pievienošanas veids X
Ja tiek sabojāts šīs ierīces tīkla pieslēguma vads, tas jānomaina ar īpašu rezerves savienošanas vadu, kas pieejams pie ražotāja vai tā klientu servisā.

Vienfāzes maiņstrāvas motora gadījumā mēs iesakām mašīnām ar augstu palaides strāvu (sākot ar 3000 vatiem) aizsardzību ar drošinātājiem C 16A vai K 16A!

15. Tīrīšana un apkope

⚠ BRĪDINĀJUMS!
Pirms veikt jebkādus darbus ierīcē, izslēdziet ierīci un atvienojiet tīkla kontaktspraudni.

- Uzturiet aizsargmehānismus, gaisa spraugas un motora korpusu tīru no putekļiem un netīrumiem, cik vien tas ir iespējams. Noberziet ierīci ar tīru drānu vai izpūtiet to ar zema spiediena saspiesto gaisu.
- Iesakām ierīci tīrīt uzreiz pēc katras lietošanas reizes.
- Regulāri tīriet ierīci ar mitru drānu un mazliet šķidro ziepju. Neizmantojiet tīrīšanas līdzekļus vai šķīdinātājus; tie varētu bojāt ierīces plastmasas daļas. Uzmaniet, lai ūdens nevarētu iekļūt ierīces iekšienē. Ūdens iekļūšana elektroierīcē palielina elektriskā trieciena risku.

Ierīces iekšpusē neatrodas daļas, kam būtu nepieciešama apkope.

Putekļu maisa iztukšošana
Lai nodrošinātu optimālu putekļu nosūkšanu, savlaicīgi iztukšojiet putekļu maisu (18).
- Atveriet putekļu maisa (18) rāvējslēdzēju.
- Izkratiet putekļu maisu (18) virs piemērotas atkritumu tvertnes.

Servisa informācija
Jāievēro, ka šim ražojumam šādas daļas ir pakļautas lietošanas vai dabiskajam nodilumam, vai šādas daļas ir nepieciešamas kā patērējamie materiāli.
Nodilstošās detaļas*: ogles sukas, slēdzis

* nav obligāti iekļauts piegādes komplektā!

Pieslēgumi un remonts
Elektroiekārtas pieslēgumus un labošanas darbus drīkst veikt tikai kvalificēts elektriķis.

Jautājumu gadījumā norādiet šādus datus:
- motora strāvas veids;
- ierīces datu plāksnītē norādītie dati;

Rezerves daļas un piederumus varat saņemt mūsu apkopes centrā. Šim nolūkam noskenējiet titullapā esošo kvadrātkodu.

16. Glabāšana

Glabājiet ierīci un tās piederumus tumšā, sausā un nesalstošā, kā arī bērniem nepieejamā vietā. Optimālā glabāšanas temperatūra ir 5 līdz 30 °C robežās. Glabājiet instrumentu oriģinālajā iepakojumā. Nosedziet instrumentu, lai to aizsargātu pret putekļiem vai mitrumu. Uzglabājiet lietošanas instrukciju kopā ar instrumentu.

17. Utilizācija un otrreizēja izmantošana

Norādes par iepakojumu



Iepakojuma materiāli ir pārstrādājami. Utilizējiet iepakojumus atbilstoši apkārtējās vides prasībām.

Norādes par Vācijas elektrisko un elektronisko iekārtu likumu



Nolietotās elektriskās un elektroniskās iekārtas nedrīkst izmest sadzīves atkritumos, bet gan tās jānodod šķirošanas vai utilizācijas punktā!
- Nolietotie akumulatori, kas nav nekustīgi iebūvēti nolietotajās iekārtās, pirms nodošanas jāizņem bez sagraušanas! To utilizāciju regulē Vācijas likums par baterijām.
- Elektrisko un elektronisko iekārtu īpašniekiem vai lietotājiem ir uzlikts par pienākumu pēc lietošanas tās nodot likumā noteiktajā kārtībā.

- Gala lietotājs patstāvīgi ir atbildīgs par savu personīgo datu dzēšanu no utilizējamajās nolietotās iekārtas!
- Nosvītrotā atkritumu konteinera simbols nozīmē, ka elektriskās un elektroniskās iekārtas nedrīkst utilizēt sadzīves atkritumos.
- Nolietotās elektriskās un elektroniskās iekārtas var nodot bez maksas šādās vietās:
  - Publiski-tiesiskās utilizācijas vai savākšanas vietas (piem., komunālie būvlaukumi).
  - Elektroiekārtu pārdošanas vietas (stacionāri un tiešsaistē), ja tirdzniecības uzņēmumiem ir uzlikts par pienākumu veikt pieņemšanu atpakaļ, vai tie sniedz šādu pakalpojumu brīvprātīgi.
  - Līdz trim nolietotām elektroiekārtām atbilstoši katram iekārtas veidam, kuru malas garums ir maksimāli 25 centimetri, varat bez jaunas iekārtas iepriekšējas iegādes no ražotāja bez maksas nodot pie ražotāja vai kādā citā pilnvarotā savākšanas vietā jūsu tuvumā.
  - Citas ražotāja un izplatītāja papildu pieņemšanas atpakaļ prasības uzzināsiet attiecīgajā klientu servisā.
- Ja ražotājs veic jaunas elektroiekārtas piegādi privātai mājsaimniecībai, tas var ierosināt nolietotās elektroiekārtas bezmaksas savākšanu pēc gala lietotāja pieprasījuma. Šim nolūkam sazinieties ar ražotāja klientu servisu.
- Šie apgalvojumi attiecas tikai uz ierīcēm, kas tiek uzstādītas un pārdotas Eiropas Savienības dalībvalstīs, un kas ir pakļautas Eiropas Direktīvas 2012/19/ES prasībām. Valstīs, kas nav Eiropas Savienības dalībvalstis, var būt spēkā no šīm atšķirīgas prasības attiecībā uz nolietoto elektrisko un elektronisko iekārtu utilizāciju.

18. Traucējumu novēršana

Turpmākajā tabulā ir parādītas kļūdu pazīmes, un aprakstīts, kā jūs varat tās novērst, ja jūsu ierīce nedarbojas pareizi. Ja jūs tādā veidā nevarat lokalizēt un novērst problēmu, vērsieties tuvākajā servisa darbnīcā.

Traucējums	Iespējamais cēlonis	Novēršana
Elektroinstruments nesāk darboties	Pārtraukta elektroapgāde	Pārbaudiet elektroapgādi, pievienojot citu elektroinstrumentu
	Bojāts tīkla barošanas kabelis vai kontaktspraudnis	Pārbaudi veic kvalificēts elektriķis
	Cits elektroinstrumenta elektriskais bojājums	Pārbaudi veic kvalificēts elektriķis
Elektroinstruments nedarbojas ar pilnu jaudu	Pārāk garš pagarinātāja kabelis un / vai pārāk mazs šķērsgriezums	Izmantojiet pieļaujamā garuma un / vai šķērsgriezuma pagarinātāja kabeli
	Elektroapgādei (piem., ģeneratoram) ir pārāk zems spriegums	Pievienojiet elektroinstrumentu pie piemērotas elektroapgādes
Slikts darba rezultāts	Nodilis darbinstruments	Lieciet nomainīt darbinstrumentu
	Nodilusi slīpplāksne	Lieciet nomainīt slīpplāksni
Spēcīga putekļu veidošanās	Nodilusi sukas mala	Nomainiet sukas malu
	Nav pievienota / nav ieslēgta putekļu nosūkšanas iekārta	Pievienojiet / ieslēdziet putekļu nosūkšanas iekārtu

Förklaring av symbolerna på apparaten

Användningen av symboler i den här handboken ska göra dig uppmärksam på eventuella risker. Säkerhetssymbolerna och förklaringarna som anges i samband med dessa måste förstås. Varningarna i sig undanröjer inga risker och kan inte ersätta lämpliga åtgärder för att förebygga olyckor.

	Varning - läs instruktionsmanualen för att minska risken för personskada.
	Använd ett hörselskydd. Buller kan orsaka hörselskador.
	Bär andningsmask. När du arbetar med trä och andra material kan hälsovådligt damm uppstå. Asbesthaltigt material får inte bearbetas!
	Använd skyddsglasögon. Om gnistor uppstår under arbetet eller det yr flisor, spån och damm från maskinen, kan det orsaka synförlust.
⚠ Observera!	I denna driftsanvisning har vi försett ställen som berör din säkerhet med denna symbol.
	Skyddsklass II
	Produkten uppfyller kraven i gällande europeiska direktiv.
	Produkten uppfyller kraven i gällande serbiska direktiv.

Innehållsförteckning: **Sida:**

1. Inledning 225
2. Apparatbeskrivning (bild 1-3) 225
3. Leveransomfång 225
4. Avsedd användning 225
5. Allmänna säkerhetsanvisningar 226
6. Säkerhetsanvisningar för alla tillämpningar 227
7. Ytterligare säkerhetsanvisningar 229
8. Restrisker 230
9. Tekniska specifikationer 230
10. Uppackning 231
11. Före idrifttagning 231
12. Arbetsinstruktioner 232
13. Manövrering 233
14. Elektrisk anslutning 233
15. Rengöring och underhåll 233
16. Lagring 234
17. Avfallshantering och återvinning 234
18. Felsökning 235
19. Försäkran om överensstämmelse 345

1. Inledning

Tillverkare:

Scheppach GmbH
Günzburger Straße 69
D-89335 Ichenhausen

Bästa Kund!
Vi hoppas att du får mycket glädje och nytta av din nya maskin.

Info:
Tillverkaren av denna maskin ansvarar enligt gällande produktansvar inte för skador som kan uppstå på maskinen eller genom maskinen:

- Vid felaktig hantering.
- Om instruktionsmanualen inte följs,
- Reparationer genom utomstående, obehöriga fackspecialister
- Vid byte och montering av reservdelar som inte är original
- Felaktig användning
- Avbrott hos den elektriska anläggningen om man inte följer de elektriska föreskrifterna och VDE-bestämmelserna 0100, DIN 57113 / VDE 0113

Beakta följande:
Läs hela texten i bruksanvisningen innan montering och idrifttagning.
Denna instruktionsmanual hjälper dig lära känna apparaten och hur den bäst kan användas på avsett sätt.
Instruktionsmanualen innehåller viktiga anvisningar om hur du arbetar säkert, fackmannamässigt och ekonomiskt med apparaten. Den informerar om hur du undviker faror, håller nere reparationskostnader och stilleståndstider samt hur du ökar apparatens tillförlitlighet och livslängd.
Utöver denna instruktionsmanuals säkerhetsbestämmelser måste även föreskrifterna beaktas som gäller apparatens användning i ditt land.
Bevara denna instruktionsmanual vid apparaten, i en plastficka som skyddar den mot smuts och fukt. Bruksanvisningen måste läsas och följas av all operatörspersonal innan arbetet påbörjas.
Endast personer som utbildats i apparatens användning, och som informerats om riskerna som finns, får arbeta med apparaten.
Minsta ålder måste beaktas.

Förutom säkerhetsanvisningarna i denna bruksanvisning och de landsspecifika föreskrifterna, måste man också beakta allmänna regler för drift av identiska maskiner.
Vi tar inget ansvar för olyckor eller skador som orsakats av underlåtenhet att följa bruksanvisningen och säkerhetsinstruktionerna.

2. Apparatbeskrivning (bild 1-3)

1. Strömbrytare
2. Knappar för varvtalsinställning (+/–)
3. Vingskruvar för justering av extragrepp
4. Skydds- och utsugskåpa
5. Borstkrans
6. Kåpsegment
7. Spindel-spärrknapp
8. Utsugsstuts
9. Extragrepp
10. Hårdmetallsliphuvud
11. Fästfläns
12. Slipspindel
13. Sliptallrik
14. Spännmutter
15. Monteringsnyckel med två hål
16. Slippapper
17. Adapter (dammutsugning)
18. Dammpåse
19. Utsugningsslang

3. Leveransomfång

- 1 vägg-/golv- och takbearbetningssystem
- 1 m sugslang (utdragbar till 3,5 m)
- 1 dammpåse (25 l)
- 1 adapter (dammutsugning)
- 6x slippapper (vardera 2x 40 - 80 - 120)
- 1 hårdmetallsliphuvud (YG8)
- 1 monteringsnyckel med två hål
- 1 driftmanual

4. Avsedd användning

Avsedd användning av detta elverktyg omfattar följande arbeten:

- torr slipning av målad färg,
- borttagning av färg-, tapet- och limrester,
- borttagning av bindemedel för kakelplattor och torra mattlimsrester från hårda underlag (hård puts, betong),

- torr slipning och polering av betong, puts och murbruk,
- perforering av tapeter på hårda underlag,
- slipning av spacklade gipsväggar,
- polering av gjutövergångar och uppruggning av betongytor,
- torrslipning av väggar och tak inom- och utomhus,
- torr ytslipning av metall, sten och trä.

Maskinen får endast användas på ändamålsenligt sätt. Varje användning därutöver är inte ändamålsenlig. För skador eller personskador till följd av detta ansvarar användaren/operatören och inte tillverkaren.

I den avsedda användningen ingår också att man följer säkerhetsanvisningen liksom monteringsanvisningen och driftanvisningar i bruksanvisningen.
Personer som använder och underhåller maskinen måste insatta i dessa och känna till möjliga risker.
Dessutom måste gällande föreskrifter för olycksförebyggande arbete följas strikt.
Följ också andra allmänna bestämmelser för aktuella branschspecifika yrkesområden vad gäller hälsa och säkerhet. Förändringar av maskinen fritar tillverkaren från allt ansvar och därav resulterande skador.
Maskinen får bara användas med originaltillbehör och originalverktyg från tillverkaren.
Tillverkarens säkerhets-, arbets- och underhållsanvisningar samt de mått som anges i den tekniska specifikationen måste följas.

Observera att våra maskiner inte är konstruerade för kommersiell, hantverksmässig eller industriell användning. Vi lämnar ingen garanti när apparaten används i kommersiella eller industriella verksamheter liksom liknande verksamheter.
Apparaten är avsedd för användning av vuxna. Ungdomar över 16 år får endast använda apparaten under tillsyn. Tillverkaren ansvarar inte för skador som orsakas av felaktig hantering eller felaktig användning.

5. Allmänna säkerhetsanvisningar

⚠ **VARNING Läs alla säkerhetsanvisningar, instruktioner, illustrationer och tekniska specifikationer som medföljer detta elverktyg.**
Om du inte följer säkerhetsanvisningarna och de angivna instruktionerna finns risk för elstötar, bränder och/eller allvarliga personskador.

Bevara alla säkerhetsanvisningar och instruktioner för framtida bruk.

Begreppet elverktyg som används i säkerhetsanvisningarna avser såväl eldrivna verktyg (med nätkabel) som batteridrivna verktyg (utan nätkabel).

1) Arbetsplatssäkerhet

a) **Se till att ditt arbetsområde är rent och har god belysning.** Oordning och dålig belysning på arbetsplatser kan utgöra en olycksrisk.

b) **Arbeta inte med elverktyg i områden med explosionsrisk om det finns antändliga vätskor, gaser eller damm i området.** Elverktyg genererar gnistor som kan antända dammet eller ångorna.

c) **Barn och andra personer får inte vistas i området medan du använder elverktyget.** Du kan förlora kontrollen över maskinen om du blir distraherad.

2) Elsäkerhet

a) **Elverktygets stickkontakt måste passa i eluttaget. Du får inte ändra stickkontakten på något sätt. Använd inte adapterkontakter tillsammans med jordade elredskap.** Intakta stickkontakter och uttag som passar till dessa minskar risken för elstötar.

b) **Undvik att vidröra jordade delar, exempelvis rör, radiatorer, spisar och kylskåp, med kroppen.** Risken för elstötar ökar om din kropp är jordad.

c) **Låt inte elverktyg utsättas för regn eller väta.** Vatten som tränger in i elverktyg ökar risken för elstötar.

d) **Använd inte sladden för andra uppgifter än den är avsedd för, till exempel för att bära eller hänga upp elredskapet eller för att dra ut kontakten ur uttaget. Håll kabeln borta från värme, olja, föremål med vassa kanter och rörliga maskindelar.** Skadade eller tilltrasslade sladdar ökar risken för elstötar.

e) **Om du använder en förlängningskabel när du arbetar med ett elverktyg utomhus måste den vara godkänd för utomhusbruk.** Förlängningssladdar som är avsedda för utomhusbruk minskar risken för elstötar.

f) **Använd en jordfelsbrytare om du måste använda elredskapet i en fuktig omgivning.** Användning av en jordfelsbrytare minskar risken för elstötar.

3) Personsäkerhet

a) **Var alltid uppmärksam, tänk på vad du gör och använd ditt förnuft när du arbetar med elverktyg. Använd inte elverktyget om du är trött eller påverkad av alkohol, droger eller läkemedel.** Ett ögonblicks oaktsamhet vid användning av elverktyget kan leda till allvarliga olyckor.

b) **Använd personlig skyddsutrustning och ha alltid skyddsglasögon på dig.** Personlig skyddsutrustning anpassad till elverktygets användning, som dammask, halksäkra säkerhetsskor, skyddshjälm och hörselskydd, minskar risken för personskador.

c) **Undvik att starta maskinen oavsiktligt. Försäkra dig om att elverktyget är avstängt innan du ansluter det till strömförsörjningen samt innan du lyfter upp eller bär det.** Olyckor kan inträffa om du håller fingret på brytaren när du bär elverktyget, eller om apparaten redan är tillslagen när du ansluter den till strömförsörjningen.

d) **Ta bort alla inställningsverktyg eller skruvnycklar innan du startar elverktyget.** Ett verktyg eller en skruvmejsel inuti en roterande maskindel kan orsaka personskador.

e) **Undvik en onormal kroppsställning. Se till att stå säkert och behåll balansen hela tiden.** Då har du bättre kontroll över elverktyget om något oförutsett inträffar.

f) **Använd lämpliga arbetskläder. Använd inte löst sittande kläder eller smycken. Håll hår, kläder och handskar på avstånd från rörliga delar.** Löst sittande kläder, smycken och långt hår kan fastna i rörliga delar.

g) **Om det finns monterade anordningar för dammsugning och dammuppsamling ska du se till att de är anslutna och används på rätt sätt.** Användning av en dammutsugning kan minska risker orsakade av damm.

h) **Låt dig inte invaggas i falsk säkerhet och bryt inte mot säkerhetsreglerna för elverktyg, även om du känner till elverktyget när du använt det många gånger.** Oaktsam hantering kan leda till allvarliga personskador inom bråkdelar av sekunder.

4) Använda och hantera elverktyget

a) **Överbelasta inte dina elverktyg. Använd det elverktyg som är avsett för arbetet.** Du arbetar bättre och säkrare i det angivna effektområdet med ett elverktyg som är avsett för arbetet.

b) **Använd inte ett elverktyg med defekt brytare.** Ett elverktyg som inte kan startas/stängas av längre är farligt och måste repareras.

c) **Dra ut kontakten ur eluttaget innan du gör maskininställningar, byter tillbehör eller ställer undan maskinen.** Denna försiktighetsåtgärd förhindrar att du startar elverktyget oavsiktligt.

d) **Förvara elverktyg som inte används utom räckhåll för barn. Låt inte personer använda apparaten som inte känner till hur den används eller som inte har läst denna bruksanvisning.** Elverktyg utgör en fara om de används av oerfarna personer.

e) **Sköt om elredskap med omsorg. Kontrollera att rörliga delar fungerar som de ska och inte är fastklämda, kontrollera om delar är brutna eller så pass skadade att det inverkar på elredskapets funktion. Skadade delar ska repareras innan du börjar använda maskinen igen.** Många olyckor orsakas av dåligt underhållna elverktyg.

f) **Håll skärverktyg vassa och rena.** Skärverktyg som underhålls noga och hålls vassa fastnar inte så ofta och är lättare att styra.

g) **Använd elverktyget, tillbehören och andra tillbehör som används under arbetet enligt anvisningarna i denna bruksanvisning. Ta även hänsyn till arbetsförhållandena under ditt arbete.** Farliga situationer kan uppstå om elverktyg används för andra ändamål än de är avsedda för.

h) **Håll greppytorna torra, rena och fria från olja och fett.** Hala handtag och greppytor tillåter inte säker användning och kontroll av elverktyget i oförutsedda situationer.

5) Service

a) **Elverktyg måste repareras av kvalificerade fackmän, endast originalreservdelar får användas.** Därmed säkerställs att elverktyget fortsätter vara säkert.

6. Säkerhetsanvisningar för alla tillämpningar

Gemensamma säkerhetsanvisningar för slipning och slipning med sandpapper:

a) Detta elverktyg ska användas som en slipmaskin och slipmaskin med sandpapper. Beakta alla säkerhetsanvisningar, instruktioner, illustrationer och data som medföljer apparaten. Om följande instruktioner inte beaktas kan detta leda till elektrisk stöt, brand och/eller allvarliga personskador.

b) Detta elverktyg är inte lämpligt till arbete med stålborstar, polering och kapslipning. Användningar som elverktyget inte är avsett för kan orsaka risker och personskador.
c) Använd inget tillbehör som inte är speciellt avsett och rekommenderat av tillverkaren för detta elverktyg. Att du kan sätta fast tillbehöret på ditt elverktyg garanterar inte en säker användning.
d) Insättningsverktygets tillåtna varvtal måste vara minst lika högt som det maximala, högsta varvtalet som är angivet på elverktyget. Tillbehör som snurrar snabbare än tillåtet kan brytas av och flyga runt.
e) Insättningsverktygets ytterdiameter och tjocklek måste motsvara måttuppgifterna för ditt elverktyg. Felaktigt beräknade insättningsverktyg kan inte avskärmas och kontrolleras tillräckligt.
f) Insättningsverktyg med gängade insatser måste passa exakt på slipspindelns gänga. När det gäller insättningsverktyg som monteras med en fläns, måste insättningsverktygets håldiameter matcha flänsens monteringsdiameter. Insättningsverktyg som inte passar exakt på elverktygets slipspindel roterar ojämnt, vibrerar mycket kraftigt och kan göra att kontrollen förloras.
g) Använd inte skadade insättningsverktyg. Före varje användning ska det kontrolleras om insättningsverktyg som slipskivor är naggade eller har sprickor, om sliptallrikar har sprickor eller uppvisar slitage eller kraftig förslitning. Om elverktyget eller insättningsverktyget faller ner ska du kontrollera om det är skadat, eller använd annars ett oskadat insättningsverktyg. När du har kontrollerat och satt in insättningsverktyget håller du och andra personer i närheten er utanför det roterande insättningsverktygets nivå och låter apparaten gå på högsta varvtal under en minut. Skadade insättningsverktyg bryts oftast under testperioden.
h) Bär personlig skyddsutrustning. Bär heltäckande ansiktsskydd, ögonskydd eller skyddsglasögon, allt efter användning. Om det behövs, bär dammask, hörselskydd, skyddshandskar eller specialförkläde som håller små slip- och materialpartiklar borta från dig. Ögonen ska skyddas mot kringflygande, främmande material som bildas vid olika användningar. Damm- eller andningsmask måste filtrera dammet som bildas vid användningen. Om du utsätts för högt buller under lång tid kan du förlora hörseln.
i) Var noga med andra personers säkra avstånd till ditt arbetsområde. Alla som beträder arbetsområdet måste bära personlig skyddsutrustning. Splitter från brott på arbetsstycket eller avbrutna insättningsverktyg kan flyga iväg och förorsaka personskador även utanför det direkta arbetsområdet.
j) Håll endast elverktyget i de isolerade greppytorna när du utför arbeten där insättningsverktyget kan träffa dolda strömledningar eller nätkabeln. Kontakten med en spänningsförande ledning kan även göra maskinens metalldelar spänningsförande och orsaka en elektrisk stöt.
k) Håll nätkabeln borta från roterande insättningsverktyg. Om du förlorar kontrollen över apparaten kan nätkabeln kapas av eller fastna och din hand eller arm kan då hamna i det roterande insättningsverktyget.
l) Lägg aldrig ner elverktyget innan insättningsverktyget har stannat helt. Det roterande insättningsverktyget kan komma i kontakt med förvaringsytan och då kan du förlora kontrollen över elverktyget.
m) Låt inte elverktyget vara igång när du bär det. Dina kläder kan fastna vid tillfällig kontakt med det roterande insättningsverktyget som då kan borra sig in i din kropp.
n) Rengör ditt elverktygs ventilationsöppningar regelbundet. Motorfläkten drar in damm i huset och en kraftig ansamling av metalldamm kan orsaka elektriska risker.
o) Använd inte elverktyget i närheten av brännbara material. Gnistor kan antända dessa material.
p) Använd inte insättningsverktyg som kräver flytande kylmedel. Användning av vatten eller andra flytande kylmedel kan leda till en elektrisk stöt.

Kast och motsvarande säkerhetsanvisningar
Kast är den plötsliga reaktionen till följd av att ett roterande insättningsverktyg, som slipskiva, sliptallrik, stålborste osv, hakar fast eller blockeras. Fasthakning eller blockering leder till att det roterande insättningsverktyget stoppar abrupt. Detta gör att ett okontrollerat elverktyg accelererar mot insättningsverktygets rotationsriktning vid blockeringsstället.

Om t.ex. en slipskiva hakar eller blockerar i arbetsstycket kan kanten på slipskivan, som sänks ner i arbetsstycket, fastna och då kan slipskivan slita sig lös eller orsaka ett kast. Då rör sig slipskivan mot användaren eller bort från denne, beroende på skivans rotationsriktning vid blockeringsstället. Slipskivor kan även brytas i samband med detta.

Kast är ett resultat av ett fel eller felaktig användning av elverktyget. Det kan förebyggas genom att vidta lämpliga försiktighetsåtgärder som beskrivs nedan.

a) Håll elverktyget stadigt och placera din kropp och dina armar i en position där du kan hålla emot kastkrafterna.
   Använd alltid extragreppet, om detta finns, för att ha största möjliga kontroll över kastkrafter eller reaktionsmoment vid uppstarten. Användaren kan behärska kast- och reaktionskrafter genom lämpliga försiktighetsåtgärder.
b) Håll aldrig handen i närheten av roterande insättningsverktyg. Insättningsverktyget kan röra sig över din hand vid kastet.
c) Undvik att ha kroppen i området där elverktyget rör sig vid ett kast. Kastet driver elverktyget i motsatt riktning i förhållande till slipskivans rörelse vid blockeringsstället.
d) Arbeta extra försiktigt i områden vid hörn, vassa kanter o.s.v. Förhindra att insättningsverktyg studsar tillbaka från arbetsstycket och klämmas fast. Det roterande insättningsverktyget tenderar att klämmas fast vid hörn, vassa kanter eller när det studsar bort. Detta orsakar en kontrollförlust eller ett kast.
e) Använd inte kedje- eller tandade sågblad. Sådana verktyg orsakar ofta kast eller att man tappar kontrollen över verktyget.

Särskilda säkerhetsanvisningar för slipning:

a) Använd endast de slipkroppar som är godkända för ditt elverktyg och skyddshuven avsedd för dessa slipverktyg. Slipkroppar som inte är avsedda för elverktyget kan inte avskärmas tillräckligt och är osäkra.
b) Slipskivor som är böjda måste monteras på ett sådant sätt att deras slipyta inte sticker ut ovanför skyddets kant. En felaktigt installerad slipskiva som skjuter ut utanför skyddskåpans kant kan inte avskärmas tillräckligt.
c) Skyddshuven måste fästas ordentligt på elverktyget och, för maximal säkerhet, ställas in så att minsta möjliga del av slipkroppen är öppen mot användaren. Skyddshuven hjälper till att skydda användaren från fragment, oavsiktlig kontakt med slipkroppen och gnistor som kan antända kläder.
d) Slipkroppar får endast användas till rekommenderade användningar. Till exempel: Slipa aldrig med en kapskivas sidoyta. Kapskivor är avsedda för att ta bort material med skivans kant. Kraft från sidan kan bryta sönder dessa slipkroppar.
e) Använd alltid oskadade spännflänsar av rätt storlek och form för den valda slipskivan. Lämpliga flänsar stöder slipskivan och minska risken att slipskivan bryts sönder. Flänsar för kapskivor kan skilja sig från flänsarna för andra slipskivor.
f) Använd inte slitna slipskivor från större elverktyg. Slipskivor från större elverktyg är inte konstruerade för högre varvtal med mindre elverktyg och kan gå sönder.

Ytterligare säkerhetsanvisningar för slipning med sandpapper

a) Använd inte överdimensionerade slipblad utan följ tillverkarens uppgifter om slipbladsstorlek. Slipblad som sticker ut över sliptallriken kan orsaka personskador samt leda till blockering, till att slipbladen slits sönder eller till kast.

7. Ytterligare säkerhetsanvisningar

- **Använd lämpliga sökapparater för att hitta dolda ledningar/rör eller kontakta det lokala distributionsbolaget för hjälp.** Kontakt med elektriska ledningar kan förorsaka brand och ge en elektrisk stöt. Skador på en gasledning kan leda till en explosion. Inträngning i ett vattenrör orsakar egendomsskada eller kan orsaka en elektrisk stöt.
- **Lås upp strömbrytaren och ställ den i av-läge om strömförsörjningen avbryts, t.ex. genom strömavbrott eller nätstickkontakten dras ut.** Då undviker man okontrollerad återstart.
- **Använd inte elverktyget för torrslipning.** Vatten som tränger in i elverktyg ökar risken för elstötar.
- **För nu det påslagna elverktyget mot arbetsstycket och stäng av det först efter att du har lyft bort det från arbetsstycket**. Elverktyget kan röra sig plötsligt.
- **Se till att inga kringflygande gnistor kan träffa personer. Avlägsna brännbart material i närheten.** Vid slipning av metall uppstår kringflygande gnistor.
- **Använd inte slitna, repade eller kraftigt använda slipverktyg.** Skadade slipverktyg kan slitas sönder, slungas iväg och skada någon.
- **Använd inga skär- eller skrubbskivor eller koppborstar.** Elverktyget är inte lämpligt för att använda dessa insättningsverktyg. Det finns risk för personskador!

- **Vid användning av elverktyget, använd alltid den medföljande utsugningsslangen och en egen dammutsugning.** Användning av en dammutsugning kan minska risker orsakade av damm.
- **Obs brandrisk! Undvik överhettning av materialet som ska slipas och slipmaskinen. Töm alltid dammbehållaren innan arbetspauser.** Slipning av damm i dammsäck, mikrofilter, papperssäck (eller i filtersäck eller dammsugarens filter) kan självantända under ogynnsamma förhållanden, såsom kringflygande gnistor vid slipning av metall. Det finns en särskild risk om slipdammet blandas med färg, polyuretanrester eller andra kemiska ämnen och materialet som ska slipas är varmt efter långt arbete.
- **Håll fast elverktyget med båda händerna under arbete och se till att du står stadigt.** Elverktyget hålls säkrare med båda händerna.
- **Använd hörselskydd, skyddsglasögon, dammask och ev. handskar. Använd minst en partikelfiltrerande halvmask av klassen FFP 2 som dammask.**
- **Använd en dammutsugning för bearbetning av sten. Dammsugaren måste vara godkänd för att suga ut stendamm.** Användning av dessa anordningar kan minska risker orsakade av damm.
- **Ta aldrig tag i insättningsverktygen innan de har svalnat.** Insättningsverktygen blir väldigt varma under arbetet.
- **Använd skyddshandskar vid byte av insättningsverktyg.** Insättningsverktyg blir varma vid längre användning.
- **Bearbeta inga material som frigör hälsofarliga ämnen, t.ex. bokträ- eller ekträdamm, stendamm eller asbest.** Dessa ämnen anses vara cancerframkallande.
- **Informera dig om ditt lands gällande regler/lagar gällande hantering av hälsofarligt damm.**
- **Rör aldrig vid slipverktyget i drift.** Det finns risk för personskador.
- **Använd vid behov en ställning för att arbeta.** Vid arbeten på en stege kan du inte stå stadigt.

Varning! Elverktyg alstrar ett elektromagnetiskt fält under drift. Under vissa omständigheter kan fältet störa aktiva eller passiva medicinska implantat. För att minska risken för dödsfall eller allvarliga skador rekommenderar vi därför personer med medicinska implantat till att höra med sin läkare och kontakta tillverkaren av det medicinska implantatet innan verktyget används.

8. Restrisker

Maskinen har tillverkats enligt senaste tekniska rön och gällande säkerhetstekniska regler. Trots detta kan det uppstå vissa restrisker vid arbetet.

- Hälsofara på grund av ström vid användning av icke korrekta elanslutningsledningar.
- Trots alla vidtagna åtgärder kan det finnas restrisker som inte är uppenbara.
- Restrisker kan minimeras genom att säkerhetsanvisningar och ändamålsenlig användning liksom bruksanvisningen beaktas i sin helhet.
- Undvik att starta maskinen utan avsikt: startknappen får inte vara intryckt när du sätter in kontakten i eluttaget.
- Håll händerna borta från arbetsområdet när maskinen är i drift.

9. Tekniska specifikationer

Märkspänning:	230 V~
Nominell frekvens:	50 Hz
Effektförbrukning:	1050 W
Nominellt varvtal (vibrationstal) n:	410 - 1900 r/min
Gängmått:	M14
Slipskivans diameter:	180 mm
Skyddsklass:	II
Vikt:	4 kg

Bulleremissionsvärden:	
Ljudtrycksnivå L_{PA}.:	73,3 dB(A)
Ljudeffektnivå L_{WA}.:	84,3 dB(A)
Osäkerhet K	3 dB(A)

Hand- och armvibration:	
Ytslipning a_h	3,38 m/s^2
Osäkerhet K:	1,5 m/s^2

Med förbehåll för tekniska ändringar!

Buller och vibration

⚠ **Varning**: Buller kan ha allvarlig inverkan på din hälsa. Om maskinens buller överstiger 85 dB (A), bör du använda ett passande hörselskydd.

Anvisning: Den vibrationsnivå som anges i dessa instruktioner har uppmätts enligt ett normerat mätförfarande och kan användas för att jämföra apparater.
Det angivna vibrationsemissionsvärdet kan också användas för en inledande uppskattning av uppehållet.

⚠ Varning!
Vibrationsnivån ändrar sig beroende på användningen av elverktyget och kan i vissa fall ligga över värdet som anges i dessa instruktioner.

Vibrationsbelastningen kan underskattas om elverktyget regelbundet används på ett sådant sätt. Försök att hålla vibrationsbelastningen så låg som möjligt. Exempel på åtgärder som minskar vibrationsbelastningen är att använda handskar när du använder verktyget liksom att begränsa arbetstiden.
Här ska hänsyn tas till alla delar av driftcykeln (till exempel de tider när elverktyget är avstängt och när det visserligen är startat men körs utan belastning).

10. Uppackning

- Öppna förpackningen och ta ut enheten försiktigt.
- Ta bort förpackningsmaterialet, förpacknings-/ och transportsäkringar (om det finns).
- Kontrollera att leveransomfånget är fullständigt.
- Kontrollera enheten och tillbehör för transportskador. Vid reklammationer måste transportören genast meddelas. Senare reklamationer kan inte behandlas.
- Om möjligt, ha kvar förpackningen fram till utgången av garantiperioden.
- Bekanta dig med apparaten innan bruk med hjälp av bruksanvisningen.
- Använd bara originaldelar till tillbehören och till slit- och reservdelarna. Reservdelar hittar du hos din fackhandlare.
- Ange våra artikelnummer liksom maskinens typ och tillverkningsår vid beställningar.

⚠ VARNING!
Maskin och förpackningsmaterial är inga leksaker! Barn får inte leka med plastpåsar, folie och smådelar! Risk för kvävning eller andra skador!

11. Före idrifttagning

Varning!
Dra ut nätstickkontakten ur eluttaget innan arbete utförs på apparaten!

Var försiktig!
Bär skyddshandskar vid verktygsbyte. Skaderisk vid beröring av insättningsverktyget.

Det finns olika insättningsverktyg beroende på materialet som ska bearbetas och önskad avverkning av ytan.

Anvisning: Lägg inte ner apparaten utan monterat insättningsverktyg (sliptallrik, hårdmetallsliphuvud etc). Borstkransen (5) kan då böjas och skadas.

11.1 Byta slipblad
Ytan på sliptallriken (13) består av kardborrväv så att du snabbt och enkelt kan fästa slipblad (16) med kardborrband.
- Ta bort smuts och damm från sliptallriken (13), t.ex. med en pensel, innan du sätter på ett nytt slipblad (16).
- Sätt slipbladet (16) jäms med kanten på sliptallriken (13). Lägg sedan slipbladet på sliptallriken (13) och tryck fast det ordentligt. Se då till att utsugshålen på slipbladet (16) och sliptallriken (13) stämmer överens.
- För att ta av slipbladet (16), lyft det på sidan och dra av det från sliptallriken (13).

11.2 Montera/byta ut insättningsverktyg (bild 2, 4)
⚠ **VARNING!** Använd spindel-spärrknappen (7) endast när slipspindeln (12) har stannat. Apparaten kan annars skadas.
- Använd endast hårdmetallsliphuvud (10) med jämn slipyta.
- Rengör slipspindeln (12) och alla delar som ska monteras.
- Tryck på spindel-spärrknappen (7) för att spärra den och därmed att spänna fast och lossa insättningsverktyget.
- Sätt monteringsflänsen (11) på slipspindeln (12) för att fästa insättningsverktyget.
- Sätt önskat insättningsverktyg på slipspindeln (12).
- Skruva på spännmuttern (14) och dra fast den med monteringsnyckeln med två hål (15).

ANVISNING Se till att flänsen på spännmuttern (14) pekar utåt.

11.3 Montera dammutsugningen

Damm från material som blyfri färg, vissa träsorter, mineraler och metall kan vara skadlig. Kontakt med eller inandning av damm kan orsaka allergiska reaktioner och/eller andningsbesvär hos användaren eller närstående personer.

Vissa dammtyper, som ek- eller bokdamm, anses vara cancerframkallande, särskilt i kombination med tillsatser för träbehandling (krom, träskyddsmedel). Asbesthaltigt material får inte bearbetas.

- Använd alltid dammutsugning.
- Använd elverktyget antingen med dammpåsen (18) eller en dammsugare av dammklass M.
- Se till att du har god ventilation på arbetsplatsen.
- Det rekommenderas att bära andningsskydd med filterklass P2.
- Undvik att knäcka utsugningsslangen (19).

Följ gällande regler i ditt land för material som ska bearbetas.

- Stick in ingångssidan på utsugningsslangen (19) på utsugsstutsen (8).
- Förbind nu utgångssidan på utsugningsslangen (19) med dammpåsen (18). Stick in utgångssidan på utsugningsslangen (19) på utsugsstutsen på dammpåsen (18).
- Demontera utsugningsslangen (19) genom att dra av utsugningsslangen (19) från utsugsstutsen (8).

11.4 Montera adapter för extern utsugning

- Stick vid behov in adaptern för dammutsugning på utsugsstutsen.
- Anslut en godkänd dammutsugning.

ANVISNING: Vid bearbetning av trä eller material som genererar hälsofarligt damm ska apparaten anslutas till en lämplig, kontrollerad utsugningsanordning.

11.5 Ställa in extragrepp

Det går att ställa in lutningen på extragreppet (9). Den syftar till att uppnå en gynnsammare arbetsställning för styrhanden (t.ex. vid kantnära slipning) vid vissa tillämpningar.

- Lossa båda vingskruvarna och luta extragreppet till önskat arbetsläge.
- Dra fast vingskruvarna igen.

12. Arbetsinstruktioner

⚠ Observera!
Montera klart hela maskinen innan den tas i drift!

⚠ VARNING!
Dra ut nätstickkontakten ur eluttaget innan arbete utförs på apparaten!
Vänta tills apparaten stannar innan du lägger ner den.

Avverkningsprestandan och ytgodset bestäms huvudsakligen av valt slipverktyg, den förinställda varvtalsnivån och kontakttrycket.

Endast felfria slipverktyg ger god slipeffekt och skonar apparaten.

12.1 Slipa

- **Håll fast apparaten med båda händerna under arbete och se till att du står stadigt.** Apparaten hålls säkrare med båda händerna.
- Anslut ditt utsugningssystem (egen eller extern utsugning).
- **Vid extern utsugning:** Arbeta om möjligt med dammsugarens fjärravstängning eller start-/stopp-automatik. Dammsugaren kopplas till och från automatiskt och tidsförskjutet för att ta bort återstående damm från sugslangen.
- Slå på apparaten. Sätt den med hela slipytan på underlaget som ska bearbetas. Flytta den över arbetsstycket med måttligt tryck.
- Se till att hålla ett jämnt kontakttryck för att öka insättningsverktygens livslängd.
- En för stor ökning av kontakttrycket leder inte till en högre avverkningsprestanda utan till kraftigare slitage av apparaten och insättningsverktyget.
- Lyft upp apparaten från ytan.
- **Vid egen utsugning:** Låt elverktyget gå några sekunder till för att ta bort återstående damm från utsugningsslangen (19).

12.2 Kantnära slipning (bild 5, 6)

För kantnära slipning går det att ta bort ett kåpsegment (6) från skydds- och utsugskåpan (4). På så sätt når det använda insättningsverktyget närmare golv-, vägg- och takkanter som befintliga installationer som rör. De angränsande ytorna kan på så sätt bearbetas exakt.
Räkna med damm vid dessa arbeten eftersom skydds- och utsugskåpan (4) inte längre är stängd.

- Dra ut kåpsegmentet (6) framåt från skydds- och utsugskåpan (4).
- Bearbeta de kantnära ytorna.
- Stick tillbaka kåpsegmentet (6) på utsugskåpan (4) tills det snäpper fast.

13. Manövrering

Tänk på åt vilket håll verktyget roterar!

13.1 Påslagning
Skjut strömbrytaren (1) framåt för att slå på apparaten. Tryck den främre delen av strömbrytaren (1) nedåt tills den snäpper fast för att låsa fast strömbrytaren (1).

13.2 Avstängning
Släpp strömbrytaren (1) för att stänga av elverktyget. Om den skulle vara spärrad, tryck in den bakre delen av strömbrytaren (1) och släpp den efter en kort stund.

13.3 Ställa in varvtal
Ställ in varvtalet så att det passar för användningen innan du påbörjar arbetet.
Använd ett lågt varvtal för grova sliparbeten och öka varvtalet för precisionsarbeten.
- Ändra varvtalet genom att trycka på knapparna (2).
- Tryck på knappen + (2) för att öka varvtalet.
- Tryck på knappen – (2) för att minska varvtalet.

ANVISNING: Insättningsverktyget eftergår efter arbetet. Vänta tills insättningsverktyget stannar innan du lägger ner det.

14. Elektrisk anslutning

Den installerade elmotorn är ansluten så att den är redo för drift. Anslutningen motsvarar tillämpliga VDE- och DIN-bestämmelser.
Kundens nätanslutning liksom den använda förlängningskabeln måste motsvara dessa föreskrifter.

Skadad elanslutningsledning
På elektriska anslutningsledningar uppstår ofta isolationsskador.

Orsaker till detta kan vara:
- tryckställen när anslutningsledningar förs genom fönster- eller dörröppningar.
- Knäckställen genom felaktig fastsättning eller styrning av anslutningsledningen.
- Snittställen genom att anslutningsledningen körts över.
- Isolationsskador genom ryck ur vägguttaget.
- Sprickor genom isolationens åldring.

Sådana skadade elanslutningsledningar får inte användas och är på grund av isolationsskadorna livsfarliga.

Kontrollera regelbundet anslutningsledningar för skador. Se upp så att anslutningsledningen inte är ansluten till elnätet vid kontrollen.

Elektriska anslutningsledningar måste motsvara tillämpliga VDE- och DIN-bestämmelser. Använd endast anslutningssladdar med samma märkning.
Enligt föreskrift ska typbeteckningen vara tryckt på anslutningskabeln.

Anslutningstyp X
Om nätanslutningskabeln till den här apparaten skadas måste den bytas ut mot en särskild anslutningssladd som finns hos tillverkaren eller dennes kundservice.

Om en enfas-växelströmsmotor används rekommenderar vi en säkring på C 16 A eller K 16 A till maskiner med hög startström (från 3 000 watt)!

15. Rengöring och underhåll

⚠ VARNING!
Stäng av apparaten och dra ut nätstickkontakten före alla arbeten på apparaten.

- Se till att skyddsutrustningar, ventilationsöppningar och motorhus är så fria från damm och smuts som möjligt. Torka av maskinen med en ren trasa, eller blås ren den med tryckluft med lågt tryck.
- Vi rekommenderar att maskinen rengörs direkt efter varje användning.
- Rengör maskinen regelbundet med en fuktig trasa och lite såpa. Använd inga rengörings- eller lösningsmedel. De skulle kunna angripa enhetens plastdelar. Se till att det inte tränger in vatten i maskinen. Vatten som tränger in i elverktyg ökar risken för elstötar.

Inuti enheten finns inga delar som behöver underhåll.

Töm dammpåsen
För att säkerställa optimal dammutsugning, töm dammpåsen (18) i god tid.
- Öppna dammpåsens blixtlås (18).
- Skaka ur dammpåsen (18) över en lämplig avfallsbehållare.

Serviceinformation
Tänk på att produktens följande delar slits naturligt eller under bruk, eller att följande delar används som förbrukningsmaterial.
Slitdelar*: Kolborstar, brytare

* Ingår inte obligatoriskt i leveransen!

Anslutningar och reparationer
Anslutningar och reparationer av elektrisk utrustning får endast utföras av kvalificerade elektriker.
Ange följande uppgifter om du har frågor:
- Motorns strömtyp
- Märkskyltens uppgifter

Du kan få reservdelar och tillbehör från vårt servicecenter. För att göra detta, skanna QR-koden på förstasidan.

16. Lagring

Lagra apparaten och dess tillbehör på en mörk, torr och frostfri plats som inte är tillgänglig för barn. Den optimala lagertemperaturen ligger mellan 5 och 30 ˚C. Förvara verktyget i originalförpackningen. Täck över verktyget för att skydda det mot damm eller fukt. Förvara bruksanvisningen vid verktyget.

17. Avfallshantering och återvinning

Anvisningar beträffande förpackningen



Förpackningsmaterialen kan återvinnas. Avfallshantera förpackningar miljövänligt.

Anvisningar beträffande den tyska lagen om distribution, återtagning och miljövänlig avfallshantering av elektriska och elektroniska apparater



Uttjänta elektriska och elektroniska apparater ska inte kastas i hushållssoporna utan lämnas till separat insamling respektive avfallshantering!

- Uttjänta batterier, som inte är fast monterade i den uttjänta apparaten, måste tas ut utan skador före överlämningen! Batteriers avfallshantering regleras i batterilagstiftningen.
- Innehavare respektive användare av elektriska och elektroniska apparater är enligt lagstiftning förpliktade till återlämning efter apparaternas användning.
- Slutanvändaren ansvarar själv för raderingen av de egna personuppgifterna på den uttjänta apparat som ska avfallshanteras!
- Symbolen med den överkryssade soptunnan betyder att uttjänta elektriska och elektroniska apparater inte får kastas i hushållssoporna.
- Uttjänta elektriska och elektroniska apparater kan lämnas avgiftsfritt på följande ställen:
  - Offentliga avfallshanterings- respektive samlingsställen (t.ex. kommunala återvinningsenheter).
  - Inköpsställen för elektriska apparater (stationära och online), om handlare är skyldiga att ta emot eller frivilligt erbjuder detta.
  - Man kan kostnadsfritt lämna upp till tre uttjänta elektriska apparater per apparattyp, med en kantlängd på maximalt 25 centimeter, hos tillverkaren utan att först köpa en ny apparat av denne, eller lämna dem till ett annat auktoriserat samlingsställe på närmare håll.
  - Kontakta respektive kundservice för information om tillverkarnas och distributörernas övriga, kompletterande villkor för återlämning.
- Om tillverkaren levererar en ny elektrisk apparat till ett privat hushåll kan denne ordna med avgiftsfri hämtning av den uttjänta elektriska apparaten, efter förfrågan från slutanvändaren. Kontakta tillverkarens kundservice angående detta.
- Dessa uppgifter gäller endast för apparater som installeras och säljs i länderna i den Europeiska unionen och som omfattas av det europeiska direktivet 2012/19/EU. I länder utanför Europeiska unionen kan avvikande bestämmelser gälla för avfallshantering av uttjänta elektriska och elektroniska apparater.

18. Felsökning

I den följande tabellen anges felsymtom och det beskrivs hur du kan avhjälpa dem om din maskin någon gång inte skulle fungera som den ska. Om du inte kan lokalisera och avhjälpa problemet på detta sätt så kontaktar du din serviceverkstad.

Störning	Möjliga orsaker	Åtgärd
Elverktyget startar inte	Strömförsörjning avbruten	Anslut ett annat elverktyg för att kontrollera strömförsörjningen
	Nätkabel eller kontakt defekt	Kontroll av elspecialist
	Annan elektrisk defekt hos elverktyget	Kontroll av elspecialist
Elverktyget har inte full effekt	Förlängningskabel för lång och/ eller med för stort tvärsnitt	Använd förlängningskabel med tillåten längd/och eller tvärsnitt
	Strömförsörjning (till exempel generator) har för låg spänning	Anslut elverktyget till en lämplig strömförsörjning
Dåligt arbetsresultat	Insättningsverktyg utslitet	Låt byta insättningsverktyg
	Slipplatta utsliten	Låt byta ut slipplatta
Kraftig dammbildning	Borstkant utsliten	Byt borstkant
	Dammutsugning inte ansluten/ startad	Anslut/starta dammutsugning

Laitteessa olevien symbolien selitys

Tässä käyttöoppaassa olevien symbolien käytön tarkoituksena on kiinnittää huomiosi mahdollisiin riskeihin. Turvallisuusmerkit ja selitykset on ymmärrettävä tarkalleen oikein. Varoitukset itsessään eivät poista riskejä eivätkä korvaa onnettomuuksien ehkäisyyn tarvittavia toimenpiteitä.

	Varoitus - Lue käyttöohje vähentääksesi loukkaantumisriskiä.
	Käytä kuulosuojaimia. Melu voi aiheuttaa kuulovamman.
	Käytä hengityssuojainta. Kun työstetään puuta ja muita materiaaleja, voi muodostua terveydelle haitallista pölyä. Asbestia sisältäviä materiaaleja ei saa työstää!
	Käytä suojalaseja. Työskentelyn aikana syntyvät kipinät tai laitteesta sinkoilevat sirpaleet, lastut ja pöly voivat aiheuttaa sokeutumisen.
⚠ Huomio!	Tämän käyttöohjeen turvallisuuteen liittyvät kohdat on merkitty tällä merkillä.
	Suojausluokka II
	Tuote vastaa voimassa olevia eurooppalaisia direktiivejä.
	Tuote on sovellettavien Serbian ohjeiden mukainen.

Sisällysluettelo: **Sivu:**

1. Johdanto ... 238
2. Laitteen kuvaus (kuva 1-3) ... 238
3. Toimituksen sisältö ... 238
4. Määräystenmukainen käyttö ... 238
5. Yleiset turvallisuusohjeet ... 239
6. Turvallisuusohjeet kaikkia käyttösovelluksia varten ... 240
7. Lisäturvallisuusohjeet ... 242
8. Jäännösriskit ... 243
9. Tekniset tiedot ... 243
10. Purkaminen pakkauksesta ... 244
11. Ennen käyttöönottoa ... 244
12. Työohjeita ... 245
13. Käyttö ... 246
14. Sähköliitäntä ... 246
15. Puhdistus ja huolto ... 246
16. Varastointi ... 247
17. Hävittäminen ja kierrätys ... 247
18. Ohjeet häiriöiden poistoon ... 248
19. Vaatimustenmukaisuusvakuutus ... 345

1. Johdanto

Valmistaja:

Scheppach GmbH
Günzburger Straße 69
D-89335 Ichenhausen

Arvoisa asiakas
Toivotamme sinulle paljon iloa ja menestystä työskennellessäsi uudella laitteellasi.

Huomautus:
Tämän laitteen valmistaja ei tuotevastuulain mukaan vastaa vahingoista, joita aiheutuu tälle laitteelle tai tämän laitteen käytön seurauksena, jos vahinkotapaus liittyy johonkin seuraavista:

- epäasianmukainen käsittely,
- Käyttöohjeen laiminlyönti,
- Ulkopuolisten, valtuuttamattomien henkilöiden toimesta tehdyt korjaukset
- Muiden kuin alkuperäisten varaosien asennus ja vaihtaminen
- Määräystenvastainen käyttö
- Sähkölaitteiden rikkoutumiset laiminlyötäessä sähkömääräyksiä ja VDE-määräyksiä 0100, DIN 57113 / VDE 0113

Huomaa:
Lue käyttöohjeen koko sisältö ennen asennusta ja käyttöönottoa.
Tämän käyttöohjeen tarkoituksena on helpottaa laitteeseen perehtymistä ja sen määräystenmukaisten käyttömahdollisuuksien hyödyntämistä.
Käyttöohje sisältää tärkeitä ohjeita turvalliseen, asianmukaiseen ja taloudelliseen työskentelyyn laitteella ja tietoja siitä, miten vältetään vaaroja, säästetään korjauskustannuksissa, ehkäistään seisokkeja ja parannetaan laitteen luotettavuutta ja pidennetään sen käyttöikää.
Tässä käyttöohjeessa olevien turvallisuusohjeiden lisäksi on ehdottomasti huomioitava kansalliset laitteen käyttöä koskevat määräykset.
Säilytä käyttöohjetta laitteen yhteydessä muovikuoressa lialta ja kosteudelta suojattuna. Jokaisen käyttöhenkilön on luettava se huolellisesti ja noudatettava sitä tunnontarkasti aina ennen työn aloittamista.
Laitteen parissa saavat työskennellä vain sellaiset henkilöt, jotka ovat saaneet tarvittavat tiedot laitteen käytöstä ja siihen liittyvistä vaaroista.
Määrättyä alaikärajaa on noudatettava.
Tämän käyttöohjeen sisältämien turvaohjeiden ja maasi erityisten määräysten lisäksi on noudatettava rakenteeltaan samalaisten koneiden käytöstä yleisesti hyväksyttyjä sääntöjä.
Emme ota vastuuta onnettomuuksista tai vahingoista, jotka seuraavat tämän käyttöohjeen ja turvallisuusohjeiden laiminlyönnistä.

2. Laitteen kuvaus (kuva 1-3)

1. Virtakytkin
2. Kierroslukuasetuksen painikkeet (+/–)
3. Lisäkahvan asetuksen siipiruuvit
4. Suoja- ja poistoimukupu
5. Harjakehä
6. Kupusegmentti
7. Karan lukituspainike
8. Poistoimuliitos
9. Lisäkahva
10. Kovametallikuppilaikka
11. Kiinnityslaippa
12. Hiomakara
13. Lautaslaikka
14. Kiristysmutteri
15. Kaksiaukkoinen asennusavain
16. Hiomapaperi
17. Adapteri (pölyn poistoimu)
18. Pölypussi
19. Poistoimuletku

3. Toimituksen sisältö

- 1 seinän/lattian ja katon työstöjärjestelmä
- 1 m imuletku (vedettävissä ulos 3,5 m pituuteen)
- 1 pölypussi (25 l)
- 1 adapteri (pölyn poistoimu)
- 6 hiomapaperia (2x 40 - 80 - 120)
- 1 kovametallikuppilaikka (YG8)
- 1 kaksiaukkoinen asennusavain
- 1 käyttöohje

4. Määräystenmukainen käyttö

Tämän sähkötyökalun määräystenmukainen käyttö sisältää seuraavat tehtävät:

- Päällysteiden kuiva hionta.
- Maali-, tapetti- ja liimajäänteiden poistaminen.
- Laattaliiman ja kuivien mattiliimajäänteiden poistaminen kovista alustoista (kova silote, betoni).
- Betonin, silotteen ja päällysteen kuiva hionta.
- Tapettien lävistys kovilla alustoilla.

- Silotettujen kuivaseinien hiominen.
- Muottisiirtymien tasaaminen ja betonipintojen karhentaminen.
- Seinien ja kattojen kuiva hionta sisä- ja ulkotiloissa.
- Metallin, kiven ja puun kuiva pintahionta.

Konetta saa käyttää vain sen käyttötarkoituksen mukaisesti. Kaikki muunlainen käyttö katsotaan määräystenvastaiseksi käytöksi. Kaikista näin syntyneistä vahingoista ja tapaturmista vastaa käyttäjä, ei valmistaja.

Määräystenmukaiseen käyttöön kuuluu myös turvallisuusohjeiden ja asennusohjeen sekä käyttöohjeessa olevien ohjeiden huomioiminen.
Konetta käyttävien ja huoltavien henkilöiden on perehdyttävä niihin ja heillä on oltava tiedot mahdollisista vaaroista.
Sen lisäksi voimassa olevien tapaturmantorjuntamääräyksiä on noudatettava tunnontarkasti.
Muita yleisiä työterveys- ja turvateknisiä säädöksiä on noudatettava. Jos koneeseen tehdään muutoksia, valmistaja ei ota mitään vastuuta siitä aiheutuvista vahingoista.
Konetta saa käyttää vain valmistajan alkuperäisillä osilla ja alkuperäisillä lisävarusteilla.
Valmistajan määrittämiä turvallisuus-, työ- ja huoltomääräyksiä ja teknisissä tiedoissa annettuja mittoja on noudatettava.

Huomaa, että laitteitamme ei ole tarkoitettu kaupalliseen käyttöön, ammatin harjoittamiseen tai teolliseen käyttöön. Takuu ei ole voimassa, jos laitetta käytetään kaupalliseen tarkoitukseen, käsityöammatin harjoittamiseen tai teollisuudessa tai jossain muussa näitä vastaavassa toiminnassa.
Laite on tarkoitettu vain aikuisten käyttöön. Yli 16-vuotiaat saavat käyttää laitetta vain valvottuna. Valmistaja ei vastaa vahingoista, jotka ovat aiheutuneet käyttötarkoituksesta poikkeavasta käytöstä tai väärin tapahtuvasta käytöstä.

5. Yleiset turvallisuusohjeet

⚠ VAROITUS Lue kaikki turvallisuusohjeet, ohjeet, kuvaukset ja tekniset tiedot, jotka ovat tämän sähkötyökalun ohessa.
Laiminlyönnit seuraavien ohjeiden noudattamisessa voivat aiheuttaa sähköiskun, tulipalon ja/tai vakavia vammoja.

Säilytä kaikki turvallisuusohjeet ja muut ohjeet myöhempää tarvetta varten.

Turvallisuusohjeissa käytetty termi ”sähkötyökalu” tarkoittaa verkkovirralla toimivia sähkötyökaluja (joissa on virtajohto) ja akkukäyttöisiä sähkötyökaluja (ilman virtajohtoa).

1) Työpaikan turvallisuus

a) **Pidä työpaikka siistinä ja hyvin valaistuna.** Epäjärjestys ja huono/puuttuva valaistus työalueilla voi aiheuttaa onnettomuuksia.

b) **Älä työskentele sähkötyökalulla räjähdysvaarallisessa ympäristössä, jossa on palavia nesteitä, kaasuja tai pölyjä.** Sähkötyökalut muodostavat kipinöitä, jotka voivat sytyttää pölyn tai höyryt.

c) **Pidä lapset ja muut henkilöt loitolla sähkötyökalusta, kun käytät sitä.** Jos huomiosi kiinnittyy muualle, voit menettää laitteen hallinnan.

2) Sähköturvallisuus

a) **Sähkötyökalun liitäntäpistokkeen täytyy sopia pistorasiaan. Pistoketta ei saa muuttaa millään tavalla. Älä käytä mitään sovitinpistoketta yhdessä suojamaadoitettujen sähkötyökalujen kanssa.** Kun pistoketta ei muunnella ja se sopii pistorasiaan, sähköiskun vaara on pienempi.

b) **Vältä vartalon kosketusta maadoitettuihin pintoihin, kuten putkiin, lämmittimiin, uuneihin ja jääkaappeihin.** Sähköiskun vaara kasvaa, kun vartalosi on maadoitettu.

c) **Pidä sähkötyökalu loitolla sateesta tai kosteudesta.** Veden pääsy sähkölaitteeseen lisää sähköiskun vaaraa.

d) **Älä käytä johtoa väärin esim. sähkötyökalun kantamiseen ja ripustamiseen, äläkä irrota pistoketta pistorasiasta vetämällä johdosta. Pidä johto loitolla kuumuudesta, öljystä, teräv istä reunoista tai liikkuvista laitteen osista.** Kun johto on vioittunut tai kierteellä, sähköiskun vaara on suurempi.

e) **Kun käytät sähkötyökalua ulkona, käytä vain sellaista jatkojohtoa, joka on hyväksytty ulkokäyttöön.** Ulkokäyttöön hyväksytyn jatkojohdon käyttäminen vähentää sähköiskun vaaraa.

f) **Jos sähkötyökalun käyttöä kosteassa ympäristössä ei voi välttää, käytä vikavirtasuojakytkintä.** Vikavirtasuojakytkimen käyttö vähentää sähköiskun vaaraa.

3) Ihmisten turvallisuus

a) **Ole aina tarkkaavainen, toimi varovaisesti ja menettele järkevästi sähkötyökalua käyttäessäsi. Älä käytä sähkötyökalua, jos olet väsynyt tai jos olet huumaavien aineiden, alkoholin tai lääkkeiden vaikutuksen alaisena.** Huomion herpaantuminen hetkeksikin sähkötyökalua käytettäessä voi johtaa vakaviin vammautumisiin.

b) **Käytä henkilökohtaista suojavarustusta ja aina suojalaseja.** Henkilökohtaisen suojavarustuksen, kuten pölynaamarin, liukuestepohjaisten turvajalkineiden, suojakypärän tai kuulosuojaimien käyttö sähkötyökalulla tehtävistä töistä riippuen vähentää vammautumisvaaraa.

c) **Estä tahaton käyttöönotto. Varmista, että sähkötyökalu on kytketty pois ennen kuin kytket virransyötön päälle, ennen kuin otat laitteen käteesi tai alat kantaa sitä.** Jos sähkötyökalua kantaessasi pidät sormiasi kytkimellä tai laite on jo kytkettynä päälle, kun se kytketään virransyöttöön, seurauksena voi olla onnettomuus.

d) **Poista säätötyökalut tai ruuviavaimet ennen kuin kytket sähkötyökalun päälle.** Pyörivässä laitteen osassa oleva työkalu tai avain voi aiheuttaa vammoja.

e) **Vältä epänormaaleja vartalon asentoja. Varmista, että seisot tukevasti ja säilytät aina tasapainon.** Näin pidät sähkötyökalun paremmin hallinnassa myös odottamattomissa tilanteissa.

f) **Käytä sopivaa vaatetusta. Älä pidä päälläsi liian väljiä vaatteita tai koruja. Pidä hiuksesi, vaatteesi ja käsineesi loitolla liikkuvista osista.** Löysät vaatteet, korut tai pitkät hiukset voivat jäädä kiinni liikkuviin osiin.

g) **Jos pölynimu- ja -keräyslaitteet voidaan asentaa, varmista, että ne on liitetty ja niitä käytetään oikein.** Pölyn poistoimulaitteen käytöllä voidaan vähentää pölystä aiheutuvia vaaroja.

h) **Älä tuudittaudu katteettomaan turvallisuudentunteeseen äläkä poikkea sähkötyökalujen turvamääräyksistä vaikka olisit jo harjaantunut sähkötyökalun käyttäjä.** Huolimattomuus laitteen käsittelyssä voi jo sekunnin murto-osassa johtaa vakaviin vammoihin.

4) Sähkötyökalun käyttö ja käsittely

a) **Älä ylikuormita sähkötyökalua. Käytä työssä sitä varten tarkoitettua sähkötyökalua.** Sopivalla sähkötyökalulla työskentelet paremmin ja turvallisemmin ilmoitetulla tehoalueella.

b) **Älä käytä sähkötyökalua, jonka kytkin on vialinen.** Sähkötyökalu, jota ei voi kytkeä asianmukaisesti päälle tai pois päältä, on vaarallinen ja se täytyy korjata.

c) **Vedä pistoke irti pistorasiasta ennen laitteen säätöä, lisävarusteiden vaihtoa tai laitteen pois laittoa.** Nämä varotoimenpiteet estävät sähkötyökalun tahattoman käynnistymisen.

d) **Säilytä käyttämättömiä sähkötyökaluja lasten ulottumattomissa. Älä anna laitetta sellaisten ihmisten käyttöön, jotka eivät ole perehtyneet kyseiseen laitteeseen tai jotka eivät ole lukeneet näitä ohjeita.** Kokemattomien henkilöiden käytössä sähkötyökalut ovat vaarallisia.

e) **Hoida sähkötyökaluja huolellisesti. Tarkasta, että liikkuvat osat toimivat moitteettomasti ja jumittumatta ja etteivät osat ole murtuneet tai vaurioituneet niin, että sähkötyökalun toiminta vaarantuu. Korjauta vialliset osat ennen laitteen käyttöä.** Monien onnettomuuksien taustalla on sähkötyökalujen huono huolto.

f) **Pidä leikkuutyökalut terävinä ja puhtaina.** Huolellisesti hoidetut leikkuutyökalut, joissa on terävät leikkuureunat, juuttuvat vähemmän ja ovat kevyemmin ohjailtavissa.

g) **Käytä sähkötyökalua, lisävarusteita, käyttötyökaluja jne. näiden ohjeiden mukaisella tavalla. Huomioi tällöin työolosuhteet ja suoritettava tehtävä.** Sähkötyökalujen käyttö muuhun kuin niille määritettyihin käyttötarkoituksiin voi johtaa vaarallisiin tilanteisiin.

h) **Pidä tartuntapinnat kuivina, puhtaina sekä öljyttöminä ja rasvattomina.** Sähkötyökalun käyttö ja hallinta odottamattomissa tilanteissa ei ole turvallista, jos kahvat ja tartuntapinnat ovat liukkaita.

5) Huolto

a) **Korjauta sähkötyökalu vain pätevällä ammattihenkilöllä ja käyttäen vain alkuperäisiä varaosia.** Näin varmistetaan sähkötyökalun pysyminen turvallisena.

6. Turvallisuusohjeet kaikkia käyttösovelluksia varten

Yhteiset turvallisuusohjeet hiomiseen ja hiekkaperihiontaan:

a) Tätä sähkötyökalua tulee käyttää hiomakoneena tai hiekkapaperihuomakoneena.
Huomioi kaikki turvallisuusohjeet, ohjeet, esitykset ja tiedot, jotka olet saanut laitteen mukana.

Jos et huomioi seuraavia ohjeita, seurauksena voi olla sähköisku, tulipalo ja/tai vakavia vammoja.

b) Tämä sähkötyökalu ei sovellu työskentelyyn terässharjoilla, kiillottamiseen ja katkaisuhiontaan. Sähkötyökalulle sopimaton käyttö voi altistaa vaaroille ja vammautumisille.

c) Älä käytä lisävarusteita, joita valmistaja ei ole erityisesti tarkoittanut ja suositellut tälle sähkötyökalulle. Vain se, että jokin lisävaruste voidaan kiinnittää sähkötyökaluun, ei takaa sen käytön olevan turvallista.

d) Käyttötyökalun sallitun kierrosluvun on oltava vähintään niin korkea kuin sähkötyökalun määritetty korkein mahdollinen kierrosluku. Lisävarusteet, joita pyöritetään nopeammin kuin mikä niille on sallittua, voivat murtua ja osia voi sinkoilla ympäristöön.

e) Käyttötyökalun ulkoläpimitan ja paksuuden on vastattava tämän sähkötyökalun mittatietoja. Väärin mitoitettuja käyttötyökaluja ei voi suojata riittävästi tai niitä ei voi hallita kunnolla.

f) Käytettävän työkalun, jossa on kierreholkki, on sovittava tarkasti hiomakaran kierteeseen. Jos käytettävä työkalu asennetaan laipalla, käytettävän työkalun aukon halkaisijan on sovittava laipan kiinnitysläpimittaan. Käytettävät työkalut, joita ei kiinnitetä tarkasti sähkötyökaluun, pyörivät epätasaisesti, tärisevät erittäin voimakkaasti ja voivat aiheuttaa hallinnan menetyksen.

g) Älä käytä vahingoittuneita käyttötyökaluja. Tarkasta käyttötyökalut aina ennen käyttämistä irronneiden lastujen ja halkeamien varalta, tarkasta lautaslaikka halkeamien, kulumien tai loppuun kulumisen osalta. Jos sähkötyökalu tai käyttötyökalu putoaa, tarkasta, onko se vioittunut tai käytä vioittumatonta käyttötyökalua. Jos olet tarkastanut käyttötyökalun ja otat sen käyttöön, sinun ja muiden lähellä olevien henkilöiden on pysyteltävä pyörivän käytettävän työkalun tason ulkopuolella. Anna laitteen käydä yhden minuutin ajan suurimmalla kierrosluvulla. Vialliset käyttötyökalut murtuvat yleensä testiajan aikana.

h) Käytä henkilökohtaista suojavarustusta. Käytä käyttösovelluksesta riippuen koko kasvot peittävää suojanaamaria, silmäsuojaimia tai suojalaseja. Jos se on tarpeen, käytä pölynaamaria, kuulosuojaimia, suojakäsineitä tai erityistä suojainta, joka suojaa sinua pieniltä hioma- ja materiaalihiukkasilta. Silmät on suojattava sinkoilevilta hiukkasilta, joita syntyy erilaisissa käyttösovelluksissa. Pöly- tai hengityksensuojanaamarin on suodatettava käytössä syntyvä pöly pois. Jos altistut pitkään voimakkaalle melulle, voit saada kuulovaurion.

i) Varmista, että muut henkilöt pysyvät turvallisen etäisyyden päässä työalueeltasi. Kaikkien työalueelle astuvien henkilöiden on käytettävä henkilökohtaista suojavarustusta. Työkappaleesta murtuneet osat tai murtuneet käyttötyökalut voivat sinkoilla ympäristöön ja aiheuttaa vammoja myös suoran työalueen ulkopuolella.

j) Pidä sähkötyökalusta kiinni eristetyistä tartuntapinnoista, kun suoritat töitä, joissa käyttötyökalu voi osua piileviin virtajohtoihin tai virtajohtoonsa. Kosketus jännitettä johtaviin johtoihin voi tehdä myös metalliset laitteen osat jännitteellisiksi ja aiheuttaa sähköiskun.

k) Pidä virtajohto loitolla pyörivistä käytettävistä työkaluista. Jos menetät laitteen hallinnan, virtajohto voi repeytyä tai takertua ja kätesi tai raajasi voivat mennä pyörivään käyttötyökaluun.

l) Älä koskaan laske sähkötyökalua alas ennen kuin käytettävä työkalu on pysähtynyt kokonaan. Pyörivä käyttötyökalu voi koskea asetuspintaan, jolloin voit menettää sähkötyökalun hallinnan.

m) Älä anna sähkötyökalun käydä kantaessasi sitä. Vaatteesi voivat pyörivään käyttötyökaluun koskiessaan takertua siihen ja käyttötyökalu voi viiltää haavan vartaloosi.

n) Puhdista sähkötyökalun tuuletusaukot säännöllisesti. Moottorin puhallin vetää pölyä koteloon ja metallipölyn kertyminen voi aiheuttaa sähkövirtaan liittyviä vaaroja.

o) Älä käytä sähkötyökalua palavien materiaalien lähellä. Kipinät voivat sytyttää nämä materiaalit.

p) Älä käytä mitään sellaisia käyttötyökaluja, jotka vaativat nestemäistä jäähdytysainetta. Veden tai muiden nestemäisten jäähdytysaineiden käyttö voi aiheuttaa sähköiskun.

Takaisku ja vastaavat turvallisuusohjeet

Paluuisku on äkillinen reaktio, joka aiheutuu käytettävän työkalun, kuten hiomalaikan, lautaslaikan, terässharjan jne. kiinni jäämisestä tai jumittumisesta. Kiinni juuttuminen tai jumittuminen johtaa pyörivän käyttötyökalun äkilliseen pysähtymiseen. Tämän seurauksena sähkötyökalu heilahtaa hallitsemattomasti juuttumiskohdasta käytettävän työkalun pyörimissuuntaa vastaan.

Jos esim. hiomalaikka on juuttunut työkappaleeseen tai tarttunut siihen kiinni, hiomalaikan reuna, joka on uponnut työkappaleeseen, jää kiinni ja sen seurauksena hiomalaikka murtuu tai aiheuttaa paluuiskun.

Hiomalaikka liikkuu sen jälkeen kohti käyttävää henkilöä tai hänestä poispäin, riippuen laikan pyörimissuunnasta juuttumiskohdassa. Tällöin hiomalaikka voi myös murtua.

Paluuisku on seuraus sähkötyökalun väärästä tai virheellisestä käytöstä. Se voidaan estää sopivilla varotoimenpiteillä seuraavassa kuvatulla tavalla.

a) Pidä lujasti kiinni sähkötyökalusta ja aseta vartalosi ja käsivartesi sellaiseen asentoon, jossa voit vastustaa takaiskuvoimia.
   Käytä aina lisäkahvaa, jos sellainen on olemassa, voidaksesi hallita paluuiskun voiman tai reaktiomomentin mahdollisimman hyvin. Käyttöhenkilö voi sopivilla varotoimenpiteillä hallita paluuisku- ja reaktiovoimaa.
b) Älä koskaan laita käsiäsi pyörivien käyttötyökalujen lähelle. Käyttötyökalu voi paluuiskussa liikahtaa käsiesi päälle.
c) Vältä vartalosi viemistä sille alueelle, jolle sähkötyökalu liikkuu takaiskussa. Paluuisku vie sähkötyökalun vastakkaiseen suuntaan hiomalaikan pyörimissuuntaan nähden (juuttumiskohdasta).
d) Työskentele erityisen varovaisesti alueilla, joissa on kulmia, teräviä reunoja jne. Estä käyttötyökalun kimmahtaminen taaksepäin työkappaleesta ja juuttuminen. Pyörivällä käyttötyökalulla on taipumus juuttua kulmissa, terävissä reunoissa tai kun se kimmahtaa. Tämä aiheuttaa hallinnan menetyksen tai paluuiskun.
e) Älä käytä ketju- tai hammastettua sahanterää. Sellaiset käyttötyökalut aiheuttavat usein paluuiskun tai sähkötyökalun hallinnan menetyksen.

Erityiset turvallisuusohjeet hiomiseen:

a) Käytä vain sähkötyökalullesi hyväksyttyjä hiomakappaleita ja näille hiomakappaleille tarkoitettuja suojakupuja. Hiomakappaleita, joita ei ole tarkoitettu sähkötyökalulle, ei voida suojata riittävällä tavalla ja ne ovat sen vuoksi vaarallisia.
b) Taivutetut hiomalaikat on asennettava niin, että hiomapinta ei kohoa suojakuvun reunan tason yli. Epäasianmukaisesti asennettua hiomalaikkaa, joka kohoaa suojakuvun reunan tason yläpuolelle, ei voida suojata riittävällä tavalla.
c) Suojakupu on asetettava sähkötyökaluun turvallisella tavalla ja se on säädettävä äärimmäistä turvallisuutta silmällä pitäen niin, että mahdollisimman vähäinen osa hiomakappaleesta on paljaana käyttäjää kohti.
   Suojakupu auttaa suojaamaan käyttäjiä sirpaleilta ja tahattomalta kosketukselta hiomakappaleeseen ja kipinöiltä, jotka voivat sytyttää vaatteet palamaan.
d) Hiomakappaleita saa käyttää vain niiden suositeltuihin käyttösovelluksiin. Esimerkiksi: Älä koskaan hio katkaisulaikan sivupinnoilla. Katkaisulaikat on tarkoitettu materiaalin irrottamiseen laikan reunalla. Voiman vaikutus sivulta voi rikkoa nämä hiomakappaleet.
e) Käytä aina vahingoittumattomia kiinnityslaippoja, joiden koko ja muoto on oikea valitulle hiomalaikalle. Sopivat laipat tukevat hiomalaikkaa ja vähentävät siten hiomalaikan murtumisen vaaraa. Katkaisulaikkojen laipat voivat erota muiden hiomalaikkojen laipoista.
f) Älä käytä suurempien sähkötyökalujen kuluneita hiomalaikkoja. Suurempien sähkötyökalujen hiomalaikkoja ei ole tarkoitettu pienempien sähkötyökalujen korkeammille kierrosluvuille ja ne voivat murtua.

Lisäturvallisuusohjeet hiomapaperihiontaan

a) Älä käytä liian suuria hiomapapereita, vaan noudata valmistajan antamia hiomapaperin kokoa koskevia tietoja. Hiomapaperit, jotka ulottuvat lautaslaikan yli, voivat aiheuttaa vammoja ja lisäksi ne voivat juuttua, repiä hiomapaperin tai aiheuttaa takaiskun.

7. Lisäturvallisuusohjeet

- **Käytä soveltuvia hakulaitteita löytääksesi piilotetut syöttöjohdot, tai pyydä apua paikalliselta jakelusta vastaavalta yhtiöltä.** Kosketus sähköjohtoihin voi johtaa tulipaloon ja sähköiskuun. Kaasujohdon vaurioituminen voi johtaa räjähdykseen. Vesijohdon puhkaiseminen aiheuttaa aineellisia vahinkoja tai voi aiheuttaa sähköiskun.
- **Vapauta virtakytkin ja aseta se pois-asentoon, kun virransyöttö katkeaa, esim. virtakatkoksen tai virtapistokkeen irrottamisen vuoksi.** Näin vältetään hallitsematon uudelleenkäynnistyminen.
- **Käytä sähkötyökalua vain kuivaan hiomiseen.** Veden pääsy sähkölaitteeseen lisää sähköiskun vaaraa.
- **Ohjaa sähkötyökalua vain päälle kytkettynä työkappaletta vasten ja kytke se pois vasta, kun se on nostettu pois työkappaleesta**. Sähkötyökalu voi liikahtaa äkillisesti.

- **Varmista, että kipinöinti ei aiheuta vaaraa kenellekään. Poista palavat materiaalit läheltä.** Metalleja hiottaessa esiintyy kipinöintiä.
- **Älä käytä tylsiä, vahingoittuneita tai erittäin kuluneita leikkuutyökaluja.** Vahingoittuneet hiomatyökalut voivat repeytyä irti, sinkoutua ja vammauttaa jotakuta.
- **Älä käytä katkaisu- tai rouhintalaikkaa tai kuppiharjaa.** Sähkötyökalu ei sovi käytettäväksi näiden käyttötyökalujen kanssa. Loukkaantumisvaara!
- **Käytä sähkötyökalua käyttäessäsi aina mukana toimitettua poistoimuletkua ja sopivaa pölyn poistoimua.** Pölyn poistoimulaitteen käytöllä voidaan vähentää pölystä aiheutuvia vaaroja.
- **Huomio, tulipalovaara! Vältä hiottavan materiaalin ja hiomakoneen ylikuumentumista. Tyhjennä pölysäiliö aina ennen työtaukoja.** Pölypussissa, mikrosuodattimessa, paperipussissa (tai suodatinpussissa tai pölynimurin suodattimessa) oleva hiomapöly voi epäsuotuisissa olosuhteissa, kuten metallien hiomisessa syntyvän kipinöinnin yhteydessä, syttyä palamaan. Vaara on olemassa erityisesti silloin, kun hiomapöly sekoittuu maali- ja polyuretaanijäänteisiin tai muihin kemiallisiin aineisiin ja hiottava materiaali on pitkään kuuma.
- **Pidä sähkötyökalusta kiinni molemmin käsin työskentelyn aikana ja huolehdi vakaasta asennosta.** Sähkötyökalun ohjaaminen tapahtuu kahdella kädellä turvallisemmin.
- **Käytä kuulosuojaimia, suojalaseja, pölynaamaria ja käsineitä. Käytä pölynaamaria, jonka hiukkassuodatusluokka on vähintään FFP 2.**
- **Käytä kiveä työstettäessä pölyn poistoimua. Pölynimurin on oltava hyväksytty kivipölyn imemiseen.** Näiden laitteiden käyttäminen vähentää pölystä aiheutuvia vaaroja.
- **Älä tartu käytettävään työkaluun ennen kuin se on jäähtynyt.** Käytettävä työkalu kuumenee voimakkaasti työn aikana.
- **Käytä suojakäsineitä vaihtaessasi käytettävää työkalua.** Käytettävät työkalut lämpenevät pitkään käytettäessä.
- **Älä työstä materiaaleja, joista vapautuu terveydelle vaarallisia aineita, esim. pyökkipuu- tai tammipölyä, kivipölyä tai asbestia.** Nämä aineet ovat syöpää aiheuttavia.
- **Ota selvää käyttömaan voimassa olevista määräyksistä/laeista koskien terveydelle vaarallisten pölyjen käsittelyä.**
- **Älä koskaan koske liikkuvaan hiontatyökaluun.** Loukkaantumisvaara.
- **Käytä tarvittaessa telinettä, kun työskentelet.** Jos työskennellään tikkailla, tukevaa asentoa ei voida saada.

Varoitus! Tämä sähkötyökalu muodostaa käytön aikana sähkömagneettisen kentän. Tämä kenttä voi joissain olosuhteissa haitata aktiivisten tai passiivisten ihonalaisten lääkinnällisten laitteiden toimintaa. Vakavien tai hengenvaarallisten vammojen vaaran vähentämiseksi suosittelemme, että ihonalaisia lääkinnällisiä laitteita käyttävät henkilöt neuvottelevat lääkärinsä kanssa ennen kuin alkavat käyttää sähkötyökalua.

8. Jäännösriskit

Kone on rakennettu valmistusajankohdan parhaan käytettävissä olleen teknisen tiedon ja voimassa olevien turvateknisten määräysten mukaisesti. Siitä huolimatta töissä voi esiintyä yksittäisiä jäännösriskejä.

- Sähkövirran aiheuttama vaara terveydelle, jos käytetään epäasianmukaisia virtajohtoja.
- Lisäksi kaikista asianmukaisista toimenpiteistä huolimatta voi jäljelle jäädä piileviä jäännösriskejä.
- Jäännösriskit voidaan minimoida noudattamalla käyttöohjeen lisäksi kohdissa ”Turvallisuusohjeet” ja ”Määräystenmukainen käyttö” olevia ohjeita.
- Vältä koneen käynnistymistä vahingossa: liitettäessä pistoketta pistorasiaan ei käyttöpainiketta saa painaa.
- Pidä kädet loitolla työalueelta, kun kone on käytössä.

9. Tekniset tiedot

Nimellisjännite:	230 V~
Nimellistaajuus:	50 Hz
Tehontarve:	1050 W
Nimelliskierrosluku (värähtelynopeus) n:	410 - 1900 r/min
Kierteen mitta:	M14
Hiomalaikan halkaisija:	180 mm
Suojausluokka:	II
Paino:	4 kg

Melupäästöarvot:	
Äänenpainetaso L_{PA}.:	73,3 dB(A)
Äänitehotaso L_{WA}.:	84,3 dB(A)
Epävarmuus K	3 dB(A)

Käsiin kohdistuva tärinä:	
Pinnan hionta a_h	3,38 m/s²
Epävarmuus K:	1,5 m/s²

Oikeus teknisiin muutoksiin pidätetään!

Melu ja tärinä
⚠ **Varoitus**: Melulla voi olla vakavia vaikutuksia terveyteesi. Jos koneen aiheuttama melu on yli 85 dB (A), täytyy käyttää sopivia kuulosuojaimia.
Huomautus: Näissä ohjeissa ilmoitettu värähtelytaso on mitattu standardin mukaisella mottausmenetelmällä ja sitä voidaan käyttää laitteiden vertailemiseen.
Ilmoitettua värähtelypäästöarvoa voidaan käyttää myös alustavaan arviointiin.

⚠ **Varoitus!**
Värähtelytaso muuttuu sähkötyökalun käyttöä vastaavasti ja se voi joissain tapauksissa ylittää näissä ohjeissa ilmoitetun arvon.

Tärinäkuormitus on voitu aliarvioida, jos sähkötyökalua käytetään säännöllisesti sellaisella tavalla. Pyri pitämään tärinäkuormitus mahdollisimman pienenä. Esimerkkejä tärinäkuormitusta vähentävistä toimenpiteistä ovat käsineiden käyttäminen työkalua käytettäessä ja työajan rajoittaminen.
Tällöin on huomioitava kaikki käyttöjakson osat (esimerkiksi ajat, jolloin sähkötyökalu on pois kytkettynä ja ajat, jolloin se on päällä mutta käy ilman kuormaa).

10. Purkaminen pakkauksesta

- Avaa pakkaus ja ota laite varovasti ulos.
- Poista pakkausmateriaali sekä pakkaus- ja kuljetusvarmistukset (jos sellaiset on).
- Tarkasta, onko toimituksen sisältö täydellinen.
- Tarkasta, onko laitteessa tai lisäosissa kuljetusvaurioita. Valitukset on annettava heti kuljettajan tiedoksi. Myöhemmin tehtyjä reklamaatioita ei hyväksytä.
- Säilytä pakkausta mahdollisuuksien mukaan takuuajan päättymiseen asti.
- Perehdy laitteeseen käyttöohjeen avulla ennen sen käyttöä.
- Käytä lisävarusteina ja kulutus- ja varaosina vain alkuperäisiä osia. Voit ostaa varaosia alueellasi toimivalta alan jälleenmyyjältä.
- Ilmoita tilauksissa laitteesi tuotenumero ja valmistusvuosi.

⚠ **VAROITUS!**
Laite ja pakkausmateriaali eivät ole lasten leikkikaluja! Lapset eivät saa leikkiä muovipussien, kalvojen tai pienosien kanssa! Vaarana osien joutuminen nieluun ja tukehtuminen!

11. Ennen käyttöönottoa

Varoitus!
Vedä virtapistoke irti pistorasiasta aina ennen kuin alat käsitellä laitetta!

Varo!
Käytä suojakäsineitä vaihtaessasi työkalua. Kosketus käytettäviin työkaluihin altistaa loukkaantumisvaaraan.

Työstettävää materiaalia ja haluttua pinnan poistoa vastaavasti voidaan käyttää erilaisia käyttötyökaluja.

Huomautus: Älä laske laitetta alas ilman asennettua käytettävää työkalua (lautaslaikka, kovametallikuppilaikka jne.). Harjakehä (5) voi silloin taipua ja vahingoittua.

11.1 Hiomapaperien vaihto
Lautaslaikan (13) pinta on tarrakudosta, joka mahdollistaa hiomapaperien (16) kiinnittämisen nopeasti ja helposti.
- Poista lika ja pöly lautaslaikasta (13) ennen uuden hiomapaperin (16) asettamista. Käytä esim. sivellintä.
- Kiinnitä hiomapaperi (16) lautaslaikan (13) reunoihin. Aseta hiomapaperi sen jälkeen lautaslaikan (13) päälle ja paina se kiinni. Varmista tällöin, että hiomapaperin (16) ja lautaslaikan (13) poistoimuaukot ovat kohdakkain.
- Kun otat hiomapaperin (16) pois, nosta sitä sivusuunnassa ja vedä irti lautaslaikasta (13).

11.2 Käytettävän työkalun asennus/vaihto (kuvat 2, 4)
⚠ **VAROITUS!** Käytä karan lukituspainiketta (7) vain hiomakaran (12) ollessa pysäytettynä. Laite voi muutoin vaurioitua.
- Käytä vain kovametallikuppilaikkoja (10), joissa on tasainen hiomapinta.
- Puhdista hiomakara (12) ja kaikki asennettavat osat.
- Kun kiristät ja avaat käytettävän työkalun, paina karan lukituspainiketta (7) lukitaksesi sen.

- Kun kiinnität käytettävän työkalun, aseta kiinnityslaippa (11) hiomakaran (12) päälle.
- Aseta haluttu käytettävä työkalu hiomakaran (12) päälle.
- Kierrä kiristysmutteri (14) auki ja kiristä se kaksiaukkoisella asennusavaimella (15).

HUOMAUTUS Varmista, että kiristysmutterin (14) liitos osoittaa ulospäin.

11.3 Pölyn poistoimun asennus

Lyijypitoisten maalien, joidenkin puulajien, mineraalien ja metallin kaltaisten materiaalien pölyt voivat olla terveydelle haitallisia. Pölyjen koskettaminen tai hengittäminen voi aiheuttaa käyttäjälle tai lähellä oleville henkilöille allergisia reaktioita ja/tai hengitystiesairauksia. Tiettyjen pölyjen, kuten tammi- tai pyökkipöly, katsotaan aiheuttavan syöpää, erityisesti yhdessä puunkäsittelyyn tarkoitettujen lisäaineiden kanssa (kromaatti, puunsuoja-aineet). Ainoastaan ammattihenkilöt saavat työstää asbestia sisältäviä materiaaleja.

- Käytä aina pölyn poistoimua.
- Käytä sähkötyökalua joko pölypussin (18) tai pölyluokkaan M kuuluvan pölynimurin kanssa.
- Huolehdi työalueen hyvästä tuuletuksesta.
- Suosittelemme käyttämään suodatinluokan P2 hengityssuojanaamaria.
- Vältä poistoimuletkun (19) taittamista.

Noudata aina maassasi voimassa olevia, työstettäviä materiaaleja koskevia määräyksiä.

- Liitä poistoimuletkun (19) sisääntulopuoli poistoimuliitokseen (8).
- Yhdistä nyt poistoimuletkun (19) ulostulopuoli pölypussiin (18). Liitä poistoimuletkun (19) ulostulopuoli pölypussin (18) poistoimuliitokseen.
- Kun irrotat poistoimuletkun (19), vedä poistoimuletku (19) irti poistoimuliitoksesta (8).

11.4 Ulkoisen poistoimun adapterin asennus

- Liitä pölyn poistoimun adapteri tarvittaessa poistoimuliitokseen.
- Liitä hyväksytty pölyn poistoimu.

HUOMAUTUS: Kun työstetään puuta tai sellaisia materiaaleja, joista muodostuu terveydelle vaarallista pölyä, on laite liitettävä sopivaan, tarkastettuun poistoimulaitteeseen.

11.5 Lisäkahvan säätö

Lisäkahvan (9) kallistusta voidaan säätää. Sitä käytetään määrätyissä käyttökohteissa edullisemman työasennon ja -otteen saamiseksi (esim. hiominen reunan läheltä).

- Avaa molemmat siipiruuvit ja kallista lisäkahva haluttuun työasentoon.
- Kiristä siipiruuvit uudelleen.

12. Työohjeita

⚠ Huomio!
Asenna laite ehdottomasti täydellisesti ennen kuin otat sen käyttöön!

⚠ VAROITUS!
Vedä virtapistoke irti pistorasiasta aina ennen kuin alat käsitellä laitetta!
Odota, että laite on pysähtynyt kokonaan, ennen kuin lasket sen alas.

Aineenpoistoteho ja pinnanlaatu määräytyvät hiomatyökalun valinnan, esivalitun kierroslukutason ja painamisvoiman mukaan.

Vain moitteettomassa kunnossa olevilla hiomatyökaluilla voidaan saavuttaa hyvä hiontatulos. Lisäksi hyväkuntoiset työkalut säästävät laitetta.

12.1 Hiominen

- **Pidä laitteesta kiinni molemmin käsin työskentelyn aikana ja huolehdi vakaasta asennosta.** Laitteen ohjaaminen tapahtuu kahdella kädellä turvallisemmin.
- Liitä poistoimujärjestelmä (oma tai ulkoinen poistoimu).
- **Kun käytetään ulkoista poistoimua:** Jos mahdollista, käytä ulkoista katkaisinta tai imurin käynnistys-/pysäytysautomatiikkaa. Imuri kytkeytyy automaattisesti päälle ja viivytetysti pois jäljellä olevan pölyn poistamiseksi imuletkusta.
- Kytke laite päälle. Aseta se koko hiomapinnaltaan työstettävän alustan päälle. Liikuta sitä maltillisesti painaen työkappaleen yli.
- Muista painaa tasaisesti, jotta käytettävän työkalun käyttöikä on pitkä.
- Jos painetaan liian voimakkaasti, aineenpoistoteho ei kasva, mutta laite ja käytettävä työkalu kuluvat nopeammin.
- Nosta laite pois pinnasta.

- **Kun käytössä on oma poistoimu:** Anna sähkötyökalun käydä vielä muutaman sekunnin ajan jäljellä olevan pölyn poistamiseksi poistoimuletkusta (19).

12.2 Hiominen reunan läheltä (kuvat 5, 6)
Kun hiotaan reunan läheltä, voidaan suoja- ja poistoimukuvun (4) kupusegmentti (6) poistaa. Näin käytettävä työkalu ulottuu lähemmäs lattian, seinän ja katon reunaa ja muita asennuksia, kuten putkia. Reunustavat pinnat voidaan näin työstää tarkasti.
Varaudu näissä töissä pölyn muodostumiseen, koska suoja- ja poistoimukupu (4) ei ole enää suljettuna.
- Vedä kupusegmenttiä (6) eteenpäin ulos suoja- ja poistoimukuvusta (4).
- Työstä reunan lähellä olevat pinnat.
- Liitä kupusegmentti (6) uudelleen poistoimukupuun (4), kunnes se lukittuu paikalleen.

13. Käyttö


Työkalun pyörimissuunta!

13.1 Päälle kytkeminen
Laitteen päälle kytkemistä varten on virtakytkin (1) työnnettävä eteen.
Kun haluat kiinnittää virtakytkimen (1) paikalleen, paina virtakytkimen (1) etuosaa alas, kunnes se lukittuu.

13.2 Pois kytkeminen
Kun haluat kytkeä sähkötyökalun pois päältä, vapauta virtakytkin (1).
Jos se on lukittu, paina virtakytkimen (1) takaosaa lyhyesti ja päästä se sitten vapaaksi.

13.3 Kierrosluvun säätö
Säädä käyntinopeus käyttöön sopivaksi ennen työn aloittamista. Käytä alhaista käyntinopeutta karkeisiin hiomatöihin, lisää käyntinopeutta hienompia töitä varten.
- Säädä kierroslukua painamalla painikkeita (2).
- Paina + -painiketta (2) kasvattaaksesi kierroslukua.
- Paina – -painiketta (2) vähentääksesi kierroslukua.

HUOMAUTUS: Käytettävä työkalu pyörii edelleen jonkin aikaa pois kytkemisen jälkeen. Odota, kunnes käytettävä työkalu on pysähtynyt kokonaan, ennen kuin lasket laitteen alas.

14. Sähköliitäntä

Asennettu sähkömoottori on liitetty käyttövalmiiksi. Liitäntä vastaa asiaankuuluvia Saksan sähkötekniikan liiton (VDE) ja standardoimisliiton (DIN) määräyksiä. Asiakkaan sähköliitännän sekä käytetyn jatkojohdon on vastattava näitä määräyksiä.

Viallinen sähköliitosjohto
Sähkön liitosjohtoon syntyy usein eristevaurioita.

Syynä tähän voi olla:
- Painaumakohdat, jos liitosjohdot viedään ikkunoiden tai ovenraon läpi.
- Taitekohdat liitosjohdon ollessa kiinnitetty tai johdettu väärin.
- Viiltokohdat ajettaessa liitosjohdon ylitse.
- Eristevauriot repäistäessä irti seinäpistorasiasta.
- Eristeen vanhenemisesta aiheutuvat halkeamat.

Tällaisia vahingollisia sähköliitosjohtoja ei saa käyttää, sillä ne ovat eristevaurioiden vuoksi hengenvaarallisia.

Tarkasta säännöllisesti, onko liitosjohdoissa vaurioita. Varmista, ettei liitosjohto tarkastettaessa ole kiinni virtaverkossa.

Liitäntäjohtojen on vastattava asiaankuuluvia Saksan sähkötekniikan liiton (VDE) ja standardoimisliiton (DIN) määräyksiä. Käytä vain liitäntäjohtoja, joissa on sama merkintä.

Tyyppimerkinnän painatus liitosjohdossa on pakollista.

Kytkentätyyppi X
Jos tämän laitteen verkkoliitäntäjohto on vioittunut, se on vaihdettava erityiseen liitäntäjohtoon, joka on saatavana valmistajalta tai sen asiakaspalvelusta.

Yksivaiheisia vaihtovirtamoottoreita käytettäessä suosittelemme käyttämään sulaketta C 16A tai K 16A koneilla, joiden käynnistymisvirta on korkea (yli 3000 W)!

15. Puhdistus ja huolto

⚠ VAROITUS!
Kytke laite pois päältä aina ennen kuin sen parissa aletaan tehdä töitä, ja irrota virtapistoke pistorasiasta.

- Pidä suojalaitteet, ilmaraot ja moottorin kotelo niin pölyttömänä ja puhtaana kuin vain mahdollista.

Hankaa laite puhtaalla liinalla tai puhalla se paineilmalla alhaisella paineella puhtaaksi.
- Suosittelemme, että laite puhdistetaan heti jokaisen käyttökerran jälkeen.
- Puhdista laite säännöllisesti kostealla liinalla ja vähäisellä määrällä suopaa. Älä käytä puhdistus- tai liuotinaineita; ne voivat vahingoittaa laitteen muoviosia. Pidä huoli siitä, ettei laitteen sisäosiin pääse vettä. Veden pääsy sähkölaitteeseen lisää sähköiskun vaaraa.

Laitteen sisällä ei ole muita huollettavia osia.

Pölypussin tyhjentäminen
Optimaalisen pölyn poistoimun varmistamiseksi pölypussi (18) on tyhjennettävä ajoissa.
- Avaa pölypussin (18) vetoketju.
- Ravistele pölypussia (18) sopivan jätesäiliön päällä.

Huoltotietoja
Huomaa, että tämän tuotteen seuraavat osat altistuvat käytönmukaiselle ja luonnolliselle kulumiselle tai että seuraavia osia tarvitaan kuluvina materiaaleina.
Kuluvat osat*: Hiiliharjat, kytkin

* eivät välttämättä sisälly toimitukseen!

Liitännät ja korjaukset
Sähkövarusteiden liitännät ja korjaukset saa tehdä vain sähköalan ammattilainen.

Ilmoita tiedusteluissa seuraavat tiedot:
- Moottorin virtatyyppi
- Koneen tyyppikilven tiedot

Varaosia ja tarvikkeita saa asiakaspalvelupisteistämme. Skannaa sitä varten etusivulla oleva QR-koodi.

16. Varastointi

Varastoi laitetta ja sen lisävarusteita pimeässä, kuivassa ja jäätymiseltä suojatussa paikassa niin, että se on lasten ulottumattomissa. Optimaalinen varastointilämpötila on 5 - 30 °C. Säilytä työkalua alkuperäisessä pakkauksessaan. Peitä työkalu suojataksesi sitä pölyltä tai kosteudelta. Säilytä käyttöohje työkalun läheisyydessä.

17. Hävittäminen ja kierrätys

Pakkausta koskevat ohjeet



Pakkausmateriaalit voidaan kierrättää. Hävitä pakkaukset ympäristönsuojelumääräysten mukaan.

Sähkö- ja elektroniikkalaitteiden käsittelyä koskevan lain tiedot



Sähkö- ja elektroniikkalaitteet eivät kuulu sekajätteisiin, vaan ne on hävitettävä lajiteltuina!
- Käytetyt paristot, jotka eivät ole laitteeseen kiinteästi asennettuina, on irrotettava vahingoittumattomina ennen laitteen hävittämistä! Niiden hävittämistä säädellään vastaavassa paristojen ja akkujen käsittelyä koskevassa laissa.
- Sähkö- ja elektroniikkalaitteiden omistajan tai käyttäjän velvollisuutena on toimittaa laite lain mukaisella tavalla kierrätykseen.
- Loppukäyttäjä on yksin vastuussa henkilökohtaisten tietojensa poistamisesta laitteesta!
- Yliviivattua roskalaatikkoa kuvaava symboli tarkoittaa, että sähkö- ja elektroniikkalaitteita ei saa hävittää sekajätteen mukana.
- Sähkö- ja elektroniikkalaitteet voidaan toimittaa veloituksetta seuraaviin paikkoihin:
  - Julkiset hävitys- tai keräyspaikat (esim. kunnallinen kierrätyskeskus).
  - Sähkölaitteita myyvät liikkeet (paikalliset tai verkossa toimivat), jos jälleenmyyjä on velvoitettu vastaanottamaan käytettyjä laitteita tai tarjoaa tämän palvelun vapaaehtoisesti.
  - Valmistajalle tai lähialueella sijaitsevaan valtuutettuun keräyspaikkaan voidaan uutta laitetta ostamatta palauttaa maksutta enintään kolme samaa laitetyyppiä edustavaa käytettyä sähkölaitetta. joiden reunan pituus on enintään 25 cm.
  - Muut valmistajan ja jälleenmyyjän täydentävät palautusehdot saa kyseisestä asiakaspalvelusta.
- Jos valmistaja toimittaa uuden sähkölaitteen yksityistalouteen, vanha laite voidaan samalla loppukäyttäjän pyynnöstä noutaa ilman veloitusta. Ota tätä varten yhteyttä valmistajan asiakaspalveluun.

- Tämä koskee vain laitteita, jotka asennetaan ja myydään Euroopan Unionin jäsenmaissa ja joihin sovelletaan EU:n direktiiviä 2012/19/EU. Euroopan unionin ulkopuolisissa maissa käytettyjen sähkö- ja elektroniikkalaitteiden hävittämiseen voidaan soveltaa näistä poikkeavia ehtoja.

18. Ohjeet häiriöiden poistoon

Seuraavassa taulukossa on esitetty mahdolliset häiriöt ja kuvattu, mistä saat apua, jos koneesi ei joskus toimi oikein. Jos et pysty paikallistamaan ja poistamaan ongelmaa, ota yhteyttä huoltoliikkeeseen.

Häiriö	Mahdolliset syyt	Korjauskeinot
Sähkötyökalu ei käynnisty	Virransyöttö on katkennut	Tarkasta virransyöttö liittämällä joku toinen sähkötyökalu
	Verkkovirran johto tai pistoke on viallinen	Teetä tarkastus valtuutetulla sähköasentajalla
	Muu sähkötyökalun sähkövika	Teetä tarkastus valtuutetulla sähköasentajalla
Sähkötyökalu ei saavuta täyttä tehoa	Jatkojohto on liian pitkä ja/tai sen poikkileikkaus on liian pieni	Käytä jatkojohtoa, jonka pituus ja/tai poikkileikkaus vastaa annettuja tietoja
	Virtalähteen (esim. generaattori) jännite on liian alhainen	Liitä sähkötyökalu sopivaan virtalähteeseen
Huono työtulos	Käyttötyökalu on kulunut	Vaihdatuta käyttötyökalu
	Hiomalevy on kulunut	Vaihdatuta hiomalevy
Pölyä muodostuu paljon	Harjareuna on kulunut	Vaihda harjareuna
	Pölyn poistoimua ei ole liitetty/ kytketty päälle	Liitä/kytke päälle pölyn poistoimu

Forklaring til symbolerne på maskinen

Symbolerne i denne manual skal henlede din opmærksomhed på eventuelle risici. Det er vigtigt, at du forstår sikkerhedssymbolerne og forklaringerne i forbindelse med symbolerne. Selve advarslerne afhjælper ikke risici og kan ikke erstatte korrekte foranstaltninger til forebyggelse af ulykker.

	Advarsel - Læs brugsanvisningen for at reducere risikoen for personskader.
	Brug høreværn. Støjpåvirkning kan føre til høretab.
	Brug støvmaske. Når der arbejdes med træ og andre materialer, kan der opstå sundhedsfarligt støv. Asbestholdigt materiale må ikke bearbejdes!
	Brug beskyttelsesbriller. Gnister, der opstår under arbejdet, eller splinter, spåner og støv, der springer ud af apparatet, kan forringe synet.
⚠ Pas på!	I denne betjeningsvejledning er de steder, der vedrører din sikkerhed, forsynet med dette symbol.
	Beskyttelsesklasse II
	Produktet opfylder gældende EU-direktiver.
	Produktet opfylder gældende serbiske direktiver.

Indholdsfortegnelse: **Side:**

1. Indledning 251
2. Apparatbeskrivelse (fig. 1-3) 251
3. Leveringsomfang 251
4. Tilsigtet brug 251
5. Generelle sikkerhedshenvisninger 252
6. Sikkerhedsforskrifter for alle anvendelser 253
7. Yderligere sikkerhedsforskrifter 255
8. Restrisici 256
9. Tekniske data 256
10. Udpakning 257
11. Før ibrugtagning 257
12. Arbejdsinstrukser 258
13. Betjening 259
14. El-tilslutning 259
15. Rengøring og vedligeholdelse 259
16. Opbevaring 260
17. Bortskaffelse og genanvendelse 260
18. Afhjælpning af fejl 261
19. Overensstemmelseserklæring 345

1. Indledning

Producent:

Scheppach GmbH
Günzburger Straße 69
D-89335 Ichenhausen

Kære kunde,
Vi ønsker dig rigtig god fornøjelse og held og lykke med arbejdet med dit nye apparat.

Bemærk:
Iht. den gældende lov om produktansvar hæfter producenten af denne maskine ikke for skader, der opstår på eller i forbindelse med denne maskine i forbindelse med:

- Forkert behandling
- Tilsidesættelse af brugsanvisningen,
- Reparationer gennemført af tredjemand og/eller af ikke autoriserede fagfolk
- Montering og udskiftning af uoriginale reservedele
- Ikke-tilsigtet brug
- Svigt af det elektriske anlæg som følge af tilsidesættelse af de elektriske forskrifter og VDE-bestemmelserne 0100, DIN 57113 / VDE 0113

Vær opmærksom på følgende:
Læs hele brugsanvisningens tekst igennem før montering og før ibrugtagning.
Formålet med denne brugsanvisning er at gøre det lettere for dig at lære apparatet at kende og benytte det som tilsigtet.
Brugsanvisningen indeholder vigtige oplysninger om, hvordan man bruger apparatet sikkert, professionelt og økonomisk, og hvordan man undgår farer, sparer reparationsomkostninger, reducerer driftsstop og øger apparatets driftssikkerhed og levetid.
Udover sikkerhedsbestemmelserne i denne brugsanvisning skal de forskrifter vedr. brug af apparatet, der måtte gælde i det enkelte land (brugslandet), overholdes til punkt og prikke.
Opbevar brugsanvisningen i nærheden apparatet; pak den ind i en plastikpose, så den er beskyttet mod snavs og fugt. Den skal læses og overholdes nøje af alle betjeningspersoner, før arbejdet startes.
Arbejde på apparatet på kun udføres af personer, der er instrueret i brug af apparatet, og som er informeret om de dermed forbundne farer.
Den lovmæssige mindstealder skal overholdes.

Ud over sikkerhedsanvisningerne i denne brugsanvisning og de særlige forskrifter, der gælder i brugslandet, skal de almindeligt anerkendte, tekniske regler, der gælder i forbindelse med brug af træbearbejdningsmaskiner, overholdes.
Vi fraskriver os ethvert ansvar for uheld eller skader, der måtte opstå som følge af manglende overholdelse af denne vejledning og sikkerhedsinstrukserne.

2. Apparatbeskrivelse (fig. 1-3)

1. Tænd/Sluk-kontakt
2. Taster til indstilling af omdrejningstal (+/–)
3. Vingeskruer til justering af ekstragreb
4. Beskyttelses- og udsugningshætte
5. Børstekrans
6. Hættesegment
7. Spindel-låsetast
8. Udsugningsstuds
9. Ekstragreb
10. Hårdmetal-kopskive
11. Holdeflange
12. Slibespindel
13. Slibebagskive
14. Spændemøtrik
15. Tohuls-monteringsnøgle
16. Slibepapir
17. Adapter (støvudsugning)
18. Støvpose
19. Udsugningsslange

3. Leveringsomfang

- 1 væg-/gulv- og loftbearbejdningssystem
- 1 m sugeslange (udtrækbar til 3,5 m)
- 1 støvpose (25 liter)
- 1 adapter (støvudsugning)
- 6x slibepapir (hver 2x 40 - 80 - 120)
- 1 hårdmetal-kopskive (YG8)
- 1 tohuls-monteringsnøgle
- 1 brugsanvisning

4. Tilsigtet brug

Den tilsigtede brug af dette elværktøj omfatter følgende:

- Tør afslibning af maling.
- Fjernelse af maling-, tapet- og limrester.
- Fjernelse af fliseklæb og tørre tæppelimsrester fra hårdt underlag (hårdt puds, beton).
- Tør slibning og udglatning af beton, puds og cementgulve.

- Perforering af tapet på hårdt underlag.
- Slibning af pudset gipsvæg.
- Udglatning af forskallingsovergange og rugørelse af betonoverflader.
- Tør slibning af vægge og lofter indendørs og udendørs.
- Tør overfladeslibning af metal, sten og træ.

Maskinen må kun bruges til det tilsigtede formål. Enhver anden form for brug falder uden for den korrekte anvendelse. Brugeren, ikke producenten, bærer ansvaret for materielle skader eller personskader af enhver art, der måtte opstå som følge heraf.

Tilsigtet anvendelse omfatter også overholdelse af sikkerhedsanvisningerne og monteringsvejledningen samt driftsanvisningerne i betjeningsvejledningen.
Personer, der betjener og vedligeholder maskinen, skal være fortrolige med denne og være informeret om mulige farer.
Derudover skal de gældende uheldsforebyggende forskrifter overholdes meget nøje.
Andre, generelle regler inden for arbejdsmedicinske og sikkerhedstekniske områder skal overholdes. Hvis der foretages ændringer på maskinen, bortfalder producentens ansvar for deraf følgende skader.
Maskinen må kun bruges med originale dele og originalt tilbehør fra producenten.
Producentens forskrifter vedrørende sikkerhed, arbejdsmåde og vedligeholdelse samt målene, som er angivet i de tekniske data, skal overholdes.

Vær opmærksom på, at vores apparater ikke er konstrueret til erhvervsmæssig, håndværksmæssig eller industriel brug. Vi fraskriver os ansvaret, hvis apparatet bruges i erhvervs-, håndværks- eller industrivirksomheder samt til lignende arbejde.
Apparatet er beregnet til at blive betjent af voksne. Unge over 16 år må kun benytte maskinen under opsyn. Producenten er ikke ansvarlig for skader, der er opstået ved ikke-formålsbestemt anvendelse eller forkert betjening.

5. Generelle sikkerhedshenvisninger

⚠ ADVARSEL Læs alle sikkerhedsforskrifter og anvisninger, illustrationer og tekniske data, der følger med dette elværktøj.
Følges de følgende instruktioner ikke nøje som beskrevet, kan dette føre til elektrisk stød, brand og/eller alvorlige personskader.

Opbevar alle sikkerhedsforskrifter og anvisninger til fremtidig brug.

Udtrykket "elværktøj", der er anvendt i sikkerhedsforskrifterne, henviser til lysnet-drevne elværktøjer (med netledning) og til batteridrevne elværktøjer (uden netledning).

1) Arbejdsplads-sikkerhed

a) **Hold arbejdsområdet rent og godt oplyst.** Uorden og uoplyste arbejdsområder kan føre til uheld.

b) **Arbejd ikke med elværktøjet i eksplosionsfarlige omgivelser, hvor der findes brændbare væsker, gasser eller støv.** Elværktøj genererer gnister, der kan antænde støv eller dampe.

c) **Hold børn og andre personer på afstand, når der arbejdes med elværktøjet.** Hvis du bliver forstyrret, kan du komme til at tabe kontrollen over maskinen.

2) Elektrisk sikkerhed

a) **Elværktøjets tilslutningsstik skal passe til stikkontakten. Stikket må ikke ændres på nogen måde. Undlad brug af adapterstik sammen med elektrisk jordet elværktøj.** Uændrede stik og passende stikkontakter mindsker risikoen for at få stød.

b) **Undgå kropskontakt med jordede overflader som rør, varmeapparater, komfurer og køleskabe.** Der er øget risiko for elektrisk stød, hvis din krop er jordforbundet.

c) **Hold elværktøj på afstand af regn og fugt.** Indtrængning af vand i et elektrisk apparat øger risikoen for at få elektrisk stød.

d) **Brug ikke kablet utilsigtet til at bære eller ophænge elværktøjet eller til at trække stikket ud af stikkontakten med. Hold kablet på afstand af varme, olie, skarpe kanter eller bevægelige dele af apparatet.** Beskadigede eller sammenfiltrede kabler øger risikoen for at få stød.

e) **Når du arbejder udendørs med et elværktøj, må du kun bruge forlængerkabler, som også er tilladt til udendørs brug.** Brug af forlængerkabel, der er egnet til udendørs brug, reducerer risikoen for at få elektrisk stød.

f) **Hvis brug af elværktøjet i fugtigt miljø er uundgåelig, skal der anvendes fejlstrømsrelæ.** Brug af et fejlstrømsrelæ mindsker risikoen for at få elektrisk stød.

3) Personers sikkerhed

a) **Vær altid opmærksom, vær agtpågivende på, hvad du gør, og arbejd altid fornuftigt med et elværktøj. Brug ikke et elværktøj, hvis du er træt eller påvirket af narkotika, alkohol eller medikamenter.** Et øjebliks uagtsomhed, mens elværktøjet bruges, kan føre til alvorlige personskader.

b) **Brug personlige værnemidler og altid beskyttelsesbriller.** Brug af personlige værnemidler såsom støvmaske, skridsikre sikkerhedssko, hjelm eller høreværn, afhængigt af hvad elværktøjet bruges til, mindsker risikoen for personskade.

c) **Undgå utilsigtet ibrugtagning. Sørg for, at elværktøjet er slukket, før det sluttes til strømforsyningen, opsamles eller bæres.** Hvis du holder fingeren på kontakten, mens du bærer apparatet eller tilslutter det til strømforsyningen, kan dette forårsage ulykker.

d) **Fjern indstillingsværktøj eller skruenøgler, inden du tilslutter elværktøjet.** Værktøj eller nøgler, som måtte befinde sig i en roterende del af apparatet, kan medføre personskader.

e) **Undgå unormale kropsholdninger. Sørg for at stå sikkert, og hold altid ligevægten.** På denne måde kan du bedre kontrollere elværktøjet, hvis der opstår uventede situationer.

f) **Brug egnet tøj. Brug ikke løstsiddende tøj eller smykker. Hold hår, tøj og handsker på afstand af bevægelige dele.** Løstsiddende tøj, smykker eller langt hår kan blive viklet ind i bevægelige dele.

g) **Hvis der kan monteres støvudsugnings- og opsamlingsindretninger, skal man sikre sig, at disse er tilsluttet og bruges rigtigt.** Brug af støvudsugning kan mindske fare pga. støv.

h) **Forlad dig ikke på falsk sikkerhed, og tilsidesæt ikke sikkerhedsreglerne for elværktøj, heller ikke selvom du evt. føler dig fortrolig med dette efter længere tids brug.** Skødesløse handlinger kan føre til alvorlige personskader på en brøkdel af et sekund.

4) Anvendelse og behandling af elværktøjet

a) **Undlad at overbelaste elværktøjet. Til arbejdet skal man benytte det hertil beregnede elværktøj.** Du arbejder bedre og mere sikkert med det passende elværktøj i det angivne effektområde.

b) **Brug aldrig et elværktøj med defekt kontakt.** Et elværktøj, der ikke kan tændes eller slukkes, er farligt og skal repareres.

c) **Træk stikket ud af stikkontakten, før du foretager justering på apparatet, skifter tilbehørsdele eller lægger apparatet fra dig.** Denne forholdsregel forhindrer utilsigtet start af elværktøjet.

d) **Opbevar ubenyttet elværktøj utilgængeligt for børn. Undgå, at apparatet bruges af personer, som ikke er fortrolige med det, eller som ikke har læst denne brugsanvisning.** Elværktøjer er farlige i hænderne på uerfarne personer.

e) **Elværktøjer skal plejes med omhu. Kontrollér med jævne mellemrum, om bevægelige dele fungerer, som de skal, og at de ikke sidder fast, om dele er brækket eller beskadiget på en sådan måde, at elværktøjets funktion er forringet. Få beskadigede dele repareret eller udskiftet, før apparatet tages i brug.** Mange ulykker skyldes dårligt vedligeholdt elværktøj.

f) **Hold skæreværktøj skarpt og rent.** Omhyggeligt plejet skæreværktøj med skarpe skærekanter sætter sig mindre hyppigt fast og er lettere at føre.

g) **Brug elværktøj, tilbehør, indsatsværktøjer osv. i henhold til disse instruktioner. Tag hensyn til arbejdsvilkårene og den aktivitet, der skal udføres.** Brug af elværktøj til andre formål end de tilsigtede kan medføre farlige situationer.

h) **Hold gribefladerne tørre, rene og fri for olie og fedt.** Glatte greb og gribeflader umuliggør sikker betjening af og kontrol med elværktøjet i uforudsete situationer.

5) Service

a) **Elværktøjet må kun repareres af uddannet fagpersonale, og der må kun bruges originale reservedele.** Dette sikrer, at elværktøjet også fremover er sikkert at benytte.

6. Sikkerhedsforskrifter for alle anvendelser

Fælles sikkerhedsforskrifter for (sandpapirs)slibning:

a) Dette elværktøj skal anvendes som (sandpapirs) slibemaskine. Læs alle sikkerhedsforskrifter, anvisninger, illustrationer og data, der følger med apparatet. Tilsidesættelse af følgende anvisninger kan medføre elektrisk stød, brand og/eller alvorlige personskader.

b) Dette elværktøj er ikke egnet til arbejde med trådbørster, polering og slibeskæring. Anvendelser, som elværktøjet ikke er beregne til, kan forårsage risici og personskader.

c) Undlad brug af tilbehør, som producenten ikke har tilvejebragt eller anbefalet specielt til dette elværktøj. Bare fordi du kan fastgøre tilbehøret til elværktøjet, er dette ingen garanti for sikker brug.
d) Det tilladte omdrejningstal for indsatsværktøjet skal være mindst lige så højt som det maks. omdrejningstal, der er angivet på elværktøjet. Tilbehør, der roterer hurtigere end tilladt, kan knække og blive slynget bort.
e) Indsatsværktøjets udvendige diameter og tykkelse skal stemme overens de mål, der er angivet for elværktøjet. Forkert dimensionerede indsatsværktøjer kan ikke afskærmes eller kontrolleres tilstrækkeligt.
f) Indsatsværktøjer med gevindindsats skal passe nøjagtigt til slibespindlens gevind. Ved indsatsværktøjer, der monteres med en flange, skal indsatsværktøjets huldiameter matche flangens monteringsdiameter. Indsatsværktøjer, der ikke fastgøres nøjagtigt på elværktøjet, roterer ujævnt, vibrerer meget kraftigt og kan føre til kontroltab.
g) Brug ikke beskadigede indsatsværktøjer. Inden hver brug skal indsatsværktøjer som f.eks. slibeskiver kontrolleres for splintring og revner, slibebagskiver skal kontrolleres for revner, slid eller kraftig slitage. Hvis elværktøjet eller indsatsværktøjet falder på gulvet, skal man kontrollere, om det er beskadiget, eller bruge et ubeskadiget indsatsværktøj. Når man har kontrolleret og brugt indsatsværktøjet, skal man holde sig selv og tilstedeværende personer uden for det roterende indsatsværktøjs rækkevidde og lade apparatet køre med maks. omdrejningstal i et minut. Beskadigede indsatsværktøjer knækker som oftest i løbet af testperioden.
h) Brug personlige værnemidler. Afhængig af anvendelsen skal man bære fuldt ansigtsværn, øjenværn eller beskyttelsesbriller. Hvis relevant skal man bære støvmaske, høreværn, beskyttelseshandsker eller specialforklæde, der holder små slibe- og materialepartikler på afstand. Øjnene skal beskyttes mod omkringflyvende fremmedlegemer, som opstår under forskellige anvendelser. Støv- eller åndedrætsmaske skal bortfiltrere den støv, der dannes under anvendelsen. Lang tids eksponering for høj støj kan medføre høretab.
i) Hold andre mennesker på sikker afstand af arbejdsområdet. Alle, der kommer ind i arbejdsområdet, skal bære personlige værnemidler. Fragmenter af emnet eller knækkede indsatsværktøjer kan flyve væk og forårsage personskader, også uden for det umiddelbare arbejdsområde.
j) Hold kun elværktøjet i de isolerede gribeflader, når du arbejder på steder, hvor indsatsværktøjet kan støde på skjulte elledninger eller apparatets egen netledning. Kontakt med spændingsførende ledninger kan også gøre elværktøjets metaldele strømførende og forårsage elektrisk stød.
k) Hold netledningen på afstand af roterende indsatsværktøjer. Hvis du mister kontrollen over apparatet, kan netledningen blive skåret over eller klemt, og du kan få hånden eller armen i klemme i det roterende indsatsværktøj.
l) Efterlad aldrig elværktøjet, før indsatsværktøjet står helt stille. Det roterende indsatsværktøj kan komme i kontakt med underlaget, hvorved man kan miste kontrollen over elværktøjet.
m) Lad ikke elværktøjet køre, mens du bærer det. Utilsigtet kontakt med det roterende indsatsværktøj kan bevirke, at dit tøj bliver indfanget, og indsatsværktøjet kan bore sig ind i din krop.
n) Rengør ventilationsslidserne i elværktøjet med jævne mellemrum. Motorventilatoren trækker støv ind i huset, og kraftig ophobning af metalstøv kan forårsage elektrisk fare.
o) Undlad at benytte elværktøjet i nærheden af brændbare materialer. Gnister kan antænde disse materialer.
p) Brug ikke indsatsværktøjer, der kræver flydende kølemiddel. Brug af vand eller andre flydende kølemidler kan medføre elektrisk stød.

Tilbageslag (‚kickback') og relevante sikkerhedsforskrifter

Tilbageslag er den pludselige reaktion som resultat af et fasthængende eller blokeret roterende indsatsværktøj såsom slibeskive, slibebagskive, trådbørste osv. Fasthængning eller blokering fører til brat stop af det roterende indsatsværktøj. Herved accelereres et ukontrolleret elværktøj mod indsatsværktøjets rotationsretning ved blokeringspunktet.

Hvis f.eks. en slibeskive sætter sig fast eller bliver blokeret i emnet, kan kanten af slibeskiven, der dykker ind i emnet, blive indfanget og derved brække af slibeskiven eller forårsage tilbageslag.

Slibeskiven bevæger sig da ind mod operatøren, eller bort fra samme, afhængig af skivens rotationsretning ved blokeringspunktet. Herved kan slibeskiver brække.

Et tilbageslag er en konsekvens af forkert eller fejlagtig brug af elværktøjet. Dette kan forhindres via bestemte sikkerhedsforanstaltninger, som er beskrevet nedenfor.

a) Hold godt fast i elværktøjet, og anbring din krop og dine arme i en position, hvor du kan absorbere tilbageslagskræfterne.
   Brug altid ekstragrebet, hvis dette findes, for at få størst mulig kontrol over tilbageslagskræfter eller reaktionsmomenter, når der accelereres. Operatøren kan beherske tilbageslags- og reaktionskræfterne via passende sikkerhedsforanstaltninger.
b) Anbring aldrig hånden i nærheden af roterende indsatsværktøjer. Indsatsværktøjet kan bevæge sig ind over din hånd i forbindelse med tilbageslaget.
c) Undgå at holde kroppen i det område, som elværktøjet bevæger sig ind i i tilfælde af tilbageslag. Tilbageslaget driver elværktøjet i den modsatte retning af slibeskivenes bevægelse ved blokeringspunktet.
d) Arbejd særligt omhyggeligt i nærheden af hjørner, skarpe kanter osv. Undgå, at indsatsværktøjet springer tilbage fra emnet og fastklemmes. Det roterende indsatsværktøj har tendens til at blive fastklemt ved hjørner, skarpe kanter - eller hvis det preller af. Dette medfører kontroltab eller tilbageslag.
e) Undlad at bruge kæde- eller tandsavklinge. Sådanne indsatsværktøjer forårsager ofte tilbageslag eller tab af kontrollen over elværktøjet.

Særlige sikkerhedsforskrifter for slibning:

a) Brug udelukkende slibelegemer, der udtrykkeligt er godkendt til elværktøjet, samt den beskyttelseshætte, der er beregnet til dette slibelegeme. Slibelegemer, der ikke er beregnet til elværktøjet, kan ikke afskærmes tilstrækkeligt og er usikre.
b) Krøppede slibeskiver skal monteres på en sådan måde, at deres slibeflade ikke rager ud over beskyttelseshættens kant. En forkert monteret slibeskive, der rager ud over beskyttelseshættens kant, kan ikke afskærmes tilstrækkeligt.
c) Beskyttelseshætten skal være anbragt sikkert på elværktøjet og af hensyn til størst mulig sikkerhed være indstillet på en sådan måde, at den mindst mulige del af slibelegemet er blottet for operatøren. Formålet med beskyttelseshætten er at beskytte operatøren mod fragmenter, tilfældig kontakt med slibelegemet samt gnister, som ville kunne antænde tøj.
d) Slibelegemer må kun bruges til de anbefalede anvendelsesmuligheder. F.eks.: Der må aldrig slibes med sidefladen af en skæreskive. Skæreskiver er beregnet til at fjerne materiale med skivens kant. Hvis disse slibelegemer udsættes for sideværts kraftpåvirkning, kan de brække.
e) Brug altid en uskadt spændeflange i den korrekte størrelse og form i forhold til den valgte slibeskive. Den egnede flange støtter slibeskiven og formindsker dermed faren for skæreskivebrud. Flanger til skæreskiver kan skelnes fra flanger til andre slibeskiver.
f) Undlad brug af slidte slibeskiver fra større elværktøjer. Slibeskiver til større elværktøjer er ikke designet til højere hastigheder på mindre elværktøjer og kan knække.

Yderligere sikkerhedsforskrifter for sandpapirslibning

a) Der må ikke benyttes overdimensionerede slibeblade; man skal følge producentens oplysninger vedr. slibeblade. Slibeblade, som rager ud over slibebagskiven, kan forårsage personskader og blokering, iturivning af slibeblade og tilbageslag.

7. Yderligere sikkerhedsforskrifter

- **Anvend egnet afsøgningsudstyr til detektering af skjulte forsyningsledninger, eller kontakt det lokale strømforsyningsselskab.** Kontakt med elledninger kan medføre brand og elektrisk stød. Beskadigelse af en gasledning med medføre eksplosion. Indtrængning i en vandledning forårsager materielle skader eller kan give elektrisk stød.
- **Lås Tænd-/Slukkontakten op, og stil den i pos. Slukket (Aus), hvis strømforsyningen afbrydes, f.eks. pga. strømsvigt eller ved at netstikket trækkes ud af kontakten.** Herved forhindres ukontrolleret genstart.
- **Elværktøjet må kun bruges til tørslibning.** Indtrængning af vand i et elektrisk apparat øger risikoen for at få elektrisk stød.
- **Elværktøjet må kun føres ind mod emnet, mens det er tændt, og må først slukkes, når det er løftet ud af emnet**. Elværktøjet kan foretage pludselige bevægelser.
- **Sørg for, at personer ikke udsættes for fare som følge af gnistregn. Fjern brændbare materialer fra omgivelserne.** Der dannes gnistregn, når der slibes i metal.

- **Undlad at benytte slibeværktøjer, som er slidte, revnede eller kraftigt tilstoppede.** Beskadigede slibeværktøjer kan blive revet i stykker, blive slynget bort og forårsage personskader.
- **Undlad at anvende skære- eller skrubbeskiver eller kopbørster.** Elværktøjet er ikke beregnet til brug af disse indsatsværktøjer. Fare for tilskadekomst!
- **Brug altid den medfølgende udsugningsslange og en passende støvudsugning, når du benytter elværktøjet.** Brug af støvudsugning kan mindske fare pga. støv.
- **Pas på brandfare! Undgå overophedning af slibematerialet og slibemaskinen. Tøm altid støvbeholderen inden hver arbejdspause.** Slibestøv i støvposen, mikrofiltret, papirposen (eller i støvsugerens filterpose eller filter) kan selvantændes under ugunstige forhold såsom gnistregn ved slibning af metal. Der er særlig fare, hvis slibestøvet blandes sammen med lak- og polyurethanrester eller andre kemiske stoffer, og slibematerialet er varmt efter længere tids bearbejdning.
- **Hold altid fast i elværktøjet med begge hænder under arbejdet, og sørg for at stå stabilt.** Elværktøjet kan styres mere sikkert med to hænder.
- **Brug høreværn, beskyttelsesbriller, støvmaske og evt. handsker. Som støvmaske skal der som minimum anvendes en partikel-filtrerende halvmaske i klasse FFP 2.**
- **Brug støvudsugning ved bearbejdning af sten. Støvsugeren skal være godkendt til udsugning af stenstøv.** Brug af disse anordninger mindsker fare pga. støv.
- **Undlad at gribe om indsatsværktøjer, før de er afkølet.** Indsatsværktøjerne bliver meget varmt under arbejdet.
- **Brug beskyttelseshandsker, når du skifter indsatsværktøjer.** Indsatsværktøjer bliver varme ved længere tids brug.
- **Undlad at bearbejde materialer, hvor der frigives sundhedsfarlige stoffer, f.eks. bøgetræs- eller egetræsstøv, stenstøv eller asbest.** Disse stoffer er klassificeret som kræftfremkaldende.
- **Sæt dig ind i de gældende regler/love vedrørende omgang med sundhedsfarligt støv i brugslandet.**
- **Rør aldrig ved det roterende slibeværktøj.** Fare for personskade.
- **Benyt evt. et stillads under arbejdet.** Det er ikke muligt at stå ordentligt fast, hvis der arbejdes på en stige.

Advarsel! Dette elværktøj fremstiller et elektromagnetisk felt under driften. Dette felt kan under bestemte omstændigheder forringe aktive eller passive medicinske implantater. For at forringe faren for alvorlige kvæstelser eller kvæstelser med døden til følge anbefales det personer med medicinske implantater at gå til læge og kontakte producenten af det medicinske implantat, før elværktøjet betjenes.

8. Restrisici

Maskinen er bygget efter det aktuelle tekniske niveau og de anerkendte sikkerhedstekniske regler. Alligevel kan der være tilbageværende risici under driften.

- Sundhedsfare som følge af strøm, hvis der bruges elektriske tilslutningsledninger, der ikke lever op til gældende regler.
- Desuden kan der forefindes ikke-åbenbare tilbageværende risici, selv om alle foranstaltninger er truffet.
- Restrisici kan reduceres til et minimum, hvis "Sikkerhedsforskrifterne" og "Tilsigtet Brug" samt brugsanvisningen overholdes.
- Undgå utilsigtet igangsætning af maskinen: Når stikket isættes i stikkontakten, må driftsknappen ikke være trykket ind.
- Hold hænderne væk fra arbejdsområdet, når maskinen er i drift.

9. Tekniske data

Mærkespænding:	230 V~
Mærkefrekvens:	50 Hz
Optagen effekt:	1050 W
Nom. omdrejningstal (svingningstal) n:	410 - 1900 1/min
Gevindmål:	M14
Slibeskive-diameter:	180 mm
Beskyttelsesklasse:	II
Vægt:	4 kg

Støjemissionsværdier:	
Lydtryksniveau L_{PA}.:	73,3 dB(A)
Lydeffektniveau L_{WA}.:	84,3 dB(A)
Usikkerhed K	3 dB(A)

Hånd-arm-vibration:	
Overfladeslibning a_h	3,38 m/s^2

Usikkerhed K:	1,5 m/s²

Forbehold for tekniske ændringer!

Støj og vibration
⚠ **Advarsel**: Støj kan have alvorlig indvirkning på dit helbred. Hvis maskinstøjen overstiger 85 dB (A), skal du benytte egnet høreværn.
Bemærk: Det svingningsniveau, der er angivet i disse anvisninger, er målt i overensstemmelse med en standardiseret målemetode og kan bruges til at sammenligne apparater. Det angivne svingningsemissionstal kan også bruges til at foretage en indledende vurdering af eksponeringen.

⚠Advarsel!
Svingningsniveauet ændrer sig, afhængigt af hvad elværktøjet bruges til, og kan i nogle tilfælde komme til at ligge over de værdier, der er angivet i disse anvisninger.

Svingningsbelastningen kan evt. være undervurderet, hvis elværktøjet bruges regelmæssigt på en sådan måde. Forsøg at holde vibrationsbelastningen så lav som mulig. Brug af handsker, når værktøjet er i brug, og begrænsning af arbejdstiden er eksempler på foranstaltninger, der kan træffes for at reducere vibrationsbelastningen.
I denne forbindelse skal der tages højde for alle dele af driftscyklussen (f.eks. tider, hvor elværktøjet er slukket, og tider, hvor det godt nok er tændt, men hvor det kører uden belastning).

10. Udpakning

- Åbn emballagen, og tag forsigtigt maskinen ud.
- Fjern emballeringsmaterialet samt emballage-/ transportsikringer (hvis sådanne findes).
- Kontrollér, om leveringsomfanget er fuldstændigt.
- Kontrollér maskinen og tilbehørsdelene for transportskader. Informér straks transportfirmaet i tilfælde af reklamation. Senere reklamationer anerkendes ikke.
- Opbevar så vidt muligt emballagen frem til udløbet af garantiperioden.
- Gør dig fortrolig med maskinen ved at læse brugsanvisningen, før arbejdet påbegyndes.
- Tilbehør samt slid- og reservedele må kun være originale dele. Reservedele fås hos din forhandler.
- Husk at bestillinger skal være forsynet med artikelnumre samt apparattype og fremstillingsår.

⚠ ADVARSEL!
Maskinen og emballeringsmaterialet er ikke legetøj! Børn må ikke lege med plastposer, folie og smådele! Fare for slugning og kvælning!

11. Før ibrugtagning

Advarsel!
Træk altid netstikket ud af stikkontakten, før der udføres enhver form for arbejde på apparatet!

Forsigtig!
Brug beskyttelseshandsker ved værktøjsskift. Ved kontakt med indsatsværktøjer er der fare for personskader.

Der fås forskellige indsatsværktøjer afhængigt af det materiale, der skal bearbejdes, og den ønskede afslibningsgrad.

Bemærk: Man må ikke lægge apparatet fra sig uden monteret indsatsværktøj (slibebagskive, hårdmetal-kopskive mv.). Børstekransen (5) kan bøje og blive beskadiget.

11.1 Skift af slibeblade
Slibebagskivens overflade (13) består af burrebåndsvæv, så du hurtigt og nemt kan fastgøre slibebladene (16) med burrebåndshæftning.
- Inden du påsætter et nyt slibeblad (16), skal du fjerne snavs og støv fra slibebagskiven (13), f.eks. med en pensel.
- Sæt slibebladet (16) præcist på kanten af slibebagskiven (13). Læg derefter slibebladet på slibebagskiven (13), og tryk det godt fast. Sørg da for, at udsugningshullerne i slibebladet (16) matcher udsugningshullerne i slibebagskiven (13).
- Man aftager slibebladet (16) ved at løfte det op i siden og trække det af slibebagskiven (13).

11.2 Montering/skift af indsatsværktøjer (fig. 2, 4)
⚠ **ADVARSEL!** Spindel-låsetasten (7) må kun betjenes, mens slibespindlen (12) er standset. Ellers risikerer man at beskadige apparatet.
- Der må kun anvendes hårdmetal-kopskiver (10) med jævn slibeoverflade.
- Rengør slibespindlen (12) og alle de dele, der skal monteres.
- Man fastspænder og løsner indsatsværktøjet ved at trykke på spindel-låsetasten (7), så denne låses.

- Man fastgør indsatsværktøjet ved at sætte holdeflangen (11) på slibespindlen (12).
- Sæt det ønskede indsatsværktøj på slibespindlen (12).
- Skru spændemøtrikken (14) på, og spænd den fast med tohuls-monteringsnøglen (15).

BEMÆRK Sørg for, at spændemøtrikkens (14) krave vender udad.

11.3 Montering af støvudsugning

Støv fra materialer såsom blyholdig maling, visse træsorter, mineraler og metal kan være sundhedsskadeligt. Berøring eller indånding af støv kan forårsage allergiske reaktioner og/eller åndedrætsbesvær hos brugeren eller personer i nærheden.

Visse typer støv såsom ege- eller bøgetræsstøv betragtes som kræftfremkaldende, især i kombination med tilsætningsstoffer til træbehandling (krom, træbeskyttelsesmidler). Asbestholdigt materiale må kun behandles af fagfolk.

- Benyt altid støvudsugning.
- Benyt elværktøjet enten med støvposen (18) eller en støvsuger i støvklasse M.
- Sørg for god ventilering af arbejdspladsen.
- Det anbefales at benytte åndedrætsværn med filterklasse P2.
- Undgå at knække udsugningsslangen (19) af.

Overhold de i brugslandet gældende forskrifter for behandling af de pågældende materialer.

- Sæt udsugningsslangens (19) indgangsside på udsugningsstudsen (8).
- Tilslut derefter udsugningsslanges (19) udgangsside til støvposen (18). Sæt udsugningsslangens (19) udsugningsside på støvposens udsugningsstuds (18).
- Til montering af udsugningsstudsen (19) trækker man udsugningsslangen (19) af udsugningsstudsen (8).

11.4 Montering af adapter til ekstern udsugning

- Man kan evt. sætte adapteren til støvudsugning på udsugningsstudsen.
- Tilslut en godkendt støvudsugning.

BEMÆRK: Når der arbejdes med træ eller materialer, hvor der udvikles sundhedsfarligt støv, skal apparatet tilsluttes en egnet, prøvet udsugningsanordning.

11.5 Indstilling af ekstragreb

Ekstragrebets (9) hældning kan indstilles. Det bruges til at opnå en bedre arbejdsstilling for styrehånden ved bestemte anvendelser (f.eks. ved kantnær slibning).

- Løsn de to vingeskruer, og vip ekstragrebet i den ønskede arbejdsposition.
- Spænd vingeskruerne fast igen.

12. Arbejdsinstrukser

⚠ Pas på!

Sørg under alle omstændigheder for, at maskinen er monteret fuldstændigt, før den tages i brug!

⚠ ADVARSEL!

Træk altid netstikket ud af stikkontakten, før der udføres enhver form for arbejde på apparatet!

Vent, til apparatet er standset, inden du lægger det fra dig.

Afslibningsydelsen og overfladekvaliteten bestemmes i det væsentlige af valget af slibeværktøj, det forudvalgte omdrejningstaltrin samt kontakttrykket.

Kun med fejlfrie slibeværktøjer kan man opnå god slibeydelse og skåne apparatet.

12.1 Slibning

- **Hold altid fast i apparatet med begge hænder under arbejdet, og sørg for at stå stabilt.** Apparatet kan styres mere sikkert med to hænder.
- Tilslut udsugningssystemet (egen eller ekstern udsugning).
- **Ved ekstern udsugning:** Hvis det er muligt, skal du arbejde med fjernslukning eller sugerens Start-/Stop-automatik. Sugeren tænder automatisk og slukker igen med en tidsforsinkelse for at fjerne reststøv fra sugeslangen.
- Tænd for maskinen. Sæt den med hele slibefladen på det underlag, der skal bearbejdes. Bevæg den hen over emnet med moderat tryk.
- Af hensyn til indsatsværktøjets levetid skal du sørge for, at kontakttrykket er ensartet.
- En kraftig stigning i kontakttrykket fører ikke til højere afslibningsydelse, men derimod til større slitage på apparatet og indsatsværktøjet.
- Løft apparatet op fra overfladen.
- **Ved egen udsugning:** Lad elværktøjet køre i nogle sekunder for at fjerne evt. reststøv fra udsugningsslangen (19).

12.2 Kantnær slibning (fig. 5, 6)
Til kantnær slibning kan man fjerne et hættesegment (6) fra beskyttelses- og udsugningshætten (4). Det betyder, at det anvendte indsatsværktøj kan komme tættere på gulv-, væg- og loftskanter samt eksisterende installationer såsom rør. De tilstødende flader kan da bearbejdes præcist.
Vær forberedt på støvdannelse under dette arbejde, da beskyttelses- og udsugningshætten (4) ikke længere er lukket.
- Træk hættesegmentet (6) frem og ud af beskyttelses- og udsugningshætten (4).
- Bearbejd de kantnære flader.
- Sæt atter hættesegmentet (6) på udsugningshætten (4), til det går i indgreb.

13. Betjening

Værktøjets omløbsretning!

13.1 Tænding
Man tænder apparatet ved at skyde Tænd-/Slukkontakten (1) frem.
Man kan fastlåse Tænd-/Slukkontakten (1) ved at trykke den (1) frem og ned, til den går i indgreb.

13.2 Slukning
Man slukker elværktøjet ved at slippe Tænd-/Slukkontakten (1).
Hvis Tænd-/Slukkontakten (1) er låst, trykker man kortvarigt på dens bageste område, og slipper den.

13.3 Indstilling af omdrejningstal
Indstil omdrejningstallet, så det passer til arbejdet, før arbejdes startes. Brug et lavt omdrejningstal til groft slibearbejde, øg omdrejningstallet til fint arbejde.
- Man kan justere omdrejningstallet ved at trykke på tasterne (2).
- Tryk på tasten + (2) for at øge omdrejningstallet.
- Tryk på tasten – (2) for at reducere omdrejningstallet.

BEMÆRK: Indsatsværktøjet bliver ved med at rotere, efter at det er slukket. Vent, til indsatsværktøjet er standset, inden du lægger apparatet fra dig.

14. El-tilslutning

Den installerede elmotor er tilsluttet, så den er driftsklar. Tilslutningen opfylder de relevante VDE- og DIN-bestemmelser.

Nettilslutningen hos kunden samt den anvendte forlængerledning skal opfylde disse forskrifter.

Defekt elektrisk tilslutningsledning
Der opstår ofte isoleringsskader på elektriske tilslutningsledninger.

Årsagerne hertil kan være:
- Trykksteder, når tilslutningsledninger trækkes gennem vinduer eller døråbninger.
- Knæksteder, når tilslutningsledning fastgøres eller trækkes forkert.
- Skæresteder, når tilslutningsledningen køres over.
- Isolationsskader, når stikket trækkes ud af stikkontakten på væggen.
- Revner pga. ældning af isoleringen.

Sådanne defekte elektriske tilslutningsledninger må ikke anvendes og er livsfarlige pga. isoleringsskaderne.

Elektriske tilslutningsledninger skal kontrolleres for skader med jævne mellemrum. Sørg for, at tilslutningsledningen ikke hænger i lysnettet, når den kontrolleres.

Elektriske tilslutningsledninger skal opfylde de relevante VDE- og DIN-bestemmelser. Der må kun anvendes tilslutningsledninger med samme mærkning.

Påtryk af typebetegnelsen på tilslutningskablet er et krav.

Tilslutningstype X
Hvis nettilslutningsledningen til denne maskine bliver beskadiget, skal den erstattes af en særlig tilslutningsledning, der fås hos producenten eller dennes kundeservice.

Til enkeltfasede vekselstrømsmotorer anbefaler vi en sikring af typen C 16A eller K 16A til maskiner med høj startstrøm (fra 3000 watt)!

15. Rengøring og vedligeholdelse

⚠ ADVARSEL!
Sluk for apparatet, og træk netstikket ud af stikkontakten inden enhver form for arbejde på apparatet.

- Hold beskyttelsesskærme, luftslidser og motorhus fri for støv og snavs. Tør maskinen af med en ren klud, eller blæs den over med trykluft ved lavt tryk.
- Det anbefales, at maskinen altid rengøres umiddelbart efter brug.

- Rengør maskinen med en fugtig klud og en smule brun sæbe med jævne mellemrum. Brug ikke rengørings- eller opløsningsmidler; disse kan angribe produktets plastdele. Sørg for, at vand ikke kan trænge ind i maskinen. Indtrængning af vand i et elektrisk apparat øger risikoen for at få elektrisk stød.

I produktets indre findes der ingen yderligere dele, der skal vedligeholdes.

Tømning af støvpose
For at sikre en optimal støvudsugning skal man tømme støvposen (18) i tide.
- Åbn støvposens lynlås (18).
- Ryst støvposen (18) over en egnet affaldsbeholder.

Serviceinformationer
Vær opmærksom på, at følgende dele på dette produkt slides som følge af brug eller naturligt slid, og at der er brug for følgende dele som forbrugsmaterialer.
Sliddele*: Kulbørster, kontakter

* følger ikke nødvendigvis med leverancen!

Tilslutning og reparation
Tilslutning og reparation af elektrisk udstyr må kun forestås af autoriserede elektrikere.

Ved forespørgsler bedes følgende data opgivet:
- Motorens strømtype
- Dataene på maskinens typeskilt

Reservedele og tilbehør fås hos vores service-center. Dette gøres ved at scanne QR-koden på forsiden.

16. Opbevaring

Apparatet og dets tilbehør skal opbevares mørkt, tørt og frostsikkert og utilgængeligt for børn. Den optimale opbevaringstemperatur er mellem 5 og 30˚C.
Opbevar værktøjet i den originale emballage.
Tildæk værktøjet for at beskytte det mod støv eller fugt.
Opbevar brugsanvisningen sammen med værktøjet.

17. Bortskaffelse og genanvendelse

Oplysninger om emballage



Emballagematerialerne er genanvendelige. Emballage skal altid bortskaffes jf. gældende miljøregler.

Oplysninger om tysk lov om brugt elektrisk og elektronisk udstyr



Brugt elektrisk og elektronisk udstyr (elskrot) hører ikke til husholdningsaffaldet, men skal indsamles og/eller bortskaffes separat!
- Brugte batterier, der ikke er permanent installeret i et brugt produkt, skal udtages i intakt tilstand inden aflevering! Sådanne batterier skal bortskaffes i henhold til batteriloven.
- Ejere og/eller brugere af elektriske og elektroniske maskiner er juridisk forpligtet til at returnere sådanne efter brug.
- Slutbrugeren er eneansvarlig for at slette sine personlige oplysninger på den brugte maskine, der skal bortskaffes!
- Symbolet med den overstregede skraldespand betyder, at brugte elektriske og elektroniske apparater (elskrot) ikke må bortskaffes sammen med husholdningsaffald.
- Brugte elektriske og elektroniske apparater (elskrot) kan afleveres gratis på følgende steder:
  - Offentlige bortskaffelses- og/eller indsamlingssteder (f.eks. kommunale genbrugsstationer).
  - Salgssteder for elektroniske apparater (fysiske butikker og online), forudsat at forhandleren er forpligtet til at tage sådanne apparater retur - eller tilbyder dette frivilligt.
  - Du kan gratis aflevere op til tre brugte elektriske apparater pr. apparattype, med en maksimal kantlængde på 25 centimeter, hos producenten uden først at skulle købe et nyt apparat hos samme, eller du kan aflevere sådanne apparater på et andet autoriseret indsamlingssted i dit nærområde.
  - Du kan indhente yderligere tilbagetagningsbetingelser hos producenter og distributører hos disses respektive kundeservice.
- Hvis et nyt elektrisk apparat leveres af producenten til en privat husstand, kan producenten foranledige, at det gamle elektriske apparat afhentes gratis efter anmodning fra slutbrugeren. For at gøre dette skal du kontakte producentens kundeservice.
- Disse erklæringer gælder kun for apparater, der installeres og sælges i landene i EU, og som er underlagt det europæiske direktiv 2012/19/EU. I lande uden for EU kan der gælde forskellige regler for bortskaffelse af brugte elektriske og elektroniske apparater (elskrot).

18. Afhjælpning af fejl

Følgende tabel viser fejlsymptomer og beskriver, hvordan disse kan hjælpes, hvis maskinen ikke fungerer korrekt. Hvis du ikke kan lokalisere og afhjælpe problemet, skal du kontakte dit serviceværksted.

Fejl	Mulig årsag	Afhjælpning
Elværktøj starter ikke	Strømforsyning afbrudt	Kontrollér strømforsyningen ved at tilslutte et andet elværktøj
	Netledning eller stik defekt	Kontrol skal udføres af elektriker
	Anden elektrisk defekt i elværktøjet	Kontrol skal udføres af elektriker
Elværktøj når ikke op på fuld ydeevne	Forlængerkabel for langt og/eller har for lille tværsnit	Benyt forlængerkabel med tilladt længde og/eller tværsnit
	Strømforsyning (f.eks. generator) har for lav spænding	Tilslut elværktøj til egnet strømforsyning
Dårligt arbejdsresultat	Indsatsværktøj slidt	Få indsatsværktøjet udskiftet
	Slibeplade slidt	Få slibeplade udskiftet
Kraftig støvdannelse	Børstekant slidt	Udskift børstekanten
	Støvudsugning ikke tilsluttet/tændt	Tilslut/tænd støvudsugning

Forklaring av symbolene på apparatet

Bruken av symboler i denne håndboken er ment å gjøre deg oppmerksom på potensielle risikoer. Sikkerhetssymbolene og forklaringene som følger med dem må bli forstått. Advarslene i seg selv eliminerer ingen risikoer og kan ikke erstatte riktige ulykkesforebyggende tiltak.

	Advarsel - Les brukerveiledningen for å redusere risikoen for personskader.
	Bruk hørselsvern. Innvirkningen av støy kan føre til hørselstap.
	Bruk støvvernemaske. Ved bearbeiding av tre og andre materialer, kan det oppstå helseskadelig støv. Materiale som inneholder asbest skal ikke bearbeides!
	Bruk vernebrille. Gnister som oppstår under arbeidet eller splinter, spon og støv som kommer ut av apparatet, kan forårsake redusert sikt.
⚠ **Obs!**	I denne brukerveiledningen har vi markert det som angår din sikkerhet med dette tegnet.
	Beskyttelsesklasse II
	Produktet tilsvarer de aktuelle europeiske direktivene.
	Dette produktet er i samsvar med gjeldende serbiske retningslinjer.

Innholdsfortegnelse: **Side:**

1. Innledning ... 264
2. Apparatbeskrivelse (bilde 1-3) ... 264
3. Leveringsomfang ... 264
4. Tiltenkt bruk ... 264
5. Generelle sikkerhetsinstruksjoner ... 265
6. Sikkerhetsinstruksjoner for alle anvendelser ... 266
7. Ytterligere sikkerhetsinstruksjoner ... 268
8. Resterende risikoer ... 269
9. Tekniske data ... 269
10. Utpakking ... 270
11. Før idriftsetting ... 270
12. Arbeidsinstrukser ... 271
13. Betjening ... 271
14. Elektrisk tilkobling ... 272
15. Rengjøring og vedlikehold ... 272
16. Lagring ... 273
17. Kassering og gjenvinning ... 273
18. Feilhjelp ... 274
19. Samsvarserklæring ... 345

1. Innledning

Produsent:

Scheppach GmbH
Günzburger Straße 69
D-89335 Ichenhausen

Kjære kunde
Vi ønsker deg mye glede og lykke til ved arbeidet med ditt nye apparat.

Merknad:
Produsenten av dette apparatet er i henhold til loven om produktansvar ikke ansvarlig for skader, som oppstår på dette apparatet eller grunnet dette apparatet ved:

- Feil håndtering
- Ignorering av brukerveiledningen
- Reparasjoner fra tredjeparter, ikke autoriserte fagfolk
- Montering og utskifting av ikke originale reservedeler
- Ikke-tiltenkt bruk
- Svikt i det elektriske anlegget ved ignorering av de elektriske forskriftene og VDE-bestemmelsene 0100, DIN 57113 / VDE 0113

Vær oppmerksom på følgende:
Før montering og idriftsetting må du lese hele brukerveiledningen.
Denne brukerveiledningen skal gjøre det enklere for deg å bli kjent med apparatet og gjøre nytte av den i henhold til tiltenkte bruksmuligheter.
Brukerveiledningen inneholder viktige instruksjoner om hvordan du arbeider sikkert, faglig korrekt og økonomisk samt hvordan du unngår farer, sparer reparasjonskostnader, reduserer nedetider og øker påliteligheten og levetiden til apparatet.
I tillegg til sikkerhetsbestemmelsene i denne brukerveiledningen må du absolutt overholde gjeldende forskrifter for drift av apparatet i landet ditt.
Oppbevar brukerveiledningen beskyttet mot smuss og fuktighet i en plastlomme ved apparatet. Alle betjeningspersoner må lese og følge den nøye før start av arbeidet.
Kun personer som har fått undervisning i bruk av apparatet og farene som er forbundet med den, skal arbeide på apparatet.
Påbudt minstealder må overholdes.
I tillegg til sikkerhetsanvisningene i denne brukerveiledningen og de spesielle forskriftene som gjelder i ditt land, må en også følge de generelt anerkjente tekniske reglene for drift av identiske maskiner.

Vi overtar intet ansvar for ulykker eller skader som oppstår grunnet ignorering av denne anvisningen og sikkerhetsinstruksjonene.

2. Apparatbeskrivelse (bilde 1-3)

1. PÅ-/AV-bryter
2. Knapper for turtallsinnstilling (+/–)
3. Vingeskruer for justering av ekstra håndtak
4. Beskyttelses- og avtrekkshette
5. Børstekrans
6. Hettesegment
7. Spindellåseknapp
8. Avtrekksstuss
9. Ekstra håndtak
10. Hardmetall-koppskive
11. Mottaksflens
12. Slipespindel
13. Slipeplate
14. Strammemutter
15. To-hulls monteringsnøkkel
16. Slipepapir
17. Adapter (støvavtrekk)
18. Støvpose
19. Utsugsslange

3. Leveringsomfang

- 1 vegg-/gulv- og takbehandlingssystem
- 1 m sugeslange (kan utvides til 3,5 m)
- 1 støvpose (25L)
- 1 adapter (støvavtrekk)
- 6x slipepapir (2x 40 - 80 - 120 hver)
- 1 hardmetall-koppskive (YG8)
- 1 to-hulls monteringsnøkkel
- 1 bruksanvisning

4. Tiltenkt bruk

Den tiltenkte bruken av dette el-verktøyet omfatter følgende aktiviteter:

- tørrsliping av maling.
- Fjerning av malings-, tapet- og limrester.
- Fjerning av flislim og tørre teppelimrester fra harde underlag (hard gips, betong).
- tørrsliping og utjevning av betong, gips og avrettingsmasse.
- Perforering av tapet på harde underlag.
- Sliping av sparklede gipsvegger.
- Utjevning av forskalingsoverganger og rugjøring av betongoverflater.

- tørrsliping av vegger og tak innendørs og utendørs.
- tørr overflatesliping av metall, stein og tre.

Maskinen skal bare benyttes til de formålene den er ment for. Enhver annen bruk som går utover dette er ikke forskriftsmessig. Brukeren/operatøren, og ikke produsenten, er ansvarlig for materielle skader eller personskader av enhver art som forårsakes av dette.

Det å følge sikkerhetsinstruksjonene, monteringsanvisningen og brukerveiledningen er også en del av tiltenkt bruk.
Personer som betjener og vedlikeholder maskinen, må kjenne godt til den og være orientert om mulige farer.
Ut over dette skal gjeldende forskrifter for ulykkesforebygging overholdes nøyaktig.
Øvrige generelle regler på arbeidsmedisinske og sikkerhetstekniske områder skal følges. Foretas det endringer på maskinen, påtar ikke produsenten seg noe ansvar for skader som kan oppstå som følge av dette.
Maskinen må bare brukes med originaldeler og originaltilbehør fra produsenten.
Sikkerhets-, arbeids- og vedlikeholdsforskriftene til produsenten og målene som er spesifisert i de tekniske dataene, må overholdes.

Vennligst merk at våre apparater forskriftsmessig sett ikke ble konstruert for bruk innen handel, håndverk og industri.

Vi påtar oss intet garantiansvar dersom apparatet benyttes innen handel, håndverk eller industri, eller ved likestilte aktiviteter.
Apparatet er ment å skulle bli benyttet av voksne. Ungdommer over 16 år skal kun bruke dette apparatet under oppsyn. Produsenten er ikke ansvarlig for skader, som forårsakes grunnet feil bruk eller feil betjening.

5. Generelle sikkerhetsinstruksjoner

⚠ ADVARSEL Les alle sikkerhetsinstruksjoner, anvisninger, illustrasjoner og tekniske data, som er vedlagt dette el-verktøyet.
Unnlatelse av å overholde de påfølgende anvisningene kan føre til elektrisk støt, brann og/eller alvorlige personskader.

Oppbevar alle sikkerhetsinstruksjoner og anvisninger for framtiden.

Begrepet El-verktøy som brukes i sikkerhetsinstruksjonene gjelder for strømdrevne el-verktøy (med nettkabel) og batteridrevne el-verktøy (uten nettkabel).

1) Arbeidsplass-sikkerhet

a) **Hold arbeidsområdet rent og godt belyst.** Uorden og ubelyste arbeidsområder kan føre til ulykker.

b) **Ikke arbeid med el-verktøyet i eksplosjonsfarlig omgivelse, der det befinner seg brennbare væsker, gass eller støv.** El-verktøy lager gnister, som kan antenne støvet eller dampen.

c) **Hold barn og andre personer unna når du bruker el-verktøyet.** Hvis du blir distrahert, kan du miste kontrollen over apparatet.

2) Elektrisk sikkerhet

a) **Tilkoblingspluggen til el-verktøyet må passe inn i stikkontakten. Støpselet må på ingen måter endres. Ikke bruk adapterplugger sammen med jordet el-verktøy.** Uendrede støpsler og passende stikkontakter reduserer risikoen for elektrisk støt.

b) **Unngå kroppskontakt med jordete overflater til, f.eks. rør, radiatorer, ovner og kjøleskap.** Det består en økt risiko for elektrisk støt, når din kropp er jordet.

c) **Hold el-verktøy unna regn og fuktighet.** Ved inntrenging av vann i et elektrisk apparat øker risikoen for elektrisk støt.

d) **Ikke misbruk kabelen til å bære elektroverktøyet, til å henge opp eller å trekke ut støpselet fra stikkontakten. Hold kabelen unna varme, olje, skarpe kanter eller bevegelige apparatdeler.** Skadde eller sammenviklede kabler øker risikoen for elektrisk støt.

e) **Når du arbeider med et el-verktøy utendørs, må du kun bruke skjøteledninger, som også er godkjent for utendørs bruk.** Bruken av en forlengelseskabel som er egnet for utendørs bruk reduserer risikoen for elektrisk støt.

f) **Hvis det ikke er mulig å unngå drift av elektroverktøyet i fuktig omgivelse, må du bruke en jordfeilbryter.** Bruk av en feilstrømbryter reduserer faren for elektrisk støt.

3) Sikkerhet til personer

a) **Vær alltid oppmerksom, pass på hva du holder på med, og gå fornuftig frem ved arbeid med et el-verktøy. Ikke bruk el-verktøy når du er trett eller er påvirket av narkotika, alkohol eller medikamenter.**

Ett øyeblikks uoppmerksomhet ved bruk av elektroverktøyet kan føre til alvorlige personskader.

b) **Bruk personlig verneutstyr og alltid vernebriller.** Bruk av personlig verneutstyr som støvmaske, sklisikre vernesko, sikkerhetshjelm eller hørselsvern, alt etter type og bruk av elektroverktøyet, reduserer faren for personskader.

c) **Unngå utilsiktet idriftsettelse. Forsikre deg om at el-verktøyet er slått av, før du kobler det til strømforsyningen, løfter eller bærer det.** Hvis du har fingeren på bryteren mens du bærer el-verktøyet eller kobler apparatet til strømforsyningen mens det allerede er slått på, kan dette føre til ulykker.

d) **Fjern innstillingsverktøy eller skrunøkler, før du slår på elektroverktøyet.** Et verktøy eller en nøkkel, som befinner seg i en dreiende maskindel, kan føre til personskader.

e) **Unngå en unormal kroppsholdning. Sørg for sikkert fotfeste og hold alltid likevekten.** Slik kan du i uventede situasjoner bedre kontrollere el-verktøyet.

f) **Bruk egnede klær. Du skal ikke benytte vide klær eller smykker. Sørg for at hår, klær og hansker holdes unna bevegelige deler.** Løstsittende klær, smykker eller langt hår kan hektes fast i bevegelige deler.

g) **Hvis det er mulig å montere støvavtrekks- og -oppsamlingsinnretninger, må du forsikre deg om at det er tilkoblet og brukes på riktig måte.** Bruk av et støvavtrekk kan redusere støvrelaterte farer.

h) **Men du må ikke føle deg for sikker, og ikke heve deg selv over sikkerhetsreglene for el-verktøy, selv om du etter hyppig bruk er kjent med el-verktøyet.** Uaktsom handling kan i løpet av et brøkdels sekund føre til alvorlige personskader.

4) Bruk og behandling av el-verktøyet

a) **Du skal ikke overbelaste el-verktøyet. Bruk et el-verktøy som er egnet for arbeidet som skal utføres.** Med passende el-verktøy arbeider du bedre og sikrere i det angitte effektområdet.

b) **Ikke bruk el-verktøy, som har defekt bryter.** El-verktøy, som ikke lenger kan slås på eller av, er farlig og må repareres.

c) **Trekk støpselet ut av stikkontakten, før du foretar innstillinger på apparatet, skifter tilbehørsdeler eller legger bort apparatet.** Denne forholdsregelen hindrer utilsiktet start av elektroverktøyet.

d) **El-verktøy som ikke er i bruk, må oppbevares utenfor rekkevidden til barn. Ikke la personer bruke apparatet, som ikke er kjent med det eller ikke har lest disse anvisningene.** El-verktøy er farlige, når de brukes av uerfarne personer.

e) **Vær nøye med å pleie el-verktøyet. Kontroller om bevegelige deler fungerer feilfritt og ikke klemmer, om deler er brukket eller ødelagt, slik at funksjonen til elektroverktøyet er redusert. Skadde deler må repareres før apparatet brukes.** Mange ulykker skyldes dårlig vedlikeholdt el-verktøy.

f) **Skjæreverktøy skal holdes skarpe og rene.** Korrekt pleide skjæreverktøy med skarpe skjærekanter er mindre utsatt for fastsetting og lettere å føre.

g) **El-verktøy, tilbehør, bruksverktøy osv. skal brukes tilsvarende disse anvisningene. Derved må du ta hensyn til arbeidsforholdene og arbeidet som skal utføres.** Bruk av el-verktøy til andre formål enn det som regnes som tiltenkt bruk kan føre til farlige situasjoner.

h) **Sørg for å holde håndtaksflatene tørre, rene og fri for olje og fett.** Glatte håndtak og håndtaksflater tillater ikke sikker betjening og styring av el-verktøyet i uforutsigbare situasjoner.

5) Service

a) **El-verktøyet skal kun repareres av kvalifisert fagpersonell og kun med original-reservedeler.** Dermed sikres det at sikkerheten til el-verktøyet opprettholdes.

6. Sikkerhetsinstruksjoner for alle anvendelser

Felles sikkerhetsinstruksjoner for sliping og sandpapirsliping:

a) Dette el-verktøyet skal brukes som slipemaskin og sandpapirslipemaskin. Følg all sikkerhetsinstruksjoner, anvisninger, illustrasjoner og data som du mottar med apparatet.Unnlatelse av å følge anvisningene nedenfor kan føre til elektrisk støt, brann og/eller alvorlige personskader.

b) Dette el-verktøyet er ikke egnet til arbeid med stålbørster, polering og kapping. Bruk som el-verktøyet ikke er beregnet for kan forårsake farer og personskader.

c) Ikke bruk tilbehør som ikke er spesielt utviklet og anbefalt av produsenten for dette el-verktøyet. Bare fordi du kan feste tilbehøret til el-verktøyet, er det ingen garanti for sikker bruk.

d) Det tillatte turtallet til bruksverktøyet må være minst like høyt som maks. turtall som er angitt på el-verktøyet. Tilbehør, som roterer raskere enn hva som er tillatt, kan brekke og slynges rundt.
e) Den ytre diameteren og tykkelsen på verktøyinnsatsen må samsvare med dimensjonene til el-verktøyet. Feil dimensjonert bruksverktøy kan ikke skjermes eller kontrolleres tilstrekkelig.
f) Bruksverktøy med gjengeinnsats må passe nøyaktig på gjengen på slipespindelen. Ved bruksverktøy som er montert med en flens, må hulldiameteren til bruksverktøyet samsvare med mottaksdiameteren til flensen. Bruksverktøy som ikke festes nøyaktig på el-verktøyet, roterer ujevnt, vibrerer veldig kraftig og kan føre til at du mister kontrollen.
g) Ikke bruk skadde bruksverktøy. Før hver bruk må du kontrollere bruksverktøy som slipeskiver for splinter og sprekker, slipeplater for sprekker, slitasje eller kraftig bruk. Hvis el-verktøyet eller bruksverktøyet faller ned, må du kontrollere, om det er skadet, eller bruke et uskadd bruksverktøy. Når du har kontrollert og satt inn bruksverktøyet, hold deg selv og andre personer i nærheten utenfor nivået til det roterende bruksverktøyet og la apparatet kjøre med maks. turtall i ett minutt. Skadde bruksverktøy pleier å knekke i løpet av testtiden.
h) Bruk personlig verneutstyr. Avhengig av anvendelse skal det brukes komplett ansiktsvern, øyevern eller vernebrille. Hvis det er aktuelt, bruk støvmaske, hørselsvern, vernehansker eller et spesielt forkle som holder små slipe- og materialpartikler borte fra deg. Øyner skal beskyttes mot fremmedlegemer som kastes rundt, som oppstår ved forskjellige anvendelser. Støv- eller åndedrettsmasken må filtrere støvet som dannes ved anvendelsen.
   Hvis du lenge er utsatt for høy støy, kan det føre til hørselstap.
i) Vær oppmerksom på at andre personer har sikker avstand til ditt arbeidsområde. Alle, som går inn i arbeidsområdet, må bruke personlig verneutstyr.
   Bruddstykker til arbeidsstykket eller bruksverktøy som brekker kan slenges bort og kan også forårsake personskader utenfor det direkte arbeidsområdet.
j) Hold el-verktøyet kun på de isolerte håndtaksflatene, når du utfører arbeider, der bruksverktøyet kan støte på skjulte strømledninger eller den egne strømkabelen. Ved kontakt med en strømførende ledning kan også deler av apparatet som er av metall bli strømførende og føre til elektrisk støt.
k) Hold nettkabelen unna roterende bruksverktøy. Hvis du mister kontrollen over apparatet, kan nettkabelen kuttes eller sette seg fast og hånden eller armen din kan komme inn i det roterende bruksverktøyet.
l) Du må aldri legge fra deg el-verktøyet, før bruksverktøyet har stanset helt. Det roterende bruksverktøyet kan komme i kontakt med mottaksflaten, noe som kan føre til at du mister kontrollen over el-verktøyet.
m) Ikke la el-verktøyet gå mens du bærer det. Utilsiktet kontakt med det roterende bruksverktøyet kan føre til at det griper klærne dine og bruksverktøyet kan bore seg inn i kroppen din.
n) Rengjør regelmessig lufteslissene til el-verktøyet. Motorviften trekker støv inn i huset, og store mengder med metallstøv kan føre til elektriske farer.
o) El-verktøyet skal ikke brukes i nærheten av brennbare materialer. Gnister kan antenne disse materialene.
p) Ikke bruk bruksverktøy, som krever flytende kjølemiddel. Bruk av vann eller andre flytende kjølemidler kan føre til elektrisk støt.

Tilbakeslag og tilsvarende sikkerhetsinstruksjoner
Tilbakeslag er den plutselige reaksjonen som et resultat av et fasthektet eller blokkert roterende bruksverktøy, som en slipeskive, slipeplate, stålbørste osv. fastkiling eller blokkering fører til bråstopp av det roterende bruksverktøyet.
Som et resultat akselereres et ukontrollert el-verktøy mot rotasjonsretningen til bruksverktøyet på blokkeringspunktet.

Hvis f.eks. en slipeskive setter seg fast eller blokkerer i arbeidsstykket, kan kanten av slipeskiven som dykker ned i arbeidsstykket sette seg fast og bryte ut av slipeskiven eller forårsake tilbakeslag. Slipeskiven beveger seg deretter mot eller bort fra operatøren, avhengig av hjulets rotasjonsretning ved blokkeringspunktet. Herved kan slipeskiver også brekke.

Et tilbakeslag er følgen av feil eller feilaktig bruk av elektroverktøyet. Dette kan hindres gjennom egnede forsiktighetstiltak som beskrevet under.
a) Hold el-verktøyet godt fast og bring kroppen og armene i en posisjon der du kan absorbere tilbakeslagskreftene. Bruk alltid ekstra håndtak, hvis tilgjengelig, for å ha størst mulig kontroll over tilbakeslagskrefter eller reaksjonsmomenter ved oppstart. Gjennom egnede forsiktighetstiltak kan operatøren kontrollere tilbakeslags- og reaksjonskreftene.

b) Ha aldri hånden i nærheten av roterende verktøy. Bruksverktøyet kan bevege seg over hånden din ved tilbakeslag.
c) Unngå området med kroppen din der el-verktøyet vil bevege seg ved tilbakeslag. Tilbakeslaget driver el-verktøyet i motsatt retning av slipeskivens bevegelse ved blokkeringspunktet.
d) Arbeid spesielt forsiktig i området til hjørner, skarpe kanter osv., unngå at bruksverktøyet spretter tilbake fra arbeidsstykket og setter seg fast. Det roterende bruksverktøyet har tendens til å sette seg fast ved hjørner, skarpe kanter eller hvis det spretter av. Dette gjør at du mister kontrollen eller tilbakeslag.
e) Ikke bruk kjede eller tagget sagblad. Slike bruksverktøy forårsaker ofte tilbakeslag eller at du mister kontrollen over el-verktøyet.

Spesielle sikkerhetsinstruksjoner for sliping:

a) Bruk kun slipemidler som er godkjent for ditt el-verktøy og beskyttelsesdekselet som er beregnet for disse slipemidlene. Slipemidler som ikke er beregnet for el-verktøyet kan ikke skjermes tilstrekkelig og er utrygge.
b) Bøyde slipeskiver må monteres slik at slipeflaten deres ikke stikker ut over nivået til kanten av beskyttelsesdekselet. En feilmontert slipeskive som stikker utover nivået på kanten av beskyttelsesdekselet kan ikke skjermes tilstrekkelig.
c) Beskyttelsesdekselet må festes sikkert til el-verktøyet og, for maksimal sikkerhet, justeres slik at den minst mulige delen av slipeskiven peker mot operatøren. Beskyttelsesdekselet hjelper til med å beskytte operatøren mot bruddstykker, utilsiktet kontakt med slipemiddelet og gnister som kan antenne klær.
d) Slipemidler skal kun brukes til de anbefalte bruksområdene. For eksempel: Du må aldri bruke sideflatene til kappskiven til å slipe. Kappskiver er ment for å fjerne materiale ved hjelp av kanten på skiven. Sidekraft på disse slipemidlene kan knekke dem.
e) Bruk alltid uskadede klemflenser med riktig størrelse og form for den valgte slipeskiven. Egnede flenser støtter slipeskiven og reduserer dermed faren for at slipeskiven brekker. Flenser for kappskiver kan avvike fra flenser for andre slipeskiver.
f) Ikke bruk nedslitte slipeskiver til større el-verktøy. Slipeskiver for større el-verktøy er ikke utformet for de høyere turtallene til mindre el-verktøy og kan brekke.

Ytterligere sikkerhetsinstruksjoner for sliping med sandpapir

a) Ikke bruk overdimensjonerte slipeblader, men følg produsentens anvisninger om størrelsen på slipebladet.
Slipeblader som stikker utover slipeplaten kan forårsake personskader, blokkering, riving av slipebladene eller tilbakeslag.

7. Ytterligere sikkerhetsinstruksjoner

- **Bruk egnet lokaliseringsutstyr for å finne skjulte forsyningsledninger eller kontakt det lokale forsyningsselskapet.** Kontakt med elektriske ledninger kan føre til brann og elektrisk støt. Skade av en gassledning kan føre til eksplosjon. Inntrengning i en vannledning forårsaker materiell skade eller kan føre til elektrisk støt.
- **Lås på-/av-bryteren og sett den i av-posisjon hvis strømforsyningen avbrytes, f.eks. på grunn av strømbrudd eller at strømpluggen trekkes.** Dette forhindrer en ukontrollert omstart.
- **El-verktøyet skal kun brukes til tørrsliping.** Ved inntrenging av vann i et elektrisk apparat øker risikoen for elektrisk støt.
- **Før el-verktøyet kun mot arbeidsstykket når det er slått på, og slå det først av etter at det er løftet av arbeidsstykket**. El-verktøyet kan bevege seg plutselig.
- **Pass på at ingen personer utsettes for fare på grunn av gnister. Fjern brennbart materiale i nærheten.** Ved sliping av metaller, oppstår gnister.
- **Ikke bruk slitte, sprukne eller sterkt tilstoppede slipeverktøy.** Skadde slipeverktøy kan revne, bli kastet bort og skade noen.
- **Ikke bruk kappe- eller grovslipeskiver eller koppbørster.** El-verktøyet er ikke egnet for bruk med disse bruksverktøyene. Det er fare for personskader!
- **Bruk alltid den medfølgende utsugsslangen og et egnet støvavtrekk ved drift av el-verktøyet.** Bruk av et støvavtrekk kan redusere støvrelaterte farer.
- **Obs brannfare! Unngå overoppvarming av slipematerialet og slipemaskinen. Tøm alltid støvbeholderen før arbeidspauser.** Slipestøv i støvsekken, mikrofilteret, papirposen (eller i filterposen eller filteret til støvsugeren) kan selvantennes under ugunstige forhold, som for eksempel gnister ved sliping av metaller.

Det er spesielt farlig dersom slipestøvet er blandet med maling, polyuretanrester eller andre kjemiske stoffer og materialet som skal slipes er varmt etter lengre arbeid.

- **Hold el-verktøyet godt fast med begge hendene og sørg for å stå stabilt.** El-verktøyet føres sikkert med to hender.
- **Bruk hørselsvern, vernebrille, støvmaske og hansker ved behov. Bruk som støvmaske minst én partikkelfiltrerende halvmaske av klasse FFP 2.**
- **Bruk et støvavtrekk for bearbeiding av stein. Støvsugeren må være godkjent for støvsuging av steinstøv.** Bruk av disse innretningene reduserer støvfare.
- **Ikke ta på bruksverktøyene før de er avkjølt.** Bruksverktøyene blir veldig varme under arbeid.
- **Bruk vernehansker når du skifter bruksverktøyene.** Bruksverktøyene blir varme ved langvarig bruk.
- **Ikke behandle materialer som frigjør farlige stoffer, f.eks. bøketre eller eikestøv, steinstøv eller asbest.** Disse stoffene gjelder som kreftfremkallende.
- **Informer deg om gjeldende forskrifter/lover for håndtering av farlig støv i ditt land.**
- **Ta aldri på det løpende slipeverktøyet.** Det er fare for personskader.
- **Ved behov må du bruke et stativ for arbeid.** Når du arbeider på en stige, kan du ikke innta en fast stilling.

Advarsel! Under driften danner dette elektroverktøyet et elektromagnetisk felt. Dette feltet kan under visse omstendigheter skade aktive eller passive medisinske implantater.
For å redusere faren for alvorlige eller dødelige farer anbefaler vi at personer med medisinske implantater forhører seg med legen sin eller produsenten av implantatet før elektroverktøyet betjenes.

8. Resterende risikoer

Maskinen er konstruert og bygget i henhold til nyeste tekniske standarder og anerkjente sikkerhetstekniske regler. Likevel kan det oppstå enkelte restfarer ved arbeidet.

- Helsefare som følge av strøm dersom det ikke benyttes forskriftsmessige ledninger til strømtilkobling.
- Dessuten kan det, på tross av alle forholdsregler som treffes, finnes muligheter for ikke-åpenbare resterende risikoer.
- Restfarer kan minimeres dersom "Sikkerhetsinstruksjoner" og "Tiltenkt bruk" samt bruksanvisningen som helhet følges.
- Unngå tilfeldig igangsetting av maskinen: når pluggen settes inn i stikkontakten må strømknappen ikke trykkes.
- Hold hendene dine unna arbeidsområdet når maskinen er i drift.

9. Tekniske data

Nominell spenning:	230 V~
Nominell frekvens:	50 Hz
Effektopptak:	1050 W
Nominelt turtall (rotasjonshastighet) n:	410 - 1900 1/min
Gjengemål:	M14
Slipeskive-diameter:	180 mm
Beskyttelsesklasse:	II
Vekt:	4 kg

Støyemisjonsverdier:	
Lydtrykknivå L_{PA}.:	73,3 dB(A)
Lydeffektnivå L_{WA}.:	84,3 dB(A)
Usikkerhet K	3 dB(A)

Hånd-arm-vibrasjon:	
Overflatesliping a_h	3,38 m/s^2
Usikkerhet K:	1,5 m/s^2

Med forbehold om tekniske endringer!

Støy og vibrasjon
⚠ **Advarsel**: Støy kan ha en alvorlig innvirkning på helsen din. Hvis maskinstøyen overstiger 85 dB (A), må du bruke et egnet hørselsvern.
Merknad: Informasjonen spesifisert i disse instruksjonene Vibrasjonsnivået ble målt i henhold til en standardisert målemetode og kan brukes til sammenligning av apparater. Den angitte vibrasjonsutslippsverdien kan også brukes for en innledende bedømmelse av eksponeringen.

⚠ **Advarsel!**
Vibrasjonsnivået varierer avhengig av bruken av el-verktøyet og kan i noen tilfeller overstige nivået spesifisert i disse instruksjonene.

Vibrasjonsbelastningen kan undervurderes hvis el-verktøyet brukes regelmessig på denne måten. Prøv å holde belastningen gjennom vibrasjoner lavest mulig. Et eksempel for tiltak for reduksjon av vibrasjonsbelastningen er bruk av hansker ved bruk av verktøyet og begrensning av arbeidstiden.
Derved skal en ta hensyn til alle aspektene til driftssyklusen (for eksempel perioder, der el-verktøyet er slått av, og slike, der det er slått på, men drives uten belastning).

10. Utpakking

- Åpne emballasjen og ta apparatet forsiktig ut av esken.
- Fjern emballasjematerialet samt emballasje- og transportsikringene (hvis der er noen).
- Sjekk at leveringsomfanget er fullstendig.
- Sjekk apparatet og tilbehørsdeler for transportskader. Ved anmerkninger skal distributøren informeres umiddelbart.
  Senere reklamasjoner vil ikke bli godtatt.
- Hvis det er mulig, bør du bevare emballasjen til garantiperioden er over.
- Gjør deg kjent med brukerveiledningen før du tar apparatet i bruk.
- Når det gjelder tilbehør, slitasje- og reservedeler, skal du kun bruke originaldeler. Reservedeler får du hos din fagforhandler.
- Oppgi ved bestillinger våre artikkelnumre, samt type og byggeår for apparatet.

⚠ ADVARSEL!
Apparatet og emballasjemateriale er ikke et leketøy! Barn skal ikke leke med plastposer, folier og smådeler! Det er fare for svelging og kvelning!

11. Før idriftsetting

Advarsel!
Trekk strømpluggen ut av stikkontakten før alle arbeider på apparatet!

Forsiktig!
Bruk vernehansker ved bytte av verktøy. Det er fare for personskader hvis bruksverktøyene berøres.

Du kan velge mellom forskjellige bruksverktøy tilsvarende materialet som skal bearbeides og ønsket fjerning av overflaten.

Merknad: Ikke legg fra deg apparatet uten montert bruksverktøy (slipeplate, hardmetall-koppskive, osv.). Derved kan børsteringen (5) bøyes og skades.

11.1 Bytte slipeblader
Overflaten på slipeplaten (13) består av et borrelåsstoff, slik at du raskt og enkelt kan feste slipeblader (16) med borrelås.
- Før du fester et nytt slipeblad (16), må du fjerne smuss og støv fra slipeplaten (13), f.eks. med en pensel.
- Plasser slipebladet (16) i flukt med kanten på slipeplaten (13). Legg deretter slipebladet på slipeplaten (13) og trykk det fast. Vær oppmerksom på overensstemmelse mellom sugehullene på slipebladet (16) og slipeplaten (13).
- For å fjerne slipebladet (16), løft det sideveis og trekk det av slipeplaten (13).

11.2 Montere/skifte bruksverktøy (fig. 2, 4)
⚠ **ADVARSEL!** Bruk bare spindellåseknappen (7) når slipespindelen (12) står stille. Ellers kan apparatet ta skade.
- Bruk bare hardmetall-koppskiver (10) med en flat slipeoverflate.
- Rengjør slipespindelen (12) og alle deler som skal monteres.
- For å stramme og løsne bruksverktøyet, trykk på spindellåseknappen (7) for å låse det.
- For å feste bruksverktøyet, plasser monteringsflensen (11) på slipespindelen (12).
- Plasser det ønskede bruksverktøyet på slipespindelen (12).
- Skru på strammemutteren (14) og stram den med tohulls monteringsnøkkelen (15).

MERKNAD Pass på at kragen på strammemutteren (14) vender utover.

11.3 Montering av støvavtrekk
Støv fra materialer som blybasert maling, enkelte tresorter, mineraler og metall kan være helseskadelige. Berøring eller innånding av støv kan fremkalle allergiske reaksjoner og/eller luftveissykdommer for brukeren eller personer i nærheten.
Bestemte støvtyper som eike- eller bøkestøv anses som kreftfremkallende, spesielt i kombinasjon med tilsetningsstoffer som brukes til å behandle treverk (kromat, trebeskyttelsesmidler). Materiale som inneholder asbest skal kun bearbeides av spesialister.
- Bruk alltid et støvavtrekk.

- Bruk el-verktøyet med enten støvposen (18) eller en støvsuger av støvklasse M.
- Sørg for god ventilasjon av arbeidsplassen.
- Det anbefales å bruke en åndedrettsmaske med filterklasse P2.
- Unngå å bøye sugeslangen (19).

Vær oppmerksom på gjeldende forskrifter i ditt land for materialene som skal bearbeides.
- Sett innløpssiden av sugeslangen (19) på avtrekksstussen (8).
- Koble nå utløpssiden av sugeslangen (19) til støvposen (18). Sett utløpssiden til sugeslangen (19) inn i avtrekksstussen til støvposen (18).
- For å demontere utsugsslangen (19), trekk utsugsslangen (19) av avtrekksstussen (8).

11.4 Montering av adapter for eksternt avtrekk
- Plugg om nødvendig adapteren for støvavtrekk på avtrekksstussen.
- Koble til et godkjent støvavtrekk.

MERKNAD: Ved bearbeiding av tre eller materialer som produserer helsefarlig støv, skal enheten kobles til en egnet, testet avtrekksinnretning.

11.5 Innstilling av det ekstra håndtaket
Hellingen til det ekstra håndtaket (9) kan innstilles. Dette brukes til å oppnå en mer gunstig arbeidsstilling for føringshånden i visse bruksområder (f.eks. ved sliping nær kanten).
- Løsne de to vingeskruene og vipp det ekstra håndtaket i ønsket arbeidsstilling.
- Trekk til vingeskruene igjen.

12. Arbeidsinstrukser

⚠ Obs!
Før idriftsetting må apparatet monteres komplett!

⚠ ADVARSEL!
Trekk strømpluggen ut av stikkontakten før alle arbeider på apparatet!
Vent til apparatet har kommet til stillstand før du legger det fra deg.

Slipeeffekten og overflatekvaliteten bestemmes hovedsakelig av valget av slipeverktøy, det forhåndsvalgte turtallsnivået og kontakttrykket.

Kun feilfrie slipeverktøy gir god slipeytelse og beskytter apparatet.

12.1 Sliping
- **Ved arbeid må du holde apparatet godt fast med begge hendene og sørg for å stå stabilt.** Apparatet føres sikkert med to hender.
- Koble til avtrekkssystemet (internt eller eksternt avtrekk).
- **Ved eksternt avtrekk:** Hvis mulig, arbeid med eksternt avtrekk eller start-/stopp-automatikk til støvsugeren. Støvsugeren slås på automatisk og slås av igjen med en forsinkelse for å fjerne reststøv fra sugeslangen.
- Slå på apparatet. Plasser den med hele slipeoverflaten på underlaget som skal bearbeides. Beveg den over arbeidsstykket med moderat trykk.
- Sørg for jevnt kontakttrykk for å øke levetiden til bruksverktøyene.
- For stor økning av kontakttrykket fører ikke til høyere slipeeffekt, men til større slitasje av apparatet og bruksverktøyet.
- Løft apparatet av overflaten.
- **Ved internt avtrekk:** La el-verktøyet gå i noen sekunder til for å fjerne resterende støv fra utsugsslangen (19).

12.2 Sliping nær kanten (fig. 5, 6)
For sliping nær kanten, kan et hettesegment (6) på beskyttelses- og avtrekkshetten (4) fjernes. Som et resultat kommer bruksverktøyet nærmere gulv-, vegg- og takkantene, samt eksisterende installasjoner som rør. På denne måten kan de tilstøtende flatene bearbeides nøyaktig.
Forvent støvutvikling under dette arbeidet, ettersom beskyttelses- og avtrekkshetten (4) ikke lenger er lukket.
- Trekk hettesegmentet (6) fremover ut av beskyttelses- og sugehetten (4).
- Rediger overflatene nær kanten.
- Sett hettesegmentet (6) tilbake på avtrekkshetten (4) til det klikker på plass.

13. Betjening

Dreieretning til verktøyet!

13.1 Innkobling
For å slå på apparatet, skyv på-/av-bryter (1) forover.
For å låse på-/av-bryteren (1), trykk på-/av-bryteren (1) ned foran til den klikker på plass.

13.2 Utkobling
For å slå av el-verktøyet, slipp på-/av-bryteren (1). Hvis den er låst, trykk kort på-/av-bryteren (1) i det bakre området og slipp den.

13.3 Stille inn turtall
Før du starter arbeidet, still inn turtallet tilsvarende til anvendelsen. Bruk lavt turtall ved grovslipearbeider, øk turtallet ved finarbeider.
- Juster turtallet ved å trykke på tasten (2).
- Trykk på tasten + (2) for å øke turtallet.
- Trykk på tasten – (2) for å redusere turtallet.

MERKNAD: Bruksverktøyet fortsetter å rotere etter at det er slått av. Vent til bruksverktøyet har kommet til stillstand, før du legger fra deg apparatet.

14. Elektrisk tilkobling

Den installerte elektromotoren er tilkoblet og klar for drift. Tilkoblingen tilsvarer de gjeldende VDE- og DIN-bestemmelsene.
Nettilkoblingen hos kunden, samt skjøteledningen som benyttes, må være i samsvar med disse forskriftene.

Defekt elektro-tilkoblingsledning
Det oppstår ofte skader på isoleringen hos elektriske tilkoblingsledninger.

Årsaker for dette kan være:
- Trykksteder, når tilkoblingsledninger føres gjennom vinduer eller dørsprekker.
- Knekkpunkt på grunn av feil feste eller føring av tilkoblingsledningen.
- Grensesnitt på grunn av at tilkoblingsledningen ble overkjørt.
- Skader på isoleringen fordi den ble revet ut av stikkontakten i veggen.
- Riss som følge av aldring hos isoleringen.

Slike defekte el-tilkoblingsledninger må ikke brukes og er på grunn av isolasjonsskadene, livsfarlig.
Kontroller den elektriske tilkoblingsledningen regelmessig for skader. Pass på at tilkoblingsledningen ikke er koblet til strømnettet ved kontroll.

Strømledninger skal være i samsvar med relevante VDE- og DIN-bestemmelser. Bruk kun tilkoblingsledninger med lik merking.

Et påtrykk av typebetegnelsen på tilkoblingskabelen er en forskrift.

Tilkoblingstype X
Hvis nettilkoblingsledningen til dette apparatet blir skadet, må den erstattes av en spesiell tilkoblingsledning, som du kan få hos produsenten eller dens kundeservice.

For enfaset vekselstrømmotor anbefaler vi en sikring fra C 16 A eller K 16 A for maskiner med høyere startstrøm (fra 3000 watt)!

15. Rengjøring og vedlikehold

⚠ ADVARSEL!
Slå av apparatet og trekk ut strømpluggen før alle arbeider på apparatet.

- Hold beskyttelsesinnretninger, luftspalter og motorhuset mest mulig fri for støv og smuss. Tørk av apparatet med en ren klut eller blås ut av det med trykkluft med lavt trykk.
- Vi anbefaler at du rengjør apparatet direkte etter hver bruk.
- Rengjør apparatet regelmessig med en fuktig klut og litt flytende såpe. Ikke bruk rengjørings- eller løsningsmidler. Disse kan angripe plastdelene til apparatet. Pass på at det ikke kan komme vann inn i apparatet.
  Ved inntrenging av vann i et elektrisk apparat øker risikoen for elektrisk støt.

Inne i apparatet er det ikke noen andre deler som skal vedlikeholdes.

Tømme støvposen
For å sikre optimalt støvavtrekk, tøm støvposen (18) i god tid.
- Åpne glidelåsen til støvposen (18).
- Rist støvposen (18) over en egnet avfallsbeholder.

Serviceinformasjon
Du må passe på, at følgende deler til dette produktet underligger en bruksavhengig eller naturlig slitasje hhv. følgende deler er nødvendige som forbruksmaterialer.
Slitedeler*: Kullbørster, brytere

* ikke absolutt inkludert i leveringsomfanget!

Tilkoblinger og reparasjoner
Tilkoblinger og reparasjoner av det elektriske utstyret skal kun utføres av en elektriker.

Angi følgende informasjon ved tilbakemeldinger:
- strømtype til motoren
- informasjon til maskinens typeskilt

Reservedeler og tilbehør får du i vårt servicesenter. Hertil må du skanne QR-koden på tittelsiden.

16. Lagring

Lagre apparatet og tilbehøret på et mørkt, tørt og frostfritt sted som er utilgjengelig for barn. Den optimale lagringstemperaturen er mellom 5 og 30 ˚C. Oppbevar verktøyet i originalemballasjen. Dekk til verktøy for å beskytte det mot støv eller fuktighet. Oppbevar brukerveiledningen sammen med verktøyet.

17. Kassering og gjenvinning

Henvisning om emballasjen



Emballasjemateriale kan resirkuleres. Vennligst kast emballasje på en miljøvennlig måte.

Merknader om elektro- og elektronikkenhetsloven



Brukt elektriske og elektroniske enheter skal ikke kastes i husholdningsavfallet, men må samles inn eller kasseres separat!

- Brukte batterier, som ikke er fast installert i det gamle apparatet, må tas ut uten at de skades før apparatet leveres inn! Kasseringen av disse er regulert av batteriloven.
- Eieren eller brukeren av elektriske og elektroniske apparater er forpliktet til å levere disse inn til gjenvinning.
- Sluttbrukeren har ansvaret for å slette personrelaterte opplysninger fra enheten som skal kasseres!
- Symbolet med gjennomstreket søppelkasse betyr at brukte elektriske og elektroniske enheter ikke skal kastes i husholdningsavfallet.
- Brukte elektroniske og elektriske enheter kan leveres inn gratis ved følgende steder:
  - Offentlige kasserings- eller innsamlingssteder (f.eks. kommunale miljøstasjoner).
  - Utsalgssteder for elektriske apparater (stasjonære eller online) dersom forhandleren er forpliktet til å ta enhetene tilbake eller frivillig tilbyr dette.
  - Du kan levere inn opptil tre gamle elektriske enheter per type enhet, med en maksimal kantlengde på 25 centimeter, fra produsenten gratis uten å først kjøpe en ny enhet eller ta dem til et annet autorisert innsamlingspunkt i ditt område.
  - Du kan finne ut flere supplerende returbetingelser fra produsenter og distributører hos de respektive kundeservicene.
- Hvis produsenten leverer et nytt elektrisk apparat til en privat husholdning, kan denne arrangere at det gamle elektriske apparatet skal hentes på forespørsel fra sluttbrukeren. Ta kontakt med produsentens kundeservice for dette.
- Disse erklæringene gjelder kun for enheter som er installert og solgt i landene i EU og underlagt det europeiske direktivet 2012/19/EU. I land utenfor EU kan det være avvikende bestemmelser for kassering av brukte elektriske og elektroniske apparater.

18. Feilhjelp

Følgende tabell viser feilsymptomer og beskriver hvordan du kan utbedre dem hvis maskinen ikke arbeider slik den skal. Hvis du ikke klarer å lokalisere problemet på denne måten, må du ta kontakt med ditt service-verksted.

Feil	Mulig årsak	Utbedring
El-verktøy starter ikke	Strømforsyning avbrutt	Kontrollere strømforsyningen ved å koble til et annet el-verktøy
	Nettkabel eller støpsel defekt	Kontroll gjennom elektriker
	Annen elektrisk defekt av el-verktøyet	Kontroll gjennom elektriker
El-verktøyet har ikke full effekt	Skjøteledning for lang og/eller med for lite tverrsnitt	Bruk en skjøteledning med godkjent lengde og/ eller tverrsnitt
	Strømforsyningen (f.eks. generator) har for lav spenning	Koble til el-verktøyet på en egnet strømforsyning
Dårlig arbeidsresultat	Bruksverktøy nedslitt	La bruksverktøyet bli skiftet ut
	Slipeplate nedslitt	La slipeplaten bli skiftet ut
Sterk støvdannelse	Børstekant nedslitt	Skift ut børstekanten
	Støvavtrekk ikke tilkoblet/slått på	Koble til/slå på støvavtrekk

Обяснение на символите върху уреда

Използването на символи в настоящото ръководство следва да насочи вниманието Ви към евентуални рискове. Символите за безопасност и обясненията, които ги придружават, трябва да бъдат разбрани точно. Самите предупреждения не премахват рисковете и не могат да заменят правилните мерки за предотвратяване на злополуки.

	Предупреждение - За да сведете до минимум руска от нараняване, прочетете ръководството за експлоатация.
	Носете защита за слуха. Въздействието на шум може да причини загуба на слуха.
	Носете предпазна маска за прах. При обработката на дървесина и други материали може да се стигне до образуване на вреден за здравето прах. Не трябва да се обработва съдържащ азбест материал!
	Носете защитни очила. Възникващите по време на работа искри или излитащите от уреда трески, стърготини и прахове могат да причинят загуба на зрението.
⚠ **Внимание!**	В настоящото ръководство за обслужване с този знак сме обозначили местата, които засягат Вашата безопасност.
	Клас на защита II
	Продуктът отговаря на приложимите европейски директиви.
	Продуктът отговаря на приложимите сръбски директиви.

Съдържание: **Страница:**

1. Увод ... 277
2. Описание на уреда (Фиг. 1-3) ... 277
3. Обем на доставката ... 277
4. Употреба по предназначение ... 278
5. Общи указания за безопасност ... 278
6. Указания за безопасност за всички приложения ... 280
7. Допълнителни указания за безопасност ... 282
8. Остатъчни рискове ... 283
9. Технически данни ... 284
10. Разопаковане ... 284
11. Преди пускане в експлоатация ... 285
12. Указания за работа ... 286
13. Обслужване ... 286
14. Електрическо свързване ... 287
15. Почистване и поддръжка ... 287
16. Съхранение ... 288
17. Изхвърляне и рециклиране ... 288
18. Отстраняване на неизправности ... 289
19. Декларация за съответствие ... 346

1. Увод

Производител:

Scheppach GmbH
Günzburger Straße 69
D-89335 Ichenhausen, Германия

Уважаеми клиенти,
Желаем Ви много приятни моменти и успехи при работата с Вашия нов уред.

Указание:
Съгласно действащия закон за продуктовата отговорност, производителят на този уред не носи отговорност за щети, възникнали по или поради този уред, при:

- Неправилно боравене
- Неспазване на ръководството за употреба
- Ремонти от неупълномощени специалисти, явяващи се трети лица
- Монтиране и подмяна на не оригинални резервни части
- Употреба не по предназначение
- Отказ на електрическата инсталация при неспазване на предписанията за работа с електричество и разпоредбите на VDE 0100, DIN 57113/VDE 0113

Вземете под внимание:
Преди монтажа и пускането в експлоатация прочетете целия текст на ръководството за употреба.
Целта на това ръководство за употреба е да Ви улесни при запознаването с Вашия уред и използването на неговите възможности за употреба съгласно предписанията.
Ръководството за употреба съдържа важни указания относно безопасната, правилната и икономичната работа с уреда, избягването на опасности, спестяването на разходи за ремонт, намаляването на времената на престой и увеличаването на надеждността и експлоатационния живот на електрическия инструмент.
В допълнение към указанията за безопасност в това ръководство за употреба, задължително трябва да спазвате отнасящите се до експлоатацията на уреда предписания във Вашата страна.
Съхранявайте ръководството за употреба при уреда, защитено от замърсяване и влага в пластмасова торбичка. То трябва да бъде прочетено и внимателно спазвано от всеки оператор преди започване на работа.
С уреда могат да работят само лица, които са инструктирани относно употребата на уреда и са запознати със свързаните с това опасности.
Изискваната минимална възраст трябва да се спазва.
Освен съдържащите се в това ръководство за употреба указания за безопасност и специалните разпоредби във Вашата страна, при работата с машини трябва да се спазват и общопризнатите правила на техниката.
Не поемаме отговорност за злополуки или щети, възникнали поради неспазване на това ръководство или на указанията за безопасност.

2. Описание на уреда (Фиг. 1-3)

1. Превключвател за ВКЛЮЧВАНЕ/ИЗКЛЮЧВАНЕ
2. Бутони за настройка на оборотите (+/–)
3. Крилчати винтове за преместване на допълнителната ръкохватка
4. Защитен и прахоулавящ капак
5. Четка
6. Сегмент на капака
7. Бутон за заключване на шпиндела
8. Накрайник за прахоулавяне
9. Допълнителна ръкохватка
10. Карбиден диск
11. Поемащ фланец
12. Шлифовъчен шпиндел
13. Шлифовъчен кръг
14. Затегателна гайка
15. Монтажен ключ с два отвора
16. Шкурка
17. Адаптер (прахоизсмукване)
18. Торбичка за прах
19. Маркуч за изсмукване

3. Обем на доставката

- Машина 3-в1 за шлайфане на стени/подове и тавани
- 1 m смукателен маркуч (с възможност за удължаване до 3,5 m)
- 1 торбичка за прах (25 L)
- 1 адаптер (прахоизсмукване)
- 6X шкурки (2x 40 - 80 - 120)
- 1 карбиден диск (YG8)
- 1 монтажен ключ с два отвора
- 1 ръководство за експлоатация

4. Употреба по предназначение

Употребата по предназначение на този електрически инструмент включва следните дейности:
- Сухо шлайфане на покрития.
- Отстраняване на остатъци от боя, тапети и лепила.
- Отстраняване на лепило за плочки и сухи остатъци от лепило за килими от твърди основи (твърда мазилка, бетон).
- сухо шлайфане и заглаждане на бетон, мазилка и замазка.
- Перфориране на тапети върху твърди основи.
- Шлайфане на изравнен гипсокартон.
- Изглаждане на преходите между кофражите и грапавост на бетонните повърхности.
- Сухо шлайфане на стени и тавани на открито и закрито.
- Сухо шлайфане на метални, каменни и дървени повърхности.

Машината може да се използва само съгласно нейното предназначение. Всяка различаваща се от това употреба не е по предназначение. За всякакъв вид произтичащи от това щети или наранявания отговорност носи потребителят/операторът, а не производителят.

Съставна част от употребата по предназначение е също и спазването на указанията за безопасност, както и ръководството за монтаж и указанията за експлоатация в ръководството за употреба.
Лицата, които обслужват и поддържат машината, трябва да са запознати с него и да са информирани относно възможните опасности.
Освен това трябва да се спазват най-точно и действащите предписания за трудова безопасност.
Други общи правила в областите трудова медицина и техника на безопасност също трябва да се съблюдават. Промени по машината освобождават изцяло производителя от отговорност за възникнали в резултат от това щети.
Машината може да се използва само с оригинални резервни части и оригинални принадлежности на производителя.
Предписанията за безопасност, работа и поддръжка на производителя, както и посочените размери в Техническите данни, трябва да бъдат спазвани.

Моля, обърнете внимание, че нашите уреди не са конструирани с предназначение за търговска, професионална или промишлена употреба.

Не поемаме гаранция, ако уредът се използва в търговски, занаятчийски или промишлени предприятия, както и при равносилни дейности.
Уредът е предназначен за употреба от възрастни. Младите хора под 16-годишна възраст мога да използват уреда само под наблюдение. Производителят не носи отговорност за щети, причинени от неправилна употреба или неправилно обслужване.

5. Общи указания за безопасност

⚠ ПРЕДУПРЕЖДЕНИЕ Прочетете всички указания за безопасност и инструкциите, илюстрациите и техническите данни, предоставени с този електрически инструмент.
Пропуски при спазването на инструкциите по-долу могат да доведат до токов удар, пожар и/или тежки наранявания.

Запазете всички указания за безопасност и инструкции за бъдещи справки.

Използваното в указанията за безопасност понятие „електрически инструмент“ се отнася до захранвани от мрежата електрически инструменти (с мрежов кабел) и до захранвани с акумулатор електрически инструменти (без мрежов кабел).

1) Безопасност на работното място

a) **Поддържайте работното си място чисто и добре осветено.** Безпорядъкът и неосветените работни места могат да доведат до злополуки.

b) **Не работете с електрическия инструмент във взривоопасна среда, в която има запалими течности, газове или прахове.** Електрическите инструменти създават искри, които могат да възпламенят праха или парите.

c) **Дръжте деца и други лица далеч по време на използването на електрическия инструмент.** При разсейване можете да изгубите контрол върху уреда.

2) Електрическа безопасност

a) **Щепселът на електрическия инструмент трябва да отговаря на контакта. Щепселът не бива да се променя по никакъв начин.**

Не използвайте адаптерни щепсели заедно със заземени електрически инструменти. Непроменен щепсел и подходящи контакти намаляват риска от токов удар.

b) **Избягвайте телесен контакт със заземени повърхности като тръби, отоплителни уреди, фурни и хладилници.** Съществува повишен риск от токов удар, когато тялото Ви е заземено.

c) **Пазете електрическите инструменти от дъжд и влага.** Проникването на вода в електрическия уред увеличава риска от токов удар.

d) **Не използвайте кабела не по предназначение, за носене или закачане на електрическия инструмент или за издърпване на щепсела от контакта. Пазете кабела от горещина, масло, остри ръбове или движещи се части на уреда.** Повредени или усукани кабели увеличават риска от токов удар.

e) **Когато работите с електрически инструмент на открито, използвайте само удължителни кабели, които също са одобрени за употреба на открито.** Използването на подходящ за употреба на открито удължителен кабел намалява риска от токов удар.

f) **Когато употребата на електрическия инструмент във влажна среда не може да бъде избегната, използвайте дефектнотокова защита.** Използването на дефектнотокова защита намалява риска от токов удар.

3) Безопасност на хората

a) **Винаги бъдете внимателни, обръщайте внимание на това, което правите, и подхождайте разумно към работата с електрическия инструмент. Не използвайте електрически инструменти, ако сте уморени или под влиянието на наркотици, алкохол или медикаменти.** Момент невнимание при използването на електрически инструмент може да доведе до сериозни наранявания.

b) **Носете лични предпазни средства и винаги защитни очила.** Носенето на лични предпазни средства, като противопрахова маска, предпазни обувки, които не се хлъзгат, предпазна каска или защита за слуха, според вида и употребата на електрическия инструмент, намалява риска от наранявания.

c) **Избягвайте неволно включване. Уверете се, че електрическият инструмент е изключен, преди да го включите към електрозахранването, преди да го вземете или носите.** Ако при носенето на електрическия инструмент държите пръста си върху прекъсвача или свържете към електрозахранването вече включен уред, това може да доведе до злополуки.

d) **Отстранете инструментите за настройка или гаечните ключове, преди да включите електрическия инструмент.** Инструмент или ключ, намиращ се във въртяща се част от уреда, може да доведе до наранявания.

e) **Избягвайте неправилна стойка на тялото. Осигурете си стабилен стоеж и постоянно пазете равновесие.** Така можете да контролирате електрическия инструмент по-добре при неочаквани ситуации.

f) **Носете подходящо облекло. Не носете широки дрехи или украшения. Дръжте косата, облеклото и ръкавиците си далеч от движещи се части.** Широки дрехи, украшения или дълги коси могат да бъдат захванати от движещи се части.

g) **Когато могат да бъдат монтирани прахоизсмукващи и прахоулавящи устройства, уверете се, че те са свързани и се използват правилно.** Използването на прахоизсмукващо устройство може да намали вредите за здравето поради прах.

h) **Не се поддавайте на фалшивото чувство за безопасност и не пренебрегвайте правилата за безопасност при работа с електрическите инструменти, дори ако след многократната им употреба мислите че ги познавате добре.** Небрежните действия могат да доведат до тежки телесни повреди в рамките на части от секундата.

4) Употреба и боравене с електрическия инструмент

a) **Не претоварвайте електрическия инструмент. Използвайте подходящия за Вашата работа електрически инструмент.** С подходящия електрически инструмент работите по-добре и по-сигурно в диапазона на работните му характеристики.

b) **Не използвайте електрически инструмент, чийто прекъсвач е повреден.** Електрически инструмент, който не може да се включва или изключва, е опасен и трябва да бъде ремонтиран.

c) **Извадете щепсела от контакта, преди да извършвате настройки по уреда, да сменяте принадлежности или да оставите уреда настрани.**

Тази мярка за безопасност предотвратява неумишленото включване на инструмента.

d) **Съхранявайте неизползваните електрически инструменти на недостъпно за деца място. Не оставяйте уреда да бъде използван от лица, които не са запознати с него или не са прочели тези инструкции.** Електрическите инструменти са опасни, ако се използват от неопитни лица.

e) **Поддържайте електрическите инструменти грижливо. Проверявайте дали движещите се части функционират безупречно и не заяждат, дали няма счупени или така повредени части, че да нарушават функционирането на електрическия инструмент. Повредените части следва да бъдат ремонтирани преди използването на уреда.** Много злополуки са причинени от лошо поддържани електрически инструменти.

f) **Поддържайте режещите инструменти наточени и чисти.** Грижливо поддържаните режещи инструменти с остри режещи ръбове се заклинват по-малко и се водят по-лесно.

g) **Използвайте електрическия инструмент, принадлежностите, работните инструменти и т.н. съгласно настоящите инструкции. При това вземайте под внимание условията на работа и действието, което трябва да се извърши.** Употребата на електрически инструменти за различни от предвидените приложения може да доведе до опасни ситуации.

h) **Пазете повърхностите на дръжките, чисти и без масло и грес.** Хлъзгавите дръжки и техните повърхности не позволяват безопасна работа и контрол на електрическия инструмент в непредвидени ситуации.

5) Сервиз

a) **Възлагайте ремонти по Вашия електрически инструмент само на квалифицирани специалисти и само с оригинални резервни части.** Така се гарантира, че безопасността на електрическия инструмент ще се запази.

6. Указания за безопасност за всички приложения

Общи инструкции за безопасност при шлайфане и шлайфане с шкурка:

a) Този електрически инструмент се използва като акумулаторен ъглошлайф и шлайфмашина с шкурка.

Спазвайте всички указания за безопасност, инструкции, изображения и данни, които сте получили заедно с уреда. Ако не вземете под внимание следните инструкции, може да се стигне до токов удар, пожар и / или тежки наранявания.

b) Този електрически инструмент не е предназначен за работа с телени четки, полиране и отрезно шлифоване. Приложения, за които електрическият инструмент не е предназначен, могат да причинят опасности и наранявания.

c) Не използвайте принадлежности, които не са били специално предвидени и препоръчани от производителя за този електрически инструмент. Това, че можете да закрепите дадена принадлежност към Вашия електрически инструмент, не гарантира безопасната му употреба.

d) Допустимите обороти на работния инструмент трябва да са поне толкова високи, колкото посочените върху електрическия инструмент максимални обороти. Принадлежности, които се въртят по-бързо от допустимото, могат да се раздробят и разлетят настрани.

e) Външният диаметър и дебелината на работния инструмент трябва да отговарят на указанията за размери на Вашия електрически инструмент. Погрешно оразмерени работни инструменти може да не са достатъчно защитени или да не бъдат достатъчно добре контролирани.

f) Работните инструменти трябва да пасват точно на резбата на шлифовъчния шпиндел. При работни инструменти, които се монтират чрез фланец, диаметърът на отвора на работния инструмент трябва да съответства на монтажния диаметър на фланеца. Работните инструменти, които не са фиксирани точно към електроинструмента, се въртят неравномерно, вибрират много силно и могат да доведат до загуба на контрол.

g) Не използвайте повредени работни инструменти. Преди всяка употреба проверявайте работните инструменти, като например шлифовъчните дискове за отчупвания и пукнатини, шлифовъчните дискове за пукнатини, износване или силно износване. Ако електрическият инструмент или работният инструмент падне на земята, проверете дали той не се е повредил или използвайте неповреден работен инструмент.

Ако сте проверили работния инструмент и го използвате, дръжте намиращите се наблизо хора извън равнината на въртящия се работен инструмент и оставете уреда да работи в продължение на една минута с най-висока скорост. Повредените работни инструменти най-често се счупват във времето на теста.

h) Носете лични предпазни средства. В зависимост от приложението, използвайте цялостна защита на лицето, защита на очите или защитни очила. Доколкото е подходящо, носете противопрахова маска, защита за слуха, предпазни ръкавици или специални престилки, които държат далеч от Вас малките абразивни частици и частиците материал. Очите трябва да са защитени от хвърчащи настрани чужди тела, появяващи се при различни приложения. Противопраховата маска или респираторната маска трябва да филтрират праха, който се образува при работа.
Ако продължително време сте изложени на силен шум, може да претърпите загуба на слуха.

i) Следете за безопасно разстояние на други лица до Вашата работна зона. Всеки, който влиза в работната зона, трябва да носи лични предпазни средства. Отчупени парчета от обработваната повърхност или счупени работни инструменти могат да отлетят настрани и да причинят наранявания дори и извън пряката работна зона.

j) Дръжте електрическия инструмент само за изолираните повърхности за хващане, когато извършвате работи, при които работният инструмент може да засегне скрити електрически проводници или мрежовия кабел. Контактът с проводник под напрежение може да постави под напрежение също и метални части от уреда и да доведе до токов удар.

k) Дръжте мрежовия кабел далеч от въртящи се работни инструменти. Ако изгубите контрол над уреда, мрежовият кабел може да бъде откъснат или захванат и Вашата длан или ръка да попадне във въртящия се работен инструмент.

l) Никога не оставяйте електрическия инструмент, преди работният инструмент да е спрял напълно. Въртящият се работен инструмент може да попадне в контакт с повърхността, върху която е оставен, от което може да изгубите контрол върху електрическия инструмент.

m) Не оставяйте електрическия инструмент да работи, докато го носите. При случаен контакт с въртящия се инструмент Вашите дрехи могат да бъдат захванати и работният инструмент да се забие в тялото Ви.

n) Почиствайте редовно вентилационните отвори на Вашия електрически инструмент. Вентилаторът на двигателя засмуква прах в корпуса, а голямо натрупване на метален прах може да причини опасности от електрически ток.

o) Не използвайте електрическия инструмент в близост до запалими материали. Искри могат да възпламенят тези материали.

p) Не използвайте работни инструменти, които изискват охлаждаща течност. Използването на вода или други течни охлаждащи средства може да доведе до токов удар.

Откат и съответни инструкции за безопасност

Откатът е внезапна реакция вследствие на закачен или блокиран въртящ се работен инструмент, като шлифовъчен диск, шлифовъчен кръг, телена четка и т.н. Закачането или блокирането води до внезапно спиране на въртящия се инструмент.
Поради това електрическият инструмент се ускорява неконтролируемо обратно на посоката на въртене на работния инструмент при мястото на блокиране.

Ако напр. шлифовъчен диск се закачи или блокира в обработвания детайл, ръбът на шлифовъчния диск, който влиза в обработвания детайл, може да бъде захванат и така шлифовъчният диск да се счупи или да причини откат. Тогава шлифовъчният диск се задвижва към или надалеч от оператора, в зависимост от посоката на въртене на диска при мястото на блокиране. При това шлифовъчният диск може и да се счупи.

Откатът е следствие от погрешна или неправилна употреба на електрическия инструмент. Той може да бъде избегнат чрез подходящи предпазни мерки, описани по-долу.

a) Дръжте електрическия инструмент здраво и поставяйте тялото и ръцете си в положение, в което можете да овладеете откатните сили. Винаги използвайте допълнителната дръжка, ако има такава, за да можете да имате възможно най-голям контрол върху реактивните сили или реактивните моменти при високи обороти. Чрез подходящи предпазни операторът може мерки да овладее отката и реактивните сили.

b) Никога не поставяйте ръцете си в близост до въртящи се работни инструменти. При откат работният инструмент може да се задвижи през ръката Ви.
c) Избягвайте с тялото си областта, в която електрическият инструмент ще се задвижи в случай на откат. Откатът задвижва електрическия инструмент обратно на посоката на движение на шлифовъчния диск в мястото на блокиране.
d) Работете особено внимателно в зони на ъгли, остри ръбове и т.н. Предотвратявайте отскачане от и заклинване на работните инструменти в обработвания детайл. При ъгли, остри ръбове или когато отскача, въртящият се работен инструмент проявява склонност към заклинване. Това причинява загуба на контрол или откат.
e) Не използвайте верижен или назъбен режещ диск. Такива работни инструменти често причиняват откат или загуба на контрол върху електрическия инструмент.

Специални инструкции за безопасност при шлайфане:

a) Използвайте само шлифовъчни инструменти и предвидения за тях предпазен капак, които са разрешени за Вашия електрически инструмент. Шлифовъчните инструменти, които не са предвидени за електрическия инструмент, не могат да бъдат достатъчно съгласувани и са несигурни.
b) Шлифовъчните дискове с манивела трябва да се монтират така, че шлифовъчната им повърхност да не стърчи над равнината на ръба на предпазния капак. Неправилно монтиран шлифовъчен диск, който стърчи над нивото на ръба на предпазния капак, не може да бъде адекватно защитен.
c) Предпазният капак трябва да е здраво закрепен към електроинструмента и за максимална безопасност да е регулиран така, че възможно най-малката част от абразивното тяло да е открита за оператора. Предпазният капак предпазва оператора от осколки, случаен контакт с абразивното тяло и искри, които могат да възпламенят облеклото.
d) Шлифовъчните инструменти могат да се използват само за препоръчаните възможности за употреба. Пример: Никога не шлифовайте със страничната повърхност на отрезния диск. Отрезните дискове са предназначени за сваляне на материал с ръба на диска. Страничното действие със сила върху шлифовъчните инструменти може да ги разруши.
e) Използвайте винаги неповредени затягащи фланци с правилната големина и форма за избрания от Вас шлифовъчен диск. Подходящите фланци подпират диска за шлифоване и така намаляват опасността от счупване на шлифовъчния диск. Фланците за отрезните дискове може да се различават от фланците за други шлифовъчни дискове.
f) Не използвайте износени шлифовъчни дискове от по-големи електрически инструменти. Шлифовъчните дискове за по-големи електроинструменти не са предназначени за по-високите скорости на по-малките електроинструменти и могат да се счупят.

Допълнителни указания за безопасност при шлайфане с шкурка

a) Не използвайте по-големи листове шкурка, а следвайте указанията на производителя за размера на шлифовъчния лист.
Листове шкурка, които стърчат над шлифовъчния кръг, могат да причинят наранявания, както и да доведат до блокиране, разкъсване на листа шкурка или до откат.

7. Допълнителни указания за безопасност

- **Използвайте подходящи скенери, за да откриете скрити захранващи линии, или се консултирайте с местната компания за комунални услуги.** Контактът с електрически кабели може да доведе до пожар и токов удар. Повредата на газопровода може да доведе до експлозия. Проникването във водопроводната тръба води до материални щети или може да причини токов удар.
- **Отключете превключвателя за включване/изключване и го преместете в положение „Изкл.“, ако захранването е прекъснато, например поради прекъсване на електрозахранването или изваждане на щепсела от електрическата мрежа.** Това предотвратява неконтролирано рестартиране.
- **Използвайте електрическия инструмент само за сухо шлайфане.** Проникването на вода в електрическия уред увеличава риска от токов удар.

- **Насочвайте електрическия инструмент към обработвания детайл само когато е включен и го изключвайте едва след като сте го вдигнали от обработвания детайл.** Електрическият инструмент може да се задвижи внезапно.
- **Уверете се, че летящите искри не застрашават хора. Отстранете запалителните материали от околната зона.** При шлифоване на метали се появяват летящи искри.
- **Не използвайте износени, скъсани или силно замърсени шлифовъчни инструменти.** Повредените шлифовъчни инструменти могат да се скъсат, да бъдат изхвърлени и да наранят някого.
- **Не използвайте отрезните дискове или дисковете за груба обработка или чашковидни четки.** Електрическият инструмент не е подходящ за използване с тези работни инструменти. Съществува опасност от нараняване!
- **При работа с електрическия инструмент винаги използвайте доставения маркуч за изсмукване и подходящо прахоизсмукване.** Използването на прахоизсмукване може да намали вредите за здравето поради прах.
- **Внимание Опасност от пожар! Избягвайте прегряване на шлифования материал и на ъглошлайфа. Винаги изпразвайте контейнер за прах, преди да прекъснете работа.** Прахът от шлайфане в торба за прах, микрофилтъра, хартиената торбичка (или във филтърната торбичка или филтъра на прахосмукачката) може да се самозапали при неблагоприятни условия, като например хвърчащи искри при шлайфане на метали.

  Особена опасност съществува, ако прахът от шлайфане е смесен с боя, остатъци от полиуретан или други химически вещества и материалът за шлайфане е горещ след продължителна работа.
- **Дръжте електрическия инструмент здраво с двете си ръце, когато работите, и заемете стабилна стойка.** Електрическият инструмент се управлява по-безопасно с две ръце.
- **Носете защита на слуха, защитни очила, противопрахова маска и ръкавици, ако е необходимо. Използвайте поне полумаска с филтър за частици от клас FFP 2 като противопрахова маска.**
- **Използвайте прахоизсмукване, когато работите с камък. Прахосмукачката трябва да е одобрена за прахосмукиране на каменна прах.** Използването на тези устройства намалява вредите за здравето поради прах.
- **Не докосвайте работните инструменти, докато не изстинат.** Работните инструменти се нагряват силно по време на работа.
- **При смяна на работните инструменти носете предпазни ръкавици.** Работните инструменти се загряват при продължителна употреба.
- **Не обработвайте материали, които отделят опасни вещества, напр. дървесен прах от бук или дъб, скален прах или азбест.** Тези вещества се считат за канцерогенни.
- **Научете повече за приложимите разпоредби/ закони относно работата с опасни прахове във вашата държава.**
- **Никога не докосвайте работещия шлифовъчен инструмент.** Съществува опасност от нараняване.
- **Ако е необходимо, използвайте скеле за работа.** Не можете да стоите стабилно, когато работите върху стълба.

Предупреждение! По време на експлоатация този електрически инструмент създава електромагнитно поле. При определени условия това поле може да наруши функционирането на активни или пасивни медицински импланти.
За да се намали опасността от сериозни или смъртоносни наранявания, препоръчваме на лица с медицински импланти да се консултират със своя лекар и с производителя на медицинския имплант, преди електрическият инструмент да бъде използван.

8. Остатъчни рискове

Машината е конструирана съгласно нивото на развитие на техниката и признатите правила на техника на безопасност. Въпреки това, при работа могат да възникнат отделни остатъчни рискове.

- Застрашаване на здравето поради ток при използване на неправилни електрически свързващи проводници.
- Освен това, въпреки всички взети предпазни мерки, могат да съществуват неявни остатъчни рискове.
- Остатъчните рискове могат да бъдат намалени, ако бъдат спазвани глави „Указания за безопасност“ и „Употреба по предназначение“, както и ръководството за употреба като цяло.

- Предотвратявайте случайни включвания на машината: при поставяне на щепсела в контакта пусковият бутон не бива да е натиснат.
- Дръжте ръцете си далеч от работната зона, когато машината работи.

9. Технически данни

Номинално напрежение:	230 V~
Номинална честота:	50 Hz
Консумирана мощност:	1050 W
Номинални обороти (честота на вибрации) n:	410 - 1900 1/min
Размер на резбата:	M14
Диаметър на шлифовъчния диск:	180 mm
Клас на защита:	II
Тегло:	4 kg

Стойности на шумовите емисии:	
Ниво на звуково налягане L_{PA}.:	73,3 dB(A)
Ниво на звукова мощност L_{WA}.:	84,3 dB(A)
Неопределеност K	3 dB(A)

Вибрация длан-ръка:	
Повърхностно шлайфане a_h	3,38 m/s^2
Неопределеност K:	1,5 m/s^2

Запазва се правото на технически промени!

Шум и вибрации

⚠ **Предупреждение**: Шумът може да окаже сериозни въздействия върху Вашето здраве. Ако шумът на машините превишава 85 dB (A), моля носете подходяща защита за слуха.

Указание: Нивото на вибрации, посочено в настоящото ръководство,

Нивото на вибрациите е измерено по стандартизиран метод на измерване и може да бъде използвано за сравнение на уреди. Посочената стойност на емисии на вибрации може да бъде използвана също и за начална оценка на излагането на въздействие.

⚠ Предупреждение!

Нивото на вибрациите се променя в зависимост от приложението на работния инструмент и в определени случаи може да е над посочената в тези инструкции стойност.

Излагането на вибрации може да бъде оценено, ако електрическият инструмент се използва редовно по такъв начин. Опитайте се да поддържате натоварването от вибрации възможно най-минимално. Примерни мерки за намаляване на натоварването от вибрации са носенето на ръкавици при употреба на инструмента и ограничаване на времето на работа.

При това трябва да се вземат под внимание всички части на работния цикъл (например времената, през които електрическият инструмент е изключен, и такива, в които той е включен, но работи без натоварване).

10. Разопаковане

- Отворете опаковката и внимателно извадете уреда.
- Отстранете опаковъчния материал, както и опаковъчните и транспортните предпазители (ако има такива).
- Проверете дали обемът на доставката е пълен.
- Проверете уреда и принадлежностите за повреди от транспортирането. При рекламации доставчикът трябва да бъде уведомен незабавно. По-късни рекламации не се признават.
- По възможност запазете опаковката до изтичане на гаранционния срок.
- Преди употреба се запознайте с уреда посредством ръководството за употреба.
- За принадлежности, както за износващи се и резервни части, използвайте само оригинални части. Резервни части можете да си набавите от Вашия специализиран търговец.
- При поръчки посочвайте нашия номер на артикул, както и типа и годината на производство на уреда.

⚠ ПРЕДУПРЕЖДЕНИЕ!

Уредът и опаковъчният материал не са играчка за деца! Деца не бива да играят с пластмасови торбички, фолио и дребни части! Съществува опасност от поглъщане и задушаване!

11. Преди пускане в експлоатация

Предупреждение!
Преди да извършвате каквато и да е работа по уреда, изключете щепсела от контакта!

Благоразумие!
При смяна на инструмента носете предпазни ръкавици. При докосване на работните инструменти съществува опасност от нараняване.

В зависимост от обработвания материал и желаното отнемане на повърхността, на разположение са различни работни инструменти.

Указание: Не оставяйте уреда без поставен работен инструмент (шлифовъчен кръг, карбиден диск и др.). Четката (5) може да се огъне и да се повреди.

11.1 Смяна на листовете шкурки
Повърхността на шлифовъчния кръг (13) е изработена от велкро, така че да можете бързо и лесно да закрепвате листове шкурка (16) с помощта на залепване.
- Преди да поставите нов лист шкурка (16), отстранете мръсотията и праха от шлифовъчния кръг (13), напр. с четка.
- Поставете листа шкурка (16) на една линия с ръба на шлифовъчния кръг (13). След това поставете лист шкурка върху шлифовъчния кръг (13) и го натиснете здраво. Уверете се, че изсмукващите отвори на листа шкурка (16) и шлифовъчния кръг (13) съвпадат.
- За да отстраните листа шкурка (16), повдигнете го настрани и го издърпайте от шлифовъчния кръг (13).

11.2 Монтаж/Смяна на работния инструмент (Фиг. 2, 4)
⚠ **ПРЕДУПРЕЖДЕНИЕ!** Натискайте бутона за блокиране на шпиндела (7) само когато шлифовъчният шпиндел (12) е неподвижен. В противен случай уредът може да се повреди.
- Използвайте само карбидни дискове (10) с плоска шлифовъчна повърхност.
- Почистете шлифовъчния шпиндел (12) и всички части, които ще бъдат монтирани.
- Натиснете бутона за заключване на шпиндела (7), за да блокирате и освободите работния инструмент.
- За да закрепите работния инструмент, поставете крепежния фланец (11) върху шлифовъчния шпиндел (12).
- Поставете желания работния инструмент върху шлифовъчния шпиндел (12).
- Завийте затягащата гайка (14) и я затегнете с помощта на монтажния ключ с две дупки (15).

УКАЗАНИЕ Уверете се, че накрайникът на затягащата гайка (14) сочи навън.

11.3 Монтаж на прахоизсмукването
Прахът от материали като боя на оловна основа, някои видове дърво, минерали и метал може да бъде вреден за здравето. Докосването или вдишването на праха може да причини алергични реакции и/или респираторни заболявания на потребителя или намиращите се наоколо хора.
Някои прахове, като прах от дъб или бук, се считат за канцерогенни, особено в комбинация с добавки за обработка на дървесина (хромат, консерванти за дървесина). Материалът, съдържащ азбест, могат да се обработват само от специалисти.
- Винаги използвайте прахоизсмукването.
- Работете с електрическия инструмент с торбичката за прах (18) или с прахосмукачка от клас M.
- Осигурете добра вентилация на работното място.
- Препоръчва се да се носи респираторна маска с филтър клас P2.
- Избягвайте прегъване на маркуча за изсмукване (19).

Съблюдавайте действащите във Вашата страна предписания за обработваните материали.
- Включете входящата страна на маркуча за изсмукване (19) към смукателния накрайник (8).
- Сега свържете изходящата страна на маркуча за изсмукване (19) към торбичката за прах (18). Поставете изходящата страна на маркуча за изсмукване (19) в смукателния накрайник на торбичката за прах (18).
- За да свалите маркуча за изсмукване (19), издърпайте маркуча за изсмукване (19) от смукателния накрайник (8).

11.4 Монтаж на адаптера за външно изсмукване
- Ако е необходимо, закрепете адаптера за прахоизсмукване към смукателния накрайник.
- Свържете одобрено прахоизсмукване.

УКАЗАНИЕ: Когато работите с дърво или материали, при които се образува опасен за здравето прах, уредът трябва да бъде свързан към подходящо, изпитано изсмукващо устройство.

11.5 Настройка на допълнителната ръкохватка
Наклонът на допълнителната ръкохватка (9) може да се регулира. Това се използва за постигане на по-благоприятно работно положение за водещата ръка в някои случаи (напр. при шлифоване близо до ръба).

- Разхлабете двата крилчати винта и наклонете допълнителната ръкохватка до желаната работна позиция.
- Затегнете отново крилчатите винтове.

12. Указания за работа

⚠ Внимание!
Преди пускането в експлоатация задължително сглобете напълно уреда!

⚠ ПРЕДУПРЕЖДЕНИЕ!
Преди да извършвате каквато и да е работа по уреда, изключете щепсела от контакта!
Изчаквайте, докато уредът спре напълно, преди да го оставите.

Скоростта на отстраняване на замърсяванията и качеството на повърхността се определят основно от избора на шлифовъчния инструмент, предварително избраното ниво на скоростта и контактното налягане.

Само безупречни шлифовъчни инструменти осигуряват добра производителност при шлайфане и защитават уреда.

12.1 Шлайфане

- **Дръжте уреда здраво с двете си ръце, когато работите, и заемете стабилна стойка.** Уредът се управлява по-безопасно с две ръце.
- Свържете вашата смукателна система (собствена или външно).
- **При външно изсмукване:** Ако е възможно, работете с дистанционното изключване на прахосмукачката или с функцията за автоматично пускане/спиране. Прахосмукачката се включва автоматично и се изключва отново след известно време, за да отстрани остатъците от прах от смукателния маркуч.
- Включете уреда. Поставете го с цялата шлифовъчна повърхност върху обработваната основа. Преместете го върху обработвания детайл с умерен натиск.
- Осигурете равномерно контактно налягане, за да удължите експлоатационния живот на работните инструменти.
- Прекомерното увеличаване на контактното налягане не води до по-висока скорост на отстраняване, а до по-голямо износване на уреда и работния инструмент.
- Повдигнете уреда от повърхността.
- **При самостоятелно изсмукване:** Оставете електрическия инструмент да работи още няколко секунди, за да отстрани останалият прах от маркуча за изсмукване (19).

12.2 Шлайфане близо до ръба (Фиг. 5, 6)
Сегментът (6) на защитния и прахоулавящия капак (4) трябва да се отстрани, за да се шлифова близо до ръба. В резултат на това използваният работен инструмент достига по-близо до ръбовете на пода, стените и тавана, както и до съществуващи инсталации, например тръби. По този начин съседните повърхности могат да се обработват прецизно.
Очаквайте по време на тази работа да се образува прах, тъй като защитният и прахоулавящият капак (4) вече не е затворен.

- Издърпайте сегмента на капака (6) напред от защитния и прахоулавящия капак (4).
- Обработвайте зоните в близост до ръба.
- Натискайте сегмента на капака (6) обратно върху прахоулавящия капак (4), докато щракне на място.

13. Обслужване

Посока на въртене на инструмента!

13.1 Включване
За да включите уреда, плъзнете превключвател за включване/изключване (1) напред.
За да заключите превключвателя за включване/изключване (1), натиснете превключвателя за включване/изключване (1) отпред надолу, докато щракне на място.

13.2 Изключване
За да изключите електрическия инструмент, пуснете превключвателя за включване/изключване (1).

Ако е заключен, натиснете за кратко превключвателя за включване/изключване (1) в задната част и го пуснете.

13.3 Настройка на оборотите
Преди започване на работа нагласете оборотите според приложението. Използвайте ниски обороти за груби шлифовъчни работи, увеличете оборотите за фини работи.
- Регулирайте оборотите чрез натискане на бутоните (2).
- Натиснете бутона + (2), за да увеличите оборотите.
- Натиснете бутона – (2), за да понижите оборотите.

УКАЗАНИЕ: След изключването работният инструмент продължава да се върти по инерция. Изчакайте, докато работният инструмент спре, преди да оставите уреда.

14. Електрическо свързване

Монтираният електродвигател е свързан в готовност за експлоатация. Свързването отговаря на приложимите разпоредби на VDE и DIN.
Мрежовото свързване от страна на клиента, както и използваният удължаващ кабел, трябва да отговарят на тези предписания.

Повреден свързващ електрически проводник
По свързващите електрически проводници често възникват повреди в изолацията.

Причини за това могат да бъдат:
- Точки на притискане, когато свързващите проводници са прокарани през процепи на прозорци или врати.
- Точки на прегъване поради неправилно закрепване или прокарване на свързващия проводник.
- Места на прерязване поради прегазване на свързващия проводник.
- Повреди в изолацията поради дърпане от стенния контакт.
- Пукнатини поради стареене на изолацията.

Такива дефектни свързващи електрически проводници не бива да се използват и поради повредената изолация са опасни за живота.

Редовно проверявайте за повреди свързващите електрически проводници. Внимавайте за това, при проверката свързващият проводник да не е свързан към електрическата мрежа.

Свързващите електрически проводници трябва да отговарят на приложимите разпоредби на VDE и DIN. Използвайте само свързващи проводници със същото обозначение.

Отпечатване на типовото обозначение върху свързващия кабел е задължително предписание.

Вид на свързването X
Ако проводникът за свързване към мрежата на този уред бъде повреден, то той трябва да бъде подменен със специален съединителен проводник, който може да се достави от производителя или от негови отдел за обслужване на клиенти.

При еднофазен двигател за променлив ток за машини с висок пусков ток (от 3000 W) Ви препоръчваме предпазител от C 16A или K 16A!

15. Почистване и поддръжка

⚠ ПРЕДУПРЕЖДЕНИЕ!
Изключете уреда и извадете щепсела от електрическата мрежа, преди да извършвате каквато и да е работа по уреда.

- Поддържайте предпазните приспособления, вентилационните процепи и корпуса на двигателя възможно най-чисти от прах и замърсявания. Избърсвайте уреда с чиста кърпа или го продухвайте със сгъстен въздух под ниско налягане.
- Препоръчваме да почиствате уреда веднага след всяка употреба.
- Почиствайте уреда редовно с влажна кърпа и малко мек сапун. Не използвайте почистващи препарати или разтворители; те биха могли да разядат пластмасовите части на уреда. Внимавайте за това, да не може да попадне вода във вътрешността на уреда.
  Проникването на вода в електрическия уред увеличава риска от токов удар.

Във вътрешността на уреда няма други части, изискващи поддръжка.

Изпразване на торбичката за прах
За да осигурите оптимално прахоизсмукване, изпразвайте своевременно торбичката за прах (18).
- Отворете ципа на торбичката за прах (18).
- Изтръскайте торбичката за прах (18) над подходящ контейнер за отпадъци.

Сервизна информация
Трябва да се има предвид, че следните части на този продукт са обект на износване поради износване или на естествено износване, респ. следните части са необходими като консумативи.
Бързоизносващи се части*: въгленови четки, превключвател

* не са включени задължително в обема на доставката!

Връзки и ремонти
Свързвания и ремонти по електрическото оборудване могат да се извършват само от електротехник.

Ако имате някакви запитвания, моля, посочете следните данни:
- Тип ток на двигателя
- Данни от типовата табелка на уреда

Резервните части и принадлежностите се предлагат в нашия сервизен център. За целта сканирайте QR кода на заглавната страница.

16. Съхранение

Съхранявайте уреда и неговите аксесоари на тъмно, сухо и защитено от замръзване, както и недостъпно за деца място. Оптималната температура за съхранение е между 5 и 30 °C. Съхранявайте инструмента в оригиналната опаковка. Покрийте инструмента, за да го защитите от прах или влага. Съхранявайте ръководството за употреба при инструмента.

17. Изхвърляне и рециклиране

Указания за опаковката



Опаковъчните материали са рециклируеми. Моля, изхвърлете опаковката по природосъобразен начин.

Указания за Закона за електрическото и електронното оборудване



Старото електрическо и електронно оборудване не трябва да се изхвърля заедно с битовите отпадъци, а трябва да се събира и изхвърля разделно!
- Старите батерии, които не са неподвижно монтирани в стария уред, трябва да бъдат извадени преди предаване без да се разрушават! Тяхното изхвърляне е регламентирано от Закона за батериите и акумулаторите.
- Собствениците, респ. ползвателите на електрическо и електронно оборудване са законово задължени да ги върнат след употреба.
- Крайният потребител е отговорен за изтриването на личните му данни от стария уред, който трябва да бъде изхвърлен!
- Символът на зачеркната кофа на колела означава, че отпадъците от електрическото и електронното оборудване не трябва да се изхвърлят заедно с битовите отпадъци.
- Електрическото и електронното оборудване може да се предава безплатно на следните места:
  - Публични събирателни пунктове (например дворове на общински сгради).
  - Магазини за продажба на електронни уреди (физически и онлайн), при условие че търговците са длъжни да ги вземат обратно или предлагат това вземане доброволно.
  - Можете да предадете до три стари електрически уреда от всеки тип уред с максимална дължина на ръба от 25 сантиметра без да купувате нов уред от производителя, или да ги предадете в друг оторизиран събирателен пункт във вашия район.
  - За допълнителните условия за връщане на производители и дистрибутори се обърнете към съответния център за обслужване на клиенти.
- Ако новият електрически уред се доставя от производителя на частно домакинство, той може да организира безплатно извозване на стария електрически уред при поискване от крайния потребител. За целта се свържете с отдела за обслужване на клиенти на производителя.

- Това се отнася само за уредите, които се инсталират и продават в Европейския съюз и са предмет на европейската Директива 2012/19/ЕС. В страни извън Европейския съюз могат да се прилагат различни разпоредби за изхвърляне на отпадъците от електрическо и електронно оборудване.

18. Отстраняване на неизправности

Следващата таблица показва симптомите за повреди и описва как могат да Ви помогнат, ако машината Ви не работи правилно. Ако не можете да намерите и отстраните проблема, свържете се със сервиз.

Неизправност	Възможна причина	Отстраняване
Електрическият инструмент не стартира	Електрозахранването е прекъснато	Проверете електрозахранването чрез свързване на друг електрически инструмент
	Дефектен мрежов кабел или щепсел	Проверка от електротехник
	Друг електрически дефект на електрическия инструмент	Проверка от електротехник
Електрическият инструмент не достига пълна мощност	Прекалено дълъг удължаващ кабел и/или с прекалено малко сечение	Използвайте удължаващ кабел с допустима дължина и/или сечение
	Електрозахранването (напр. генератор) е с прекалено ниско напрежение	Свържете електрическия инструмент към подходящо електрозахранване
Незадоволителен резултат от работата	Износен работен инструмент	Възложете смяна на работния инструмент
	Износена шлифовъчна плоча	Възложете смяна на шлифовъчната плоча
Образуване на много прах	Износен ръб с четки	Сменете ръба с четки
	Прахоизсмукването не е свързано/включено	Свържете / включете прахоизсмукването

Εξήγηση των συμβόλων πάνω στη συσκευή

Η χρήση συμβόλων στο παρόν εγχειρίδιο έχει σκοπό να επιστήσει την προσοχή σας σε ενδεχόμενους κινδύνους. Τα σύμβολα ασφαλείας και οι εξηγήσεις που τα συνοδεύουν πρέπει να κατανοούνται πλήρως. Οι προειδοποιήσεις αυτές καθ' εαυτές δεν αποσοβούν τους κινδύνους και δεν υποκαθιστούν τη λήψη σωστών μέτρων πρόληψης ατυχημάτων.

	Προειδοποίηση - Για να μειωθεί ο κίνδυνος τραυματισμού, διαβάστε τις οδηγίες χειρισμού.
	Φοράτε προστασία ακοής. Η επίδραση του θορύβου ενδέχεται να προκαλέσει απώλεια ακοής.
	Φοράτε μάσκα προστασίας από σκόνη. Κατά την επεξεργασία ξύλου και άλλων υλικών μπορεί να προκύψει σκόνη επιβλαβής για την υγεία. Δεν επιτρέπεται η επεξεργασία υλικών που περιέχουν αμίαντο!
	Φοράτε προστατευτικά γυαλιά. Οι σπινθήρες που παράγονται κατά την εργασία ή τα θραύσματα, τα πριονίδια και οι σκόνες που εξέρχονται από τη συσκευή μπορούν να προκαλέσουν απώλεια της όρασης.
⚠ Προσοχή!	Στις παρούσες οδηγίες χειρισμού έχουμε τοποθετήσει αυτό το σύμβολο στα σημεία που αφορούν την ασφάλειά σας.
	Κατηγορία προστασίας II
	Το προϊόν συμμορφώνεται με τις ισχύουσες Ευρωπαϊκές Οδηγίες.
	Το προϊόν συμμορφώνεται με τις ισχύουσες σερβικές κανονιστικές Οδηγίες.

Περιεχόμενα: **Σελίδα:**

1. Εισαγωγή ... 292
2. Περιγραφή της συσκευής (Εικ. 1-3) ... 292
3. Παραδοτέο υλικό ... 292
4. Ενδεδειγμένη χρήση ... 293
5. Γενικές υποδείξεις ασφαλείας ... 293
6. Υποδείξεις ασφαλείας για όλες τις εφαρμογές ... 295
7. Πρόσθετες υποδείξεις ασφαλείας ... 297
8. Υπολειπόμενοι κίνδυνοι ... 299
9. Τεχνικά χαρακτηριστικά ... 299
10. Αποσυσκευασία ... 299
11. Πριν τη θέση σε λειτουργία ... 300
12. Υποδείξεις εργασίας ... 301
13. Χειρισμός ... 302
14. Ηλεκτρική σύνδεση ... 302
15. Καθαρισμός και συντήρηση ... 303
16. Αποθήκευση ... 303
17. Απόρριψη και ανακύκλωση ... 303
18. Αντιμετώπιση προβλημάτων ... 304
19. Δήλωση συμμόρφωσης ... 346

1. Εισαγωγή

Κατασκευαστής:

Scheppach GmbH
Günzburger Straße 69
D-89335 Ichenhausen

Αξιότιμε πελάτη
Σας ευχόμαστε να απολαύσετε τη νέα σας συσκευή και να έχετε καλά αποτελέσματα κατά τη χρήση της.

Υπόδειξη:
Ο κατασκευαστής αυτής της συσκευής δεν ευθύνεται σύμφωνα με τον ισχύοντα νόμο περί ευθύνης προϊόντων για ζημιές, που προκαλούνται σε αυτή τη συσκευή ή από αυτή τη συσκευή στις εξής περιπτώσεις:

- ακατάλληλη μεταχείριση
- παράβλεψη των οδηγιών χειρισμού
- επισκευές από τρίτους, μη εξουσιοδοτημένους τεχνικούς
- χρήση μη γνήσιων ανταλλακτικών
- μη ενδεδειγμένη χρήση
- βλάβες της ηλεκτρικής εγκατάστασης σε περίπτωση παράβλεψης των ηλεκτρικών κανόνων και των κανονισμών VDE 0100, DIN 57113 / VDE 0113

Προσέξτε:
Πριν από τη συναρμολόγηση και πριν τη θέση σε λειτουργία διαβάστε όλο το κείμενο των οδηγιών χειρισμού.
Αυτές οι οδηγίες χειρισμού έχουν σκοπό να σας διευκολύνουν να γνωρίσετε τη συσκευή και να εκμεταλλευτείτε τις ενδεδειγμένες δυνατότητες χρήσης της.
Οι οδηγίες χειρισμού περιέχουν σημαντικές υποδείξεις για να εργάζεστε με τη συσκευή με ασφάλεια, σωστά και οικονομικά και για να αποφεύγετε κινδύνους, να εξοικονομείτε έξοδα επισκευής, να μειώνετε τους χρόνους αδυναμίας λειτουργίας και να αυξάνετε την αξιοπιστία και τη διάρκεια ζωής της συσκευής.
Επιπρόσθετα στους κανόνες ασφαλείας στις παρούσες οδηγίες χειρισμού, πρέπει να λαμβάνετε οπωσδήποτε υπόψη σας τις διατάξεις που ισχύουν στη χώρα σας για τη λειτουργία της συσκευής.
Φυλάξτε τις οδηγίες χειρισμού σε ένα πλαστικό κάλυμμα προστατευμένες από ρύπους και υγρασία, κοντά στη συσκευή. Όλα τα άτομα του προσωπικού χειρισμού πρέπει να τις διαβάζουν πριν από την έναρξη της εργασίας και να τις τηρούν σχολαστικά.

Στη συσκευή επιτρέπεται να εργάζονται μόνο άτομα που έχουν ενημερωθεί για τη χρήση της συσκευής και γνωρίζουν τους κινδύνους που σχετίζονται με αυτή.
Πρέπει να τηρείται η απαιτούμενη ελάχιστη ηλικία.
Εκτός από τις υποδείξεις ασφαλείας που αναφέρονται στις παρούσες οδηγίες χειρισμού και τις ειδικές διατάξεις της χώρας σας, για τη λειτουργία μηχανημάτων παρόμοιας κατασκευής, πρέπει να τηρείτε τους γενικά αναγνωρισμένους τεχνικούς κανόνες.
Δεν αναλαμβάνουμε καμία ευθύνη για ατυχήματα ή ζημιές που οφείλονται σε παράβλεψη αυτών των οδηγιών και των υποδείξεων ασφαλείας.

2. Περιγραφή της συσκευής (Εικ. 1-3)

1. Διακόπτης ON/OFF (ενεργοποίησης/ απενεργοποίησης)
2. Πλήκτρα για ρύθμιση αριθμού στροφών (+/–)
3. Βίδες τύπου πεταλούδας για ρύθμιση της πρόσθετης λαβής
4. Καλύπτρα προστασίας και αναρρόφησης
5. Στεφάνη βούρτσας
6. Τμήμα καλύπτρας
7. Πλήκτρο ασφάλισης ατράκτου
8. Στόμιο αναρρόφησης
9. Πρόσθετη λαβή
10. Λειαντικός δίσκος καρβιδίου
11. Φλάντζα υποδοχής
12. Άτρακτος λείανσης
13. Δίσκος λείανσης
14. Παξιμάδι σύσφιξης
15. Κλειδί συναρμολόγησης δύο οπών
16. Γυαλόχαρτο
17. Προσαρμογέας (σύστημα αναρρόφησης σκόνης)
18. Σακούλα συλλογής σκόνης
19. Εύκαμπτος σωλήνας αναρρόφησης εξαγωγής

3. Παραδοτέο υλικό

- 1 σύστημα επεξεργασίας τοίχων/ δαπέδου και οροφής
- 1 m εύκαμπτος σωλήνας αναρρόφησης (επεκτεινόμενος έως 3,5 m)
- 1 σακούλα συλλογής σκόνης (25 L)
- 1 προσαρμογέας (σύστημα αναρρόφησης σκόνης)
- 6x γυαλόχαρτα (από 2x 40 - 80 - 120)
- 1 λειαντικός δίσκος καρβιδίου (YG8)
- 1 κλειδί συναρμολόγησης δύο οπών
- 1 εγχειρίδιο με οδηγίες χρήσης

4. Ενδεδειγμένη χρήση

Στην ενδεδειγμένη χρήση αυτού του ηλεκτρικού εργαλείου περιλαμβάνονται οι ακόλουθες εργασίες:
- ξηρή λείανση επιχρισμάτων.
- αφαίρεση υπολειμμάτων χρωμάτων, ταπετσαριών και κόλλας.
- αφαίρεση υπολειμμάτων κόλλας πλακιδίων και στεγνών υπολειμμάτων κόλλας χαλιών από σκληρά υποστρώματα (σκληρός σοβάς, σκυρόδεμα).
- ξηρή λείανση και εξομάλυνση σκυροδέματος, σοβάδων και κονιαμάτων.
- διάτρηση ταπετσαριών πάνω σε σκληρά υποστρώματα.
- λείανση σπατουλαρισμένων τοίχων γυψοσανίδας.
- εξομάλυνση μεταβατικών επιφανειών από ξυλότυπους και τράχυνση επιφανειών σκυροδέματος.
- ξηρή λείανση τοίχων και οροφών σε εσωτερικούς και εξωτερικούς χώρους.
- ξηρή λείανση επιφανειών μετάλλου, πέτρας και ξύλου.

Το μηχάνημα επιτρέπεται να χρησιμοποιείται μόνο όπως προβλέπεται. Κάθε χρήση πέραν αυτής θεωρείται μη ενδεδειγμένη. Για ζημιές ή τραυματισμούς οποιουδήποτε είδους προκαλούμενες από αυτή τη χρήση, την ευθύνη φέρει ο χρήστης/χειριστής και όχι ο κατασκευαστής.

Συστατικό μέρος της ενδεδειγμένης χρήσης αποτελεί και η τήρηση των υποδείξεων ασφαλείας, καθώς και των οδηγιών συναρμολόγησης και των υποδείξεων λειτουργίας που υπάρχουν στις Οδηγίες χειρισμού.
Τα άτομα τα οποία χειρίζονται και συντηρούν το μηχάνημα πρέπει να είναι εξοικειωμένα με αυτό και να έχουν διδαχθεί σχετικά με τους ενδεχόμενους κινδύνους.
Πέραν αυτού, πρέπει να τηρούνται με απόλυτη ακρίβεια οι ισχύοντες κανονισμοί πρόληψης ατυχημάτων.
Πρέπει να τηρούνται και οι λοιποί κανόνες στους τομείς της ιατρικής εργασίας και της τεχνικής ασφάλειας.
Οι τροποποιήσεις στο μηχάνημα αποκλείουν κάθε ευθύνη του κατασκευαστή για όσες ζημιές προκύψουν από αυτές.
Η λειτουργία του μηχανήματος επιτρέπεται μόνο με γνήσια εξαρτήματα και γνήσια αξεσουάρ του κατασκευαστή.
Πρέπει να τηρούνται οι κανονισμοί ασφαλείας, εργασίας και συντήρησης του κατασκευαστή καθώς και οι διαστάσεις που αναφέρονται στα τεχνικά χαρακτηριστικά.

Παρακαλούμε να έχετε υπόψη σας ότι οι συσκευές μας κανονικά δεν έχουν σχεδιαστεί για εμπορική, βιοτεχνική ή βιομηχανική χρήση.

Δεν αναλαμβάνουμε καμία ευθύνη αν η συσκευή χρησιμοποιηθεί σε εμπορικές, βιοτεχνικές ή βιομηχανικές επιχειρήσεις καθώς και σε παρόμοιες δραστηριότητες.
Η συσκευή προορίζεται για χρήση από ενήλικες. Νέοι άνω των 16 ετών επιτρέπεται να χρησιμοποιούν τη συσκευή μόνο εφόσον βρίσκονται υπό επιτήρηση. Ο κατασκευαστής δεν ευθύνεται για ζημιές, που έχουν προκληθεί από μη ενδεδειγμένη χρήση ή λανθασμένο χειρισμό.

5. Γενικές υποδείξεις ασφαλείας

⚠ **ΠΡΟΕΙΔΟΠΟΙΗΣΗ Διαβάστε όλες τις υποδείξεις ασφαλείας και τις οδηγίες, τις απεικονίσεις και τα τεχνικά χαρακτηριστικά που παρέχονται με το ηλεκτρικό εργαλείο σας.**
Από παραλείψεις στην τήρηση των ακόλουθων οδηγιών ενδέχεται να προκληθεί ηλεκτροπληξία, φωτιά και/ή σοβαροί τραυματισμοί.

Φυλάξτε όλες τις υποδείξεις ασφαλείας και τις οδηγίες για μελλοντική χρήση.

Ο όρος "ηλεκτρικό εργαλείο" που χρησιμοποιείται στις υποδείξεις ασφαλείας αφορά ηλεκτρικά εργαλεία που λειτουργούν με ρεύμα δικτύου (με καλώδιο ρεύματος δικτύου) και ηλεκτρικά εργαλεία που λειτουργούν με επαναφορτιζόμενες μπαταρίες (χωρίς καλώδιο ρεύματος δικτύου).

1) Ασφάλεια στον χώρο εργασίας

a) **Διατηρείτε την περιοχή εργασίας καθαρή και καλά φωτισμένη.** Από ακαταστασία και μη φωτισμένες περιοχές εργασίας μπορεί να προκληθούν ατυχήματα.

b) **Μην εργάζεστε με το ηλεκτρικό εργαλείο σε δυνητικά εκρήξιμο περιβάλλον όπου βρίσκονται καύσιμα υγρά, αέρια ή σκόνες.** Τα ηλεκτρικά εργαλεία παράγουν σπινθήρες οι οποίοι μπορούν να προκαλέσουν ανάφλεξη της σκόνης ή των ατμών.

c) **Κατά τη χρήση του ηλεκτρικού εργαλείου κρατάτε μακριά παιδιά και άλλα άτομα.** Σε περίπτωση εκτροπής μπορεί να χάσετε τον έλεγχο της συσκευής.

2) Ασφάλεια χρήσης ηλεκτρικού ρεύματος

a) **Το φις σύνδεσης του ηλεκτρικού εργαλείου πρέπει να ταιριάζει στην πρίζα. Δεν επιτρέπεται κανενός είδους τροποποίηση του φις. Μη χρησιμοποιείτε φις προσαρμογής με ηλεκτρικά εργαλεία που διαθέτουν προστασία μέσω γείωσης.** Τα μη τροποποιημένα φις και οι κατάλληλες πρίζες μειώνουν τον κίνδυνο ηλεκτροπληξίας.

b) **Αποφεύγετε την επαφή του σώματος με γειωμένες επιφάνειες όπως σε σωλήνες, θερμαντικά σώματα, ηλεκτρικές κουζίνες και ψυγεία.** Όταν το σώμα σας είναι γειωμένο, υπάρχει αυξημένος κίνδυνος από ηλεκτροπληξία.

c) **Διατηρείτε τα ηλεκτρικά εργαλεία μακριά από βροχή ή υγρασία.** Η διείσδυση νερού σε μια ηλεκτρική συσκευή αυξάνει τον κίνδυνο ηλεκτροπληξίας.

d) **Μην κακομεταχειρίζεστε το καλώδιο για να μεταφέρετε το ηλεκτρικό εργαλείο ή να το κρεμάτε ή για να αφαιρείτε το φις από την πρίζα. Κρατάτε το καλώδιο μακριά από θερμότητα, λάδι, αιχμηρές ακμές ή κινούμενα μέρη της συσκευής.** Τα καλώδια που έχουν υποστεί ζημιά ή είναι μπερδεμένα αυξάνουν τον κίνδυνο ηλεκτροπληξίας.

e) **Όταν εργάζεστε με ένα ηλεκτρικό εργαλείο σε ανοικτό χώρο, χρησιμοποιείτε μόνο καλώδια επέκτασης τα οποία είναι και αυτά εγκεκριμένα για χρήση σε εξωτερικούς χώρους.** Η χρήση καλωδίου επέκτασης κατάλληλου για χρήση σε εξωτερικούς χώρους μειώνει τον κίνδυνο ηλεκτροπληξίας.

f) **Αν είναι αναπόφευκτη η λειτουργία του ηλεκτρικού εργαλείου σε περιβάλλον με υγρασία, χρησιμοποιείτε ένα ρελέ προστασίας από ρεύμα διαρροής.** Η χρήση ενός ρελέ προστασίας από ρεύμα διαρροής μειώνει τον κίνδυνο ηλεκτροπληξίας.

3) Ασφάλεια ατόμων

a) **Πρέπει να είστε πάντα προσεκτικοί, να προσέχετε τι κάνετε και να χρησιμοποιείτε σύνεση κατά την εργασία με ένα ηλεκτρικό εργαλείο. Μην χρησιμοποιείτε κανένα ηλεκτρικό εργαλείο όταν είστε κουρασμένοι ή υπό την επήρεια ναρκωτικών, οινοπνεύματος ή φαρμάκων.** Μία στιγμή απροσεξίας κατά τη χρήση του ηλεκτρικού εργαλείου μπορεί να οδηγήσει σε σοβαρούς τραυματισμούς.

b) **Φοράτε ατομικό εξοπλισμό προστασίας και πάντα προστατευτικά γυαλιά.** Η χρήση ατομικού εξοπλισμού προστασίας, όπως μάσκας κατά της σκόνης, αντιολισθητικών υποδημάτων ασφαλείας, προστατευτικού κράνους ή προστασίας ακοής, ανάλογα με το είδος και τη χρήση του ηλεκτρικού εργαλείου, μειώνει τον κίνδυνο τραυματισμών.

c) **Αποφεύγετε την ακούσια θέση σε λειτουργία. Να βεβαιώνεστε ότι το ηλεκτρικό εργαλείο είναι απενεργοποιημένο πριν το συνδέσετε στην τροφοδοσία ρεύματος, το πάρετε στα χέρια σας ή το μεταφέρετε.** Αν κατά τη μεταφορά του ηλεκτρικού εργαλείου έχετε το δάχτυλο στο διακόπτη ή αν συνδέσετε τη συσκευή στην τροφοδοσία ρεύματος ενώ είναι ήδη ενεργοποιημένο, μπορεί να προκληθούν ατυχήματα.

d) **Απομακρύνετε εργαλεία ρύθμισης ή κλειδιά βιδώματος πριν ενεργοποιήσετε το ηλεκτρικό εργαλείο.** Ένα εργαλείο ή κλειδί το οποίο βρίσκεται σε ένα περιστρεφόμενο μέρος της συσκευής μπορεί να προκαλέσει τραυματισμούς.

e) **Αποφεύγετε οποιαδήποτε αφύσικη στάση σώματος. Φροντίζετε για ασφαλή στήριξη στα πόδια σας και διατηρείτε πάντα την ισορροπία σας.** Με αυτόν τον τρόπο μπορείτε να ελέγχετε καλύτερα το ηλεκτρικό εργαλείο σε μη αναμενόμενες καταστάσεις.

f) **Φοράτε κατάλληλο ρουχισμό. Μη φοράτε φαρδιά ρούχα ή κοσμήματα. Κρατάτε τα μαλλιά, τα ρούχα και τα γάντια σας μακριά από κινούμενα μέρη.** Τα ρούχα με φαρδιά εφαρμογή, τα κοσμήματα ή τα μακριά μαλλιά μπορεί να πιαστούν από κινούμενα μέρη.

g) **Αν μπορούν να εγκατασταθούν στο προϊόν διατάξεις αναρρόφησης και συλλογής της σκόνης, βεβαιωθείτε ότι αυτές είναι συνδεδεμένες και χρησιμοποιούνται σωστά.** Η χρήση μιας διάταξης αναρρόφησης σκόνης μπορεί να μειώσει τους κινδύνους από τη σκόνη.

h) **Μην έχετε ψευδή αίσθηση της ασφάλειας και μην αψηφάτε τους κανόνες ασφαλείας για ηλεκτρικά εργαλεία, ακόμα και αν έχετε εξοικειωθεί με το ηλεκτρικό εργαλείο μετά από επανειλημμένη χρήση του.** Οι απρόσεκτοι χειρισμοί μπορούν σε κλάσματα του δευτερολέπτου να επιφέρουν σοβαρούς τραυματισμούς.

4) Χρήση και μεταχείριση του ηλεκτρικού εργαλείου

a) **Μην υπερφορτώνετε το ηλεκτρικό εργαλείο. Χρησιμοποιείτε για την εργασία σας το ηλεκτρικό εργαλείο που προορίζεται για αυτή.**

Με το κατάλληλο ηλεκτρικό εργαλείο εργάζεστε καλύτερα και ασφαλέστερα στην προβλεπόμενη περιοχή ισχύος.

b) **Μη χρησιμοποιήσετε ποτέ ηλεκτρικό εργαλείο του οποίου ο διακόπτης παρουσιάζει βλάβη.** Ένα ηλεκτρικό εργαλείο που δεν μπορεί πλέον να ενεργοποιηθεί ή να απενεργοποιηθεί, είναι επικίνδυνο και πρέπει να επισκευαστεί.

c) **Αφαιρέστε το φις από την πρίζα πριν πραγματοποιήσετε ρυθμίσεις στη συσκευή, αλλάξετε αξεσουάρ ή μεταφέρετε τη συσκευή.** Αυτό το μέτρο προφύλαξης αποτρέπει την αθέλητη εκκίνηση του ηλεκτρικού εργαλείου.

d) **Φυλάσσετε μακριά από παιδιά τα ηλεκτρικά εργαλεία που δεν χρησιμοποιείτε. Μην αφήνετε να χρησιμοποιούν τη συσκευή άτομα που δεν είναι εξοικειωμένα με αυτήν ή δεν έχουν διαβάσει τις παρούσες οδηγίες.** Τα ηλεκτρικά εργαλεία είναι επικίνδυνα, όταν χρησιμοποιούνται από άπειρα άτομα.

e) **Φροντίζετε με προσοχή τα ηλεκτρικά εργαλεία. Ελέγχετε αν τα κινητά μέρη λειτουργούν άψογα χωρίς να κολλούν, αν υπάρχουν εξαρτήματα που έχουν σπάσει ή έχουν υποστεί ζημιά τέτοια που να επηρεάζεται η λειτουργία του ηλεκτρικού εργαλείου. Πριν τη χρήστη της συσκευής φροντίζετε να επισκευάζονται τα εξαρτήματα που έχουν υποστεί ζημιά.** Πολλά ατυχήματα έχουν την αιτία τους σε κακοσυντηρημένα ηλεκτρικά εργαλεία.

f) **Διατηρείτε τα εργαλεία κοπής αιχμηρά και καθαρά.** Τα προσεκτικά φροντισμένα εργαλεία κοπής με κοφτερές αιχμές έχουν μικρότερη τάση για σφήνωμα και είναι ευκολότερο να καθοδηγηθούν.

g) **Χρησιμοποιείτε το ηλεκτρικό εργαλείο, τα αξεσουάρ, τα εργαλεία εργασίας κλπ. σύμφωνα με τις παρούσες οδηγίες. Λαμβάνετε επίσης υπόψη τις συνθήκες εργασίας και την εργασία που πρόκειται να εκτελεστεί.** Η χρήση ηλεκτρικών εργαλείων για εφαρμογές άλλες από τις προβλεπόμενες μπορεί να οδηγήσει σε επικίνδυνες καταστάσεις.

h) **Διατηρείτε τις επιφάνειες κρατήματος στεγνές, καθαρές και απαλλαγμένες από λάδια και γράσα.** Οι ολισθηρές λαβές και επιφάνειες κρατήματος δεν επιτρέπουν ασφαλή χειρισμό και έλεγχο του ηλεκτρικού εργαλείου σε απρόβλεπτες καταστάσεις.

5) Σέρβις

a) **Αναθέτετε την επισκευή του ηλεκτρικού εργαλείου μόνο σε πιστοποιημένο ειδικευμένο προσωπικό και μόνο με γνήσια ανταλλακτικά.** Με αυτόν τον τρόπο εξασφαλίζετε ότι θα διατηρείται η ασφάλεια του ηλεκτρικού εργαλείου.

6. Υποδείξεις ασφαλείας για όλες τις εφαρμογές

Κοινές υποδείξεις ασφαλείας για τη λείανση και το γυαλοχάρτισμα:

a) Αυτό το ηλεκτρικό εργαλείο πρέπει να χρησιμοποιείται ως λειαντήρας και τριβείο με γυαλόχαρτο. Λαμβάνετε υπόψη σας όλες τις υποδείξεις ασφαλείας, τις οδηγίες, τις απεικονίσεις και τα δεδομένα που συνοδεύουν τη συσκευή. Αν δεν λάβετε υπόψη σας τις οδηγίες που ακολουθούν, μπορεί να προκληθούν ηλεκτροπληξία, φωτιά και/ή σοβαροί τραυματισμοί.

b) Αυτό το ηλεκτρικό εργαλείο δεν είναι κατάλληλο για εργασίες συρματόβουρτσας, στίλβωσης και κοπής με τρόχισμα. Οι χρήσεις για τις οποίες δεν έχει προβλεφθεί το ηλεκτρικό εργαλείο, μπορούν να προκαλέσουν κινδύνους και σωματικές βλάβες.

c) Μη χρησιμοποιήσετε κανένα αξεσουάρ το οποίο δεν έχει προβλεφθεί και προταθεί από τον κατασκευαστή ειδικά για αυτό το ηλεκτρικό εργαλείο. Το γεγονός ότι μπορείτε να στερεώσετε το αξεσουάρ στο ηλεκτρικό εργαλείο δεν εξασφαλίζει την ασφαλή χρήση του.

d) Ο επιτρεπόμενος αριθμός στροφών του εργαλείου εργασίας πρέπει να είναι τουλάχιστον ίσος με τον μέγιστο αριθμό στροφών που αναφέρεται πάνω στο ηλεκτρικό εργαλείο. Ένα αξεσουάρ που περιστρέφεται ταχύτερα από το επιτρεπόμενο μπορεί να κομματιστεί και να εκτοξευτεί.

e) Η εξωτερική διάμετρος και το πάχος του εργαλείου εργασίας πρέπει να αντιστοιχούν στα δεδομένα διαστάσεων του ηλεκτρικού εργαλείου σας. Σε περίπτωση εργαλείων εργασίας με λανθασμένες διαστάσεις δεν μπορεί να προσφερθεί επαρκής προστασία ή έλεγχος.

f) Τα εργαλεία εργασίας με ένθετο στοιχείο σπειρώματος πρέπει να εφαρμόζουν με ακρίβεια στο σπείρωμα της ατράκτου λείανσης. Για εργαλεία εργασίας που τοποθετούνται με φλάντζα, η διάμετρος οπής του εργαλείου εργασίας πρέπει να ταιριάζει με τη διάμετρο υποδοχής της φλάντζας. Τα εργαλεία εργασίας που δεν στερεώνονται με ακρίβεια στο ηλεκτρικό εργαλείο, περιστρέφονται ανομοιόμορφα, δονούνται υπερβολικά και μπορούν να έχουν ως αποτέλεσμα την απώλεια του ελέγχου.

g) Μη χρησιμοποιείτε εργαλεία εργασίας που έχουν υποστεί ζημιά. Πριν από κάθε χρήση ελέγχετε τα εργαλεία εργασίας, όπως δίσκους τροχίσματος, για σημεία απώλειας υλικού και ρωγμές, τους δίσκους λείανσης για ρωγμές, περιορισμένη ή έντονη φθορά. Αν πέσει κάτω το ηλεκτρικό εργαλείο ή το εργαλείο εργασίας, ελέγξτε αν έχει υποστεί ζημιά, ή χρησιμοποιήστε ένα εργαλείο εργασίας που δεν έχει υποστεί ζημιά. Αφού έχετε ελέγξει και τοποθετήσει το εργαλείο εργασίας, παραμείνετε τόσο εσείς όσο και παρευρισκόμενα άτομα εκτός του επιπέδου του περιστρεφόμενου εργαλείου εργασίας και αφήστε τη συσκευή να λειτουργήσει για διάστημα ενός λεπτού με τον ανώτατο αριθμό στροφών. Κατά κανόνα τα εργαλεία εργασίας που έχουν υποστεί ζημιά θα σπάσουν μέσα στο διάστημα δοκιμής.

h) Φοράτε ατομικό εξοπλισμό προστασίας. Φοράτε, ανάλογα με την εφαρμογή, προστασία πλήρους προσώπου, προστατευτικά ματιών ή προστατευτικά γυαλιά. Εφόσον ενδείκνυται, φοράτε μάσκα προστασίας από τη σκόνη, προστασία ακοής, προστατευτικά γάντια ή ειδική ποδιά, που σας προστατεύουν από μικρά σωματίδια λείανσης ή υλικών. Τα μάτια πρέπει να προστατεύονται από εκτινασσόμενα ξένα σώματα, τα οποία παράγονται σε διάφορες εφαρμογές. Μια μάσκα προστασίας από σκόνη ή μάσκα προστασίας της αναπνοής πρέπει να φιλτράρει τη σκόνη που παράγεται κατά την εφαρμογή.
Σε περίπτωση παρατεταμένης έκθεσης σε δυνατό θόρυβο, μπορεί να υποστείτε απώλεια ακοής.

i) Σε περίπτωση που παρευρίσκονται άλλα άτομα, προσέχετε να διατηρούν ασφαλή απόσταση από την περιοχή εργασίας σας. Κάθε άτομο που εισέρχεται στην περιοχή εργασίας πρέπει να φορά ατομικό εξοπλισμό προστασίας. Θραύσματα του αντικειμένου εργασίας ή σπασμένα εργαλεία εργασίας μπορεί να εκτιναχτούν και να προκαλέσουν τραυματισμούς και εκτός της άμεσης περιοχής εργασίας.

j) Κρατάτε το ηλεκτρικό εργαλείο μόνο από τις μονωμένες επιφάνειες κρατήματος όταν εκτελείτε εργασίες στις οποίες το εργαλείο εργασίας μπορεί να συναντήσει κρυμμένα καλώδια ρεύματος ή το καλώδιο ρεύματος δικτύου του εργαλείου. Η επαφή με καλώδιο υπό τάση μπορεί να θέσει υπό τάση και μεταλλικά μέρη της συσκευής και να επιφέρει ηλεκτροπληξία.

k) Κρατάτε το καλώδιο ρεύματος δικτύου μακριά από περιστρεφόμενα εργαλεία εργασίας. Αν χάσετε τον έλεγχο της συσκευής, το καλώδιο ρεύματος δικτύου μπορεί να κοπεί ή να παρασυρθεί και το χέρι ή ο βραχίονάς σας να καταλήξει μέσα στο περιστρεφόμενο εργαλείο εργασίας.

l) Ποτέ μην αφήνετε το ηλεκτρικό εργαλείο από τα χέρια σας πριν ακινητοποιηθεί τελείως το εργαλείο εργασίας. Το περιστρεφόμενο εργαλείο εργασίας μπορεί να έρθει σε επαφή με την επιφάνεια όπου το αφήνετε, και με αυτό τον τρόπο να χάσετε τον έλεγχο του ηλεκτρικού εργαλείου.

m) Ποτέ μην έχετε σε λειτουργία το ηλεκτρικό εργαλείο ενώ το μεταφέρετε. Ο ρουχισμός σας μπορεί να πιαστεί λόγω τυχαίας επαφής με το περιστρεφόμενο εργαλείο εργασίας και το εργαλείο εργασίας να τρυπήσει το σώμα σας.

n) Καθαρίζετε τακτικά τις σχισμές αερισμού του ηλεκτρικού εργαλείου σας. Ο ανεμιστήρας του κινητήρα αναρροφά αέρα μέσα στο περίβλημα και τυχόν έντονη συσσώρευση σκόνης μετάλλων μπορεί να προκαλέσει κινδύνους από το ηλεκτρικό ρεύμα.

o) Μη χρησιμοποιείτε το ηλεκτρικό εργαλείο κοντά σε καύσιμα υλικά. Αυτά τα υλικά μπορούν να αναφλεγούν από σπινθήρες.

p) Μη χρησιμοποιήσετε οποιοδήποτε εργαλείο εργασίας για το οποίο απαιτούνται υγρά ψυκτικά μέσα. Η χρήση νερού ή άλλων υγρών ψυκτικών μέσων μπορεί να επιφέρει ηλεκτροπληξία.

Ανάδραση και ανάλογες υποδείξεις ασφαλείας

Ανάδραση είναι η αιφνίδια αντίδραση λόγω μαγκωμένου ή μπλοκαρισμένου περιστρεφόμενου ένθετου εργαλείου, όπως τροχού λείανσης, δίσκου λείανσης, συρματόβουρτσας κλπ. Το μάγκωμα ή το μπλοκάρισμα επιφέρει απότομο σταμάτημα του περιστρεφόμενου εργαλείου εργασίας.

Ως συνέπεια, ένα εκτός ελέγχου ηλεκτρικό εργαλείο μπορεί να επιταχυνθεί στη θέση μπλοκαρίσματος αντίθετα από τη φορά περιστροφής του εργαλείου εργασίας.

Αν, π.χ., ένας τροχός λείανσης πιαστεί ή μπλοκαριστεί μέσα στο αντικείμενο εργασίας, μπορεί το άκρο του τροχού λείανσης που βυθίζεται στο αντικείμενο εργασίας να πιαστεί και έτσι ο τροχός λείανσης να σπάσει ή να προκαλέσει ανάδραση. Ο τροχός λείανσης τότε θα κινηθεί προς τον χειριστή ή αντίθετα από αυτόν, ανάλογα με τη φορά περιστροφής του δίσκου στη θέση μπλοκαρίσματος. Σε αυτή την περίπτωση μπορεί και να σπάσουν οι τροχοί λείανσης.

Μια ανάδραση είναι συνέπεια ακατάλληλης ή λανθασμένης χρήσης του ηλεκτρικού εργαλείου. Μπορεί να αποτραπεί με κατάλληλα προληπτικά μέτρα, όπως περιγράφεται παρακάτω.

a) Συγκρατείτε καλά το ηλεκτρικό εργαλείο και φέρνετε το σώμα και τους βραχίονές σας σε θέση ώστε να μπορείτε να αντισταθείτε στις δυνάμεις ανάδρασης. Χρησιμοποιείτε πάντα την πρόσθετη λαβή, αν υπάρχει, για να έχετε τον μεγαλύτερο δυνατό έλεγχο επί των δυνάμεων ανάδρασης ή των ροπών ανάδρασης κατά την έναρξη λειτουργίας του εργαλείου. Ο χειριστής μπορεί με κατάλληλα προληπτικά μέτρα να συγκρατήσει τις δυνάμεις ανάδρασης και αντίδρασης.
b) Μη φέρνετε ποτέ το χέρι σας κοντά σε περιστρεφόμενα εργαλεία εργασίας. Το εργαλείο εργασίας μπορεί να κινηθεί πάνω στο χέρι σας σε περίπτωση ανάδρασης.
c) Αποφεύγετε να τοποθετείτε το σώμα σας στην περιοχή όπου μπορεί να κινηθεί το ηλεκτρικό εργαλείο σε περίπτωση ανάδρασης. Η ανάδραση κινεί το ηλεκτρικό εργαλείο σε κατεύθυνση αντίθετη με την κίνηση του τροχού λείανσης στη θέση μπλοκαρίσματος.
d) Εργάζεστε με ιδιαίτερη προσοχή στην περιοχή γωνιών, αιχμηρών ακμών κλπ. Αποτρέπετε την αναπήδηση και το σφήνωμα των εργαλείων εργασίας στο αντικείμενο εργασίας. Το περιστρεφόμενο εργαλείο εργασίας έχει επιπλέον την τάση να κολλάει σε γωνίες, αιχμηρές ακμές ή όταν αναπηδά. Αυτό προκαλεί απώλεια του ελέγχου ή ανάδραση.
e) Μη χρησιμοποιείτε αλυσίδα πριονιού ή οδοντωτή λεπίδα πριονιού. Αυτά τα εργαλεία εργασίας προκαλούν συχνά ανάδραση ή την απώλεια του ελέγχου του ηλεκτρικού εργαλείου.

Ειδικές υποδείξεις ασφαλείας για τη λείανση:

a) Χρησιμοποιείτε αποκλειστικά τα λειαντικά σώματα που είναι εγκεκριμένα για το δικό σας ηλεκτρικό εργαλείο και τον προφυλακτήρα που προβλέπεται για αυτά τα λειαντικά σώματα. Λειαντικά σώματα, τα οποία δεν προορίζονται για το ηλεκτρικό εργαλείο, δεν μπορούν να καλυφθούν επαρκώς και δεν είναι ασφαλή.
b) Οι κυρτοί λειαντικοί δίσκοι πρέπει να εγκαθίστανται κατά τρόπον που η λειαντική τους επιφάνεια να μην προεξέχει από το επίπεδο του άκρου του προστατευτικού καλύμματος. Ένας ακατάλληλα εγκαταστημένος τροχός λείανσης που προεξέχει επάνω από το επίπεδο του άκρου της καλύπτρας προστασίας, δεν μπορεί να καλυφθεί επαρκώς.
c) Το προστατευτικό κάλυμμα πρέπει να έχει τοποθετηθεί ασφαλώς στο ηλεκτρικό εργαλείο και να έχει ρυθμιστεί για το μέγιστο βαθμό ασφάλειας κατά τρόπον που το μικρότερο δυνατό ακάλυπτο τμήμα του λειαντικού σώματος να είναι στραμμένο προς το χειριστή. Το προστατευτικό κάλυμμα συμβάλλει στην προστασία του χειριστή από θραύσματα, την τυχαία επαφή με το λειαντικό σώμα, καθώς και από σπινθήρες που θα μπορούσαν να προκαλέσουν ανάφλεξη των ενδυμάτων.
d) Λειαντικά σώματα επιτρέπεται να χρησιμοποιούνται αποκλειστικά για τις συνιστώμενες δυνατότητες χρήσης. Για παράδειγμα: Μην λειαίνετε ποτέ με την πλευρική επιφάνεια ενός τροχού κοπής. Οι δίσκοι κοπής προορίζονται για την αφαίρεση υλικού με την περιφέρεια του δίσκου. Η άσκηση πλευρικής δύναμης σε αυτά τα λειαντικά σώματα μπορεί να τα σπάσει.
e) Χρησιμοποιείτε πάντοτε άθικτες φλάντζες στερέωσης του σωστού μεγέθους και σχήματος για τον τροχό λείανσης που επιλέγετε. Οι κατάλληλες φλάντζες στηρίζουν τον τροχό λείανσης περιορίζοντας έτσι τον κίνδυνο θραύσης του δίσκου. Οι φλάντζες για δίσκους κοπής μπορεί να διαφέρουν από εκείνες για άλλους τροχούς λείανσης.
f) Μην χρησιμοποιείτε φθαρμένους τροχούς λείανσης από μεγαλύτερα ηλεκτρικά εργαλεία. Οι τροχοί λείανσης για μεγαλύτερα ηλεκτρικά εργαλεία δεν είναι σχεδιασμένοι για τους υψηλότερους αριθμούς στροφών μικρότερων ηλεκτρικών εργαλείων και μπορεί να σπάσουν.

Πρόσθετες υποδείξεις ασφαλείας για το γυαλοχάρτισμα

a) Μη χρησιμοποιείτε υπερμεγέθη γυαλόχαρτα, αλλά τηρείτε τις πληροφορίες του κατασκευαστή σχετικά με το μέγεθος των γυαλόχαρτων.
Τα γυαλόχαρτα που προεξέχουν από τον δίσκο λείανσης μπορούν να προξενήσουν τραυματισμούς και να επιφέρουν μπλοκάρισμα, σχίσιμο των γυαλόχαρτων ή ανάδραση.

7. Πρόσθετες υποδείξεις ασφαλείας

- **Χρησιμοποιήστε κατάλληλες συσκευές ανίχνευσης, για να εντοπίσετε τυχόν μη εμφανείς αγωγούς τροφοδοσίας ή απευθυνθείτε σχετικά στην τοπική εταιρεία παροχής.** Από επαφή με ηλεκτρικούς αγωγούς ενδέχεται να προκληθεί φωτιά και ηλεκτροπληξία. Σε περίπτωση πρόκλησης ζημιάς σε έναν αγωγό αερίου, ενδέχεται να προκληθεί έκρηξη.

Σε περίπτωση εισχώρησης σε αγωγό νερού προκαλούνται υλικές ζημιές ή ενδέχεται να προκληθεί ηλεκτροπληξία.

- **Απασφαλίστε τον διακόπτη ενεργοποίησης/ απενεργοποίησης και μετακινήστε τον στη θέση απενεργοποίησης εάν διακοπεί η παροχή ρεύματος, π.χ. λόγω διακοπής ρεύματος ή αποσύνδεσης του φις ρευματοληψίας από την πρίζα.** Με αυτόν τον τρόπο αποτρέπεται η ανεξέλεγκτη επανέναρξη λειτουργίας.
- **Χρησιμοποιείτε το ηλεκτρικό εργαλείο αποκλειστικά για ξηρή λείανση.** Η διείσδυση νερού σε μια ηλεκτρική συσκευή αυξάνει τον κίνδυνο ηλεκτροπληξίας.
- **Καθοδηγείτε το ηλεκτρικό εργαλείο πάνω στο αντικείμενο εργασίας μόνο όταν το εργαλείο είναι ενεργοποιημένο, και απενεργοποιείτε το μόνο αφού το απομακρύνετε από το αντικείμενο εργασίας**. Το ηλεκτρικό εργαλείο μπορεί να κινηθεί ξαφνικά.
- **Βεβαιωθείτε ότι δεν κινδυνεύουν άτομα από εκτίναξη σπινθήρων. Απομακρύνετε εύφλεκτα υλικά από την περιοχή.** Κατά τη λείανση μετάλλων παράγονται σπινθήρες.
- **Μη χρησιμοποιείτε φθαρμένα, σκισμένα ή έντονα φραγμένα εργαλεία λείανσης.** Τα εργαλεία λείανσης που έχουν υποστεί ζημιά μπορεί να σχιστούν, να εκσφενδονιστούν και να τραυματίσουν κάποιον.
- **Μη χρησιμοποιείτε δίσκους κοπής ή τροχίσματος ή βούρτσες καμπάνες.** Το ηλεκτρικό εργαλείο δεν είναι κατάλληλο για χρήση με αυτά τα εργαλεία εργασίας. Υπάρχει κίνδυνος τραυματισμού!
- **Κατά τη λειτουργία του ηλεκτρικού εργαλείου χρησιμοποιείτε πάντα τον παρεχόμενο εύκαμπτο σωλήνα αναρρόφησης εξαγωγής και ένα κατάλληλο σύστημα αναρρόφησης σκόνης.** Η εφαρμογή ενός συστήματος αναρρόφησης σκόνης μπορεί να μειώσει τους κινδύνους από τη σκόνη.
- **Προσοχή Κίνδυνος πυρκαγιάς! Αποφεύγετε την υπερθέρμανση του υλικού λείανσης και του τριβείου. Αδειάζετε πάντα το δοχείο σκόνης πριν από τα διαλείμματα της εργασίας.** Η σκόνη λείανσης στον σάκο συλλογής σκόνης, στο μικροφίλτρο, στη χαρτοσακούλα (ή στο σακόφιλτρο ή στο φίλτρο της συσκευής αναρρόφησης σκόνης) μπορεί να αυταναφλεγεί υπό ορισμένες δυσμενείς συνθήκες, όπως ο σχηματισμός σπινθήρων κατά τη λείανση μετάλλων.
  Ιδιαίτερος κίνδυνος υφίσταται όταν η σκόνη λείανσης είναι αναμεμειγμένη με υπολείμματα βερνικιού, πολυουρεθάνης ή άλλων χημικών ουσιών και το υλικό λείανσης έχει αναπτύξει υψηλή θερμοκρασία ύστερα από παρατεταμένη εργασία.
- **Κρατάτε κατά την εργασία το ηλεκτρικό εργαλείο σταθερά και με τα δύο χέρια και φροντίστε για καλή ευστάθεια.** Ο χειρισμός του ηλεκτρικού εργαλείου είναι ασφαλέστερος με δύο χέρια.
- **Φοράτε προστασία ακοής, προστατευτικά γυαλιά, μάσκα κατά της σκόνης και, εάν χρειάζεται, γάντια. Ως μάσκα κατά της σκόνης χρησιμοποιείτε τουλάχιστον μια μάσκα φιλτραρίσματος κάλυψης μισού προσώπου της κλάσης FFP 2.**
- **Για την επεξεργασία πέτρας χρησιμοποιείτε ένα σύστημα αναρρόφησης σκόνης. Η μονάδα αναρρόφησης σκόνης πρέπει να είναι εγκεκριμένη για την αναρρόφηση σκόνης πέτρας.** Η χρήση αυτών των διατάξεων μειώνει τους κινδύνους από τη σκόνη.
- **Μην αγγίζετε τα εργαλεία εργασίας, μέχρι να κρυώσουν.** Τα εργαλεία εργασίας αποκτούν πολύ υψηλή θερμοκρασία κατά την εργασία.
- **Φοράτε προστατευτικά γάντια κατά την αλλαγή των εργαλείων εργασίας.** Τα εργαλεία εργασίας θερμαίνονται κατά την παρατεταμένη χρήση.
- **Μην επεξεργάζεστε υλικά από τα οποία απελευθερώνονται ουσίες επικίνδυνες για την υγεία, π.χ. σκόνη ξύλου οξιάς ή βελανιδιάς, σκόνη πετρωμάτων ή αμίαντος.** Οι ουσίες αυτές θεωρούνται καρκινογόνες.
- **Ενημερωθείτε για τους κανονισμούς/ νόμους που ισχύουν στη χώρα σας σχετικά με το χειρισμό ειδών σκόνης που είναι επικίνδυνα για την ανθρώπινη υγεία.**
- **Ποτέ μην αγγίζετε το εργαλείο λείανσης ενώ κινείται.** Υπάρχει κίνδυνος τραυματισμού.
- **Εάν χρειάζεται, χρησιμοποιείτε μία σκαλωσιά κατά την εργασία.** Όταν εργάζεστε πάνω σε σκάλα, δεν μπορείτε να έχετε σταθερή στάση σώματος.

Προειδοποίηση! Αυτό το ηλεκτρικό εργαλείο παράγει ένα ηλεκτρομαγνητικό πεδίο κατά τη διάρκεια της λειτουργίας του. Αυτό το πεδίο υπό ορισμένες περιστάσεις μπορεί να επηρεάσει ενεργά ή παθητικά ιατρικά εμφυτεύματα.
Για να μειώσετε τον κίνδυνο σοβαρών ή θανατηφόρων τραυματισμών, συνιστούμε σε άτομα με ιατρικά εμφυτεύματα να συμβουλεύονται το γιατρό τους και τον κατασκευαστή του ιατρικού εμφυτεύματος, πριν το χειρισμό του ηλεκτρικού εργαλείου.

8. Υπολειπόμενοι κίνδυνοι

Το μηχάνημα είναι κατασκευασμένο σύμφωνα με την τελευταία λέξη της τεχνολογίας και με βάση τους αναγνωρισμένους τεχνικούς κανόνες ασφαλείας. Κατά την εργασία ενδέχεται παρόλα αυτά να παρουσιαστούν μεμονωμένοι υπολειπόμενοι κίνδυνοι.

- Κίνδυνος για την υγεία από ηλεκτρικό ρεύμα σε περίπτωση χρήσης ακατάλληλων καλωδίων ηλεκτρικής σύνδεσης.
- Παρά όλες τις προφυλάξεις που έχουν ληφθεί ενδέχεται πέραν αυτών να υπάρχουν μη προφανείς υπολειπόμενοι κίνδυνοι.
- Οι υπολειπόμενοι κίνδυνοι μπορούν να ελαχιστοποιηθούν όταν τηρούνται οι "Υποδείξεις ασφαλείας" και η "Ενδεδειγμένη χρήση", καθώς και οι οδηγίες χειρισμού στην ολότητά τους.
- Αποφεύγετε αθέλητη θέση σε λειτουργία του μηχανήματος: κατά την εισαγωγή του φις στην πρίζα δεν επιτρέπεται να είναι πατημένο το μπουτόν λειτουργίας.
- Κρατάτε τα χέρια σας μακριά από την περιοχή εργασίας, όταν είναι σε λειτουργία το μηχάνημα.

9. Τεχνικά χαρακτηριστικά

Ονομαστική τάση:	230 V~
Ονομαστική συχνότητα:	50 Hz
Κατανάλωση ισχύος:	1050 W
Ονομαστικός αριθμός στροφών (συχνότητα ταλαντώσεων) n:	410 - 1900 1/min
Διάσταση σπειρώματος:	M14
Διάμετρος τροχού λείανσης:	180 mm
Κλάση προστασίας:	II
Βάρος:	4 kg

Τιμές εκπομπών θορύβου:	
Στάθμη ηχητικής πίεσης L_{pA}:	73,3 dB(A)
Στάθμη ηχητικής ισχύος L_{WA}:	84,3 dB(A)
Αβεβαιότητα K	3 dB(A)

Κραδασμοί στο σύστημα χεριού βραχίονα:	
Λείανση επιφανειών a_h	3,38 m/s^2
Αβεβαιότητα K:	1,5 m/s^2

Με την επιφύλαξη τεχνικών τροποποιήσεων!

Θόρυβος και κραδασμοί

⚠ **Προειδοποίηση**: Ο θόρυβος μπορεί να έχει σοβαρές επιπτώσεις στην υγεία σας. Αν ο θόρυβος του μηχανήματος υπερβαίνει τα 85 dB (A), να φοράτε κατάλληλη προστασία ακοής.

Υπόδειξη: Η αναφερόμενη στις παρούσες οδηγίες στάθμη κραδασμών έχει μετρηθεί σύμφωνα με μια τυποποιημένη διαδικασία μέτρησης και μπορεί να χρησιμοποιηθεί για τη σύγκριση συσκευών. Η αναφερόμενη τιμή εκπομπής κραδασμών μπορεί να χρησιμοποιηθεί και για μια πρώτη αξιολόγηση της έκθεσης.

⚠ **Προειδοποίηση!**

Η στάθμη κραδασμών διαφέρει ανάλογα με τη χρήση του ηλεκτρικού εργαλείου και μπορεί σε ορισμένες περιπτώσεις να είναι μεγαλύτερη από την τιμή που αναφέρεται στις παρούσες οδηγίες.

Η καταπόνηση από κραδασμούς θα μπορούσε να υποτιμηθεί αν το ηλεκτρικό εργαλείο χρησιμοποιείται τακτικά με αυτόν τον τρόπο. Προσπαθείτε να διατηρείτε όσο το δυνατόν μικρότερη την καταπόνηση από δόνηση. Παραδείγματα μέτρων για μείωση της καταπόνησης από τις δονήσεις είναι η χρήση γαντιών κατά τη χρήση του εργαλείου και ο περιορισμός του χρόνου εργασίας.

Για την εκτίμηση της καταπόνησης πρέπει να λαμβάνονται υπόψη όλα τα μέρη του κύκλου λειτουργίας (για παράδειγμα, τα χρονικά διαστήματα κατά τα οποία το ηλεκτρικό εργαλείο είναι απενεργοποιημένο, και αυτά κατά τα οποία είναι ενεργοποιημένο αλλά λειτουργεί χωρίς φορτίο).

10. Αποσυσκευασία

- Ανοίξτε τη συσκευασία και αφαιρέστε προσεκτικά τη συσκευή.
- Απομακρύνετε τα υλικά συσκευασίας καθώς και τα ασφαλιστικά συσκευασίας και μεταφοράς (εφόσον υπάρχουν).
- Ελέγξτε εάν είναι πλήρες το παραδοτέο υλικό.
- Ελέγξτε τη συσκευή και τα αξεσουάρ για τυχόν ζημιές κατά τη μεταφορά. Σε περίπτωση αξίωσης πρέπει να ειδοποιηθεί άμεσα ο μεταφορέας. Μεταγενέστερες αξιώσεις δεν αναγνωρίζονται.
- Φυλάξτε τη συσκευασία κατά το δυνατό μέχρι τη λήξη της εγγύησης.
- Πριν τη χρήση, εξοικειωθείτε με τη συσκευή με τη βοήθεια των οδηγιών χειρισμού.

- Για αξεσουάρ, αναλώσιμα και ανταλλακτικά, χρησιμοποιείτε μόνο γνήσια εξαρτήματα. Ανταλλακτικά μπορείτε να τα προμηθευτείτε από το τοπικό σας εξειδικευμένο κατάστημα.
- Κατά τις παραγγελίες αναφέρετε τον αριθμό είδους των προϊόντων μας καθώς και τον τύπο και το έτος κατασκευής της συσκευής.

⚠ ΠΡΟΕΙΔΟΠΟΙΗΣΗ!
Η συσκευή και το υλικό συσκευασίας δεν είναι παιδικά παιχνίδια! Τα παιδιά δεν επιτρέπεται να παίζουν με πλαστικές σακούλες, μεμβράνες και μικρά εξαρτήματα! Υπάρχει κίνδυνος κατάποσης και ασφυξίας!

11. Πριν τη θέση σε λειτουργία

Προειδοποίηση!
Αποσυνδέετε το φις ρευματοληψίας από την πρίζα πριν από κάθε εργασία στη συσκευή!

Προφύλαξη!
Φοράτε προστατευτικά γάντια κατά την αλλαγή του εργαλείου. Υπάρχει κίνδυνος τραυματισμού σε περίπτωση επαφής με τα εργαλεία εργασίας.

Διατίθενται διάφορα εργαλεία εργασίας ανάλογα με το προς επεξεργασία υλικό και την επιθυμητή αφαίρεση επιφάνειας.

Υπόδειξη: Μην αφήνετε από τα χέρια σας τη συσκευή χωρίς εγκατεστημένο εργαλείο εργασίας (δίσκο λείανσης, λειαντικό δίσκο καρβιδίου κλπ.). Η στεφάνη βούρτσας (5) μπορεί να λυγίσει και να υποστεί ζημιά.

11.1 Αλλαγή γυαλόχαρτων
Η επιφάνεια του δίσκου λείανσης (13) αποτελείται από ένα ύφασμα τύπου χριτς χρατς, ώστε να μπορείτε να συνδέετε γρήγορα και εύκολα γυαλόχαρτα (16) με σύστημα χριτς χρατς.
- Πριν την τοποθέτηση ενός νέου γυαλόχαρτου (16), αφαιρέστε τις ακαθαρσίες και τη σκόνη από τον δίσκο λείανσης (13), π.χ. με ένα πινέλο.
- Τοποθετήστε το γυαλόχαρτο (16) ώστε η περιφέρειά του να συμπίπτει με την άκρη του δίσκου λείανσης (13). Στη συνέχεια, τοποθετήστε το γυαλόχαρτο πάνω στον δίσκο λείανσης (13) και πιέστε το σταθερά για να συνδεθεί. Βεβαιωθείτε ότι συμπίπτουν οι οπές αναρρόφησης στο γυαλόχαρτο (16) και στον δίσκο λείανσης (13).
- Για να αφαιρέσετε το γυαλόχαρτο (16), ανασηκώστε το από το πάλι και τραβήξτε το από το δίσκο λείανσης (13).

11.2 Εγκατάσταση/ αλλαγή εργαλείων εργασίας (Εικ. 2, 4)
⚠ ΠΡΟΕΙΔΟΠΟΙΗΣΗ! Πατήστε το πλήκτρο ασφάλισης ατράκτου (7) μόνο όταν η άτρακτος λείανσης (12) είναι ακίνητη. Διαφορετικά μπορεί να υποστεί ζημιά η συσκευή.
- Χρησιμοποιείτε μόνο λειαντικούς δίσκους καρβιδίου (10) με επίπεδη επιφάνεια λείανσης.
- Καθαρίστε την άτρακτο λείανσης (12) και όλα τα εξαρτήματα που πρόκειται να εγκατασταθούν.
- Για ασφάλιση και απελευθέρωση του εργαλείου εργασίας πατήστε το πλήκτρο ασφάλισης ατράκτου (7).
- Για στερέωση του εργαλείου εργασίας τοποθετήστε τη φλάντζα υποδοχής (11) πάνω στην άτρακτο λείανσης (12).
- Τοποθετήστε το επιθυμητό εργαλείο εργασίας πάνω στην άτρακτο λείανσης (12).
- Βιδώστε επάνω τους το παξιμάδι σύσφιξης (14) και σφίξτε το με το κλειδί συναρμολόγησης δύο οπών (15).

ΥΠΟΔΕΙΞΗ Βεβαιωθείτε ότι το κολάρο του παξιμαδιού σύσφιξης (14) είναι στραμμένο προς τα έξω.

11.3 Εγκατάσταση συστήματος αναρρόφησης σκόνης
Οι σκόνες υλικών, όπως μολυβδούχο επίχρισμα, ορισμένα είδη ξύλου, ανόργανα συστατικά και μέταλλο, μπορούν να είναι επιβλαβείς για την υγεία. Εάν έρθετε σε επαφή ή εισπνεύσετε τις σκόνες, ενδέχεται να προκληθούν αλλεργικές αντιδράσεις και/ή αναπνευστικές παθήσεις στον χρήστη ή στα παρευρισκόμενα άτομα. Ορισμένες σκόνες, όπως η σκόνη ξύλου βελανιδιάς ή οξιάς θεωρούνται καρκινογόνες, ειδικά σε συνδυασμό με πρόσθετες ουσίες επεξεργασίας ξύλου (χρωμικές ουσίες, προστατευτικά ξυλείας). Η επεξεργασία υλικών που περιέχουν αμίαντο επιτρέπεται μόνο σε ειδικευμένους τεχνικούς.
- Χρησιμοποιείτε πάντα ένα σύστημα αναρρόφησης σκόνης.
- Έχετε το ηλεκτρικό εργαλείο σε λειτουργία είτε με τη σακούλα συλλογής σκόνης (18) είτε με μια ηλεκτρική συσκευή αναρρόφησης σκόνης για κατηγορία σκόνης M.
- Φροντίζετε για επαρκή αερισμό του χώρου εργασίας.
- Συνιστάται να φοράτε μια μάσκα προστασίας της αναπνοής με κλάση φίλτρου P2.

- Αποφεύγετε το τσάκισμα του εύκαμπτου σωλήνα αναρρόφησης εξαγωγής (19).

Λαμβάνετε υπόψη τους κανονισμούς που ισχύουν στη χώρα σας σχετικά με τα προς επεξεργασία υλικά.

- Συνδέστε την πλευρά εισόδου του εύκαμπτου σωλήνα αναρρόφησης εξαγωγής (19) στο στόμιο αναρρόφησης (8).
- Στη συνέχεια συνδέστε την πλευρά εξόδου του εύκαμπτου σωλήνα αναρρόφησης εξαγωγής (19) στη σακούλα συλλογής σκόνης (18). Συνδέστε την πλευρά εξόδου του εύκαμπτου σωλήνα αναρρόφησης εξαγωγής (19) στο στόμιο αναρρόφησης της σακούλας συλλογής σκόνης (18).
- Για την απεγκατάσταση του εύκαμπτου σωλήνα αναρρόφησης εξαγωγής (19), τραβήξτε τον εύκαμπτο σωλήνα αναρρόφησης εξαγωγής (19) από το στόμιο αναρρόφησης (8).

11.4 Εγκατάσταση του προσαρμογέα για εξωτερικό σύστημα αναρρόφησης

- Εάν χρειάζεται, συνδέστε τον προσαρμογέα συστήματος αναρρόφησης σκόνης στο στόμιο αναρρόφησης.
- Συνδέστε ένα εγκεκριμένο σύστημα αναρρόφησης σκόνης.

ΥΠΟΔΕΙΞΗ: Όταν εργάζεστε με ξύλο ή υλικά με τα οποία παράγεται σκόνη επικίνδυνη για την υγεία, η συσκευή πρέπει να είναι συνδεδεμένη σε κατάλληλη, δοκιμασμένη διάταξη αναρρόφησης.

11.5 Ρύθμιση της πρόσθετης λαβής

Η κλίση της πρόσθετης λαβής (9) μπορεί να ρυθμιστεί. Αυτό χρησιμεύει για να επιτυγχάνεται μια ευνοϊκότερη θέση εργασίας για το χέρι καθοδήγησης του εργαλείου σε ορισμένες εφαρμογές (π.χ. κατά τη λείανση κοντά στα άκρα).

- Λασκάρετε τις δύο βίδες τύπου πεταλούδας και γείρετε την πρόσθετη λαβή στην επιθυμητή θέση εργασίας.
- Σφίξτε και πάλι τις βίδες τύπου πεταλούδας.

12. Υποδείξεις εργασίας

⚠ Προσοχή!
Πριν από τη θέση σε λειτουργία, οπωσδήποτε συναρμολογήστε πλήρως τη συσκευή!

⚠ ΠΡΟΕΙΔΟΠΟΙΗΣΗ!
Αποσυνδέετε το φις ρευματοληψίας από την πρίζα πριν από κάθε εργασία στη συσκευή!
Περιμένετε να ακινητοποιηθεί εντελώς η συσκευή, πριν την αφήσετε από τα χέρια σας.

Ο ρυθμός αφαίρεσης και η ποιότητα της τελικής επιφάνειας καθορίζονται ουσιαστικά από την επιλογή του εργαλείου λείανσης, το προεπιλεγμένο επίπεδο αριθμού στροφών και την εφαρμοζόμενη πίεση.

Μόνο εργαλεία λείανσης σε άψογη κατάσταση παρέχουν καλή απόδοση λείανσης και προστατεύουν τη συσκευή.

12.1 Λείανση

- **Κατά την εργασία κρατάτε τη συσκευή σταθερά και με τα δύο χέρια και φροντίζετε για ασφαλή στάση σώματος.** Η καθοδήγηση της συσκευής είναι ασφαλέστερη με τα δύο χέρια.
- Συνδέστε το σύστημα αναρρόφησης (ενσωματωμένο ή εξωτερικό σύστημα αναρρόφησης).
- **Για εξωτερικό σύστημα αναρρόφησης:** Εάν είναι δυνατόν, εργαστείτε με τη λειτουργία απομακρυσμένης ενεργοποίησης και απενεργοποίησης ή αυτόματης εκκίνησης/ διακοπής λειτουργίας της μονάδας αναρρόφησης. Η μονάδα αναρρόφησης ενεργοποιείται αυτόματα και απενεργοποιείται ξανά με μια χρονική καθυστέρηση για να απομακρύνει τυχόν εναπομένουσα σκόνη από τον εύκαμπτο σωλήνα αναρρόφησης.
- Ενεργοποιήστε τη συσκευή. Τοποθετήστε την με ολόκληρη την επιφάνεια λείανσης πάνω στην προς επεξεργασία επιφάνεια. Μετακινήστε την πάνω στο αντικείμενο εργασίας με μέτρια πίεση.
- Προσέχετε να εφαρμόζετε ομοιόμορφη πίεση, για να έχετε αυξημένη διάρκεια ζωής των εργαλείων εργασίας.
- Με υπερβολική αύξηση της εφαρμοζόμενης πίεσης δεν επιτυγχάνεται ταχύτερος ρυθμός αφαίρεσης υλικού, αλλά μεγαλύτερη φθορά της συσκευής και του εργαλείου εργασίας.
- Σηκώστε τη συσκευή από την επιφάνεια.
- **Για ενσωματωμένο σύστημα αναρρόφησης σκόνης:** Αφήστε το ηλεκτρικό εργαλείο να λειτουργήσει για λίγα ακόμη δευτερόλεπτα για να απομακρυνθεί τυχόν εναπομένουσα σκόνη από τον εύκαμπτο σωλήνα αναρρόφησης εξαγωγής (19).

12.2 Λείανση κοντά στα άκρα (Εικ. 5, 6)
Για λείανση κοντά στα άκρα, μπορεί να αφαιρεθεί ένα τμήμα καλύπτρας (6) από την καλύπτρα προστασίας και αναρρόφησης (4).

Με αυτόν τον τρόπο, το χρησιμοποιούμενο εργαλείο εργασίας φτάνει πιο κοντά στις άκρες του δαπέδου, του τοίχου και της οροφής, καθώς και σε υπάρχουσες εγκαταστάσεις, όπως σωλήνες. Έτσι, μπορεί να επιτευχθεί ακρίβεια στην επεξεργασία των γειτονικών επιφανειών.
Κατά τη διάρκεια αυτών των εργασιών πρέπει να αναμένετε τη δημιουργία σκόνης, καθώς η καλύπτρα προστασίας και αναρρόφησης (4) δεν είναι πλέον κλειστή.
- Τραβήξτε το τμήμα καλύπτρας (6) προς τα εμπρός από την καλύπτρα προστασίας και αναρρόφησης (4).
- Επεξεργαστείτε τις επιφάνειες κοντά στα άκρα.
- Σπρώξτε το τμήμα καλύπτρας (6) πάλι στην καλύπτρα αναρρόφησης (4) μέχρι να ασφαλίσει στη θέση του.

13. Χειρισμός

Φορά περιστροφής του εργαλείου!

13.1 Ενεργοποίηση
Για να ενεργοποιήσετε τη συσκευή, μετακινήστε τον διακόπτη ενεργοποίησης/ απενεργοποίησης (1) προς τα εμπρός.
Για να ασφαλίσετε τον διακόπτη ενεργοποίησης/ απενεργοποίησης (1), πιέστε τον διακόπτη ενεργοποίησης/ απενεργοποίησης (1) προς τα κάτω στο μπροστινό μέρος μέχρι να ασφαλίσει στη θέση του.

13.2 Απενεργοποίηση
Για να απενεργοποιήσετε το ηλεκτρικό εργαλείο, ελευθερώστε τον διακόπτη ενεργοποίησης/ απενεργοποίησης (1). Εάν είναι ασφαλισμένος, πατήστε σύντομα τον διακόπτη ενεργοποίησης/ απενεργοποίησης (1) στην πίσω περιοχή και στη συνέχεια αφήστε τον.

13.3 Ρύθμιση του αριθμού στροφών
Πριν την έναρξη της εργασίας ρυθμίστε τον αριθμό στροφών σύμφωνα με την εφαρμογή. Χρησιμοποιείτε χαμηλό αριθμό στροφών για χονδρικές εργασίες λείανσης και αυξήστε τον αριθμό στροφών για πιο λεπτομερή εργασία.
- Ρυθμίζετε τον αριθμό στροφών πατώντας τα πλήκτρα (2).
- Πατήστε το πλήκτρο + (2) για να αυξήσετε τον αριθμό στροφών.
- Πατήστε το πλήκτρο – (2) για να μειώσετε τον αριθμό στροφών.

ΥΠΟΔΕΙΞΗ: Το εργαλείο εργασίας συνεχίζει να περιστρέφεται μετά την απενεργοποίηση. Περιμένετε να ακινητοποιηθεί πλήρως το εργαλείο εργασίας, πριν αφήσετε τη συσκευή από τα χέρια σας.

14. Ηλεκτρική σύνδεση

Ο εγκατεστημένος ηλεκτροκινητήρας έχει συνδεθεί ώστε να είναι έτοιμος για λειτουργία. Η σύνδεση συμμορφώνεται με τις ισχύουσες διατάξεις VDE και DIN.
Η σύνδεση στο ηλεκτρικό δίκτυο από την πλευρά του πελάτη καθώς και το καλώδιο επέκτασης που χρησιμοποιείται πρέπει να συμμορφώνονται με αυτές τις προδιαγραφές.

Καλώδιο ηλεκτρικής σύνδεσης με ζημιά
Στα καλώδια σύνδεσης συχνά προκύπτουν ζημιές στη μόνωση.

Οι σχετικές αιτίες μπορεί να είναι:
- σημεία πίεσης, όταν καλώδια σύνδεσης περνούν μέσα από διάκενα παραθύρου ή πόρτας.
- θέσεις τσακίσματος λόγω ακατάλληλης στερέωσης ή διέλευσης του καλωδίου σύνδεσης.
- σημεία κοψίματος λόγω διέλευσης τροχήλατων αντικειμένων επάνω από το καλώδιο σύνδεσης.
- ζημιές στη μόνωση λόγω τραβήγματος του φις από την πρίζα.
- ρωγμές λόγω γήρανσης της μόνωσης.

Καλώδια ηλεκτρικής σύνδεσης με τέτοιες ζημιές δεν επιτρέπεται να χρησιμοποιηθούν και λόγω των ζημιών στη μόνωση αποτελούν κίνδυνο για τη ζωή.

Ελέγχετε τακτικά τα καλώδια ηλεκτρικής σύνδεσης για τυχόν ζημιές. Προσέχετε ώστε κατά τον έλεγχο το καλώδιο σύνδεσης να μην είναι συνδεδεμένο στο δίκτυο ρεύματος.

Τα καλώδια σύνδεσης πρέπει να συμμορφώνονται με τις ισχύουσες διατάξεις VDE και DIN. Χρησιμοποιείτε μόνο καλώδια σύνδεσης με ίδιο χαρακτηρισμό.

Είναι υποχρεωτικό να είναι τυπωμένη η ονομασία τύπου πάνω στο καλώδιο σύνδεσης.

Τρόπος σύνδεσης X
Αν υποστεί ζημιά το καλώδιο ρεύματος αυτής της συσκευής, αυτό πρέπει να αντικατασταθεί από ειδικό καλώδιο σύνδεσης το οποίο είναι διαθέσιμο από τον κατασκευαστή ή από κέντρο εξυπηρέτησης πελατών του.

Για μονοφασικό μοτέρ εναλλασσόμενου ρεύματος συνιστούμε για μηχανήματα με υψηλό ρεύμα εκκίνησης (από 3000 W), μια ασφάλεια C 16A ή K 16A!

15. Καθαρισμός και συντήρηση

⚠ ΠΡΟΕΙΔΟΠΟΙΗΣΗ!
Πριν από οποιαδήποτε εργασία στη συσκευή, απενεργοποιήστε τη συσκευή και αποσυνδέστε το φις ρευματοληψίας από την πρίζα.

- Διατηρείτε τις προστατευτικές διατάξεις, τις σχισμές αερισμού και το περίβλημα κινητήρα όσο το δυνατόν καθαρά από σκόνη και ακαθαρσίες. Σκουπίστε τη συσκευή με ένα καθαρό πανί ή φυσήξτε την με πεπιεσμένο αέρα χαμηλής πίεσης.
- Συνιστούμε να καθαρίζετε τη συσκευή άμεσα μετά από κάθε χρήση.
- Καθαρίζετε τη συσκευή τακτικά με ένα ελαφρά υγρό πανί και λίγο μαλακό σαπούνι. Μη χρησιμοποιείτε καθαριστικά ή διαλυτικά, γιατί θα μπορούσαν να προσβάλουν τα πλαστικά μέρη της συσκευής. Προσέχετε να μην μπορέσει να εισχωρήσει νερό στο εσωτερικό της συσκευής.
  Η διείσδυση νερού σε μια ηλεκτρική συσκευή αυξάνει τον κίνδυνο ηλεκτροπληξίας.

Στο εσωτερικό της συσκευής δεν υπάρχουν άλλα εξαρτήματα που επιδέχονται συντήρηση.

Άδειασμα της σακούλας συλλογής σκόνης
Για να εξασφαλίσετε τη βέλτιστη αναρρόφηση σκόνης, αδειάζετε έγκαιρα τη σακούλα συλλογής σκόνης (18).
- Ανοίξτε το φερμουάρ της σακούλας συλλογής σκόνης (18).
- Τινάξτε τη σακούλα συλλογής σκόνης (18) πάνω από ένα κατάλληλο δοχείο απορριμμάτων.

Πληροφορίες σέρβις
Πρέπει να έχετε υπόψη σας ότι σε αυτό το προϊόν τα παρακάτω εξαρτήματα υπόκεινται σε φθορά ανάλογα με τη χρήση ή φυσική φθορά, δηλ. τα παρακάτω εξαρτήματα χρειάζονται ως αναλώσιμα.
Αναλώσιμα*: Ψήκτρες άνθρακα, διακόπτης

* δεν περιλαμβάνονται απαραίτητα στο παραδοτέο υλικό!

Συνδέσεις και επισκευές
Συνδέσεις και επισκευές του ηλεκτρικού εξοπλισμού επιτρέπεται να γίνονται μόνο από ειδικευμένο ηλεκτρολόγο.
Σε περίπτωση ερωτήσεων, δώστε τα εξής στοιχεία:
- Τύπος ρεύματος του κινητήρα
- Στοιχεία της πινακίδας τύπου του μηχανήματος

Ανταλλακτικά και αξεσουάρ μπορείτε να προμηθευτείτε από το κέντρο σέρβις της εταιρείας μας. Για τον σκοπό αυτόν, σαρώστε τον κωδικό QR στη σελίδα τίτλου.

16. Αποθήκευση

Αποθηκεύετε τη συσκευή και τα αξεσουάρ της σε χώρο σκοτεινό, στεγνό, χωρίς κίνδυνο παγετού και μη προσβάσιμο σε παιδιά. Η ιδανική θερμοκρασία αποθήκευσης είναι μεταξύ 5 και 30 °C. Αποθηκεύστε το εργαλείο στην αρχική συσκευασία του. Καλύπτετε το εργαλείο για να το προφυλάξετε από σκόνη ή υγρασία. Φυλάσσετε τις οδηγίες χειρισμού μαζί με το εργαλείο.

17. Απόρριψη και ανακύκλωση

Υποδείξεις σχετικά με τη συσκευασία



Τα υλικά συσκευασίας είναι ανακυκλώσιμα. Παρακαλούμε να απορρίπτετε τις συσκευασίες με τρόπο φιλικό προς το περιβάλλον.

Υποδείξεις σχετικά με τη νομοθεσία περί ηλεκτρικού και ηλεκτρονικού εξοπλισμού



Τα απόβλητα ηλεκτρικού και ηλεκτρονικού εξοπλισμού δεν πρέπει να απορρίπτονται στα οικιακά απορρίμματα, αλλά να συλλέγονται ή να απορρίπτονται ξεχωριστά!

- Οι χρησιμοποιημένες μπαταρίες που δεν είναι σταθερά εγκατεστημένες στη χρησιμοποιημένη συσκευή, πρέπει πριν την παράδοση της συσκευής να αφαιρούνται χωρίς να καταστραφούν! Η απόρριψή τους ρυθμίζεται από τον νόμο σχετικά με μπαταρίες.
- Οι ιδιοκτήτες ή χρήστες παλαιού ηλεκτρικού και ηλεκτρονικού εξοπλισμού υποχρεούνται από τη νομοθεσία να τον επιστρέφουν μετά το τέλος της ωφέλιμης ζωής του.

- Ο τελικός χρήστης φέρει ο ίδιος την ευθύνη για τη διαγραφή των προσωπικών δεδομένων του από την προς απόρριψη παλαιά συσκευή!
- Το σύμβολο διαγραμμένου κάδου απορριμμάτων σημαίνει ότι τα απόβλητα ηλεκτρικού και ηλεκτρονικού εξοπλισμού δεν επιτρέπεται να απορρίπτονται στα οικιακά απορρίμματα.
- Τα απόβλητα ηλεκτρικού και ηλεκτρονικού εξοπλισμού μπορούν να παραδίδονται χωρίς χρέωση στις εξής θέσεις:
  - Δημόσιες θέσεις απόρριψης ή θέσεις συλλογής (π.χ. θέσεις που έχουν ορίσει οι δημοτικές αρχές).
  - Σημεία πώλησης ηλεκτρικού εξοπλισμού (είτε φυσικά καταστήματα είτε online) εφόσον οι έμποροι έχουν την υποχρέωση παραλαβής τους ή προσφέρουν αυτή την υπηρεσία εθελοντικά.
  - Έως τρεις παλαιές ηλεκτρικές συσκευές ανά είδος συσκευής, με μήκος ακμής έως 25 εκατοστών μπορείτε να τις παραδώσετε στον κατασκευαστή, χωρίς χρέωση και χωρίς προηγούμενη αγορά νέας συσκευής, ή να τις παραδώσετε σε άλλη εξουσιοδοτημένη θέση συλλογής στην περιοχή σας.
  - Περαιτέρω συμπληρωματικούς όρους παραλαβής του κατασκευαστή και του διανομέα μπορείτε να πληροφορηθείτε από το εκάστοτε τμήμα εξυπηρέτησης πελατών.
- Σε περίπτωση παράδοσης μιας νέας ηλεκτρικής συσκευής από τον κατασκευαστή σε μια ιδιωτική οικία, αυτός μπορεί να φροντίσει για τη δωρεάν παραλαβή της παλαιάς ηλεκτρικής συσκευής, κατόπιν ζήτησης από τον τελικό χρήστη. Για τον σκοπό αυτό επικοινωνήστε με το τμήμα εξυπηρέτησης πελατών του κατασκευαστή.
- Αυτές οι δηλώσεις ισχύουν μόνο για συσκευές που εγκαθίστανται και πωλούνται σε χώρες της Ευρωπαϊκής Ένωσης και οι οποίες υπόκεινται στην Ευρωπαϊκή Οδηγία 2012/19/ΕΕ. Σε χώρες εκτός της Ευρωπαϊκής Ένωσης μπορεί να ισχύουν διαφορετικές διατάξεις για την απόρριψη αποβλήτων ηλεκτρικού και ηλεκτρονικού εξοπλισμού.

18. Αντιμετώπιση προβλημάτων

Ο παρακάτω πίνακας δείχνει συμπτώματα σφαλμάτων και περιγράφει πώς μπορείτε να τα αντιμετωπίσετε, στην περίπτωση που το μηχάνημά σας εμφανίσει κάποτε κάποια δυσλειτουργία. Αν δεν μπορείτε να εντοπίσετε και να εξαλείψετε το πρόβλημα με αυτό τον τρόπο, απευθυνθείτε στο τοπικό σας συνεργείο σέρβις.

Πρόβλημα	Ενδεχόμενη αιτία	Μέτρο αντιμετώπισης
Το ηλεκτρικό εργαλείο δεν ξεκινά	Έχει διακοπεί η τροφοδοσία ρεύματος	Ελέγξτε την τροφοδοσία ρεύματος συνδέοντας ένα άλλο ηλεκτρικό εργαλείο
	Βλάβη στο καλώδιο ρεύματος δικτύου ή στην πρίζα	Έλεγχος από ειδικευμένο ηλεκτρολόγο
	Άλλη ηλεκτρική βλάβη του ηλεκτρικού εργαλείου	Έλεγχος από ειδικευμένο ηλεκτρολόγο
Το ηλεκτρικό εργαλείο δεν έχει την πλήρη ισχύ	Καλώδιο επέκτασης πολύ μακρύ και/ή πολύ μικρής διατομής	Χρησιμοποιείτε καλώδιο επέκτασης επιτρεπόμενου μήκους και/ή διατομής
	Η τροφοδοσία ρεύματος (π.χ. γεννήτρια) έχει πολύ χαμηλή τάση	Συνδέστε το ηλεκτρικό εργαλείο σε κατάλληλη τροφοδοσία ρεύματος
Μη ικανοποιητικό αποτέλεσμα εργασίας	Φθαρμένο εργαλείο εργασίας	Ζητήστε την αντικατάσταση του εργαλείου εργασίας
	Πλάκα λείανσης φθαρμένη	Αναθέστε την αντικατάσταση της πλάκας λείανσης
Έντονη παραγωγή σκόνης	Περιμετρική βούρτσα φθαρμένη	Αντικαταστήστε την περιμετρική βούρτσα
	Δεν έχει συνδεθεί/ ενεργοποιηθεί σύστημα αναρρόφησης σκόνης	Συνδέστε / ενεργοποιήστε το σύστημα αναρρόφησης σκόνης

Explicitarea simbolurilor de pe aparat

Utilizarea simbolurilor din acest manual trebuie să vă atragă atenţia asupra posibilelor riscuri. Simbolurile de securitate şi declaraţiile, care le însoţesc, trebuie înţelese exact. Avertizările în sine nu îndepărtează riscurile şi nu pot înlocui măsurile corecte pentru prevenirea accidentelor.

	Avertizare - Pentru reducerea riscului de vătămare, citiţi manualul de utilizare.
	Purtați căști antifonice. Influenţa zgomotului poate provoca pierderea auzului.
	Purtaţi o mască anti-praf. La prelucrarea lemnului şi a altor materiale se poate produce praf nociv pentru sănătate. Nu este permisă prelucrarea materialului care conţine azbest!
	Purtaţi ochelari de protecţie. Scânteile sau fragmentele libere, aşchiile şi prafurile produse în timpul lucrului pot duce la pierderea vederii.
⚠ Atenție!	În aceste instrucţiuni de operare am prevăzut pasajele care se referă la securitatea dumneavoastră cu acest simbol.
	Clasa de protecţie II
	Produsul este conform cu directivele europene aplicabile.
	Produsul este conform cu directivele sârbe în vigoare.

Cuprins: **Pagină:**

1. Introducere ... 307
2. Descrierea aparatului (fig. 1-3) ... 307
3. Pachetul de livrare ... 307
4. Utilizarea conformă cu destinaţia ... 307
5. Indicaţii generale de securitate ... 308
6. Indicații de securitate pentru toate aplicațiile ... 310
7. Indicaţii de securitate suplimentare ... 312
8. Riscuri reziduale ... 312
9. Date tehnice ... 313
10. Dezambalarea ... 313
11. Înainte de punerea în funcțiune ... 314
12. Indicații de lucru ... 315
13. Modalitatea de operare ... 315
14. Branşamentul electric ... 315
15. Curățarea și întreținerea curentă ... 316
16. Depozitare ... 316
17. Eliminarea ca deșeu și revalorificarea ... 317
18. Remedierea avariilor ... 317
19. Declaraţia de conformitate ... 346

1. Introducere

Producător:

Scheppach GmbH
Günzburger Straße 69
D-89335 Ichenhausen

Stimate client
Vă dorim să aveţi multe satisfacţii şi mult succes în lucrul cu noul dumneavoastră aparat.

Indicaţie:
Conform legii privind garantarea produselor, producătorul acestui aparat nu răspunde pentru deteriorările apărute la acest aparat sau din cauza acestui aparat în caz de:
- Manipulare necorespunzătoare
- Nerespectarea manualului de utilizare
- Reparaţii executate de terţe persoane, specialişti neautorizaţi
- Montare şi schimbare a altor piese de schimb decât cele originale
- Utilizare necorespunzătoare
- Defecțiuni ale instalaţiei electrice în caz de nerespectare a prescripţiilor electrice şi dispoziţiilor VDE 0100, DIN 57113 / VDE 0113

Acordaţi atenţie:
Înainte de montajul şi punerea în funcţiune citiţi întregul text al instrucţiunilor de operare.
Acest manual de utilizare are rolul de a vă facilita cunoaşterea aparatului dumneavoastră şi utilizarea posibilităţilor aplicative conforme cu destinaţia.
Manualul de utilizare conține indicații importante privind modul de lucru sigur, în conformitate cu prescripțiile și economic cu aparatul și cum să evitați pericolele, să economisiți costuri de reparație, să micșorați timpii de nefuncționare și să măriți fiabilitatea și durata de serviciu a aparatului.
Suplimentar față de dispozițiile de siguranță din acest manual de utilizare trebuie să respectați în mod obligatoriu prescripțiile în vigoare referitoare la exploatarea aparatului din țara dumneavoastră.
Păstraţi manualul de utilizare într-o husă de plastic protejat de murdărie şi umiditate, la aparat. Acestea trebuie citite de personalul de operare înainte de începerea lucrului şi respectate riguros.
La aparat au voie să lucreze numai persoane care au fost instruite privitor la utilizarea aparatului şi care cunosc pericolele legate de aceasta.
Respectaţi vârsta minimă necesară.
În afară de indicaţiile privind securitatea cuprinse în acest manual de utilizare şi prevederile speciale ale ţării dumneavoastră, trebuie respectate regulamentele tehnice general recunoscute pentru exploatarea maşinilor de acest tip constructiv.
Nu ne asumăm răspunderea pentru accidente sau pagube produse prin nerespectarea acestui manual și a indicațiilor de securitate.

2. Descrierea aparatului (fig. 1-3)

1. Comutator PORNIT/OPRIT
2. Taste pentru reglajul turației (+/–)
3. Şuruburi-fluture pentru reglarea mânerului suplimentar
4. Calotă de protecție și de aspirare
5. Inel cu perii
6. Segment de calotă
7. Tasta de blocare a axului
8. Ştuţ de aspirare
9. Mâner suplimentar
10. Șaibă cupă din metal dur
11. Flanșă de preluare
12. Arbore de rectificare
13. Talpă de șlefuit
14. Piuliță de tensionare
15. Cheie de montaj cu două găuri
16. Hârtia abrazivă
17. Adaptor (aspirarea prafului)
18. Sac pentru praf
19. Furtun de aspirare

3. Pachetul de livrare

- 1 Sistem de prelucrare pereți/podea și tavan
- 1m Furtun de aspirare (extensibil până la 3,5m)
- 1 Sac pentru praf (25 L)
- 1 Adaptor (aspirarea prafului)
- 6x Hârtie abrazivă (câte 2x 40 - 80 - 120)
- 1 Șaibă cupă din metal dur (YG8)
- 1 Cheie de montaj cu două găuri
- 1 manual de exploatare

4. Utilizarea conformă cu destinaţia

Utilizarea conformă cu destinația a acestei scule electrice cuprinde următoarele activități:
- șlefuirea uscată a straturilor de vopsea.
- Îndepărtarea resturilor de vopsea, tapet, și adeziv.

- Îndepărtarea adezivului de faianță și a resturilor de adeziv de covor de pe substraturile dure (tencuială dură, beton).
- șlefuirea uscată și netezirea betonului, tencuielii și șapei.
- Perforarea tapetelor și substraturilor dure.
- Șlefuirea pereților de zidărie uscată șpăcluiți.
- Netezirea pasajelor de cofraje și mărirea rugozității suprafețelor de beton.
- șlefuirea uscată a pereților și plafoanelor în spațiile interioare și exterioare.
- șlefuirea plană uscată a metalului, pietrei și lemnului.

Maşina trebuie utilizată numai conform destinaţiei. Orice altă utilizare este considerată neconformă cu destinaţia. Pentru pagubele materiale și vătămările de orice fel rezultate pe cale de consecință răspunde utilizatorul/operatorul și nu producătorul.

Din utilizarea conformă cu destinaţia face parte şi respectarea indicaţiilor de securitate, precum şi a manualului de montaj şi a indicaţiilor de operare din manualul de utilizare.
Persoanele care operează și întreţin maşina trebuie să fie familiarizate cu aceasta și informate cu privire la pericolele posibile.
Suplimentar trebuie respectate strict prescripţiile de prevenire a accidentelor în vigoare.
Ţineţi cont de celelalte regulamente generale din domeniul de medicină a muncii şi tehnica securităţii. Modificările la maşină exclud complet orice răspundere a producătorului pentru prejudiciile rezultate din situaţiile respective.
Maşina poate fi utilizată numai cu piese și accesorii originale ale producătorului.
Prescripțiile de securitate, de lucru și de întreținere curentă emise de producător, precum și dimensiunile indicate în Date tehnice trebuie să fie respectate.

Vă rugăm să aveţi în vedere că aparatele noastre nu au fost construite având ca destinaţie utilizarea profesională sau industrială.

Nu preluăm garanţia dacă aparatul este utilizat în regim profesional sau industrial, precum şi la activităţi la fel de solicitante.
Produsul este destinat utilizării de către adulţi. Tinerii peste 16 ani pot folosi aparatul numai sub supraveghere. Producătorul nu îşi asumă nici o răspundere pentru avariile cauzate de utilizarea neconformă cu destinaţia sau pentru manevrarea greşită.

5. Indicaţii generale de securitate

⚠ AVERTIZARE Citiţi toate indicaţiile de securitate, instrucţiunile, ilustraţiile şi datele tehnice, cu care este prevăzută această unealtă electrică.
Deficienţele la respectarea următoarelor instrucţiuni pot provoca electrocutarea, incendiul şi/sau vătămări grele.

Păstraţi toate indicaţiile de securitate şi instrucţiunile pentru utilizarea viitoare.

Noţiunea de unealtă electrică, utilizată în indicaţiile de securitate, face referire la uneltele electrice acţionate prin reţea (cu cablu pentru reţea) şi la uneltele electrice acţionate prin acumulatori (fără cablu pentru reţea).

1) Securitatea la locul de muncă

a) **Menţineţi locul de muncă curat şi bine iluminat.** Dezordinea și iluminatul insuficient în zona de lucru pot provoca accidente.

b) **Nu lucraţi cu scula electrică în medii cu pericol de explozie în care se găsesc lichide, gaze sau pulberi inflamabile.** Sculele electrice produc scântei care pot să aprindă pulberile sau vaporii.

c) **Ţineţi la distanţă copiii şi alte persoane în timpul utilizării sculei electrice.** În cazul devierii puteţi pierde controlul asupra aparatului.

2) Securitatea electrică

a) **Fişa de conectare a sculei electrice trebuie să se potrivească în priză. Fişa nu trebuie în niciun caz modificată. Nu utilizaţi nicio fişă a adaptorului împreună cu sculele electrice cu pământare de protecţie.** Fişele nemodificate şi prizele potrivite diminuează riscul unui electroşoc.

b) **Evitaţi contactul corpului cu suprafeţele legate la pământ, cum ar fi tuburi, sisteme de încălzire, maşini de gătit şi frigidere.** Există un risc crescut de electrocutare dacă corpul vă este pământat.

c) **Menţineţi sculele electrice la distanţă de ploaie sau umezeală.** Pătrunderea apei în aparatul electric duce la creşterea riscului de electrocutare.

d) **Nu folosiţi în mod greşit cablul pentru a purta, acroşa scula electrică sau pentru a scoate fişa din priză. Ţineţi cablul la depărtare de căldură, ulei, muchii ascuţite sau componentele mobile ale aparatului.** Cablurile deteriorate sau încâlcite cresc riscul de electrocutare.

e) **Dacă lucraţi cu o sculă electrică în aer liber, utilizaţi numai cablul prelungitor care este adecvat şi pentru zona exterioară.**

Utilizarea unui cablu prelungitor adecvat pentru zona exterioară diminuează riscul de electrocutare.

f) **Dacă nu se poate evita exploatarea sculei electrice în mediu umed, utilizaţi un comutator automat de protecţie diferenţial.** Utilizarea unui comutator de protecţie pentru curenţi vagabonzi diminuează riscul de electrocutare.

3) Securitatea persoanelor

a) **Ridicați întotdeauna nivelul de atenție, concentrați-vă la fiecare operațiune efectuată și procedați în mod rațional atunci când începeți lucrul cu scula electrică. Nu utilizaţi scula electrică dacă sunteţi obosit sau sub influenţa drogurilor, alcoolului sau medicamentelor.** Un moment de neatenţie la utilizarea sculei electrice poate provoca cele mai serioase vătămări.

b) **Purtaţi întotdeauna echipament personal de protecţie şi ochelari de protecţie.** Purtarea echipamentului personal de protecţie precum masca împotriva prafului, încălţămintea de siguranţă rezistentă la alunecare, casca de protecţie sau căştile antifonice, în funcţie de tipul şi utilizarea sculei electrice diminuează riscul de vătămări.

c) **Evitaţi o punere în funcţiune involuntară. Asiguraţi-vă că scula electrică este oprită înainte de a o conecta la alimentarea electrică, înainte de a o prelua sau căra.** Dacă la cărarea sculei electrice aveţi degetul pe comutator sau dacă conectaţi deja aparatul în poziţia pornit la alimentarea electrică, acest lucru poate cauza accidente.

d) **Înlăturaţi sculele electrice sau cheia pentru şuruburi înainte de a cupla scula electrică.** O unealtă sau cheie care se află în partea rotativă a aparatului poate cauza vătămări.

e) **Evitaţi o poziţie anormală a corpului. Asiguraţi-vă o poziţie stabilă şi menţineţi în permanenţă echilibrul.** Astfel puteţi controla mai bine scula electrică în situaţii neaşteptate.

f) **Purtaţi îmbrăcăminte adecvată. Nu purtaţi îmbrăcăminte largă sau bijuterii. Menţineţi la distanţă părul, îmbrăcămintea şi mănuşile de componentele mobile.** Îmbrăcămintea largă, bijuteriile sau părul lung pot fi prinse de piesele mobile.

g) **Dacă pot fi montate dispozitive de aspirare şi de captare a prafului, asiguraţi-vă că acestea sunt conectate şi corect utilizate.** Utilizarea unei aspirări de praf poate diminua pericolele provocate de praf.

h) **Nu vă bazați pe o falsă siguranță și nu încălcați regulamentele de siguranță pentru scule electrice, chiar dacă sunteți familiarizat cu scula electrică după multiple utilizări.** Acționarea neglijentă poate conduce în interval de fracțiuni de secunde la vătămări grave.

4) Utilizarea și tratarea sculei electrice

a) **Nu suprasolicitaţi scula electrică. Utilizaţi scula electrică adecvată pentru lucrul dumneavoastră.** Cu scula electrică potrivită lucraţi mai bine şi mai sigur în domeniul de putere indicat.

b) **Nu utilizaţi scule electrice cu comutator defect.** O sculă electrică care nu mai poate fi pornită sau oprită este periculoasă şi trebuie reparată.

c) **Scoateţi fişa din priză înainte de a efectua reglaje la aparat, de a schimba accesorii sau de a depune aparatul în afara zonei de lucru.** Această măsură de precauţie previne pornirea involuntară a sculei electrice.

d) **Păstraţi sculele electrice neutilizate în afara razei de acţiune a copiilor. Nu permiteţi utilizarea aparatului de către persoanele care nu sunt familiarizate cu acesta sau care nu au citit aceste instrucţiuni.** Sculele electrice sunt periculoase dacă sunt utilizate de către persoane neexperimentate.

e) **Întreţineţi sculele electrice cu grijă. Controlaţi dacă componentele mobile funcţionează ireproşabil şi dacă nu prind, dacă piesele sunt rupte sau deteriorate, dacă funcţionarea sculei electrice este afectată. Dispuneţi repararea pieselor deteriorate înainte de utilizarea aparatului.** Multe accidente sunt cauzate de sculele electrice prost întreţinute.

f) **Menţineţi sculele de tăiere ascuţite şi curate.** Sculele de tăiere îngrijite cu atenţie şi având muchii de tăiere ascuţite se înţepenesc mai puţin şi sunt uşor de dirijat.

g) **Utilizaţi scula electrică, accesoriile, sculele de lucru etc. corespunzător acestor instrucţiuni. Totodată luaţi în considerare condiţiile de lucru şi activitatea de executat.** Utilizarea de scule electrice pentru alte aplicaţii decât cele prevăzute poate să conducă la situaţii periculoase.

h) **Păstrați suprafețele mânerelor uscate, curate, fără urme de ulei și unsoare.** Mânerele şi suprafeţele mânerului alunecoase nu permit o operare sigură şi controlul sculei electrice în situaţii neprevăzute.

5) Service

a) **Dispuneţi repararea sculei dumneavoastră electrice numai de către personal de specialitate calificat şi numai cu piese de schimb originale.** Astfel vă asiguraţi că este păstrată siguranţa sculei electrice.

6. Indicații de securitate pentru toate aplicațiile

Indicații de securitate comune pentru șlefuire și șlefuire cu hârtie abrazivă:

a) Această sculă electrică poate fi utilizată ca mașină de șlefuit și mașină de șlefuit cu hârtie abrazivă. Respectaţi toate instrucţiunile privind securitatea, indicaţiile, reprezentările şi datele pe care le primiţi împreună cu aparatul. Dacă nu respectaţi indicaţiile următoare se pot produce electrocutări, incendii şi/sau vătămări grave.

b) Această sculă electrică nu este adecvată pentru lucrul cu perii de sârmă, lustruire și tăiere cu disc abraziv. Utilizările uneltei electrice în alte scopuri decât cele prevăzute pot cauza pericole şi vătămări.

c) Nu utilizaţi accesorii care nu au fost prevăzute şi recomandate de producător special pentru această unealtă electrică. Simplul fapt că puteţi fixa accesoriul la unealta electrică nu garantează utilizarea în siguranţă.

d) Turaţia admisă a sculei de lucru trebuie să fie cel puţin la fel de mare ca turaţia maximă indicată pe unealta electrică. Accesoriile care se rotesc mai repede decât este admis, se pot rupe şi pot fi aruncate.

e) Diametrul exterior şi grosimea uneltei de lucru trebuie să corespundă dimensiunilor uneltei dumneavoastră electrice. Uneltele de lucru dimensionate greşit nu pot fi ecranate sau controlate suficient.

f) Sculele de lucru cu inserție filetată trebuie să se potrivească perfect cu filetul arborelui de șlefuire. În cazul sculelor de lucru care se montează prin intermediul flanșei, diametrul găurii sculei de lucru trebuie să se potrivească cu diametrul de preluare al flanșei. Sculele de lucru care nu se fixează cu precizie pe scula electrică se rotesc neuniform, vibrează foarte puternic și pot duce la pierderea controlului.

g) Nu utilizaţi scule de lucru deteriorate. Înainte de fiecare utilizare controlați sculele de lucru; discurile de șlefuire nu trebuie să prezinte rupturi de fragmente și fisuri, tălpile de șlefuit nu trebuie să prezinte fisuri, uzură sau tocire puternică.
Dacă unealta electrică sau unealta de lucru cade pe jos, verificaţi dacă este deteriorată sau utilizaţi o unealtă de lucru nedeteriorată. Dacă ați controlat și utilizat scula de lucru, staționați dumneavoastră și persoanele aflate în apropiere în afara planului sculei de lucru aflate în rotație și lăsați aparatul să funcționeze timp de un minut cu turația maximă. De regulă, sculele de lucru deteriorate se rup pe parcursul timpului de testare.

h) Purtaţi echipament de protecţie personal. În funcţie de aplicaţie purtaţi apărătoare pentru faţă, pentru ochi sau ochelari de protecţie. Dacă este cazul, purtați o mască antipraf, căști antifonice, mănuși de protecție sau un șorț special pentru a ține departe de dvs. obiectele abrazive și materialele mici. Protejaţi-vă ochii împotriva corpurilor străine care sunt aruncate la diferitele aplicaţii. Masca anti-praf sau de protecție a respirației trebuie să filtreze praful generat în timpul utilizării.
Dacă sunteţi expus timp îndelungat unui zgomot puternic, puteţi suferi o pierdere a auzului.

i) Nu permiteţi accesul altor persoane în interiorul spaţiului de siguranţă al zonei dumneavoastră de lucru. Toţi cei care pătrund în zona de lucru trebuie să poarte echipamentul de protecţie personal. Bucăţi ale piesei sau ale uneltelor de lucru rupte pot fi aruncate şi în afara zonei directe de lucru putând cauza vătămări.

j) Prindeți scula electrică numai de suprafețele izolate ale mânerelor când efectuați lucrări la care scula de lucru poate atinge conductori electrici mascați sau cablu de rețea. Contactul cu conductorul aflat sub tensiune poate aduce şi piesele metalice ale aparatului sub tensiune şi poate determina electrocutarea.

k) Ţineţi cablul de reţea la distanţă de uneltele de lucru aflate în rotaţie. Dacă pierdeți controlul asupra aparatului, cablul de rețea poate fi tăiat sau prins și mâna sau brațul poate ajunge în scula de lucru aflată în rotație.

l) Nu lăsaţi niciodată unealta electrică din mână înainte ca unealta de lucru să se fi oprit complet. Unealta de lucru aflată în rotaţie poate veni în contact cu suprafaţa de aşezare şi astfel puteţi pierde controlul asupra uneltei electrice.

m) Nu lăsaţi unealta electrică în funcţiune în timp ce o transportaţi. În urma contactului accidental cu scula de lucru aflată în rotație, îmbrăcămintea dumneavoastră poate fi prinsă și scula de lucru poate pătrunde în corp.

n) Curăţaţi periodic fantele de ventilare ale uneltei electrice. Suflanta motorului atrage praf în carcasă şi o acumulare mare de praf metalic poate genera pericole electrice.
o) Nu utilizaţi unealta electrică în apropierea materialelor inflamabile. Scânteile pot aprinde aceste materiale.
p) Nu utilizaţi uneltele de lucru care necesită agenţi de răcire lichizi. Utilizarea apei sau altor agenţi de răcire lichizi poate provoca o electrocutare.

Reculul şi indicaţii de securitate corespunzătoare
Reculul este reacţia bruscă a unei scule de lucru aflate în rotaţie, agăţate sau blocate, ca de exemplu discul de șlefuire, talpă de șlefuit, perie de sârmă etc. Agăţarea sau blocarea provoacă oprirea bruscă a sculei electrice aflate în rotaţie.
Astfel, unealta electrică necontrolată este accelerată în sens contrar celei de rotaţie a uneltei de lucru la locul de blocare.

Dacă de exemplu se agaţă sau se blochează un disc de șlefuire în piesa de prelucrat, muchia discului de șlefuire care pătrunde în piesă se poate agăţa producând astfel ciobirea discului de șlefuire sau un recul. În această situaţie discul de şlefuire se mişcă spre operator sau în sens contrar, în funcţie de sensul de rotaţie a discului la locul de blocare. Se poate produce şi ruperea discului de şlefuit.

Un recul este urmarea unei utilizări greşite sau defectuoase a uneltei electrice. Acesta poate fi prevenit prin măsurile de precauţie adecvate, conform descrierii următoare.
a) Ţineţi ferm unealta electrică şi aduceţi corpul şi braţele dumneavoastră într-o poziţie în care puteţi rezista forţelor reculului. Utilizaţi întotdeauna mânerul suplimentar, dacă există, pentru a avea control maxim asupra forţelor de recul sau momentelor de reacţiune la accelerare. Operatorul poate stăpâni reculul şi forţele de reacţie prin măsuri de precauţie adecvate.
b) Nu apropiaţi niciodată mâna de uneltele de lucru aflate în rotaţie. În caz de recul, unealta de lucru se poate mişca peste mâna dumneavoastră.
c) Nu aduceţi corpul dumneavoastră în zona în care este mişcată unealta electrică în cazul unui recul. Reculul împinge unealta electrică în direcţie opusă faţă de mişcarea discului de şlefuire la locul de blocare.
d) Lucraţi cu maximă atenţie în zona colţurilor, muchiilor ascuţite etc. Evitaţi revenirea bruscă şi înţepenirea uneltelor de lucru în piesa de prelucrat. Unealta de lucru aflată în rotaţie are tendinţa să se înţepenească în colţuri, muchii ascuţite sau dacă ricoşează. Aceasta determină pierderea controlului sau reculul.
e) Nu utilizaţi roţi de lanţ sau pânze de ferăstrău dinţate. Astfel de unelte de lucru cauzează deseori reculuri sau pierderea controlului asupra uneltei electrice.

Indicaţii de securitate speciale pentru șlefuire:
a) Utilizați exclusiv corpuri de șlefuit prevăzute pentru unealta dumneavoastră electrică și capota de protecție prevăzută pentru aceste corpuri de șlefuit. Corpurile de șlefuit care nu sunt prevăzute pentru unealta electrică nu pot fi ecranate suficient și sunt nesigure.
b) Discurile de șlefuire îndoite trebuie să fie montate astfel încât suprafața lor de șlefuire să nu fie proeminentă peste nivelul marginii capotei de protecție. Un disc de șlefuire montat impropriu, care trece peste nivelul marginii capotei de protecție, nu poate fi ecranat suficient.
c) Capota de protecție trebuie să fie asigurată la scula electrică și reglată astfel încât cea mai mică parte posibilă a corpului de șlefuit să fie expusă către operator pentru o siguranță maximă. Capota de protecție ajută la protejarea operatorului împotriva fragmentelor, a contactului accidental cu corpul de șlefuit și a scânteilor care ar putea aprinde hainele.
d) Corpurile de șlefuit se vor folosi numai pentru posibilitățile de utilizare recomandate. De exemplu: Nu șlefuiți niciodată cu suprafața laterală a unui disc de separare. Discurile de separare sunt destinate îndepărtării materialului cu muchia discului. Influența laterală a forței asupra acestor corpuri de șlefuit poate provoca ruperea lor.
e) Utilizați întotdeauna flanșe de strângere nedeteriorate cu dimensiunea și forma corectă pentru discul de șlefuire ales de dumneavoastră. Flanșa potrivită sprijină discul de șlefuire și micșorează astfel pericolul ruperii discului de șlefuire. Flanșa pentru discurile de separare se poate deosebi de flanșele pentru alte discuri de șlefuire.
f) Nu utilizați discuri de șlefuire uzate de la unelte electrice mai mari. Discurile de șlefuire pentru scule electrice mai mari nu sunt concepute pentru turațiile mai mari ale sculelor electrice mai mici și se pot rupe.

Indicaţii de securitate suplimentare pentru şlefuirea cu hârtie abrazivă
a) Nu utilizaţi foi de şlefuit supradimensionate, ci respectaţi indicaţiile producătorului referitoare la dimensiunea foii de şlefuit.

Pânze de șlefuire care depășesc talpa de șlefuit pot cauza vătămări, precum și blocarea, ruperea pânzelor de șlefuire sau recul.

7. Indicaţii de securitate suplimentare

- **Utilizaţi dispozitive de căutare adecvate pentru a localiza linii de alimentare ascunse sau consultaţi compania locală de utilităţi.** Contactul cu cablurile electrice poate duce la incendii sau electrocutări. Deteriorarea unei conducte de gaz poate duce la explozii. Pătrunderea în conducta de apă produce pagube materiale sau poate cauza o electrocutare.
- **Deblocați comutatorul de pornire/ oprire și aduceți-l în poziția Oprit dacă se întrerupe alimentarea electrică, de ex. prin întreruperea de curent sau tragerea fișei de rețea.** Ca urmare, se împiedică o repornire necontrolată.
- **Utilizați unealta electrică numai pentru șlefuirea uscată.** Pătrunderea apei în aparatul electric duce la creșterea riscului de electrocutare.
- **Dirijați scula electrică numai conectată înspre piesă și deconectați-o numai după ce ați ridicat-o din piesă**. Scula electrică se poate mișca brusc.
- **Aveți în vedere să nu fie periclitată nicio persoană prin scânteile volante. Îndepărtați materialele inflamabile din apropiere.** La șlefuirea metalelor se creează scântei volante.
- **Nu utilizați scule de șlefuit uzate, rupte sau puternic încărcate.** Sculele de șlefuit deteriorate se pot rupe, pot fi proiectate în afară și vătăma persoane.
- **Nu utilizați discuri de retezat sau degroșare sau perii bombate.** Scula electrică nu este adecvată pentru utilizarea acestor scule de lucru. Există pericol de vătămare!
- **La exploatarea sculei electrice utilizați întotdeauna furtunul de aspirare din pachetul de livrare și un sistem adecvat de aspirare a prafului.** Utilizarea unui sistem de aspirare a prafului poate diminua pericolele provocate de praf.
- **Atenție, pericol de incendiu! Evitați supraîncălzirea materialului șlefuit și a șlefuitorului. Înaintea pauzelor de lucru goliți întotdeauna recipientul colector de praf.**
  Praful rezultat din șlefuire din sacul pentru praf, microfiltrul, sacul de hârtie (respectiv din sacul filtrant, respectiv filtrul aspiratorului de praf) se poate autoaprinde în condiții nefavorabile, cum ar fi scânteile volante în timpul șlefuirii metalelor. Există un pericol deosebit dacă praful de șlefuire este amestecat cu vopsea, reziduuri de poliuretan sau alte substanțe chimice, iar materialul de șlefuire este fierbinte după perioade lungi de lucru.
- **Ţineți ferm scula electrică în timpul lucrului cu ambele mâini şi asigurați-vă o poziție stabilă.** Scula electrică este dirijată în siguranță cu ambele mâini.
- **Purtați întotdeauna căști antifonice, ochelari de protecție, mască antipraf și, după caz, mănuși. Utilizați ca mască antipraf o semimască cu filtrare de cel puțin o particulă din clasa FFP 2.**
- **Pentru prelucrarea pietrei utilizați un sistem de aspirare a prafului. Aspiratorul de praf trebuie să fie avizat pentru aspirarea prafului de piatră.** Utilizarea acestor dispozitive diminuează pericolul provocat de praf.
- **Nu atingeți sculele de lucru înainte să se fi răcit.** Sculele de lucru se înfierbântă foarte puternic în timpul lucrului.
- **La schimbarea uneltelor de lucru purtați mănuși de protecție.** Sculele de lucru se încălzesc în caz de folosire îndelungată.
- **Nu prelucrați materiale la care se degajă substanțe nocive pentru sănătate, de ex. praf din lemn de fag sau de stejar, praf de piatră sau azbest.** Aceste substanțe sunt considerate cancerigene.
- **Informați-vă cu privire la reglementările/ legile în vigoare referitoare la manevrarea prafurilor nocive pentru sănătate din țara dumneavoastră.**
- **Nu atingeți niciodată scula de șlefuit în funcțiune.** Există pericol de vătămare.
- **Dacă este necesar utilizați la lucru un eșafodaj.** În timpul lucrului pe o scară nu puteți adopta o poziție stabilă.

Avertizare! Această sculă electrică generează pe parcursul funcţionării un câmp electromagnetic. Acest câmp poate în anumite împrejurări să influenţeze negativ implanturile medicale active sau pasive.
Pentru a micşora pericolul unor vătămări grave sau mortale, recomandăm persoanelor cu implanturi medicale să consulte medicul şi producătorul implantului medical înainte de a folosi scula electrică.

8. Riscuri reziduale

Maşina este construită după standarde tehnice de actualitate şi reguli tehnice de securitate recunoscute. Cu toate acestea, în timpul lucrului pot apărea riscuri reziduale.

- Pericol pentru sănătate datorită curentului în caz de utilizare a unor cabluri electrice de racord necorespunzătoare.

- În plus, există riscuri reziduale care nu sunt evidente, chiar dacă se întreprind toate măsurile preventive.
- Riscurile reziduale pot fi minimizate dacă „indicaţiile de securitate” şi „utilizarea conformă cu destinaţia”, precum şi manualul de utilizare sunt respectate în totalitate.
- Evitaţi punerea în funcţiune accidentală a maşinii: la introducerea fişei în priză este interzisă apăsarea butonului de funcţionare.
- Când maşina este în funcţiune, ţineţi mâinile la distanţă de zona de lucru.

9. Date tehnice

Tensiune nominală:	230 V~
Frecvența nominală:	50 Hz
Putere consumată:	1050 W
Turație nominală (număr de oscilații) n:	410 - 1900 1/min
Cota filetului:	M14
Diametrul discurilor de șlefuire:	180 mm
Clasa de protecţie:	II
Masă:	4 kg

Valoarea emisiei de zgomot:	
Nivelul presiunii acustice L_{PA}:	73,3 dB(A)
Nivelul puterii acustice L_{WA}.:	84,3 dB(A)
Incertitudinea K	3 dB(A)

Vibraţii-mână-braţ:	
Șlefuire suprafețe a_h	3,38 m/s^2
Incertitudinea K:	1,5 m/s^2

Ne rezervăm dreptul asupra modificărilor tehnice!

Zgomot și vibrație

⚠ **Avertizare**: Zgomotul poate avea efecte agravante asupra sănătăţii dumneavoastră. Dacă zgomotul maşinii depăşeşte 85 dB (A), vă rugăm să purtaţi căşti antifonice adecvate.

Indicaţie: Nivelul de vibrații specificat în aceste instrucțiuni
a fost măsurat în conformitate cu un procedeu de măsurare standardizat și poate fi utilizat pentru compararea aparatelor. Valoarea indicată a emisiilor de vibrații poate fi utilizată și pentru o evaluare inițială a expunerii.

⚠ **Avertizare!**
Nivelul de vibrații variază în funcție de utilizarea sculei electrice și poate depăși în unele cazuri valoarea specificată în aceste instrucțiuni.

Sarcina produsă prin vibrații ar putea fi subapreciată dacă scula electrică este utilizat în mod regulat în acest mod. Încercaţi să menţineţi nivelul de solicitare prin vibraţii la o cotă cât mai scăzută posibil. Măsuri exemplificative pentru diminuarea solicitării prin vibraţii sunt purtarea de mănuşi la utilizarea sculei şi limitarea timpului de lucru.
Totodată, se vor lua în considerare componentele ciclului de exploatare (de ex. timpii în care scula electrică este deconectată şi în care este conectată, însă funcţionează fără sarcină).

10. Dezambalarea

- Deschideţi ambalajul şi scoateţi cu precauţie aparatul.
- Înlăturaţi materialul de ambalat, precum şi siguranţele de ambalare şi de transport (dacă există).
- Verificaţi dacă pachetul de livrare este complet.
- Verificaţi dacă aparatul şi accesoriile prezintă deteriorări de la transport. În caz de reclamaţii trebuie contactată imediat firma de transport.
  Reclamaţiile ulterioare nu sunt admise.
- Dacă este posibil, păstrați ambalajul până la expirarea perioadei de garanție.
- Înainte de utilizare, familiarizaţi-vă cu aparatul prin intermediul manualului de utilizare.
- În cazul accesoriilor, precum și a pieselor de uzură și de schimb, utilizați numai piese originale. Piesele de schimb se găsesc la reprezentantul comercial.
- În caz de comenzi, indicaţi numărul articolului, precum şi tipul şi anul fabricaţiei aparatului.

⚠ **AVERTIZARE!**
Aparatul şi materialul de ambalat nu sunt jucării pentru copii! Copiii nu au voie să se joace cu sacii din plastic, foliile şi piesele mici! Există pericol de înghiţire şi sufocare!

11. Înainte de punerea în funcțiune

Avertizare!
Înainte de efectuarea oricărei lucrări la aparat, scoateți fișa de rețea din priză!

Precauţie!
La schimbarea uneltelor purtați mănuși de protecție. La atingerea uneltelor de lucru există pericol de vătămare.

În funcție de materialul de prelucrat și de grosimea de șlefuire dorită a suprafeței, sunt disponibile diferite scule de lucru.

Indicaţie: Nu depuneți aparatul fără scula de lucru montată (talpă de șlefuit, șaibă cupă din metal dur, etc.). În acest caz inelul cu perii (5) se poate îndoi și deteriora.

11.1 Schimbarea pânzelor de șlefuire
Suprafața tălpii de șlefuit (13) constă dintr-o țesătură cu scai, pentru a putea fixa rapid și simplu pânzele de șlefuire (16) cu prindere tip arici.
- Înainte de a atașa o pânză de șlefuire nouă (16), îndepărtați praful și murdăria de pe talpa de șlefuit (13), de ex. cu o pensulă.
- Așezați pânza de șlefuire (16) coplanar cu marginea tălpii de șlefuit (13). Așezați apoi pânza de șlefuire pe talpa de șlefuit (13) și apăsați-o ferm. Acordați atenție aici concordanței găurilor de aspirare de pe pânza de șlefuire (16) cu cele de pe talpa de șlefuit (13).
- Pentru detașarea pânzei de șlefuire (16) ridicați-o în lateral și desprindeți-o de pe talpa de șlefuit (13).

11.2 Montarea/schimbarea sculelor de lucru (fig. 2, 4)
⚠ **AVERTIZARE!** Acționați tasta de blocare a arborelui (7) numai atunci când arborele de șlefuit (12) este în repaus. În caz contrar, aparatul se poate deteriora.
- Utilizați numai șaibe cupă din metal dur (10) cu suprafață de șlefuire plană.
- Curățați arborele de șlefuire (12) și toate piesele care trebuie montate.
- Pentru strângerea fermă și desfacerea sculei de lucru apăsați tasta de blocare a arborelui (7) pentru a-l bloca.
- Pentru fixarea sculei de lucru așezați flanșa de preluare (11) pe arborele de șlefuire (12).
- Așezați scula de lucru dorită pe arborele de șlefuire (12).
- Înșurubați piulița de tensionare (14) și strângeți-o ferm folosind cheia de montaj cu două găuri (15).

INDICAȚIE Aveți în vedere ca gulerul piuliței de tensionare (14) să fie orientat în afară.

11.3 Montarea sistemului de aspirare a prafului
Pulberile din materiale precum vopseaua pe bază de plumb, unele tipuri de lemn, minerale și metal pot fi dăunătoare pentru sănătate.

Atingerea sau inhalarea pulberilor pot provoca reacții alergice şi/sau îmbolnăviri ale căilor respiratorii ale utilizatorilor sau ale persoanelor aflate în apropiere.
Anumite pulberi precum pulberea de stejar sau fag sunt considerate cancerigene, în special în combinație cu aditivi pentru tratarea lemnului (cromat, substanță de protecție a lemnului). Prelucrarea materialului care conține azbest este permisă numai specialiștilor.
- Folosiți întotdeauna un sistem de aspirare a prafului.
- Exploatați scula electrică fie cu sacul pentru praf (18), fie cu un aspirator de praf din clasa de pulberi M.
- Asigurați-vă că locul de muncă este bine ventilat.
- Se recomandă purtarea unei măști de protecție a respirației cu clasa de filtrare P2.
- Evitați îndoirea furtunului de aspirare (19).

Acordați atenție prevederilor aplicabile în țara dumneavoastră pentru materialele care urmează să fie prelucrate.
- Introduceți partea de intrare a furtunului de aspirare (19) pe ștuțul de aspirare (8).
- Realizați legătura dintre partea de ieșire a furtunului de aspirare (19) și sacul pentru praf (18). Introduceți partea de ieșire a furtunului de aspirare (19) în ștuțul de aspirare al sacului pentru praf (18).
- Pentru demontarea furtunului de aspirare (19) trageți furtunul de aspirare (19) din ștuțul de aspirare (8).

11.4 Adaptor pentru montarea unui sistem de aspirare din exterior
- Dacă este necesar, introduceți adaptorul pentru aspirarea prafului pe ștuțul de aspirare.
- Racordați un sistem de aspirare a prafului avizat.

INDICAȚIE: Atunci când prelucrați lemn sau materiale la care se produce praf vătămător pentru sănătate, aparatul trebuie să fie racordat la un dispozitiv de aspirare potrivit, verificat.

11.5 Reglarea mânerului suplimentar
Înclinația mânerului suplimentar (9) se poate regla. Aceasta servește pentru a obține la anumite aplicații o poziție de lucru avantajoasă a mâinii de ghidare (de ex. la șlefuirea în apropierea marginilor).
- Desfaceți cele două șuruburi-fluture și înclinați mânerul suplimentar în poziția de lucru dorită.
- Strângeți din nou ferm șuruburile-fluture.

12. Indicații de lucru

⚠ Atenție!
Înainte de punerea în funcţiune, trebuie să montaţi complet aparatul!

⚠ AVERTIZARE!
Înainte de efectuarea oricărei lucrări la aparat, scoateți fișa de rețea din priză!
Așteptați până când aparatul se oprește, înainte de a îl lăsa jos.

Randamentul abraziunii și calitatea suprafeței de șlefuire sunt determinate în esență de alegerea sculei de șlefuit de treapta de turație preselectată și de presiunea de apăsare.

Numai sculele de șlefuit impecabile aduc un randament de șlefuire bun și menajează aparatul.

12.1 Şlefuirea
- **Ţineți ferm aparatul în timpul lucrului cu ambele mâini și asigurați-vă o poziție stabilă.** Aparatul este dirijat în siguranță mai mare cu ambele mâini.
- Racordați sistemul dumneavoastră de aspirare (sistem de aspirare propriu sau exterior).
- **În cazul unui sistem de aspirare exterior:** Lucrați după posibilitate cu deconectare de la distanță sau cu sistem automat Pornire/Oprire al aspiratorului. Aspiratorul se conectează automat și se deconectează din nou temporizat pentru a îndepărta pulberile rămase din furtunul de aspirare.
- Conectați aparatul. Așezați-l cu întreaga suprafață de șlefuire pe substratul de prelucrat. Mișcați-l peste piesa de lucru cu o presiune moderată.
- Acordați atenție unei presiuni de apăsare uniforme pentru a mări durata de serviciu a sculelor de lucru.
- O creștere exagerată a presiunii de apăsare nu duce la un randament mai ridicat al abraziunii ci la o uzură mai puternică a aparatului.
- Ridicați aparatul de pe suprafață.
- **În cazul unui sistem de aspirare propriu:** Lăsați scula electrică să mai funcționeze câteva secunde pentru a îndepărta pulberile rămase din furtunul de aspirare (19).

12.2 Șlefuirea în apropierea marginilor (fig. 5, 6)
Pentru șlefuire în apropierea marginilor se poate îndepărta un segment de calotă (6) al apărătorii și calota de aspirare (4). Ca urmare, scula de lucru utilizată ajunge mai aproape de marginile podelei, ale peretelui și plafonului, precum și de instalațiile existente cum ar fi țevile. Suprafețele învecinate pot fi astfel prelucrate cu precizie.

La aceste lucrări cu țineți cont de degajarea de praf deoarece calota de protecție și de aspirare (4) nu mai este închisă.
- Trageți segmentul de calotă (6) spre partea frontală din calota de protecție și de aspirare (4).
- Prelucrați suprafețele din apropierea marginilor.
- Introduceți din nou segmentul de calotă (6) pe calota de aspirare (4) până când se fixează în poziție.

13. Modalitatea de operare

Sensul de rotație al sculei!

13.1 Conectarea
Pentru conectarea aparatului, glisați comutatorul de pornire/oprire (1) în față.
Pentru imobilizarea comutatorului de pornire/oprire (1), apăsați comutatorul de pornire/oprire (1) până când se fixează în poziție.

13.2 Deconectarea
Pentru a deconecta scula electrică eliberați comutatorul de pornire/oprire (1). Dacă acesta este blocat, apăsați scurt comutatorul de pornire/oprire (1) în zona din spate și apoi eliberați-l.

13.3 Reglarea turației
Reglaţi turaţia potrivită utilizării înainte de efectuarea lucrărilor. Utilizaţi o turaţie scăzută pentru lucrări mari, majoraţi turaţia pentru lucrări fine.
- Reglați turația prin apăsarea tastelor (2).
- Apăsați tasta + (2) pentru a mări turația.
- Apăsați tasta - (2) pentru a micșora turația.

INDICAȚIE: Unealta de lucru încă se roteşte după deconectare. Așteptați ca scula electrică să ajungă în starea de repaus înainte de a depune aparatul.

14. Branşamentul electric

Motorul electric instalat este racordat pregătit de funcţionare. Racordul corespunde dispoziţiilor în vigoare ale asociaţiilor profesionale şi din normele DIN.
Racordul la reţeaua electrică pus la dispoziţie de client, precum şi cablul prelungitor utilizat, trebuie să corespundă acestor prescripţii.

Conductori de legătură electrici deterioraţi
La conductorii de legătură electrici apar în mod frecvent deteriorări ale izolaţiei.

Cauzele pentru aceasta pot fi:
- Puncte de presiune, când conductorii de legătură trec prin ferestre sau fante de uşi.
- Puncte de frângere, din cauza fixării sau ghidării improprii a conductorului de legătură.
- Puncte de tăiere cauzate de trecerea cu vehicule peste conductorii de legătură.
- Deteriorări ale izolaţiei cauzate de smulgerea din priza de perete.
- Fisuri cauzate de învechirea izolaţiei.

Utilizarea conductorilor de legătură electrici care prezintă asemenea deteriorări nu este permisă, ei prezentând pericol de moarte din cauza deteriorării izolaţiei.

Verificaţi regulat la conductorii de legătură electrici dacă prezintă deteriorări. Aveţi în vedere ca, la verificare, conductorul de legătură să nu stea suspendat de reţeaua electrică.

Conductorii de legătură electrici trebuie să corespundă dispoziţiilor în vigoare ale asociaţiilor profesionale şi din normele DIN. Utilizaţi numai conductori de legătură cu acelaşi identificator.

Este prescris ca notaţia tipului să fie imprimată pe cablul de conexiune.

Tipul racordului X
În cazul în care conducta de racord la reţeaua electrică a acestui aparat este deteriorată, aceasta trebuie înlocuit cu un cablu special de racordare, care se poate obţine de la producător sau de la serviciul de asistenţă pentru clienţi.

La motorul de curent alternativ monofazat, pentru maşini cu curent înalt de pornire (începând cu 3000 Waţi), vă recomandăm o siguranţă electrică generală de C 16A sau K 16A!

15. Curățarea și întreținerea curentă

⚠ AVERTIZARE!
Înaintea tuturor lucrărilor la aparat, deconectați aparatul și scoateți fișa de rețea din priză.

- Feriţi dispozitivele de protecţie, fantele pentru aer şi carcasa motorului cât mai mult posibil de praf şi murdărie. Frecaţi aparatul cu o lavetă curată sau suflaţi cu aer comprimat la presiune scăzută.
- Vă recomandăm să curăţaţi aparatul imediat după fiecare utilizare.
- Curăţaţi regulat aparatul după fiecare folosire cu o lavetă umedă şi puţin săpun de lubrifiere. Nu utilizaţi detergenţi sau solvenţi, aceştia ar putea ataca piesele din material plastic ale aparatului. Aveţi grijă să nu poată pătrundă apă în interiorul aparatului. Pătrunderea apei în aparatul electric duce la creşterea riscului de electrocutare.

În interiorul aparatului nu există alte piese care să necesite întreţinere.

Golirea sacului pentru praf
Pentru a asigura o aspirare optimă a prafului, goliți la timp sacul pentru praf (18).
- Deschideți fermoarul sacului pentru praf (18).
- Scuturați sacul pentru praf (18) deasupra unui recipient pentru deșeuri adecvat.

Informații cu privire la service
Trebuie menționat faptul că, în cazul acestui produs, următoarele piese sunt supuse uzurii în conformitate cu utilizarea prevăzută sau uzurii naturale, respectiv că următoarele componente sunt necesare drept consumabile.
Piese de uzură*: Perii de cărbune, comutator

* nu este inclus în mod obligatoriu în pachetul de livrare!

Racorduri și reparații
Racordurile și reparațiile la echipamentul electric pot fi efectuate numai de către un electrician calificat.

Dacă aveți întrebări, vă rugăm să furnizați următoarele detalii:
- Tipul de curent al motorului
- Datele de pe plăcuţa de fabricaţie a maşinii

Puteți obține piese de schimb și accesorii de la centrul nostru de service. În acest scop scanați codul QR de pe pagina de titlu.

16. Depozitare

Depozitaţi aparatul şi accesoriile acestuia într-un loc întunecat, uscat, ferit de îngheţ şi inaccesibil pentru copii. Temperatura optimă de depozitare se situează între 5 și 30 ˚C. Păstrați unealta electrică în ambalajul original. Acoperiți unealta pentru a o proteja de praf sau umiditate. Păstrați manualul de utilizare împreună cu unealta.

17. Eliminarea ca deșeu și revalorificarea

Indicaţii referitoare la ambalaj



Materialele de ambalare sunt reciclabile. Vă rugăm să eliminaţi ambalajele ca deşeu, în mod ecologic.

Indicaţii referitoare la Legea privind echipamentele electrice și electronice



Echipamentele uzate electrice şi electronice nu reprezintă gunoi menajer şi trebuie colectate separat, respectiv eliminate ca deşeu!

- Bateriile uzate care nu sunt încorporate în aparatul uzat trebuie îndepărtate fără a fi distruse înainte de predarea acestora! Eliminarea ca deşeu a acestora este reglementată de Legea privind bateriile.
- Deţinătorii, respectiv utilizatorii echipamentelor electrice şi electronice sunt obligaţi prin lege să le returneze după folosire.
- Utilizatorul final este personal responsabil de ştergerea datelor sale cu caracter personal din echipamentul uzat care trebuie eliminat ca deşeu!
- Simbolul pubelei de gunoi barate cu două linii în formă de X înseamnă că echipamentele electrice şi electronice nu pot fi aruncate la gunoiul menajer.
- Echipamentele electrice şi electronice pot fi predate gratuit la următoarele puncte:
  - Puncte publice de eliminare sau colectare a deșeurilor (de exemplu, curțile clădirilor municipale).
  - Puncte de vânzare ale echipamentelor electronice (fizice sau online), în cazul în care distribuitorii sunt obligaţi să primească produsele spre a fi colectate sau dacă oferă în mod voluntar acest serviciu.
  - Puteţi preda gratuit către producător, fără a fi necesară achiziţionarea în prealabil a unui echipament nou, sau către un alt punct de colectare autorizat din apropierea dvs. până la trei echipamente electrice uzate din fiecare tip de echipament, cu o lungime laterală de maximum 25 de centimetri.
  - Puteţi afla care sunt condiţiile suplimentare de colectare ale producătorului şi distribuitorului la serviciul de asistenţă a clienţilor respectiv.
- În cazul în care un producător livrează un echipament electronic nou către o gospodărie privată, echipamentul electric uzat va fi colectat gratuit, la cererea utilizatorului final. În acest scop, contactaţi serviciul de asistenţă a clienţilor al producătorului.
- Acestea se aplică doar pentru aparatele care sunt instalate şi achiziţionate în ţările Uniunii Europene şi care sunt supuse Directivei Europene 2012/19/UE. Este posibil ca în ţările din afara Uniunii Europene să se aplice alte dispoziţii pentru eliminarea ca deşeu a echipamentelor electrice şi electronice uzate.

18. Remedierea avariilor

Tabelul următor enumeră simptomele de eroare și descrie modul de remediere a acestora în cazul în care mașina dumneavoastră nu funcționează corect. Dacă nu reușiți să localizați și să eliminați problema, contactați atelierul dumneavoastră de service.

Defecţiune	Cauza posibilă	Remediere
Scula electrică nu porneşte	Alimentarea electrică întreruptă	Verificaţi alimentarea electrică prin racordul altei scule electrice
	Cablul de reţea sau fişa defectă	Verificarea realizată de către specialistul electrician
	Altă defecţiune electrică a sculei electrice	Verificarea realizată de către specialistul electrician
Scula electrică nu are putere maximă	Cablul prelungitor prea lung şi/sau cu secţiune prea scurtă	Utilizaţi cablul prelungitor cu lungimea şi/ sau secţiunea admisibilă
	Alimentarea electrică (de ex. generatorul) are tensiunea prea mică	Conectaţi scula electrică la o alimentare cu curent adecvată
Rezultat de lucru nesatisfăcător	Unealta de lucru uzată	Înlocuiți unealta de lucru
	Placa de șlefuire uzată	Permiteţi schimbarea plăcii de șlefuire
Formarea puternică a prafului	Peria de margine uzată	Înlocuiți peria de margine
	Nu lăsaţi sistemul de aspirare a prafului conectat/pornit	Conectaţi/porniţi sistemul de aspirare a prafului

Objašnjenje simbola na uređaju

Korišćenje simbola u ovom priručniku treba da Vam skrene pažnju na moguće rizike. Bezbednosni simboli i objašnjenja, koja ih prate, moraju da se tačno razumeju. Upozorenja sama po sebi ne otklanjaju rizike i ne mogu da zamene pravilne mere za sprečavanje nezgoda.

	Upozorenje - U cilju smanjenja rizika od povreda pročitajte priručnik za upotrebu.
	Nosite štitnike za uši. Dejstvo buke može da dovede do gubitka sluha.
	Nosite masku za zaštitu od prašine. Prilikom obrade drveta i drugih materijala može da nastane prašina štetna po zdravlje. Materijal koji sadrži azbest ne sme da se obrađuje!
	Nosite zaštitne naočare. Varnice koje nastaju u toku rada ili krhotine, opiljci i prašina koji izlaze iz uređaja, mogu da dovedu do gubitka vida.
⚠ Pažnja!	U ovom uputstvu za upotrebu smo mesta koja se odnose na sigurnost označili ovim simbolom.
	Klasa zaštite II
	Proizvod odgovara važećim evropskim direktivama.
	Proizvod odgovara važećim srpskim direktivama.

Kazalo: **Strana:**

1. Uvod ... 320
2. Opis uređaja (sl. 1-3) ... 320
3. Opseg isporuke ... 320
4. Namenska upotreba ... 320
5. Opšte sigurnosne napomene ... 321
6. Sigurnosne napomene za sve primene ... 322
7. Dodatne sigurnosne napomene ... 324
8. Preostali rizici ... 325
9. Tehnički podaci ... 325
10. Raspakivanje ... 326
11. Pre stavljanja u pogon ... 326
12. Radna uputstva ... 327
13. Rukovanje ... 328
14. Električni priključak ... 328
15. Čišćenje i održavanje ... 329
16. Skladištenje ... 329
17. Odlaganje na otpad i reciklaža ... 329
18. Pomoć za otklanjanje smetnji ... 330
19. Izjava o usaglašenosti ... 346

1. Uvod

Proizvođač:

Scheppach GmbH
Günzburger Straße 69
D-89335 Ichenhausen

Poštovani kupče
Želimo Vam puno zadovoljstva i uspeha u radu sa Vašim novim uređajem.

Napomena:
Proizvođač ovog uređaja, u skladu sa važećim zakonom o odgovornosti za proizvod, ne odgovara za štetu koja nastane na ovom uređaju ili usled ovog uređaja u slučaju:

- nestručnog rukovanja
- Nepoštovanje priručnika za upotrebu
- Popravki od strane trećih lica, neovlašćenih stručnih lica
- Ugradnje i zamene neoriginalnih rezervnih delova
- nenamenske upotrebe
- Otkaza električne instalacije usled nepoštovanja propisa o električnim instalacijama i VDE propisa 0100, DIN 57113 / VDE 0113

Vodite računa:
Pre montaže i puštanja mašine u rad pročitajte celokupan tekst priručnika za upotrebu.
Ovo uputstvo za upotrebu treba da Vam olakša upoznavanje Vašeg uređaja i iskorišćavanje njegovih namenskih mogućnosti upotrebe.
Priručnik za upotrebu sadrži važne napomene kako da bezbedno, stručno i ekonomično radite sa uređajem, kao i kako da izbegnete opasnosti, uštedite troškove popravke, smanjite neradno vreme i povećate pouzdanost i vek trajanja uređaja.
Dodatno uz sigurnosne napomene iz ovog priručnika za upotrebu morate obavezno da poštujete propise u vezi rada uređaja koji važe u vašoj državi.
Priručnik za upotrebu čuvajte u plastičnom omotaču, zaštićeno od prljavštine i vlage u blizini uređaja. Pre početka rada svako mora pažljivo da pročita i pažljivo da sledi ovo uputstvo.
Na uređaju mogu da rade samo lica koja su upućena u rukovanje uređajem i koja su informisana u pogledu povezanih opasnosti.
Poštovati zahtevanu minimalnu starosnu dob.
Pored sigurnosnih napomena sadržanih u ovom priručniku za upotrebu i posebnih propisa vaše zemlje, moraju se poštovati tehnička pravila koja su opšte prihvaćena za rad sličnih mašina.

Ne preuzimamo odgovornost za nesreće i štetu koje nastanu usled nepoštovanja ovog uputstva i sigurnosnih napomena.

2. Opis uređaja (sl. 1-3)

1. Prekidač za UKLJUČIVANJE/ISKLJUČIVANJE
2. Tasteri za podešavanje broja obrtaja (+/–)
3. Leptir zavrtnji za pomeranje dodatne ručke
4. Zaštitni i usisni poklopac
5. Venac sa četkama
6. Segment poklopca
7. Taster za blokiranje vretena
8. Usisni nastavak
9. Dodatna ručka
10. Poklopac lonca od tvrdog metala
11. Prihvatna prirubnica
12. Brusno vreteno
13. Brusni tanjir
14. Stezna navrtka
15. Ključ za montažu sa dve rupe
16. Brusni papir
17. Adapter (usisavanje prašine)
18. Vreća za prašinu
19. Usisno crevo

3. Opseg isporuke

- 1 sistem za obradu zidova, podova i plafona
- Usisno crevo 1 m (može se izvući do 3,5 m)
- 1 vreća za prašinu (25 l)
- 1 adapter (usisavanje prašine)
- 6x brusni papir (po 2x 40 - 80 - 120)
- 1 poklopac lonca od tvrdog metala (YG8)
- 1 Ključ za montažu sa dve rupe
- 1 uputstvo za rukovanje

4. Namenska upotreba

Namenska upotreba ovog električnog alata obuhvata sledeće aktivnosti:

- suvo skidanje premaza brušenjem.
- Uklanjanje ostataka boje, tapeta i lepka.
- Uklanjanje lepka za pločice i suvih ostataka lepka za tepih sa tvrdih podloga (tvrdi puc, beton).
- suvo brušenje i gletovanje betona, puca i estriha.
- Perforiranje tapeta na tvrdim podlogama.
- Brušenje suvozidova sa masom za izravnavanje.
- Gletovanje prelaza na šalungu i hrapavljenje betonskih površina.

- suvo brušenje zidova i plafona u unutrašnjem i spoljnjem prostoru.
- suvo brušenje površina od metala, kamena i drveta.

Mašinu smete da koristite samo u svrhu za koju je namenjena. Svaka dodatna upotreba koja izlazi iz ovih okvira smatra se nenamenskom. Za oštećenja ili povrede svih vrsta koje nastanu usled toga, odgovara korisnik/rukovalac, a ne proizvođač.

U namensku upotrebu spada i poštovanje sigurnosnih napomena, kao i uputstva za montažu i instrukcija za upotrebu navedenih u priručniku za upotrebu.
Osobe koje rukuju mašinom i održavaju je moraju biti upoznate sa njima i moraju biti informisane o mogućim opasnostima.
Stoga je neophodno da se strogo pridržavate važećih propisa o zaštiti od nezgoda.
Takođe se moraju poštovati i druga opšta pravila u oblasti zaštite na radu i bezbednosti. Proizvođač se oslobađa odgovornosti zbog izmena na mašini i štete koja usled toga nastane.
Mašina sme da se koristi samo sa originalnim delovima i originalnim priborom proizvođača.
Obavezno je poštovati propise proizvođača vezane za bezbednost, rad i održavanje, kao i dimenzije koje su navedene u odeljku Tehnički podaci.

Imajte u vidu da naši uređaji nisu namenski konstruisani za profesionalnu, zanatsku ili industrijsku upotrebu.

Ne preuzimamo odgovornost ukoliko se uređaj koristi u profesionalnim, zanatskim ili industrijskim kao i srodnim delatnostima.
Uređaj je namenjen za upotrebu od strane odraslih osoba. Mlade osobe iznad 16 godina uređaj smeju da koriste samo pod nadzorom. Proizvođač ne snosi odgovornost za štetu koja je prouzrokovana nenamenskom upotrebom ili pogrešnim rukovanjem.

5. Opšte sigurnosne napomene

⚠ UPOZORENJE Pročitajte sve sigurnosne napomene, instrukcije, ilustracije i tehničke podatke priložene uz ovaj električni alat.
Propusti u poštovanju sigurnosnih napomena i uputstava mogu imati za posledicu električni udar, požar i/ili teške telesne povrede.

Čuvajte sve sigurnosne napomene i uputstva za buduće potrebe.

Pojam električni alat upotrebljen u sigurnosnim napomenama odnosi se na električne alate koji se napajaju iz električne mreže (sa mrežnim kablom) i električne alate koji rade na punjive baterije (bez mrežnog kabla).

1) Bezbednost radnog mesta

a) **Područje u kojem radite držite čistim i dobro osvetljenim.** Nered ili neosvetljena radna područja mogu dovesti do nesreća.

b) **Ne radite s električnim alatom u okolini ugroženoj od eksplozija, u kojoj se nalaze zapaljive tečnosti, plinovi ili prašine.** Električni alati stvaraju varnice koje mogu zapaliti prašinu ili isparenja.

c) **Prilikom korišćenja električnog alata držite podalje decu i druge osobe.** Odvraćanje pažnje može za posledicu imati gubitak kontrole nad uređajem.

2) Električna bezbednost

a) **Utikač za priključak električnog alata mora odgovarati odgovarajućoj utičnici. Nije dozvoljeno obavljati nikakve izmene na utikaču. Ne upotrebljavajte utikačke adaptere zajedno s električnim alatom s uzemljenom zaštitom.** Neizmenjeni utikači i odgovarajuće utičnice smanjuju opasnost od strujnog udara.

b) **Izbegavajte telesni dodir s uzemljenim površinama, kao što su cevi, grejna tela, šporeti i hladnjaci.** Postoji povećana opasnost od strujnog udara ukoliko ste u dodiru s uzemljenim telima.

c) **Držite električne alate podalje od kiše ili vlage.** Prodiranje vode u električni alat povećava rizik od strujnog udara.

d) **Ne koristite kabl da biste električni alat nosili, vešali ili utikač izvlačili iz utičnice. Držite kabl daleko od izvora toplote, ulja, oštrih ivica i pokretnih delova uređaja.** Oštećeni ili zamršeni kablovi povećavaju opasnost od strujnog udara.

e) **Ako s električnim alatom radite na otvorenom, koristite samo produžne kablove koji su odobreni i za upotrebu u otvorenim područjima.** Upotreba produžnog kabla koji je pogodan za rad na otvorenom smanjuje opasnost od strujnog udara.

f) **Ako rad s električnim alatom u vlažnim područjima nije moguće izbeći, koristite prekidač s diferencijalnom strujnom zaštitom.** Upotreba zaštitne sklopke smanjuje opasnost od strujnog udara.

3) Bezbednost osoba

a) **Uvek budite pažljivi, vodite računa šta radite i razumno pristupite radu sa električnim alatom. Ne upotrebljavajte električni alat ako ste umorni ili pod uticajem droge, alkohola ili lekova.** Trenutak nepažnje kod upotrebe električnog alata može voditi do ozbiljnih telesnih povreda.

b) **Nosite ličnu zaštitnu opremu i uvek zaštitne naočare.** Nošenje lične zaštitne opreme, kao što su maska za zaštitu od prašine, zaštitna obuća sa zaštitom od proklizavanja, zaštitni šlem ili štitnici za uši, u zavisnosti od vrste i načina primene električnog alata, smanjuje opasnost od povreda.

c) **Sprečite nenamerno stavljanje alata u pogon. Uverite se da je električni alat isključen pre nego što ga podignete, nosite ili priključite u struju.** Nesreće mogu biti neizbežne ako prilikom nošenja električnog alata držite prst na prekidaču ili ako već uključen uređaj priključujete na struju.

d) **Uklonite alat za podešavanje ili ključeve za zavrtnje pre nego što uključite električni alat.** Alat ili ključ koji se nalazi u delu uređaja koji se okreće može izazvati telesne povrede.

e) **Izbegavajte abnormalne položaje tela. Pobrinite se da sigurno stojite i da u svako doba održavate ravnotežu.** Tako ćete u neočekivanim situacijama imati bolju kontrolu nad električnim alatom.

f) **Nosite odgovarajuću odeću. Ne nosite široku odeću ili nakit. Držite kosu, odeću i rukavice podalje od pokretnih delova.** Široka odeća, nakit ili duga kosa mogu biti zahvaćeni delovima koji se okreću.

g) **Ako je moguće montirati uređaje za usis i hvatanje prašine, osigurajte da su oni pravilno priključeni te da se koriste u skladu s njihovom namenom.** Usisavanje prašine može smanjiti ugrožavanje zdravlja usled prašine.

h) **Nemojte sebi da dajete lažan osećaj bezbednosti i nemojte da zanemarujete bezbednosna pravila za električne alate, čak i kada ste upoznati sa električnim alatom nakon čestog korišćenja.** Nepažljivo postupanje deliću sekunde može izazvati ozbiljne povrede.

4) Upotreba i rukovanje električnim alatom

a) **Nemojte preopterećivati električni alat. Za rad upotrebljavajte odgovarajući električni alat.** Upotrebom odgovarajućeg električnog alata bićete precizniji i bezbedniji pri radu u određenom opsegu snage.

b) **Ne upotrebljavajte električni alat čiji prekidač je neispravan.** Električni alat koji više ne može da se uključi ili isključi predstavlja opasnost i mora se popraviti.

c) **Izvucite utikač iz utičnice pre nego što preduzmete podešavanja na uređaju, zamenite delove pribora ili odložite uređaj.** Ove mere opreza sprečavaju nenamerno puštanje u rad električnog alata.

d) **Električne alate koje ne koristite čuvajte van domašaja dece. Ne dozvolite da uređaj koriste osobe koje nisu upoznate sa ili pročitale ova uputstva.** Električni alati su opasni ako ih koriste osobe koje nemaju iskustvo u rukovanju sa njima.

e) **Brižljivo održavajte električne alate. Proverite da li pokretni delovi besprekorno funkcionišu i da ne zapinju pri njihovom obrtanju, ali i to, jesu li polomljeni ili usled loma oštećeni, kako ne bi došlo do oštećenja funkcije električnog alata. Popravite oštećene delove pre nego što počnete da koristite uređaj.** Uzrok mnogih nesreća su loše održavani električni alati.

f) **Alate za rezanje održavajte naoštrenim i čistim.** Pažljivo održavani alati za rezanje sa oštrim reznim ivicama manje zapinju i lakše se obrću.

g) **Upotrebljavajte električni alat, pribor, alate za umetanje, itd. prema datim uputstvima. Pored toga, vodite računa o uslovima rada i poslu koji treba da uradite.** Upotreba električnih alata u druge svrhe koje nisu u skladu s propisanom namenom može izazvati opasne situacije.

h) **Održavajte površine ručke suve, čiste i da na njima nema tragova ulja i masti.** Klizave ručke i površine za hvatanje ne dozvoljavaju bezbedno rukovanje i kontrolu nad električnim alatom u nepredviđenim situacijama.

5) Servisiranje

a) **Dozvolite da vaš električni alat popravlja samo kvalifikovano stručno osoblje i da pri tom koristi samo originalne rezervne delove.** Tako ćete obezbediti da sigurnost električnog alata ostane sačuvana.

6. Sigurnosne napomene za sve primene

Zajedničke sigurnosne napomene za brušenje i brušenje brusnim papirom:

a) Ovaj električni alat treba da se koristi kao brusilica uređaj za brušenje brusnim papirom. Obratite pažnju na sve sigurnosne napomene, uputstva, ilustracije i podatke, koje dobijete sa uređajem.

Ako se ne pridržavate uputstava može doći do električnog udara, požara i/ili teških telesnih povreda.

b) Ovaj električni alat nije prikladan za radove sa žičanim četkama, poliranje i sečenje brusilicom. Načini upotrebe za koje električni alat nije predviđen, mogu da prouzrokuju opasnosti i povrede.

c) Nemojte da koristite pribor, koji proizvođač nije specijalno predvideo i preporučio za ovaj električni alat. Samo zato što se pribor može pričvrstiti na vaš električni alat, ne znači da je upotreba bezbedna.

d) Pouzdan broj obrtaja umetka alata mora da bude najmanje jednak maksimalnom broju obrtaja navedenom na električnom alatu. Pribor koji se obrće brže od dozvoljenog, može da se polomi i razleti.

e) Spoljašnji prečnik i debljina umetka alata moraju odgovarati datim dimenzijama vašeg električnog alata. Pogrešno dimenzionisani umetci alata ne mogu da se dovoljno zaštite i kontrolišu.

f) Umeci alata sa navojnim umetkom moraju precizno odgovarati navoju brusnog vretena. Kod umetaka alata koji se montiraju pomoću prirubnice, prečnik otvora umetka alata mora odgovarati prečniku prihvata prirubnice. Umeci alata koji nisu precizno učvršćeni na električni alat obrću se neravnomerno, veoma snažno vibriraju i mogu dovesti do gubitka kontrole.

g) Ne koristite oštećene umetke alata. Pre svake upotrebe prekontrolišite umetke alata poput brusnih diskova u pogledu odlamanja i pukotina, brusnih tanjira u pogledu pukotina, istrošenosti i jakog habanja. Ako električni alat ili umetak alata padne, proverite da li je oštećen ili koristite neoštećen umetak alata. Kada ste prekontrolisali i stavili umetak alata, Vi i osobe u blizini treba da se držite van ravni rotirajućeg umetka alata i pustite uređaj da jedan minut radi sa maksimalnim brojem obrtaja. Oštećeni umeci alata se najčešće slome u toku perioda testiranja.

h) Nosite ličnu zaštitnu opremu. Zavisno od primene nosite punu zaštitu za lice, zaštitu za oči ili zaštitne naočare. Ukoliko je potrebno, nosite masku za prašinu, štitnike za uši, zaštitne rukavice ili specijalnu kecelju, koja će Vas štititi od sitnih čestica brušenja i materijala. Oči treba da se zaštite od stranih tela koja lete unaokolo, a koja nastaju pri različitim načinima primene. Maska za prašinu ili zaštitu disajnih puteva mora da filtrira prašinu koja se stvara prilikom primene.
Ako ste dugo izloženi buci, može doći do gubitka sluha.

i) Kod drugih osoba vodite računa o bezbednom rastojanju od vašeg radnog područja. Svako ko stupi u radno područje, mora da nosi ličnu zaštitnu opremu. Odlomljeni delovi radnog predmeta ili slomljeni alati za umetanje mogu da odlete i da prouzrokuju povrede i izvan direktnog radnog područja.

j) Ukoliko obavljate radove kod kojih se alatom mogu zahvatiti sakriveni električni vodovi ili mrežni kabl, držite električni alat isključivo za izolovane prihvatne površine. Dodirom vodova koji provode struju metalni delovi uređaja mogu da postanu provodnici, što može da vodi do strujnog udara.

k) Držite mrežni kabl dalje od rotirajućih umetaka alata. Ako izgubite kontrolu nad uređajem, može doći do presecanja ili zahvatanja mrežnog kabla i vaša šaka ili ruka može da dospe do rotirajućeg umetka alata.

l) Nikada nemojte odlagati električni alat, pre nego što se umetak alata potpuno zaustavi. Rotirajući umetak alata može da dođe u dodir sa površinom odlaganja, usled čega možete da izgubite kontrolu nad električnim alatom.

m) Nemojte ostavljati električni alat da radi, dok ga nosite. Vaša odeća može biti zahvaćena usled slučajnog dodira sa umetkom alata koji se obrće i umetak alata može da se zabije u vaše telo.

n) Redovno čistite ventilacione proreze vašeg električnog alata. Ventilator motora uvlači prašinu u kućište i jake naslage metalne prašine mogu prouzrokovati električne opasnosti.

o) Nemojte koristiti električni alat u blizini zapaljivih materijala. Varnice mogu da zapale te materijale.

p) Nemojte koristiti umetke alata, koji zahtevaju tečna rashladna sredstva. Upotreba vode ili drugih tečnih rashladnih sredstava može da dovede do strujnog udara.

Povratni trzaj i odgovarajuće sigurnosne napomene

Povratni trzaj je trenutna reakcija kada se rotirajući umetak alata poput brusnog diska, brusnog tanjira, žičane četke, itd. zaglavi ili blokira. Zaglavljivanje i blokiranje dovodi do naglog zaustavljanja rotirajućeg umetka alata.

Na taj način dolazi do ubrzanja nekontrolisanog električnog alata u smeru suprotnom od smera obrtanja umetka alata.

Ako je npr. brusni disk zaglavljena u obratku ili blokira, ivica brusnog diska, koja uranja u obradak, može da se zaglavi i usled toga može doći do odskakanja brusnog diska ili stvaranja povratnog trzaja.

Brusni disk će se u tom slučaju kretati prema rukovaocu ili od njega, zavisno od smera obrtanja diska na mestu blokiranja. Pri tom se brusne ploče mogu i slomiti.

Do povratnog trzaja dolazi usled pogrešne ili neispravne upotrebe električnog alata. To se može sprečiti preduzimanjem odgovarajućih mera predostrožnosti, kao što je opisano u nastavku.

a) Čvrsto držite električni alat i dovedite vaše telo i vaše ruke u položaj u kome možete da savladate silu povratnog trzaja. Uvek koristite dodatnu dršku, ako postoji, da biste imali najveću moguću kontrolu na silama povratnog trzaja ili momentima reakcije prilikom zaletanja. Rukovalac preduzimanjem odgovarajućih mera predostrožnosti može kontrolisati silu povratnog trzaja i silu reakcije.
b) Nemojte nikad stavljati ruke u blizinu rotirajućih umetaka alata. Umetak alata prilikom povratnog trzaja može da se kreće preko vaše ruke.
c) Vašim telom izbegavajte područje, u koje se električni alat kreće pri povratnom trzaju. Povratni trzaj gura električni alat u smeru suprotnom od kretanja brusnog diska na mestu blokiranja.
d) Posebno pažljivo radite u području uglova, oštrih ivica, itd. Sprečite da umeci alata odskoče od obratka ili se zaglave. Rotirajući alat za umetanje u uglovima, na oštrim ivicama ili pri udaru teži da se zaglavi. Ovo prouzrokuje gubitak kontrole ili povratni trzaj.
e) Nemojte da koristite list za lanac ili nazubljeni list testere. Takvi umetci alata često prouzrokuju povratni trzaj ili gubitak kontrole nad električnim alatom.

Posebne sigurnosne napomene za brušenje:

a) Koristite isključivo brusna tela odobrena za vaš električni alat i za zaštitni poklopac predviđen za ova brusna tela. Brusna tela koja nisu predviđena za električni alat, ne mogu da se dovoljno zaštite i nisu sigurna.
b) Zarubljeni brusni diskovi moraju da se montiraju tako da njihova brusna površina ne štrči preko ravni ivice zaštitnog poklopca. Nepravilno montirani brusni disk koji štrči preko ivice zaštitnog poklopca, ne može da se dovoljno zaštiti.
c) Zaštitni poklopac mora da bude bezbedno montiran na električnom alatu i za maksimalnu bezbednost podešen tako da je najmanji mogući deo brusnog tela otvoreno okrenut prema rukovaocu. Zaštitni poklopac pomaže da se rukovalac zaštiti od krhotina, slučajnog dodira sa brusnim telom i od varnica koje bi mogle da zaštite odeću.
d) Brusna tela smeju da se koriste isključivo sa preporučene opcije upotrebe. Na primer: Nikada ne brusite bočnu površinu ploče za odsecanje. Ploče za odsecanje su predviđene za skidanje materijala ivicom ploče. Delovanje bočne sile na ova brusna tela može da ih slomi.
e) Koristite uvek neoštećene stezne prirubnice odgovarajuće veličine i oblika za brusni disk koji ste izabrali. Prikladne prirubnice podupiru brusni disk i tako smanjuju opasnost od loma brusnog diska. Prirubnice za rezne diskove mogu da se razlikuju od prirubnica za druge brusne diskove.
f) Ne upotrebljavajte istrošene brusne diskove većih električnih alata. Brusni diskovi za veće električne alate nisu projektovani za veće brojeve obrtanja manjih električnih alata i mogu da se slome.

Dodatne sigurnosne napomene za brušenje brusnim papirom

a) Nemojte da koristite predimenzionisane brusne listove, već sledite podatke proizvođača u vezi sa veličinom brusnog lista.
   Brusni listovi koji štrče van brusnog tanjira, mogu da dovedu do povreda kao i blokiranja, kidanja brusnih listova ili do povratnog trzaja.

7. Dodatne sigurnosne napomene

- **Koristite pogodne uređaje za detekciju, kako biste pronašli skrivene vodove za napajanje, ili zatražite podršku lokalnog preduzeća za snabdevanje.** Dodir sa električnim vodovima može da dovede do vatre i električnog udara. Oštećenje gasovoda može da dovede do eksplozije. Prodor u vodovodni vod može da prouzrokuje materijalnu štetu ili može da prouzrokuje električni udar.
- **Deblokirajte prekidač za uključivanje/isključivanje i podesite ga u isključeni položaj kada se strujno napajanje prekine, npr. usled nestanka struje ili izvlačenja mrežnog utikača.** Na ovaj način se sprečava nekontrolisano ponovno pokretanje.
- **Koristite električni alat samo za suvo brušenje.** Prodiranje vode u električni alat povećava rizik od strujnog udara.
- **Gurajte električni alat o radni predmet samo kada je alat uključen i isključite ga tek pošto ga podignete sa radnog predmeta**. Električni alat može da se naglo pokrene.
- **Vodite računa da varnice koje lete naokolo ne ugrožavaju ljude. Uklonite zapaljive materijale iz blizine.** Prilikom brušenja metala nastaju varnice.

- **Nemojte da koristite istrošene, napukle ili jako začepljene alate za brušenje.** Oštećeni alati za brušenje mogu da se pokidaju, da budu izbačeni i da nekoga povrede.
- **Nemojte da koristite rezne diskove niti diskove za grubo brušenje ili četke za lonac.** Električni alat nije pogodan za upotrebu ovih alata za umetanje. Postoji opasnost od povreda!
- **U toku rada električnog alata uvek koristite isporučeno usisno crevo i prikladan deo za usisavanje prašine.** Usisavanje prašine može smanjiti ugrožavanje usled prašine.
- **Pažnja, opasnost od požara! Izbegavajte pregrevanje materijala za brušenje i brusilice. Pre pauza tokom rada uvek ispraznite posudu za prašinu.** Prašina od brušenja u džaku za prašinu, mikrofilteru, papirnoj vreći (ili u filterskoj vreći odn. filteru usisivača) pod nepovoljnim uslovima, kao što je varničenje pri brušenju metala, može da se samozapali.
  Posebna opasnost postoji kada je prašina od brušenja pomešana sa ostacima laka, poliuretana ili drugih hemijskih sredstava i materijal za brušenje je vruć posle dužeg rada.
- **Čvrsto držite električni alat prilikom radova obema rukama i pobrinite se da sigurno stojite.** Električnim alatom se bezbednije rukuje s obe ruke.
- **Nosite štitnici za uši, zaštitne naočare, masku protiv prašine i po potrebi rukavice. Kao masku protiv prašine koristite barem polumasku klase FFP 2 koja filtrira čestice.**
- **Za obradu kamena koristite deo za usisavanje prašine. Usisivač mora da bude odobren za usisavanje kamene prašine.** Korišćenje ovih uređaja smanjuje opasnost usled prašine.
- **Ne hvatajte alate za umetanje pre nego što se ohlade.** Alati za umetanje se jako zagrevaju prilikom rada.
- **Prilikom zamene alata za umetanje nosite zaštitne rukavice.** Pri dužoj upotrebi alati za umetanje se zagrevaju.
- **Nemojte obrađivati materijale kod kojih se oslobađaju materije opasne po zdravlje, npr. prašina od bukovine ili prašina od hrastovine, kamena prašina ili azbest.** Ove materije se smatraju kancerogenim.
- **Informišite se o važećim propisima / zakonima koji se odnose na rukovanje prašinama opasnim po zdravlje u vašoj zemlji.**
- **Nikada ne dodirujte rotirajući alat za brušenje.** Postoji opasnost od povreda.
- **Po potrebi za rad koristite skelu.** Kada radite na merdevinama ne možete da zauzmete stabilan položaj.

Upozorenje! Ovaj električni alat u toku pogona stvara elektromagnetno polje. Ovo polje pod određenim okolnostima može da negativno utiče na aktivne ili pasivne implantate.
Da bi se smanjila opasnost od ozbiljnih ili smrtonosnih povreda, preporučujemo osobama sa medicinskim implantatima da konsultuju svog lekara i proizvođača medicinskog implantata, pre rukovanja električnim alatom.

8. Preostali rizici

Mašina je konstruisana u skladu sa najnovijim dostignućima tehnike i prema priznatim sigurnosno-tehničkim propisima. Međutim, i pored toga se tokom rada mogu pojaviti pojedini preostali rizici.

- Opasnost po zdravlje usled strujnog udara kod primene nepropisnih električnih priključnih kablova.
- Osim toga, uprkos svim preduzetim merama predostrožnosti, može doći i do preostalih opasnosti koje nisu očigledne.
- Preostali rizici se mogu svesti na minimum ukoliko se poštuju „bezbednosne napomene“ i „namenska upotreba“, kao i priručnik za upotrebu u celini.
- Izbegavajte iznenadno puštanje u rad mašine: kod umetanja utikača u utičnicu dugme za paljenje ne sme biti pritisnuto.
- Ruke držite dalje od područja obrade kada je mašina u upotrebi.

9. Tehnički podaci

Nazivni napon:	230 V~
Nazivna frekvencija:	50 Hz
Potrošnja struje:	1050 W
Nazivni broj obrtaja (učestalost) n:	410 - 1900 1/min
Dimenzija navoja:	M14
Prečnik brusnog diska:	180 mm
Klasa zaštite:	II
Težina:	4 kg

Vrednosti emisije buke:	
Nivo zvučnog pritiska L_{PA}:	73,3 dB(A)
Nivo zvučne snage L_{PA}:	84,3 dB(A)
Merna nesigurnost K	3 dB(A)

Vibracije ruka-šaka:	
Brušenje površina a_h	3,38 m/s²
Merna nesigurnost K:	1,5 m/s²

Zadržana su sva prava na tehničke izmene!

Buka i vibracije

⚠ **Upozorenje**: Buka može ozbiljno narušiti vaše zdravlje. Nosite odgovarajuće štitnike za uši ako nivo buke pri radu mašine prevazilazi 85 dB (A).

Napomena: Nivo vibracije naveden u ovim instrukcijama
je izmeren u skladu sa standardizovanim postupkom merenja i može da se koristi za poređenje uređaja. Navedena vrednost emisije vibracija može da se koristi i za uvodnu procenu otkazivanja.

⚠ **Upozorenje!**

Nivo vibracija će se menjati zavisno od vrste upotrebe električnog alata i u nekim slučajevima može biti veći od vrednosti navedene u ovim uputstvima.

Opterećenje vibracijom bi moglo da se potceni, ako se električni alat redovno koristi na takav način. Pokušajte da opterećenje usled vibracija održite na što manjoj vrednosti. Primeri mera za smanjenje opterećenja usled vibracija obuhvataju nošenje rukavica prilikom rada sa alatom i ograničavanje vremena rada.
Pri tom se moraju uzeti u obzir svi delovi radnog ciklusa (na primer vremenski periodi, u kojima je električni alat isključen, i oni u kojima je uključen, ali radi bez opterećenja).

10. Raspakivanje

- Otvorite pakovanje i oprezno izvadite uređaj.
- Uklonite materijal za pakovanje, kao i osigurače pakovanja/ i transportne osigurače (ako postoje).
- Proverite da li je opseg isporuke potpun.
- Proverite uređaj i delove opreme u pogledu transportnih oštećenja. Kod nedostataka odmah obezbediti dostavljača.
  Kasnije reklamacije se ne priznaju.
- Ako je moguće, sačuvajte pakovanje do isteka garantnog roka.
- Pre upotrebe se upoznajte sa priručnikom za upotrebu uređaja.
- Koristite samo originalnu dodatnu opremu kao i originalne potrošne i rezervne delove. Rezervne delove možete nabaviti kod Vašeg specijalizovanog prodavca.
- Prilikom naručivanje navedite naše brojeve artikla kao i tip i godinu proizvodnje uređaja.

⚠ **UPOZORENJE!**

Uređaj i materijal za pakovanje nisu igračke za decu! Deca ne smeju da se igraju plastičnim kesama, folijama i sitnim delovima! Postoji opasnost od gutanja i gušenja!

11. Pre stavljanja u pogon

Upozorenje!

Pre bilo kakvih radova na uređaju izvucite mrežni utikač iz utičnice!

Oprez!

Prilikom zamene alata nosite zaštitne rukavice. Kada se dodirnu alati za umetanje postoji opasnost od povreda.

Zavisno od materijala koji se obrađuje i željenog skidanja materijala površine dostupni su različiti alati za umetanje.

Napomena: Nemojte odlagati uređaj bez montiranog alata za umetanje (brusni tanjir, poklopac lonca od tvrdog metala, itd.). Venac sa četkama (5) pritom može da se savije i oštetiti.

11.1 Zamena listova testere

Površina brusnog tanjira (13) sastoji se od čičak tkanine, kako biste listove testere (16) pomoću čičak trake mogli da brzo i jednostavno pričvrstite.

- Pre postavljanja novog lista testere (16) uklonite prljavštinu i prašinu sa brusnog tanjira (13), npr. četkicom.
- Poravnato postavite brusni list (16) na ivicu brusnog tanjira (13). Zatim stavite brusni list na brusni tanjir (13) i dobro ga pritisnite. Vodite računa o poklapanju usisnih otvora na brusnom listu (16) i brusnom tanjiru (13).
- U svrhu skidanja brusnog lista (16), bočno podignite brusni list i svucite ga sa brusnog tanjira (13).

11.2 Montaža/zamena alata za umetanje (sl. 2, 4)
⚠ **UPOZORENJE!** Pritisnite taster za blokiranje vretena (7) samo kada brusno vreteno (12) stoji. U protivnom se uređaj može oštetiti.
- Koristite samo poklopce lonca od tvrdog metala (10) sa ravnom površinom brušenja.
- Očistite brusno vreteno (12) i sve delove koji treba da se montiraju.
- U svrhu stezanja i otpuštanja alata za umetanje pritisnite taster za blokiranje vretena (7), da biste blokirali vreteno.
- U svrhu pričvršćivanja alata za umetanje postavite prihvatnu prirubnicu (11) na brusno vreteno (12).
- Postavite željeni alat za umetanje na brusno vreteno (12).
- Navrnite steznu navrtku (14) i zategnite je pomoću ključa za montažu sa dve rupe (15).

NAPOMENA Vodite računa da vrat stezne navrtke (14) bude okrenut prema spolja.

11.3 Montaža dela za usisavanje prašine
Prašine od materijala kao što je premaz koji sadrži olovo, neke vrste drveta i metala mogu biti štetne po zdravlje. Dodir sa prašinom ili udisanje prašine može da prouzrokuje alergijske reakcije i/ili oboljenja disajnih puteva kod korisnika ili osoba koje se nalaze u blizini. Određene vrste prašine kao što su prašina od hrastovine ili od bukovine smatraju se kancerogenim, posebno u kombinaciji sa dodatnim materijalima za obradu drveta (hromat, sredstvo za zaštitu drveta). Materijal koji sadrži azbest smeju da obrađuju samo stručnjaci.
- Uvek koristite deo za usisavanje prašine.
- Električni alat mora da radi ili sa vrećom za prašinu (18) ili sa usisivačem za klasu prašine M.
- Osigurajte dovoljno provetravanje radnog mesta.
- Preporučuje se nošenje maske za zaštitu disajnih organa sa filterom klase P2.
- Sprečite odlamanje usisnog creva (19).

Pridržavajte se propisa koji važe u vašoj zemlji za materijale koji treba da se obrade.
- Gurnite stranu usisnog creva (19) na usisni nastavak (8).
- Sada spojte izlaznu stranu usisnog creva (19) sa vrećom za prašinu (18). Gurnite izlaznu stranu usisnog creva (19) u usisni nastavak vreće za prašinu (18).
- Za demontažu usisnog creva (19), skinite usisno crevo (19) sa usisnog nastavka (8).

11.4 Montaža adaptera za eksterno usisavanje
- Po potrebi gurnite adapter za usisavanje prašine na usisni nastavak.
- Priključite odobreni deo za usisavanje prašine.

NAPOMENA: Pri obradi drveta ili materijala kod kojih nastaje prašina štetna po zdravlje, uređaj mora da se priključi na odgovarajući i ispitani usisni sistem.

11.5 Podešavanje dodatne ručke
Nagib dodatne ručke (9) se može podesiti. Ona služi tome da se kod određenih primena postigne povoljniji radni položaj vodeće ruke (npr. pri brušenju u blizini ruba).
- Odvijte oba leptir zavrtnja i nagnite dodatnu ručku u željeni radni položaj.
- Ponovo čvrsto zategnite leptir zavrtnje.

12. Radna uputstva

⚠ Pažnja!
Pre stavljanja u pogon uređaj obavezno montirati u potpunosti!

⚠ UPOZORENJE!
Pre bilo kakvih radova na uređaju izvucite mrežni utikač iz utičnice!
Pre nego što odložite uređaj, pričekajte da se on potpuno zaustavi.

Učinak skidanja i kvalitet površine uglavnom su određeni izborom alat za brušenje, unapred izabranim nivoom broja obrtaja i kontaktnim pritiskom.

Samo alati za brušenje u besprekornom stanju daju dobar učinak brušenja i čuvaju uređaj.

12.1 Brušenje
- **Čvrsto držite uređaj prilikom radova obema rukama i pobrinite se da sigurno stojite.** Uređajem se bezbednije rukuje s obe ruke.
- Priključite vaš usisni sistem (interno ili eksterno usisavanje).
- **Kod eksternog usisavanja:** Ako je moguće, radite sa daljinskim isključivanjem ili sa start/stop automatikom usisivača. Usisivač se automatski uključuje i posle određenog vremena opet isključuje, da bi se preostala prašina iz usisnog creva uklonila.
- Uključite uređaj. Stavite ga celom brusnom površinom na podlogu koja treba da se obradi. Pomerajte uređaj umerenim pritiskom preko radnog predmeta.

- Vodite računa o ravnomernom kontaktnom pritisku, kako bi se povećao vek trajanja alata za umetanje.
- Preterano povećanje kontaktnog pritiska ne dovodi do povećanog kapaciteta skidanja, već do većeg habanja uređaja i alata za umetanje.
- Podignite uređaj sa površine.
- **Kod internog usisavanja:** Pustite električni alat da radi još nekoliko sekundi, da biste uklonili preostalu prašinu iz usisnog creva (19).

12.2 Brušenje blizu ruba (sl. 5, 6)
U svrhu brušenja blizu ruba, može se skinuti segment (6) zaštitnog i usisnog poklopca (4). Usled toga umetnuti alat za umetanje seže bliže do ivica poda, zida i plafona kao i do postojećih instalacija kao što su cevi. Usled toga se susedne površine mogu precizno obraditi.
Prilikom ovih radova računajte sa stvaranjem prašine, jer zaštitni i usisni poklopac (4) više nije zatvoren.
- Povucite segment poklopca (6) prema napred iz zaštitnog i usisnog poklopca (4).
- Obradite površine blizu ruba.
- Ponovo gurnite segment poklopca (6) na usisni poklopac (4) dok ne nalegne.

13. Rukovanje

Smer obrtanja alata!

13.1 Uključivanje
Za uključivanje uređaja gurnite prekidač za uklj./isklj. (1) prema napred.
Za fiksiranje prekidača za uključivanje/isključivanje (1), pritisnite prekidač za uključivanje/isključivanje (1) koji se nalazi napred, na dole dok ne nalegne.

13.2 Isključivanje
Da biste isključili električni alat, pustite prekidač za uključivanje/isključivanje (1). Ako je on blokiran, kratko pritisnite zadnji prekidač za uključivanje/isključivanje (1) i onda ga otpustite.

13.3 Podešavanje broja obrtaja
Pre početka rada podesite broj obrtaja u skladu sa vrstom primene. Koristite mali broj obrtaja za grube radove brušenja i povećajte ga za fine radove.
- Menjajte broj obrtaja pritiskom na tastere (2).
- Pritisnite taster + (2) da povećate broj obrtaja.
- Pritisnite taster – (2) da smanjite broj obrtaja.

NAPOMENA: Alat nastavlja da se obrće posle isključivanja. Pričekajte dok se alat za umetanje potpuno ne zaustavi, pre nego što odložite uređaj.

14. Električni priključak

Instalirani električni motor fabrički je priključen. Priključak je usklađen s relevantnim propisima VDE i DIN.
Mrežni priključak na mestu upotrebe, kao i produžni kabl koji će se koristiti moraju da budu u skladu sa ovim propisima.

Oštećen električni priključni kabl
Na električnim priključnim kablovima često nastaju oštećenja izolacije.

Uzroci za ovo mogu biti:
- Spljoštena mesta na priključnim vodovima kada se provode kroz zazor otvorenog prozora ili otvorenih vrata.
- Prelomi usled nepravilno pričvršćivanja ili vođenja priključnog kabla.
- Posekotine usled prelaženja preko priključnog kabla.
- Oštećenja izolacije usled naglog izvlačenja kabla iz zidne utičnice.
- Pukotine uslovljene starenjem izolacije.

Tako oštećene električne priključne kablove nije dozvoljeno koristiti, jer zbog oštećenja na izolacionom omotaču mogu da budu opasni po život.

Redovno proveravajte priključne kablove na moguća oštećenja. Prilikom provere osigurajte da kabl nije priključen na električnu mrežu.

Električni priključni kablovi moraju biti u skladu s relevantnim propisima VDE i DIN. Koristite samo priključne vodove sa istom oznakom.

Na priključnom kablu mora biti utisnuta oznaka sa tipom kabla.

Vrsta priključka X
Ako je kabl za napajanje ovog uređaja oštećen, isti se mora zameniti posebnim priključnim vodom koji se može nabaviti kod proizvođača ili u njegovom servisu.

Kod monofaznih motora naizmenične struje, za mašine sa velikom startnom snagom (od 3000 vati) preporučujemo osigurač C od 16 A ili K od 16 A!

15. Čišćenje i održavanje

⚠ UPOZORENJE!
Pre bilo kakvih radova na uređaju isključite uređaj i izvucite mrežni utikač.

- Održavajte zaštitnu opremu, ventilacione proreze i kućište motora što je moguće čistijim od prašine i prljavštine. Obrišite uređaj čistom krpom ili ga izduvajte komprimovanim vazduhom pod niskim pritiskom.
- Preporučujemo da očistite uređaj direktno posle svakog korišćenja.
- Redovno čistite uređaj sa vlažnom krpom i malo sapuna za podmazivanje. Nemojte koristiti sredstva za čišćenje ili rastvarače, jer bi ovi mogli da napadnu plastične delove uređaja. Vodite računa da u unutrašnjost uređaja ne može da prodre voda.
  Prodiranje vode u električni alat povećava rizik od strujnog udara.

U unutrašnjosti uređaja se ne nalaze nikakvi dodatni delovi za održavanje.

Pražnjenje vreće za prašinu
Da bi se obezbedilo optimalno usisavanje prašine, pravovremeno ispraznite vreću za prašinu (18).
- Otvorite rajsferšlus vreće za prašinu (18).
- Istresite vreća za prašinu (18) iznad pogodne posude za otpatke.

Informacije o servisu
Imajte u vidu da su sledeći delovi ovog proizvoda podložni habanju usled upotrebe ili prirodnom habanju, odn. da se sledeći delovi koriste kao potrošni materijal.
Potrošni delovi*: Grafitne četkice, prekidač

* nije obavezno sadržano u opsegu isporuke!

Priključci i popravke
Priključivanja i popravke električne opreme sme da vrši samo kvalifikovani električar.

Ukoliko imate pitanja, navedite sledeće podatke:
- Tip struje motora
- Podatke sa tipske pločice mašine

Rezervne delove i dodatnu opremu možete nabaviti u našem servisnom centru. Potrebno je da skenirate QR kod na naslovnoj strani.

16. Skladištenje

Skladištite uređaj i njegovu dodatnu opremu na tamnom i suvom mestu zaštićenom od mraza i van domašaja dece. Optimalna temperatura skladištenja mora biti između 5 i 30 °C. Alat čuvajte u originalnom pakovanju. Pokrijte alat da biste ga zaštitili od prašine ili vlage. Čuvajte priručnik za upotrebu uz alat.

17. Odlaganje na otpad i reciklaža

Napomene o pakovanju



Materijali za pakovanje se mogu reciklirati. Odložite pakovanje na ekološki prihvatljiv način.

Napomene o zakonu za električne i elektronske uređaje



Korišćeni električni i elektronski uređaji ne spadaju u kućni otpad, već se moraju odvojeno prikupljati i odlagati na otpad!
- Korišćene baterije koje nisu fiksno ugrađene u uređaj, pre predaje se moraju nedestruktivno ukloniti! Njihovo odlaganje na otpad je regulisano Zakonom o baterijama.
- Vlasnici, odn. korisnici električnih i elektronskih aparata su po zakonu u obavezi da ih vrate nakon njihove upotrebe.
- Krajnji korisnik snosi sopstvenu odgovornost za brisanje podataka o ličnosti sa korišćenog uređaja koji se odlaže na otpad!
- Simbol sa precrtanom kantom za smeće znači da se električni i elektronski uređaji ne smeju odlagati preko kućnog otpada.
- Električni i elektronski uređaji se mogu besplatno predati na sledećim mestima:
  - Legalne javne lokacije za odlaganje, odn. prikupljanje otpada (npr. dvorišta komunalnih objekata).
  - Prodajna mesta električnih uređaja (stacionarna i onlajn), ukoliko su prodavci u obavezi da ih prihvate nazad ili tu uslugu pružaju dobrovoljno.
  - Možete po tipu uređaja besplatno da vratite do tri korišćena električna uređaja sa maksimalnom dužinom ivica od 25 cm, a da pritom ne morate prethodno da kupite novi uređaj od proizvođača ili da ga odnesete na drugo ovlašćeno mesto za prikupljanje u vašoj blizini.

- Informacije o ostalim dopunskim uslovima proizvođača i distributera u vezi povraćaja možete dobiti od odgovarajuće korisničke službe.
- Ukoliko proizvođač isporučuje privatnom domaćinstvu novi električni uređaj, on na zahtev krajnjeg korisnika može da organizuje besplatno preuzimanje korišćenog električnog uređaja. U tu svrhu stupite u kontakt sa korisničkom službom proizvođača.
- Ove izjave važe samo za uređaje koji se instaliraju i prodaju u zemljama Evropske unije i koji podležu Evropskoj direktivi 2012/19/EU. U zemljama van Evropske unije mogu važiti drugačiji propisi za odlaganje starih električnih i elektronskih uređaja na otpad.

18. Pomoć za otklanjanje smetnji

Sledeća tabela prikazuje simptome grešaka i opisuje kako možete da pomognete, ukoliko Vaša mašina ne radi kako treba. Ukoliko na taj način ne možete da utvrdite i otklonite problem obratite se vašem serviseru.

Smetnja	Mogući uzrok	Uputstva za sprečavanje
Električni alat se ne pokreće	Strujno napajanje je prekinuto	Proveriti strujno napajanje priključivanjem drugog električnog alata
	Mrežni kabl ili utikač u kvaru	Provera od strane stručnog električara
	Neki drugi električni kvar na električnom alatu	Provera od strane stručnog električara
Električni alat nema punu snagu	Produžni kabl je predugačak i/ili ima premali poprečni presek	Koristiti produžni kabl dozvoljene dužine i/ili poprečnog preseka
	Strujno napajanje (npr. generator) ima prenizak napon	Priključite električni alat na odgovarajuće strujno napajanje
Loš radni rezultat	Umetak alata je istrošen	Zameniti alat
	Brusna ploča je istrošena	Zameniti brusnu ploču
Jaka prašina	Ivica četke je istrošena	Zamenite ivicu četke
	Usisavanje prašine nije priključeno/uključeno	Priključiti/uključiti usisavanje prašine

Cihaz üzerindeki sembollerin açıklaması

Bu kılavuzda kullanılan semboller ile olası riskler konusunda dikkatinizi çekmek amaçlanmaktadır. Güvenlik sembolleri ve bu sembolleri tamamlayan açıklamalar eksiksiz olarak anlaşılmalıdır. Uyarılar, risklerin giderilmesi için yeterli değildir ve kazalardan korunmaya yönelik alınması gereken doğru tedbirlerin yerine geçmez.

	İkaz - Yaralanma riskinin azaltılması için kullanım kılavuzu okuyun.
	Bir koruyucu kulaklık kullanın. Gürültü etkisi işitme kaybına neden olabilir.
	Bir toz koruma maskesi kullanın. Ahşap ve diğer materyallerin işlenmesinde sağlığa zararlı toz oluşabilir. Asbest içeren materyal işlenmemelidir!
	Bir koruyucu gözlük kullanın. Çalışma sırasında oluşan kıvılcım ya da cihazdan çıkan kıymık, talaş ve tozlar görüş kaybı etkisi yaratabilir.
⚠ Dikkat!	Bu kullanım talimatında güvenliğiniz ile ilgili noktaları bu işaret ile vurguladık.
	Koruma sınıfı II
	Ürün Avrupa'da geçerli yönetmeliklere uygundur.
	Ürün Sırbistan'daki geçerli yönetmeliklere uygundur.

İçindekiler: **Sayfa:**

1. Giriş ... 333
2. Cihaz tanımı (Res. 1-3) ... 333
3. Teslimat kapsamı ... 333
4. Amacına uygun kullanım ... 334
5. Genel güvenlik açıklamaları ... 334
6. Tüm uygulamalar için güvenlik uyarıları ... 336
7. İlave güvenlik uyarıları ... 338
8. Artık riskler ... 338
9. Teknik veriler ... 339
10. Ambalajdan çıkarma ... 339
11. İşletime almadan önce ... 339
12. Çalışma bilgileri ... 340
13. Kullanım ... 341
14. Elektrik bağlantısı ... 341
15. Temizlik ve bakım ... 342
16. Depolama ... 342
17. İmha ve yeniden değerlendirme ... 342
18. Arıza giderme ... 343
19. Uygunluk beyanı ... 346

1. Giriş

Üretici:

Scheppach GmbH
Günzburger Straße 69
D-89335 Ichenhausen

İthalatçı:
Ankara Civata Hırdavat Bağlantı Elemanları İthalat İhracat Sanayi ve Ticaret A.Ş.
Macun Mahallesi 250. Cadde No:26
Yenimahalle/Ankara/Türkiye

Sayın Müşterimiz
Bu yeni cihazı iyi günlerde kullanmanızı dileriz.

Bilgi:
Bu cihazın üreticisi, geçerli ürün sorumluluk yasası uyarınca cihaz üzerinde veya cihazın kullanımına bağlı olarak aşağıdaki nedenlerden ötürü oluşan hasarlar için sorumluluk kabul etmemektedir:

- Usulüne aykırı kullanım
- Kullanma kılavuzunun dikkate alınmaması
- Üçüncü şahıslar ve yetkisiz kişiler tarafından yapılan onarımlar
- Montaj ve değişim sırasında orijinal olmayan yedek parçaların kullanılması
- Amacına aykırı kullanım
- Elektrik ile ilgili direktiflerin, VDE 0100, DIN 57113 / VDE 0113 standartlarındaki koşulların dikkate alınmaması nedeniyle elektrikli donanımların arızalanması

Dikkate almanız gerekenler:
Montaj ve işletime alma öncesinde kullanım kılavuzunu tamamen okuyun.
Bu kullanım kılavuzu, cihazı yakından tanımanızı ve amacına uygun şekilde kolayca kullanmanızı sağlayacaktır.
Kullanım kılavuzu, cihaz ile güvenli, doğru ve ekonomik çalışmalar yapmanın yanı sıra tehlikelerin önlenmesi, onarım masraflarından tasarruf edilmesi, arıza sürelerinin kısaltılması ve cihazın uzun ömürlü kullanılmasına yönelik önemli bilgiler içermektedir.
Bu kullanım kılavuzunun güvenlik uyarılarına ek olarak, ülkenizde cihazın kullanımı ile ilgili yönetmelikleri de mutlaka dikkate alın.
Kullanım kılavuzunu kirden ve nemden korumak amacıyla bir plastik torba içinde doğrudan cihazın yanında saklayın. Bu kılavuz, çalışma faaliyetine başlamadan önce her kullanıcı kişi tarafından dikkatle okunmalı ve çalışma faaliyetleri sırasında dikkate alınmalıdır.
Cihaz ile cihazın kullanımı konusunda eğitim almış ve kullanım ile bağlantılı olası tehlikeler konusunda bilgilendirilmiş kişiler çalışabilir.
Belirlenen asgari yaş sınırına uyulmalıdır.
Bu kullanım kılavuzu ile birlikte verilen güvenlik talimatları, ülkenizde geçerli yönetmelikler ve yapısal olarak eşdeğer makinelerin işletimi için geçerli genel teknik kurallar dikkate alınmalıdır.
Bu kılavuzun ve güvenlik bilgilerinin dikkate alınmaması nedeniyle ortaya çıkan kazalar ya da hasarlar için hiçbir sorumluluk kabul edilmez.

2. Cihaz tanımı (Res. 1-3)

1. AÇMA/KAPAMA şalteri
2. Devir sayısı ayarı tuşu (+/-)
3. İlave tutamak için kelebek cıvatalar
4. Koruma ve emme başlığı
5. Fırça halkası
6. Başlık segmenti
7. Mil kilitleme tuşu
8. Emme bağlantı ağzı
9. Ek tutma yeri
10. Sert metal disk
11. Tutucu flanş
12. Taşlama mili
13. Taşlama tablası
14. Gergi somunu
15. İki delikli montaj anahtarı
16. Zımpara kağıdı
17. Adaptör (toz emme)
18. Toz torbası
19. Çekiş hortumu

3. Teslimat kapsamı

- 1 duvar/taban ve tavan işleme sistemi
- 1 m Emme hortumu (3,5 m'ye kadar dışarı çekilebilir)
- 1 toz torbası (25 L)
- 1 adaptör (toz emme)
- 6x zımpara kağıdı (her biri 2x 40 - 80 - 120)
- 1 sert metal disk(YG8)
- 1 iki delikli montaj anahtarı
- 1 kullanım kılavuzu

4. Amacına uygun kullanım

Bu elektrikli aletin kullanım amacı aşağıdaki faaliyetleri kapsamaktadır:

- Boyaların kuru zımparalanması.
- Boya, duvar kağıdı ve yapıştırıcı kalıntılarının temizlenmesi.
- Sert yüzeylerden (sert sıva, beton) fayans yapıştırıcısı ve kuru halı yapıştırıcı kalıntılarının temizlenmesi.
- Beton, sıva ve şapın kuru zımparalanması ve düzeltilmesi.
- Sert zeminlerdeki duvar kağıtlarının delinmesi.
- Sıvalı alçıpan duvarların zımparalanması.
- Kalıp geçitlerinin düzleştirilmesi ve beton yüzeylerin pürüzlendirilmesi.
- İç ve dış mekanlarda duvar ve tavanların kuru zımparalanması.
- Metal, taş ve ahşap yüzeylerin kuru zımparalanması.

Makine sadece öngörüldüğü amaç için kullanılmalıdır. Bunun dışındaki her kullanım amacına uygunsuz kullanım olarak geçerlidir. Bunun sonucu ortaya çıkan her tün hasardan ya da yaralanmalarda kullanıcı/operatör sorumludur, üretici değil.

Amacına uygun kullanıma, güvenlik uyarılarının, montaj kılavuzunun ve kullanım kılavuzundaki işletim uyarılarının dikkate alınması da dahildir.
Makinenin kullanımında ve bakımında görev alan kişiler, makine hakkında bilgi sahibi olmalı ve olası tehlikeler ile ilgili eğitim almış olmalıdır.
Bunun dışında geçerli kaza önleme talimatlarına tamamen uyulmalıdır.
İş sağlığı ve güvenliği ile ilgili geçerli genel kurallar da dikkate alınmalıdır. Makinede yapılan değişiklikler ve bu nedenle ortaya çıkaran hasarlar üreticinin sorumluluğunda değildir.
Makine, sadece üreticinin orijinal parçaları ve orijinal aksesuarları ile kullanılabilir.
Üreticinin güvenlik, çalışma ve bakım talimatlarına ya da teknik verilerde belirtilen ölçülere uyulmalıdır.

Lütfen cihazlarımızın ticari, zanaatkar ya da endüstriyel kullanım için tasarlanmadığını dikkate alın.

Cihaz ticari, zanaatkar ya da endüstri işletmelerinde ya da eş değer eylemlerde kullanılırsa garanti hizmeti üstlenmiyoruz.
Bu cihaz yetişkinler tarafından kullanılması için öngörülmüştür. 16 yaş üzeri gençler cihazı sadece gözetim altında kullanabilir. Üretici, talimatlara uygun olmayan kullanımdan veya hatalı kullanım şeklinden kaynaklanan hasarlardan sorumlu tutulmaz.

5. Genel güvenlik açıklamaları

⚠ UYARI Bu elektrikli alet üzerinde bulunan tüm güvenlik uyarılarını, talimatları, resimleri ve teknik verileri okuyun.
Takip eden talimatların dikkate alınmaması elektrik çarpmasına, yangına ve/veya ağır yaralanmalara yol açabilir.

Daha sonra başvurmak üzere tüm güvenlik açıklamalarını ve talimatlarını saklayın.

Güvenlik uyarılarında kullanılan elektrikli alet terimi, elektrikle çalışan (elektrik kablosu ile) elektrikli aletleri ve akü ile (elektrik kablosu olmadan) çalışan elektrikli aletleri kapsamaktadır.

1) İş yeri güvenliği

a) **Çalışma alanınızı temiz tutun ve yeterince aydınlatın.** Dağınıklık ve aydınlatılmamış çalışma alanları kazalara neden olabilir.

b) **Elektrikli alet ile, yanıcı sıvılar, gazlar veya tozların mevcut olduğu patlayıcı ortamlarda çalışmayın.** Elektrikli aletler, toz veya buharları tutuşturabilecek kıvılcımlar üretir.

c) **Elektrikli aleti kullanırken çocukları ve diğer insanları aletten uzak tutun.** Dikkatinizin dağılması durumunda cihaz üzerindeki kontrolünüzü yitirebilirsiniz.

2) Elektrik güvenliği

a) **Elektrikli aletin bağlantı fişi prize tam oturmalıdır. Fiş kesinlikle değiştirilmemelidir. Topraklamalı elektrikli aletler ile birlikte kesinlikle adaptör fişler kullanmayın.** Değiştirilmemiş fişler ve uygun prizler, elektrik çarpma riskini azaltır.

b) **Boru, kalorifer, soba ve buzdolabı gibi topraklanmış yüzeylere vücudunuzun temas etmesinden kaçının.** Vücudunuz topraklandığı takdirde ciddi elektrik çarpma tehlikesi ortaya çıkar.

c) **Elektrikli aletleri yağmura ve ıslanmaya karşı koruyun.** Suyun elektro cihaza girmesi, elektrik çarpma riskini yükseltir.

d) **Kabloyu, elektrikli aleti taşımak, asmak veya fişi prizden çekmek gibi amacı dışında işler için kullanmayın. Kabloyu ısı, yağ, keskin kenarlar veya cihazın hareketli parçalarından uzak tutun.** Hasarlı veya dolaşık kablolar, elektrik çarpma riskini artırır.

e) **Elektrikli bir aletle açık havada çalışıyorsanız, yalnızca açık havada kullanım için de onaylanmış uzatma kablolarını kullanın.** Açık havaya uygun uzatma kablosu kullanıldığı takdirde elektrik çarpma riski azalır.

f) **Elektrikli aletin nemli ortamda kullanımı zorunlu olduğunda, kaçak akım rölesi kullanın.** Kaçak akım rölesi kullanılması elektrik çarpma riskini azaltır.

3) İnsanların güvenliği

a) **Her zaman dikkatli olun, ne yaptığınıza dikkat edin ve elektrikli alet ile çalışırken mantıklı hareket edin. Yorgunsanız veya uyuşturucu, alkol veya ilaç etkisi altındaysanız elektrikli aleti kullanmayın.** Elektrikli aleti kullanırken bir anlık dikkatsizlik ciddi yaralanmalara yol açabilir.

b) **Kişisel koruyucu donanım ve daima bir koruyucu gözlük takın.** Elektrikli aletin türüne ve kullanımına göre toz maskesi, kaymaz koruyucu ayakkabılar, baret veya koruyucu kulaklık gibi kişisel koruyucu donanım kullanılması, yaralanma riskini azaltır.

c) **Aletin kontrol dışı işletime girmesini önleyin. Elektrikli aleti elektrik beslemesine bağlamadan, aleti tutmadan veya taşımadan önce aletin kapalı olduğundan emin olun.** Elektrikli aleti taşıma sırasında parmağınız şaltere denk gelirse veya cihaz açık haldeyken elektrik beslemesine bağladığınız takdirde kazalar meydana gelebilir.

d) **Elektrikli aleti çalıştırmadan önce ayar aletlerini veya somun anahtarlarını ortadan kaldırın.** Cihazın dönen parçasında bulunan takım veya anahtarlar yaralanmalara neden olabilir.

e) **Vücudunuz anormal şekilde durmamalıdır. Güvenli bir duruş sağlayın ve her daim dengede durun.** Bu şekilde elektrikli aleti beklenmeyen durumlarda daha iyi kontrol edebilirsiniz.

f) **Uygun kıyafet giyin. Bol kıyafet veya takı kullanmayın. Saçlarınızı, kıyafetinizi ve eldivenlerinizi hareketli parçalardan uzak tutun.** Bol kıyafetler, takılar veya uzun saçlar, hareketli parçalara kapılabilir.

g) **Toz emme ve toplama üniteleri monte edildiği takdirde, bunların bağlanmış olduğundan ve doğru kullanıldığından emin olun.** Toz emme ünitesi, toza bağlı riskleri azaltabilir.

h) **Elektrikli aleti uzun süredir kullanıyor olsanız bile güvenliği elden bırakmayın ve elektrikli aletin güvenlik kurallarını ihmal etmeyin.** Dikkatsizlik nedeniyle saniyeler içerisinde ağır yaralanmalar meydana gelebilir.

4) Elektrikli aletin kullanımı ve alet ile çalışma

a) **Elektrikli alete aşırı yüklenmeyin. Çalışmanıza uygun elektrikli aleti kullanın.** Uygun elektrikli alet ile, belirtilen güç aralığında daha iyi ve daha güvenli şekilde çalışabilirsiniz.

b) **Şalteri arızalı olan elektrikli aleti kullanmayın.** Açılıp kapatılamayan elektrikli alet tehlikelidir ve onarılması gerekir.

c) **Cihaz ayarlarını yapmadan, aksesuar parçalarını değiştirmeden veya cihazı rafa kaldırmadan önce fişi prizden çekin.** Bu tedbir, elektrikli aletin kontrolsüz şekilde çalışmasını önler.

d) **Kullanılmayan elektrikli aletleri çocukların erişemeyeceği şekilde muhafaza edin. Cihaz kullanımını bilmeyen veya bu talimatları okumamış kişilere kullandırmayın.** Elektrikli aletler, deneyimsiz kişiler tarafından kullanıldıkları takdirde tehlikelidir.

e) **Elektrikli aletlere özenle bakım yapın. Hareketli parçaların sorunsuz bir şekilde çalışıp çalışmadığını ve sıkışmadığını, elektrikli aletin fonksiyonu zarar görmeyecek şekilde parçaların kırılmış veya hasar görmüş olup olmadığını kontrol edin. Cihazı kullanmadan önce hasar görmüş parçaların onarılmasını sağlayın.** Birçok kazanın sebebi, bakımı iyi yapılmamış elektrikli aletlerdir.

f) **Kesici takımların her zaman keskin ve temiz olmasını sağlayın.** Bakımı düzenli yapılan keskin ağızlı kesme takımları daha az sıkışır ve kontrol edilmesi daha kolaydır.

g) **Elektrikli aleti, uygulama takımları, kullanılan diğer aletleri bu talimatlara uygun şekilde kullanın. Kullanımda çalışma koşullarını ve uygulanacak işlemi dikkate alın.** Elektrikli aletler öngörülen uygulamalar haricinde kullanıldığı takdirde tehlikeli durumlar meydana gelebilir.

h) **Tutma yüzeyleri her zaman kuru, temiz ve yağsız ve gressiz olmasını sağlayın.** Kaygan tutma yerleri ve tutma yüzeyleri, elektrikli aletin güvenli kullanımını ve öngörülemeyen durumlarda kontrol edilebilmesini engeller.

5) Servis

a) **Elektrikli aletin sadece gerekli yeterliliğe sahip uzman personel tarafından ve sadece orijinal yedek parçalarla onarılmasını sağlayın.** Bu şekilde elektrikli aletin güvenliğinin korunmasını sağlarsınız.

6. Tüm uygulamalar için güvenlik uyarıları

Taşlama veya zımpara kağıdı ile zımparalama ve ayırarak kesme işlemleri için ortak güvenlik uyarıları:

a) Bu elektrikli alet taşlama makinesi ve zımpara kağıdı ile zımparalama olarak kullanılmalıdır. Cihaz ile birlikte verilen tüm güvenlik uyarılarını, talimatları, gösterimleri ve verileri dikkate alın. Aşağıda sunulan talimatların dikkate alınmaması elektrik çarpmasına, yangına ve/veya ağır yaralanmalara yol açabilir.

b) Bu elektrikli alet, tel fırça ile çalışmaya, polisaj ve ayırarak kesme işlemleri için uygun değildir. Elektrikli alet öngörülmediği kullanımlar tehlikelere ve yaralanmalara neden olabilir.

c) Üretici tarafından bu elektrikli alet için öngörülmeyen ve önerilmeyen aksesuarları kullanmayın. İlgili aksesuarı elektrikli aletinize tespitleyebilmeniz, bu aksesuarın güvenli bir şekilde kullanılabileceğini garanti etmez.

d) Makine takımının izin verilen devir sayısı, en az elektrikli alet üzerinde belirtilen maksimum devir sayısı kadar olmalıdır. İzin verilenden daha hızlı dönen aksesuar kırılabilir ve etrafa savrulabilir.

e) Uygulama takımının dış çapı ve kalınlığı, elektrikli aletinizin ölçü değerlerine uygun olmalıdır. Yanlış ölçüdeki uygulama takımları, yeterli derecede izole edilemez veya kontrol edilemez.

f) Kesici uçlu takımlar, taşlama milinin dişine tam olarak oturmalıdır. Bir flanş kullanılarak monte edilen kesici uçlu aletlerde kesici uçlu aletin delik çapı, flanşın montaj çapına uygun olmalıdır. Elektrikli el aletine tam olarak takılmamış kesici uçlar dengesiz döner, çok güçlü titreşir ve kontrol kaybına neden olabilir.

g) Hasarlı makine takımlarını kullanmayın. Her kullanımdan önce kullanılacak taşlama ve zımparalama disklerini parçalanmaya ve çatlaklara, taşlama ve zımparalama tablalarını çatlaklara, yıpranmaya ve aşırı aşınmaya yönelik kontrol edin. Aşağı düşen elektrikli aleti veya uygulama takımını hasara yönelik kontrol edin veya hasarsız bir uygulama takımı kullanın. Uygulama takımını kontrol edip cihaza taktıktan sonra, kendinizi ve yakınınızda bulunan kişileri dönen uygulama takımının çevresinden uzak tutun ve cihazı bir dakika boyunca azami devir sayısında çalışır durumda bırakın. Hasarlı makine takımları çoğu zaman test süresi dahilinde kırılmaktadır.

h) Kişisel koruyucu donanımlar kullanın. Uygulamaya bağlı olarak tam yüz koruyucu, göz koruyucu veya koruyucu gözlük kullanın. Gerektiği zaman küçük taşlama ve malzeme partiküllerine karşı sizi koruyacak toz maskesi, koruyucu kulaklık, koruyucu eldiven veya özel iş önlükleri kullanın. Gözler, çeşitli uygulamalarda meydana gelen ve havada uçuşan yabancı cisimlere karşı korunmalıdır. Toz ve solunum maskeleri, uygulama sırasında oluşan tozları filtrelemelidir.
Uzun süre yüksek seviyede gürültüye maruz kaldığınızda işitme kaybına uğrayabilirsiniz.

i) Diğer kişilerin çalışma alanınız ile aralarında güvenli mesafe bırakmasına dikkat edin. Çalışma alanına giren her kişi kişisel koruyucu donanım kullanmalıdır. İş parçasından kırılan parçalar veya kırılmış uygulama takımları yerinden çıkıp fırlayabilir ve doğrudan çalışma alanının dışında da yaralanmalara yol açabilir.

j) Uygulama takımında gizli elektrik kabloları veya şebeke kablosuna temas edebilecek çalışmalar yaptığınızda, aleti sadece izole edilmiş tutma yüzeylerinden tutun. Gerilim altındaki bir hatla olan temas, metal parçalarını gerilim altına alabilir ve elektrik çarpmasına neden olabilir.

k) Şebeke kablosunu dönen uygulama takımlarından uzak tutun. Cihaz üzerindeki hakimiyetinizi kaybettiğinizde, şebeke kablosu kesilerek ayrılabilir veya dolanabilir ve eliniz veya kolunuz dönen uygulama takımına temas edebilir.

l) Elektrikli aleti, uygulama takımı tamamen durmadığı sürece kesinlikle elinizden bırakmayın. Dönen uygulama takımı elektrikli aletin bırakılacağı yere temas edebilir ve bunun sonucunda elektrikli alet üzerindeki hakimiyetinizi kaybedebilirsiniz.

m) Elektrikli aleti taşıdığınız sırasında çalışır durumda bırakmayın. Kıyafetiniz, dönen uygulama takımı ile temas halinde dolanabilir ve uygulama aleti bedeninize saplanabilir.

n) Elektrikli aletinizin havalandırma aralıklarını düzenli olarak temizleyin. Motor fanı gövdenin içine toz çeker ve aşırı miktarda metal tozu birikimi elektrik tehlikelerine yol açabilir.

o) Elektrikli aleti yanıcı malzemelerin yakınında kullanmayın. Kıvılcımlar bu malzemeleri tutuşturabilir.

p) Sıvı soğutma maddesi sevk eden uygulama takımları kullanmayın. Su veya başka sıvı soğutma maddelerinin kullanılması elektrik çarpmasına yol açabilir.

Geri tepme ve ilgili güvenlik uyarıları

Geri tepme, örneğin taşlama diski, taşlama tablası, tel fırça gibi dönen uygulama parçasının takılması veya bloke olması sonucunda ani tepkidir; Uygulama takımının takılması veya bloke olması, dönen uygulama takımının ani bir şekilde durmasına yol açar.

Böylece hakimiyet kurulmamış elektrikli alet engelleme noktasında uygulama takımının dönme yönünün tersinde hızlanır.

Örneğin bir taşlama diski iş parçasında takıldığında veya bloke olduğunda, iş parçasına daldırılan taşlama diskinin kenarı takılabilir ve böylece taşlama diski kırılabilir veya bir geri tepmeye yol açabilir. Bu durumda taşlama diski, diskin blokaj yerindeki dönme yönüne bağlı olarak kullanıcı kişiye doğru hareket eder veya kullanıcı kişiden uzaklaşır. Bu sırada taşlama diskleri kırılabilir.

Geri tepme, elektrikli aletin yanlış veya hatalı kullanımının bir sonucudur. Geri tepme, aşağıdakiler gibi uygun tedbirler ile önlenebilir.

a) Elektrikli aleti her zaman sıkıca tutun ve bedeninizi ve kollarınızı, geri tepme kuvvetlerini karşılayabilecek konuma getirin. Eğer mevcutsa, ilk çalıştırmada geri tepme kuvvetleri veya tepki momentleri üzerinde mümkün olan en iyi kontrolü sağlayabilmek için her zaman ilave erişimi kullanın. Kullanıcı kişi, uygun önleyici tedbirler alarak geri tepme kuvvetlerini ve tepki kuvvetlerini kolaylıkla karşılayabilir.
b) Elinizi asla dönen uygulama takımlarının yakınına getirmeyin. Uygulama aleti geri tepme sırasında elinizin üzerinden hareket edebilir.
c) Bedeninizi, elektrikli aletin geri tepme sırasında hareket ettiği alandan uzak tutun. Geri tepme, elektrikli aleti engelleme noktasındaki taşlama diskinin hareketinin tersi yönünde hareket ettirir.
d) Köşeler, keskin kenarlar vs. bölgelerinde oldukça dikkatli bir şekilde çalışın. Uygulama takımlarının iş parçasında geri tepmesini ve sıkışmasını önleyin. Dönen uygulama takımı, köşelerde, keskin kenarlarda eğilir ve geri teptiğinde sıkışabilir. Bu durumda cihazda hakimiyet kaybına veya geri tepmeye yol açar.
e) Zincirli veya dişli daire testere bıçağı kullanmayın. Bu tür uygulama takımları, sıkça bir geri tepmeye ve elektrikli alet üzerindeki hakimiyetin kaybolmasına yol açar.

Taşlama ile ilgili güvenlik bilgileri:

a) Sadece elektrikli aletiniz için kullanılmasına müsaade edilen taşlama gövdesini ve bu taşlama gövdeleri için tasarlanmış koruyucu başlığı kullanın. Elektrikli el aleti için öngörülmeyen taşlama gövdeleri yeterince korunamaz ve güvenli değildir.
b) Ofset taşlama diskleri, taşlama yüzeyleri koruyucu kapağın kenar seviyesinin üzerine çıkmayacak şekilde monte edilmelidir. Koruyucu başlığın kenar seviyesinin üzerine taşan, yanlış monte edilmiş bir taşlama diski yeterince korunamaz.
c) Koruyucu başlık elektrikli el aletine güvenli bir şekilde takılmalı ve maksimum güvenlik için taşlama gövdesinin mümkün olan en küçük kısmı operatöre açık olacak şekilde ayarlanmalıdır. Koruyucu başlık, operatörü parçalardan, taşlama gövdesi ile kazara temastan ve giysileri tutuşturabilecek kıvılcımlardan korumaya yardımcı olur.
d) Taşlama gövdeleri sadece önerilen kullanım seçenekleri için kullanılmalıdır. Örneğin: Ayırma diskinin yan yüzeyi ile kesinlikle taşlama veya zımparalama yapmayın. Ayırma diskleri, diskin kenarı ile malzemelerin ayrılması için tasarlanmıştır. Bu taşlama gövdesine yandan kuvvet uygulandığında disk kırılabilir.
e) Her zaman, tarafınızdan seçilen taşlama diski için doğru boyuttaki ve biçimdeki hasarsız germe flanşlarını kullanın. Uygun flanşlar taşlama diskini destekler ve böylece taşlama diskinin kırılma tehlikesini azaltır. Ayırma diskleri için flanşlar, diğer taşlama diskleri için flanşlardan farklı olabilir.
f) Daha büyük elektrikli aletlerin aşınmış taşlama disklerini kullanmayın. Daha büyük elektrikli aletler için taşlama diskleri, daha küçük elektrikli aletlerin yüksek devir sayıları için tasarlanmamıştır ve kırılabilir.

Zımpara kağıdı ile zımparalamaya yönelik ek güvenlik uyarıları

a) Aşırı büyük taşlama pulu kullanmayın, üreticinin taşlama pulu büyüklüğü ile ilgili bilgilerini dikkate alın. Taşlama tablasından dışarı taşan taşlama pulları yaralanmalara neden olabilir ve ayrıca taşlama pullarının takılmasına, yırtılmasına veya geri tepmeye neden olur.

7. İlave güvenlik uyarıları

- **Gizli besleme hatlarını bulmak için uygun arama cihazları kullanın veya yerel kamu hizmeti şirketine danışın.**
  Elektrik kablolarıyla temas yangına ve elektrik çarpmasına yol açabilir. Bir gaz borusunun hasar görmesi patlamaya neden olabilir. Bir su borusuna sızıntı maddi hasara veya elektrik çarpmasına neden olabilir.
- **Elektrik kaynağı kesildiğinde, örn. elektrik kesintisi veya elektrik fişinin çekilmesinden dolayı, açma/kapama şalterinin kilidini açın ve kapalı konumuna getirin.** Böylece kontrolsüz bir şekilde yeniden çalışmaya başlaması önlenir.
- **Elektrikli aleti sadece kuru taşlama için kullanın.** Suyun elektro cihaza girmesi, elektrik çarpma riskini yükseltir.
- **Elektrikli aleti sadece çalışır durumda iş parçasına doğru yöneltin ve iş parçasından kaldırdıktan sonra kapatın**. Elektrikli alet aniden hareket edebilir.
- **Kıvılcımlar nedeniyle hiç kimsenin tehlikede olmamasına dikkat edin. Yakındaki yanıcı maddeleri kaldırın.** Metal taşlama sırasında kıvılcımlar uçuşur.
- **Aşınmış, yırtık veya çok kirli taşlama takımlarını kullanmayın.** Hasarlı taşlama takımları parçalanabilir, fırlayabilir ve birilerini yaralayabilir.
- **Ayırma veya kaba taşlama diskleri veya tencere fırçaları kullanmayın.** Elektrikli alet, bu uygulama takımlarının kullanımı için uygun değildir. Yaralanma tehlikesi söz konusudur!
- **Elektrikli aleti çalıştırırken her zaman birlikte verilen çekiş hortumunu ve uygun bir toz emme ünitesini kullanın.** Toz emme ünitesi kullanımı, toza bağlı riskleri azaltabilir.
- **Dikkat yangın tehlikesi! Aşındırıcı malzemenin ve taşlama aletinin aşırı ısınmasını önleyin. Çalışmaya ara vermeden önce toz haznesini mutlaka boşaltın.** Toz heybesindeki, mikro filtredeki, kağıt torbadaki (veya süpürgenin filtre torbasındaki veya filtresindeki) taşlama tozu, metalleri taşlarken uçuşan kıvılcımlar gibi olumsuz koşullar altında kendiliğinden tutuşabilir.
  Taşlama tozunun boya, poliüretan kalıntıları veya diğer kimyasal maddelerle karışması ve uzun süreli çalışmalardan sonra taşlama malzemesinin sıcak olması özellikle tehlikelidir.
- **Çalışırken elektrikli aleti iki elinizle sıkıca tutun ve güvenli bir duruş sağlayın.** Elektrikli el aleti iki elle daha güvenli bir şekilde tutulur.
- **Koruyucu kulaklık, koruyucu gözlük, toz maskesi ve gerekirse eldiven kullanın. Toz maskesi olarak en az FFP 2 sınıfı partikül filtreli yarım maske kullanın.**
- **Taş işlerken bir toz emme ünitesi kullanın. Süpürge, taş tozunun emilmesi için onaylanmış olmalıdır.** Bu tertibatların kullanılması toza bağlı tehlikeleri azaltır.
- **Uygulama takımlarına soğumadan dokunmayın.** Uygulama takımları çalışma sırasında çok ısınır.
- **Uygulama takımlarını değiştirirken koruyucu eldiven giyin.** Uygulama takımları uzun süre kullanıldığında ısınır.
- **Sağlığa zararlı maddeler, örneğin kayın veya meşe tozu, taş tozu veya asbest açığa çıkan malzemeleri işlemeyin.** Bu maddeler kanserojen olarak kabul edilir.
- **Ülkenizde sağlığa zararlı tozların kullanımıyla ilgili geçerli yönetmelik/yasalar hakkında bilgi edinin.**
- **Çalışır durumdaki taşlama takımına asla dokunmayın.** Yaralanma tehlikesi söz konusudur.
- **Çalışmak için ihtiyaç halinde bir iskele kullanın.** Merdiven üzerinde çalışırken sağlam bir duruş benimseyin.

Uyarı! Bu elektrikli alet, çalışması sırasında elektromanyetik alan oluşturuyor. Bu elektromanyetik alan, belirli durumlarda aktif veya pasif tıbbi implantları olumsuz etkileyebilir.
Ciddi ve ölümcül yaralanma tehlikesini azaltmak amacıyla, tıbbi implant taşıyan kişilerin, elektrikli aleti kullanmadan önce doktora veya tıbbi implant üreticisine danışmalarını öneriyoruz.

8. Artık riskler

Makine, en son teknolojiye göre ve geçerli güvenlik kuralları dikkate alınarak üretilmiştir. Ancak yine de çalışma sırasında artık riskler oluşabilir.

- Usulüne uygun olmayan elektrik bağlantı kablolarının kullanılması halinde akım nedeniyle sağlık riski söz konusudur.
- Ayrıca alınan tüm tedbirlere rağmen öngörülemeyen artık riskler mevcut olabilir.
- Artık riskler, "Güvenlik uyarıları" ve "Talimatlara uygun kullanım" bölümleri ve de kullanım kılavuzun tamamı dikkate alındığında en aza indirgenebilir.
- Makinenin rastgele işletime alınmalarını önleyin: Fişin elektrik prizine sokulması sırasında çalışma düğmesine basılmamalıdır.
- Makine çalıştığında ellerinizi çalışma alanından uzak tutun.

9. Teknik veriler

Nominal gerilim:	230 V~
Nominal frekans:	50 Hz
Güç tüketimi:	1050 W
Nominal devir sayısı (salınım hızı) n:	410 - 1900 d/dak
Dişli ölçüsü:	M14
Taşlama diski çapı:	180 mm
Koruma sınıfı:	II
Ağırlık:	4 kg

Ses emisyon değerleri:	
Ses basıncı seviyesi L_{PA}:	73,3 dB(A)
Ses gücü seviyesi L_{WA}:	84,3 dB(A)
Belirsizlik K	3 dB(A)

El kol titreşimi:	
Yüzey taşlaması a_h	3,38 m/s^2
Belirsizlik K:	1,5 m/s^2

Teknik değişiklik yapma hakkı saklıdır!

Gürültü ve titreşim
⚠ **Uyarı**: Gürültü, sağlığınızı son derece olumsuz etkileyebilir. Makine gürültüsü 85 dB (A)'yı aşarsa, lütfen uygun bir koruyucu kulaklık kullanın.
Bilgi: Bu talimatta belirtilen
titreşim seviyesi, standartlaştırılan bir ölçüm yöntemine uygun olarak ölçülmüştür ve cihaz karşılaştırması için kullanılabilir. Belirtilen titreşim emisyonu değeri durmanın tahmin edilmesi için de kullanılabilir.

⚠ **Uyarı!**
Titreşim seviyesi elektrikli aletin kullanıma göre değişecektir ve bazı durumlarda bu talimatlarda belirtilen değerden daha yüksek olabilir.

Elektrikli alet düzenli olarak bu şekilde kullanılıyorsa titreşime maruz kalma değeri düşük tahmin edilebilir. Titreşimlerden kaynaklanan yükü mümkün olduğunca düşük tutmaya çalışın. Titreşim yükünün azaltılması için örnek tedbirler takımın kullanılmasında eldiven kullanılması ve çalışma süresinin kısaltılmasıdır.

Bu sırada işletim çevriminin tüm oranları dikkate alınmalıdır (örn. elektrikli aletin kapatıldığı ve açık olduğu ancak yüksüz çalıştığı süreler).

10. Ambalajdan çıkarma

- Ambalajı açın ve makineyi dikkatlice dışarı çıkarın.
- Ambalaj malzemesini, ambalaj ve taşıma emniyetlerini çıkarın (varsa).
- Teslimat kapsamının eksiksiz olduğunu kontrol edin.
- Makine ve aksesuar parçalarında taşıma hasarı bulunmadığını kontrol edin. Şikayet olması durumunda derhal tedarikçi bilgilendirilmelidir.
  Daha sonra yapılan şikayetler kabul edilmemektedir.
- Ambalajı, mümkünse garanti süresinin sonuna kadar saklayın.
- Kullanımdan önce kullanım kılavuzunu okuyarak cihaz hakkında bilgi edinin.
- Aksesuar, aşınma ve yedek parçalarında sadece orijinal parçalar kullanın. Yedek parçalarını bayinizden temin edebilirsiniz.
- Siparişlerinizde her zaman ürün numarasını ile cihazın tip ve yapım yılınız belirtin.

⚠ **UYARI!**
Makine ve ambalaj malzemesi, çocuklar için uygun değildir! Çocuklar; plastik torbalar, folyolar ve küçük parçalar ile oynamamalıdır! Yutma ve boğulma tehlikesi söz konusudur!

11. İşletime almadan önce

Uyarı!
Cihaz üzerinde herhangi bir çalışma yapmadan önce elektrik fişini prizden çıkarın!

İkaz!
Takım değiştirirken koruyucu eldiven giyin. Uygulama takımlarına dokunulması halinde yaralanma tehlikesi söz konusudur.

İşlenecek malzemeye ve istenen yüzey aşındırma derecesine göre farklı uygulama takımları mevcuttur.

Bilgi: Cihazı, takılı uygulama takımları (taşlama tablası, sert metal disk vb.) olmadan kenara bırakmayın. Bu sırada fırça halkası (5) bükülebilir ve hasar görebilir.

11.1 Taşlama pullarının değiştirilmesi
Taşlama tablasının (13) yüzeyi, taşlama pullarını (16) hızlı ve kolay bir şekilde takabilmeniz için cırt cırtlı bir kumaştan yapılmıştır.
- Yeni bir taşlama tablasını (16) takmadan önce, taşlama tablasındaki (13) kir ve tozu bir fırça ile temizleyin.

- Taşlama pulunu (16) taşlama tablasının (13) kenarına hizalayarak yerleştirin. Ardından taşlama pulunu taşlama tablasının (13) üzerine yerleştirin ve iyice bastırın. Taşlama pulundaki (16) ve taşlama tablasındaki (13) emme deliklerinin birbirine uyduğundan emin olun.
- Taşlama pulunu (16) çıkarmak için yanlardan kaldırın ve taşlama tablasından (13) çekin.

11.2 Uygulama takımlarını takma/değiştirme (Res. 2, 4)

⚠ **UYARI!** Mil kilit tuşunu (7) sadece taşlama mili (12) dururken kullanın. Aksi takdirde cihaz hasar görebilir.

- Sadece düz taşlama yüzeyli sert metal diskleri (10) kullanın.
- Taşlama mili (12) ve monte edilecek tüm parçaları temizleyin.
- Uygulama takımını sıkıştırmak ve gevşetmek için mil kilitleme tuşuna (7) basarak bunu kilitleyin.
- Uygulama takımını sabitlemek için, tutucu flanşı (11) taşlama miline (12) yerleştirin.
- İstenen uygulama takımını taşlama miline (12) yerleştirin.
- Gergi somununu (14) vidalayın ve iki delikli montaj anahtarı (15) ile sıkın.

BİLGİ Gergi somununun (14) bileziğinin dışa bakmasına dikkat edin.

11.3 Toz emme ünitesinin montajı

Kurşun içerikli boya, bazı ahşap ve metal türleri, mineraller gibi malzemelerin tozları sağlığa zararlı olabilir. Toza dokunmak veya tozu solumak kullanıcıda veya çevredeki insanlarda alerjik reaksiyonlara ve/veya solunum yolu hastalıklarına neden olabilir.

Meşe veya kayın tozu gibi bazı tozlar, özellikle ahşap işleme katkı maddeleri (kromat, ahşap koruyucular) ile birlikte kanserojen olarak kabul edilir. Asbest içeren malzemeler sadece uzmanlar tarafından işlenmelidir.

- Her zaman bir toz emme ünitesi kullanın.
- Elektrikli aleti toz torbası (18) veya toz sınıfı M olan bir elektrikli süpürge ile çalıştırın.
- Çalışma yerinin iyi havalandırılmasını sağlayın.
- P2 filtre sınıfına sahip bir solunum maskesi takılması tavsiye edilir.
- Çekiş hortumunun (19) bükülmesini önleyin.

İşlenecek malzemeler için ülkenizde geçerli olan düzenlemelere uyun.

- Çekiş hortumunun (19) giriş tarafını emme ağzına (8) takın.
- Çekiş hortumunun (19) çıkış tarafını toz torbasına (18) bağlayın. Çekiş hortumunun (19) çıkış tarafını toz torbasının (18) emme ağzına takın.
- Çekiş hortumunu (19) sökmek için, çekiş hortumunu (19) emme ağzından (8) çekin.

11.4 Harici emme adaptörünün takılması

- Gerekirse, toz emme adaptörünü emme ağzına takın.
- Onaylı bir toz emme ünitesi bağlayın.

BİLGİ: Ahşap veya sağlığa zararlı toz oluşturan malzemeleri işlerken, cihazı uygun, onaylı bir emme tertibatına bağlayın.

11.5 Ek tutamağın ayarlanması

Ek tutamağın (9) eğimi ayarlanabilir. Bu, belirli uygulamalarda (örneğin kenarlara yakın taşlama) kılavuz elin daha rahat bir çalışma pozisyonu elde etmesi için kullanılır.

- İki kelebek vidayı gevşetin ve ek tutamağı istenen çalışma pozisyonuna eğin.
- Kelebek vidaları tekrar sıkın.

12. Çalışma bilgileri

⚠ Dikkat!
İşletime almadan önce cihazı mutlaka komple monte edin!

⚠ UYARI!
Cihaz üzerinde herhangi bir çalışma yapmadan önce elektrik fişini prizden çıkarın!
Kenara koymadan önce cihaz durana kadar bekleyin.

Aşındırma performansı ve yüzey kalitesi temel olarak taşlama takımının seçimi, önceden seçilen devir hızı ve baskı basıncı ile belirlenir.

Sadece kusursuz taşlama takımları iyi bir taşlama performansı sağlar ve cihazı korur.

12.1 Taşlama

- **Çalışırken cihazı iki elinizle sıkıca tutun ve güvenli bir duruş sağlayın.** Cihaz iki elle daha güvenli bir şekilde tutulur.
- Emme sisteminizi (kendi emme sistemi veya harici emme sistemi) bağlayın.
- **Harici emme sistemi kullanılıyorsa:** Mümkünse, emicinin uzaktan kapatma veya otomatik başlatma/durdurma özelliğini kullanın. Emici otomatik olarak çalışmaya başlar ve bir süre sonra tekrar kapanarak emme hortumundaki kalan tozları temizler.

- Cihazı çalıştırın. Tüm taşlama yüzeyi işlenecek zemine yerleştirin. İş parçası üzerinde orta basınçla hareket ettirin.
- Uygulama takımlarının kullanım ömrünü uzatmak için basıncın eşit olmasına dikkat edin.
- Pres basıncının çok fazla artması yüksek bir aşındırma gücü ortaya koymaz, aksine cihazın ve uygulama takımının çok fazla aşınmasına neden olur.
- Cihazı yüzeyden kaldırın.
- **Kendi kendine emme durumunda:** Elektrikli aleti birkaç saniye daha çalıştırarak çekiş hortumundaki (19) kalan tozu temizleyin.

12.2 Kenarlara yakın taşlama (Res. 5, 6)
Kenarlara yakın taşlama için koruma ve emme başlığının (4) bir başlık segmenti (6) çıkarılabilir. Böylece, uygulama takımı borular gibi zemine, duvara ve tavan kenarlarına ve mevcut tesisatlara daha yakın çalışabilir. Böylece, bitişik yüzeyler hassas bir şekilde işlenebilir.
Koruma ve emme başlığı (4) kapalı olmadığından, bu işlemler sırasında toz oluşumu olabilir.

- Başlık segmentini (6) koruma ve emme başlığından (4) öne doğru çekin.
- Kenarlara yakın yüzeyleri işleyin.
- Başlık segmentini (6) yerine oturana kadar emme başlığına (4) takın.

13. Kullanım

Takımın dönüş yönüne dikkat edin!

13.1 Açma
Cihazı çalıştırmak için açma/kapama şalterini (1) öne doğru itin.
Açma/kapama şalterini (1) sabitlemek için, açma/kapama şalterini (1) öne doğru bastırın ve yerine oturana kadar basılı tutun.

13.2 Kapatma
Elektrikli aleti kapatmak için açma/kapama şalterini (1) bırakın. Eğer şalter kilitliyse, arka kısımdaki açma/kapama şalterini (1) kısa bir süre basılı tutun ve ardından bırakın.

13.3 Devir sayısının ayarlanması
İşe başlamadan önce devir sayısını kullanıma uygun şekilde ayarlayın. Kaba zımparalama işleri için düşük devir sayısı kullanın ve ince işler için devir sayısını artırın.

- Devir sayısını tuşlara (2) basarak ayarlayın.
- Devir sayısını artırmak için + tuşuna (2) basın.
- Devir sayısını düşürmek için - tuşuna (2) basın.

BİLGİ: Uygulama aleti, kapatma işleminden sonra döner. Cihazı kenar koymadan önce kesici uç takımı durana kadar bekleyin.

14. Elektrik bağlantısı

Takılı elektro motor işletime hazır bir şekilde bağlıdır. Bağlantı ilgili VDE ve DIN kurallarına uygundur.
Müşteri tarafından yapılan şebeke bağlantısı ya da kullanılan uzatma hattı bu talimatlara uygun olmalıdır.

Hasarlı elektrik bağlantı kablosu
Elektrikli bağlantı kablolarında sıklıkla izolasyon hasarları oluşur.

Bunun olası nedenleri:

- Bağlantı kablolarının pencere veya kapılardan geçmesi nedeniyle oluşan baskılar.
- Bağlantı kablosunun doğru döşenmemesi veya sabitlenmemesi nedeniyle bükülmesi.
- Bağlantı kablosuna basılması nedeniyle oluşan kesilmeler.
- Duvar prizinden zorla çekme nedeniyle oluşan izolasyon hasarları.
- İzolasyonun eskimesine bağlı çatlaklar.

Bu gibi hasarlı elektrik bağlantı kabloları kullanılmamalıdır ve izolasyon hasarları nedeniyle ölüm tehlikesi söz konusudur.

Elektrik bağlantı kablolarında düzenli olarak hasar kontrolü yapın. Kontrol sırasında bağlantı kablosunun şebekeye bağlı olmamasına dikkat edin.

Elektrik bağlantı kabloları geçerli VDE ve DIN yönetmeliklerine uygun olmalıdır. Sadece aynı işarete sahip bağlantı kabloları kullanın.

Bağlantı kablosunda tip kodu baskısının bulunması zorunludur.

Bağlantı türü X
Bu cihazın şebeke bağlantı hattı hasarlıysa, üretici veya müşteri hizmetlerinden temin edilebilen özel bir bağlantı hattı ile değiştirilmelidir.
Yol verme akımı yüksek makinelerde (3000 watt ve üzeri), tek fazlı alternatif akımlı motorlar için C 16A veya K 16A sigorta kullanılmasını tavsiye ediyoruz!

15. Temizlik ve bakım

⚠ UYARI!
Cihazdaki tüm çalışmalardan önce cihazı kapatın ve elektrik fişini prizden çekin.

- Koruma tertibatlarını, hava deliklerini ve motor gövdesini tozdan ve kirden mümkün olduğu kadar temiz tutun. Cihazı temiz bir bezle silin ya da düşük basınç durumunda basınçlı hava ile üfleyin.
- Cihazı her kullanım sonrasında doğrudan temizlenmesini öneriyoruz.
- Cihazı düzenli olarak nemli bezle ve biraz yağlama sabunu ile temizleyin. Temizlik ya da çözelti maddesi kullanmayın; bunlar cihazın plastik parçalarına zarar verebilir. Cihazın içerisine su girmemesine dikkat edin.
  Suyun elektro cihaza girmesi, elektrik çarpma riskini yükseltir.

Cihazın içerisinde bakım yapılacak başka parçalar bulunmamaktadır.

Toz torbasını boşaltın
Optimum toz emişi sağlamak için toz torbasını (18) zamanında boşaltın.
- Toz torbasının (18) fermuarını açın.
- Toz torbasını (18) uygun bir çöp kutusunun üzerinde sallayarak boşaltın.

Servis bilgileri
Ürünün aşağıdaki parçalarının kullanıma veya doğal sürece bağlı olarak aşınmaya tabi olduğu veya aşağıdaki parçaların sarf malzemeleri olarak gerekli olduğu dikkate alınmalıdır.
Aşınma parçaları*: Karbon fırçalar, şalter

* Teslimat kapsamında bulunması zorunlu değildir!

Bağlantılar ve onarımlar
Elektrik donanımındaki bağlantı ve onarım çalışmaları sadece bir elektrik uzmanı tarafından yapılabilir.

Sorularınızın olması durumunda sunmanız gereken bilgiler:
- Motorun akım türü
- Makine tip etiketinin verileri

Yedek parçalar ve aksesuarları servis merkezimizden temin edebilirsiniz. Bunun için kapak sayfasındaki QR kodunu tarayın.

16. Depolama

Cihazı ve aksesuarlarını karanlık, kuru ve buzlanmayan ve çocukların erişemeyeceği bir yerde muhafaza edin. Optimum depolama sıcaklığı 5 ila 30 °C arasındadır. Takımı orijinal ambalajında saklayın. Toz ve ıslaklığa karşı korumak için takımın üzerini kapatın. Kullanım kılavuzunu takımın yanında saklayın.

17. İmha ve yeniden değerlendirme

Ambalaj ile ilgili bilgiler



Ambalaj malzemeleri geri dönüştürülebilir özelliktedir. Lütfen ambalajları çevreye uygun bir şekilde tasfiye edin.

Elektrikli ve elektronik cihaz yasasına ilişkin bilgiler



Elektrikli ve elektronik eski cihazlar evsel atıklara ait değildir, ayrı olarak toplanmalı veya tasfiye edilmelidir!
- Eski cihazda takılı olmayan eski bataryalar, verilmeden önce tahrip edilmeden çıkarılmalıdır! Bunlar batarya yasasına göre tasfiye edilir.
- Elektrikli ve elektronik cihaz sahipleri veya kullanıcıları, bunları kullandıktan sonra yasal olarak iade etmekle yükümlüdür.
- Eski cihazdaki kişisel verilerinin tasfiye için silinmesinden son kullanıcı sorumludur!
- Üzerinde çarpı olan çöp kutusu sembolü, elektrikli ve elektronik cihazların ev çöpüne atılmayacağına işaret eder.
- Elektrikli ve elektronik eski cihazlar aşağıdaki yerlere ücretsiz olarak teslim edilebilir:
  - Kamusal tasfiye veya toplama yerleri (örn. belediye şantiyeleri).
  - Satıcıların bunları gönüllü olarak geri almak veya sunmakla yükümlü olması koşuluyla, elektronik cihazlara yönelik satış noktaları (sabit ve çevrim içi).
  - Cihaz başına, kenar uzunluğu maksimum 25 santimetre olan yaklaşık üç eski elektronik cihazı, öncesinde yeni bir cihaz satın almadan veya bölgenizdeki başka bir yetkili toplama yerine götürmeden üreticiye ücretsiz olarak teslim edebilirsiniz.
  - Üreticinin ve satıcının diğer ek iade alma koşullarını ilgili müşteri hizmetlerinden öğrenebilirsiniz.

- Üretici tarafından özel bir eve yeni bir elektronik cihazın teslim edilmesi durumunda, son kullanıcının talebi üzerine eski elektronik cihazın ücretsiz olarak teslim alınmasını sağlayabilir. Bu konu ile ilgili üreticinin müşteri hizmetleri ile iletişime geçin.
- Bu beyanlar sadece Avrupa Birliği ülkelerinde kurulu olan ve satılan ve 2012/19/AB Avrupa Yönetmeliğine tabi olan cihazlar için geçerlidir. Avrupa Birliği dışındaki ülkelerde, elektronik ve elektrikli eski cihazların tasfiye işlemi için farklı düzenlemeler geçerli olabilir.

18. Arıza giderme

Aşağıdaki tabloda hata belirtileri yer almaktadır ve makine doğru çalışmadığı takdirde nasıl çözüm üreteceğiniz anlatılmaktadır. Bu tablo ile sorunu tespit edip gideremediğiniz takdirde yetkili servise başvurun.

Arıza	Olası sebep	Yardım
Elektrikli alet çalışmıyor	Elektrik kaynağı kesintisi	Elektrik kaynağını başka bir elektrikli alet bağlayarak kontrol edin
	Şebeke kablosu veya fiş arızalı	Elektrik uzmanı tarafından kontrol
	Elektrikli alette diğer elektrik arızası	Elektrik uzmanı tarafından kontrol
Elektrikli alet tam çalışma performansına ulaşmıyor	Uzatma kablosu çok uzun ve/veya enine kesiti çok düşük	İzin verilen uzunluğa ve/veya enine kesite sahip uzatma kablosu kullanın
	Elektrik kaynağı (örn. jeneratör) çok düşük gerilime sahip	Elektrikli aleti uygun bir elektrik kaynağına bağlayın
Kötü çalışma sonucu	Uygulama aleti aşınmış	Uyulama aletini değiştirin
	Taşlama plakası aşınmış	Taşlama plakasını değiştirin
Aşırı toz oluşumu	Fırça kenarı aşınmış	Fırça kenarını değiştirin
	Toz emme bağlı değil/açılmamış	Toz emmeyi bağlayın / açın

Scheppach GmbH, Günzburger Str. 69, 89335 Ichenhausen

DE	**EU-Konformitätserklärung** Originalkonformitätserklärung Wir erklären in alleiniger Verantwortung, dass das hier beschriebene Produkt mit den geltenden Richtlinien und Normen übereinstimmt.	Der hier beschriebene Gegenstand der Erklärung erfüllt die Vorschriften der Richtlinie 2011/65/EU des Europäischen Parlaments und des Rates vom 8. Juni 2011 zur Beschränkung der Verwendung bestimmter gefährlicher Stoffe in Elektro- und Elektronikgeräten. * Technische Unterlagen verfügbar bei: **	
	Artikelnummer***	**Artikelbezeichnung: Universal 3-in-1 Wand-, Boden- und Deckenbearbeitungssystem BFR1200**	Marke****
GB	**EU Declaration of Conformity** Translation of the original Declaration of Conformity We declare under our sole responsibility that the product described here complies with the applicable directives and standards.	The object of the declaration described here fulfils the regulations of the directive 2011/65/EU of the European Parliament and Council from 8th June 2011, on the restriction of the use of certain hazardous substances in electrical and electronic equipment. * Technical documentation available at: **	
	Item number***	**Item designation: Universal 3in1 wall, floor and ceiling processing system BFR1200**	Brand****
FR	**Déclaration UE de conformité** Traduction de la déclaration de conformité originale Nous déclarons, sous notre propre responsabilité, que le produit décrit ici est conforme aux directives et normes en vigueur.	L'appareil décrit ci-dessus dans la déclaration est conforme aux réglementations de la directive 2011/65/EU du Parlement Européen et du Conseil du 8 juin 2011 visant à limiter l'utilisation de substances dangereuses dans la fabrication des appareils électriques et électroniques. * Dossier technique auprès de: **	
	Référence ***	**Désignation de l'article: Ponceuse universelle 3en1 pour murs, sols et plafonds BFR1200**	Marque ****
IT	**Dichiarazione di conformità UE** Traduzione della dichiarazione di conformità originale Dichiariamo sotto la nostra esclusiva responsabilità che il prodotto qui descritto è conforme alle direttive e alle norme vigenti.	L'oggetto della dichiarazione, qui descritto, soddisfa le disposizioni della Direttiva 2011/65/UE del Parlamento Europeo e del Consiglio dell'8 giugno 2011, sulla restrizione nell'utilizzo di determinate sostanze pericolose negli apparecchi elettrici ed elettronici. * Documentazione tecnica disponibile presso: **	
	Gaminio numeris ***	**Nome articolo: Sistema universale di levigatura 3 in 1 per pareti, pavimenti e soffitti BFR1200**	Marchio ****
NL	**EU-conformiteitsverklaring** Vertaling van de originele conformiteitsverklaring Wij verklaren onder eigen verantwoordelijkheid dat het hier beschreven product voldoet aan de geldende richtlijnen en normen.	Het hier beschreven onderwerp van deze verklaring voldoet aan de voorschriften van richtlijn 2011/65/EU van het Europese Parlement en de Raad van 8 juni 2011 omtrent de beperking van het gebruik van bepaalde gevaarlijke stoffen in elektrische en elektronische apparaten. * Technische documentatie verkrijgbaar bij: **	
	Artikelnummer ***	**Artikelnaam: Universele 3-in-1 wand-/vloer- en plafondbewerkingssysteem BFR1200**	Merk ****
ES	**Declaración de conformidad UE** Traducción de la Declaración de conformidad original Declaramos, bajo nuestra exclusiva responsabilidad, que el producto aquí descrito cumple las directivas y normas aplicables.	El objeto de la declaración aquí descrito cumple las disposiciones de la Directiva 2011/65/UE del Parlamento Europeo y el Consejo del 8 de junio de 2011 sobre restricciones a la utilización de determinadas sustancias peligrosas en aparatos eléctricos y electrónicos. * Documentación técnica disponible en: **	
	Núm. de artículo***	**Denominación del artículo: Sistema de tratamiento de techo/pared/suelo universal 3 en 1 BFR1200**	Marca****
PT	**Declaração de conformidade UE** Tradução da declaração de conformidade original Declaramos, à nossa exclusiva responsabilidade, que o produto aqui descrito está em conformidade com as diretivas e normas aplicáveis.	O objeto da declaração aqui descrito cumpre com as normas da Diretiva 2011/65/UE do Parlamento Europeu e do Conselho de 8 de junho de 2011 relativamente à restrição da utilização de determinadas substâncias perigosas em equipamentos elétricos e eletrónicos. * Documentos técnicos disponíveis junto de: **	
	Número de artigo***	**Designação do artigo: Sistema de processamento de paredes, chãos e tetos universal 3 em 1 BFR1200**	Marca****
CZ	**EU prohlášení o shodě** Překlad originálního prohlášení o shodě Prohlašujeme na svou výlučnou odpovědnost, že zde popsaný výrobek odpovídá platným směrnicím a normám.	Zde popsaný předmět prohlášení splňuje předpisy směrnice 2011/65/EU Evropského parlamentu a Rady ze dne 8. června 2011 pro omezení používání určitých nebezpečných látek v elektrických a elektronických zařízeních. * Technické podklady k dispozici u: **	
	Číslo výrobku***	**Název výrobku: Univerzální systém 3v1 pro úpravu stěn, stropů a podlah BFR1200**	Značka****
SK	**EÚ vyhlásenie o zhode** Preklad originálneho vyhlásenia o zhode Na vlastnú zodpovednosť vyhlasujeme, že tu popísaný výrobok je v súlade s platnými smernicami a normami.	Tu opísaný predmet vyhlásenia je v súlade s predpismi smernice Európskeho parlamentu a Rady 2011/65/EÚ z 8. júna 2011 o obmedzení používania určitých nebezpečných látok v elektrických a elektronických zariadeniach. * Technické podklady sú k dispozícii na: **	
	Číslo výrobku ***	**Označenie výrobku: Univerzálny dokončovací systém pre steny/podlahy a stropy 3v1 BFR1200**	Značka ****
HU	**EU megfelelőségi nyilatkozat** Az eredeti megfelelőségi nyilatkozat fordítása Saját kizárólagos felelősségünkre kijelentjük, hogy az itt ismertetett termék megfelel az érvényes irányelveknek és szabványoknak.	A nyilatkozat itt megnevezett tárgya teljesíti az Európai Parlament és Tanács 2011. június 8-i, egyes veszélyes anyagok elektromos és elektronikus berendezésekben való alkalmazásának korlátozásáról szóló 2011/65/EU irányelvének előírásait. * A műszaki dokumentáció elérhető: **	
	Cikkszám ***	**Termék megnevezése: Univerzális 3 az 1-ben fal-, padló- és mennyezetmegmunkáló rendszer BFR1200**	Márka ****

PL

Deklaracja zgodności UE

Tłumaczenie oryginalnej deklaracji zgodności

Oświadczamy na własną odpowiedzialność, że opisany tutaj produkt jest zgodny z obowiązującymi dyrektywami i normami.

Wymieniony powyżej przedmiot niniejszej deklaracji jest zgodny z wymogami dyrektywy 2011/65/UE Parlamentu Europejskiego i Rady z 8 czerwca 2011 r. w sprawie ograniczenia stosowania niektórych niebezpiecznych substancji w sprzęcie elektrycznym i elektronicznym. *

Dokumentacja techniczna dostępna na stronie: **

Numer artykułu ***	**Nazwa artykułu: Uniwersalny system wykończeniowy 3 w 1 do ścian/podłóg i sufitów BFR1200**	Marka ****

HR

EU izjava o sukladnosti

Prijevod originalne izjave o sukladnosti

Na svoju odgovornost izjavljujemo da je ovdje opisan proizvod usklađen s važećim direktivama i normama.

Ovdje opisani predmet Izjave ispunjava propise Direktive 2011/65/EU Europskog parlamenta i Vijeća od 8. lipnja 2011. o ograničenju uporabe određenih opasnih tvari u električnoj i elektroničkoj opremi. *

Tehnička dokumentacija dostupna je na: **

Broj artikla***	**Naziv artikla: Univerzalni 3-u-1 sustav za obradu zidova/podova i stropova BFR1200**	Marka****

SI

EU izjava o skladnosti

Prevod originalne izjave o skladnosti

S polno odgovornostjo izjavljamo, da je tukaj opisani izdelek v skladu z veljavnimi smernicami in standardi.

Tukaj opisani predmet izjave izpolnjuje predpise Direktive 2011/65/EU Evropskega parlamenta in Sveta z dne 8. junij 2011 za omejevanje uporabe določenih nevarnih snovi v električnih in elektronskih napravah. *

Tehnični dokumenti so na voljo pri: **

Številka izdelka ***	**Opis izdelka: Univerzalni 3-v-1-obdelovalni sistema za stene, tla in strope BFR1200**	Znamka ****

EE

EL vastavusdeklaratsioon

Vastavusdeklaratsiooni originaali tõlge

Me deklareerimine ainuisikuliselt vastutades, et siin kirjeldatud toode ühtib esitatud direktiivide ja normidega.

Deklaratsiooni objektiks olev siin kirjeldatud ese vastab Euroopa Parlamendi ja nõukogu direktiivile 2011/65/EÜ kuupäevaga 8. juuni 2011 teatud ohtlike ainete kasutamispiirangu kohta elektri- ja elektroonikaseadmetes. *

Tehnilised dokumendid on saadaval: **

Artiklinumber ***	**Art nimetus: Universaalne 3-in-1 seina-/põranda- ja laetöötlussüsteem BFR1200**	Kaubamärk ****

LT

EB atitikties deklaracija

Atitikties deklaracijos originalo vertimas

Prisiimdami išskirtinę atsakomybę deklaruojame, kad čia aprašytas gaminys atitinka galiojančias direktyvas ir standartus.

Čia aprašytas deklaracijos objektas atitinka 2011 m. birželio 8 d. Europos Parlamento ir Tarybos direktyvos 2011/65/ES dėl tam tikrų pavojingų medžiagų naudojimo elektros ir elektroninėje įrangoje apribojimo reikalavimus. *

Techninius dokumentus galima gauti iš: **

Gaminio numeris ***	**Gaminio pavadinimas: Universali „trys viename“ sienų / grindų ir lubų apdirbimo sistema BFR1200**	Prekės ženklas ****

LV

ES atbilstības deklarācija

Oriģinālās atbilstības deklarācijas tulkojums

Mēs, uzņemoties pilnu atbildību, paziņojam, ka šeit aprakstītais ražojums atbilst spēkā esošajām direktīvām un standartiem.

Šeit aprakstītais deklarācijas priekšmets atbilst Eiropas Parlamenta un Eiropas Padomes 2011. gada 8. jūnija Direktīvas 2011/65/ES noteikumiem par noteiktu bīstamo vielu izmantošanas ierobežošanu elektriskajās un elektroniskajās ierīcēs. *

Tehniskā lieta ir pieejama pie: **

Preces numurs ***	**Preces apzīmējums: Universāla trīs vienā sienu / grīdas un griestu apstrādes sistēma BFR1200**	Prečzīme ****

SE

EU-försäkran om överensstämmelse

Översättning från försäkran om överensstämmelse i original

Vi förklarar under eget ansvar att produkten som beskrivs här överensstämmer med gällande riktlinjer och standarder.

Föremålet för försäkran som beskrivs här överensstämmer med bestämmelserna i Europaparlamentets och rådets direktiv 2011/65/EU av den 8 juni 2011 om begränsning av användningen av vissa farliga ämnen i elektriska och elektroniska produkter. *

Teknisk dokumentation tillgänglig hos: **

Artikelnummer ***	**Artikelbeteckning: Universellt 3-i-1 vägg-/golv- och takbearbetningssystem BFR1200**	Märke ****

FI

EU-vaatimustenmukaisuusvakuutus

Alkuperäisen vaatimustenmukaisuusvakuutuksen käännös

Vakuutamme omalla vastuullamme, että tässä kuvattu tuote täyttää voimassa olevien direktiivien ja standardien määräykset.

Tässä kuvattu vakuutuksen kohde täyttää tiettyjen vaarallisten aineiden käytön rajoittamisesta sähkö- ja elektroniikkalaitteissa 8. kesäkuuta 2011 annetun Euroopan parlamentin ja neuvoston direktiivin 2011/65/EU määräykset. *

Tekniset asiakirjat saatavana: **

Tuotenro ***	**Tuotenimike: Yleiskäyttöinen ”3-in-1” seinän/lattian ja katon työstöjärjestelmä BFR1200**	Merkki ****

DK

EU-overensstemmelseserklæring

Oversættelse af den originale overensstemmelseserklæring

Vi erklærer under eget ansvar, at det her beskrevne produkt overholder de gældende direktiver og standarder.

Genstanden for den her beskrevne erklæring overholder bestemmelserne i Europa-Parlamentets og Rådets direktiv 2011/65/EU af 8. juni 2011 vedr. begrænsning af brugen af visse farlige stoffer i elektrisk og elektronisk udstyr. *

Tekniske dokumenter findes på: **

Artikelnummer ***	**Art.-betegnelse: Universalt 3-i-1 væg-/gulv- og loftbearbejdningssystem BFR1200**	Mærke ****

NO

EU-samsvarserklæring

Oversettelse av den opprinnelige samsvarserklæringen

Vi erklærer med eneansvar at produktet som er beskrevet her er i samsvar med gjeldende direktiver og standarder.

Gjenstand for erklæringen beskrevet her oppfyller forskriftene til direktiv 2011/65/EU fra Europa-Parlamentet og Rådet av 8. juni 2011 om begrensning av bruken av bestemte farlige stoffer i elektronikk og elektronisk utstyr. *

Tekniske dokumenter tilgjengelig hos: **

Artikkelnummer ***	**Art.betegnelse: Universelt 3-i-1 vegg-, gulv- og takbehandlingssystem BFR1200**	Merke ****

BG

ЕС Декларация за съответствие
Превод на оригиналната декларация на съответствие

Ние декларираме на своя отговорност, че описаният тук продукт отговаря на приложимите директиви и стандарти.

Описаният предмет в декларацията отговаря на разпоредбите на Директива 2011/65/ЕС на Европейския парламент и на Съвета от 8 юни 2011 г. относно ограничението на употребата на определени опасни вещества в електрическото и електронното оборудване. *

Техническата документация се предоставя от: **

Каталожен номер ***	**Обозначение на артикула: Универсална машина 3-в-1 за шлайфане на стени/подове и тавани BFR1200**	Марка ****

GR

Δήλωση συμμόρφωσης ΕΕ
Μετάφραση από το πρωτότυπο της δήλωσης συμμόρφωσης

Δηλώνουμε με αποκλειστική μας ευθύνη ότι το προϊόν που περιγράφεται στο παρόν βρίσκεται σε συμμόρφωση με τις ισχύουσες Οδηγίες και Πρότυπα.

Το αντικείμενο της παρούσας δήλωσης, το οποίο περιγράφεται εδώ, εκπληρώνει τις διατάξεις της Οδηγίας 2011/65/ΕΕ του Ευρωπαϊκού Κοινοβουλίου και του Συμβουλίου της 8ης Ιουνίου 2011 σχετικά με τον περιορισμό της χρήσης ορισμένων επικίνδυνων ουσιών σε ηλεκτρικό και ηλεκτρονικό εξοπλισμό. *

Ο τεχνικός φάκελος είναι διαθέσιμος στη θέση: **

Αριθμός είδους ***	**Ονομασία είδ.: Γενικής χρήσης 3 σε 1 σύστημα επεξεργασίας τοίχων/ δαπέδου και οροφής BFR1200**	Μάρκα ****

RO

Declarație de conformitate UE
Traducere a declarației de conformitate originale

Declarăm pe proprie răspundere că produsul descris aici coincide cu directivele și normele în vigoare.

Obiectul declarației descris aici îndeplinește prescripțiile directivei 2011/65/UE a Parlamentului European și a Consiliului din 8 Iunie 2011 asupra limitării utilizării anumitor substanțe periculoase în aparatele electrice și electronice. *

Documentație tehnică disponibilă la: **

Număr articol ***	**Notație art.: Sistem de reparare pereți, podea și tavan Universal 3 în 1 BFR1200**	Marcă ****

RS

EU izjava o usaglašenosti
Prevod originalne izjave o usklađenosti

Izjavljujemo na našu isključivu odgovornost da je ovde opisani proizvod usklađen sa primenljivim smernicama i standardima.

Ovde opisani predmet ove izjave ispunjava odredbe Direktive 2011/65/EU Evropskog parlamenta i Saveta od 8. juna 2011. godine o ograničenju upotrebe određenih opasnih materija u električnoj i elektronskoj opremi.*

Tehnička dokumentacija dostupna kod: **

Broj artikla ***	**Oznaka proizvoda: Univerzalni 3-u-1 sistem za obradu zidova, podova i plafona BFR1200**	Brend ****

TR

AB uygunluk beyanı
Orijinal uygunluk beyanının çevirisi

Burada açıklanan ürünün geçerli yönetmeliklere ve standartlara uygun olduğunu tamamen kendi sorumluluğumuz altında beyan ediyoruz.

İşbu uygunluk beyanının düzenlendiği burada adı geçen ürün, Avrupa Parlamentosu'nun ve 8 Haziran 2011 tarihli Konsey'in elektrik ve elektronik cihazlarda belirli tehlikeli maddelerin sınırlandırılmasına ilişkin 2011/65/AT sayılı direktifini yerine getirmektedir. *

Teknik belgeler şurada mevcuttur: **

Ürün numarası ***	**Ürün Tanım: Üniversal 3'ü 1 arada duvar/taban ve tavan işleme sistemi BFR1200**	Marka ****
******* **5903825901**		******** **SCHEPPACH**

** :
Georg Kohler
Günzburger Str. 69
D-89335 Ichenhausen

i. V. Andreas Pecher /
Head of Project Management

i.V. Simon Schunk /
Division Manager Product Center

Ichenhausen, 30.06.2025

- [X] 2011/65/EU*
- [X] 2014/30/EU
- [ ] 2014/29/EU
- [ ] 2014/35/EU
- [ ] 2004/22/EG
- [ ] 2014/68/EU
- [ ] 89/686/EWG_96/58/EG
- [ ] 90/396/EWG

- [X] 2006/42/EG
  - [ ] **Annex IV**

Notified Body:

Notified Body No.:

Certificate No.:

- [ ] 2000/14/EG; 2005/88/EG

Noise:
measured L_{WA} =
guaranteed L_{WA} =

- [ ] **Annex V**
- [ ] **Annex VI**

Notified Body:
Notified Body No.:

- [ ] 2016/1628/EU

Emission No.:

EN 60745-1:2009/A11:2010; EN 60745-2-3:2011/A13:2015; EN IEC 55014-1:2021;
EN IEC 55014-2:2021; EN IEC 61000-3-2:2019/A1:2021; EN 61000-3-3:2013/A2:2021

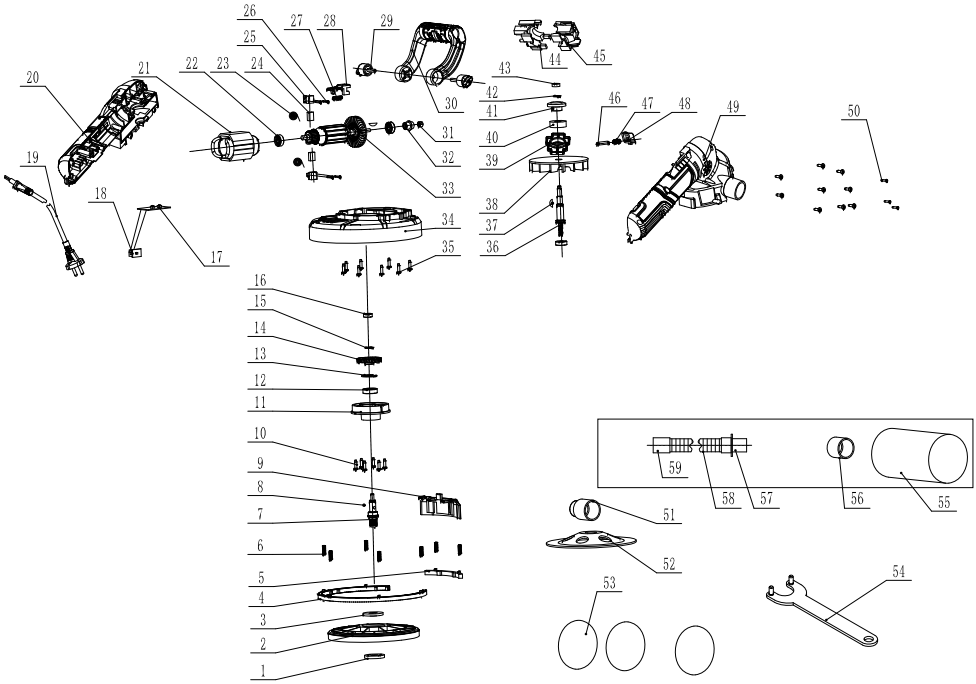
1
2
3
4
5
6
7
8
9
10
11
12
13
14
15
16
17
18
19
20
21
22
23
24
25
26
27
28
29
30
31
32
33
34
35
36
37
38
39
40
41
42
43
44
45
46
47
48
49
50
51
52
53
54
55
56
57
58
59