# CARPORT FRIESLAND

## Flachdach-Carport

CARPORT FRIESLAND
402 x 708 cm

Gestaltungsbeispiel

- Konstruktion aus imprägniertem Nadelholz
- Farblich behandelt in schiefergrau
- Stahl-Dachplatten
- Pfosten 11,5 x 11,5 cm

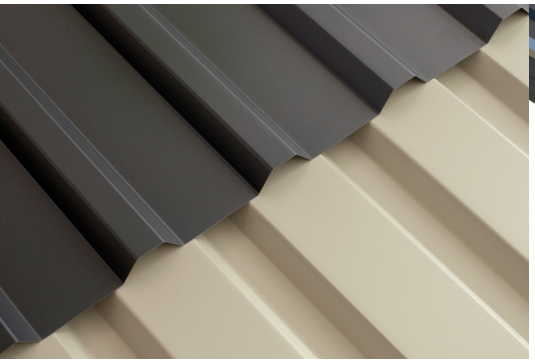

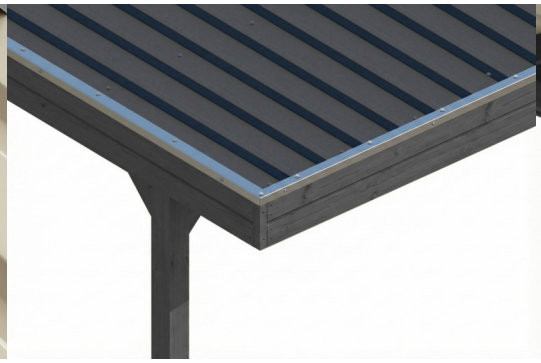

© SKAN HOLZ Europe GmbH | D-21227 Bendestorf | Technische Änderungen und Farbabweichungen vorbehalten. Keine Haftung für Druckfehler. | 14.05.2026

Carport

# CARPORT FRIESLAND 402 X 708 CM, MIT STAHL-DACHPLATTEN, SCHIEFERGRAU

## Datenblatt / Baubeschreibung

| | |
|---|---|
| Material | **Nadelholz** |
| Farbe | **Schiefergrau** |
| Farbbehandlung | **Lasiert** |
| Größe | **402 x 708 cm** |
| Aufstellbreite (Sockelmaß) | **382 cm** |
| Aufstelltiefe (Sockelmaß) | **622 cm** |
| Außenbreite inkl. Dachüberstand | **402 cm** |
| Außentiefe inkl. Dachüberstand | **708 cm** |
| Firsthöhe | **239 cm** |
| Traufenhöhe | **225 cm** |
| Gesamthöhe vorne | **239 cm** |
| Gesamthöhe hinten | **225 cm** |
| Dachform | **Flachdach** |
| Material Dacheindeckung | **Stahl-Trapezblech verzinkt und beschichtet** |
| Farbe Dach | **Anthrazit** |
| Dachstärke | **0,5 mm** |

© SKAN HOLZ Europe GmbH | D-21227 Bendestorf | Technische Änderungen und Farbabweichungen vorbehalten. Keine Haftung für Druckfehler. | 14.05.2026

| | |
|---|---|
| Dachfläche | **28.12 m²** |
| Dachneigung | **nach hinten** |
| Gefälle | **1.2 °** |
| Dachüberstand vorne | **71 cm** |
| Dachüberstand hinten | **15 cm** |
| Dachüberstand links | **10 cm** |
| Dachüberstand rechts | **10 cm** |
| Dachblende | **Holzblende mit Dachrandprofil** |
| Schneelast (sk) | **1.25 kN/m²** |
| Windstaudruck q | **0.95 kN/m²** |
| Grundfläche | **28.46 m²** |
| Umbauter Raum | **66.03 m³** |
| Durchfahrtsbreite | **359 cm** |
| Durchfahrtshöhe vorne | **219 cm** |
| Durchfahrtshöhe hinten | **205 cm** |
| Pfostenstärke | **11,5 x 11,5 cm** |
| Pfostenlänge | **220 cm** |
| Pfostenabstand Breite | **359 cm** |
| Pfostenabstand Tiefe | **141 cm** |
| Pfostenanzahl | **10 Stück** |
| Verankerung | **H-Pfostenanker zum Einbetonieren** |
| Montageart | **Freistehend** |
| nicht im Lieferumfang enthalten | **Beton** |
| Garantie | **5 Jahre gemäß unseren Garantiebedingungen** |
| Verpackungsgewicht gesamt | **617 kg** |
| Anzahl Packstücke | **1** |
| Verpackungsmaß | **Breite: 400 cm, Höhe: 45 cm, Tiefe: 120 cm, 617 kg** |
| Artikelnummer | **350131-13-40** |
| EAN-Nummer | **4018211045365** |
| Externe Artikelnummer | **12725339** |

# CARPORT FRIESLAND

402 x 708 cm

© SKAN HOLZ Europe GmbH | D-21227 Bendestorf | Technische Änderungen und Farbabweichungen vorbehalten. Keine Haftung für Druckfehler. | 14.05.2026

Grundriss

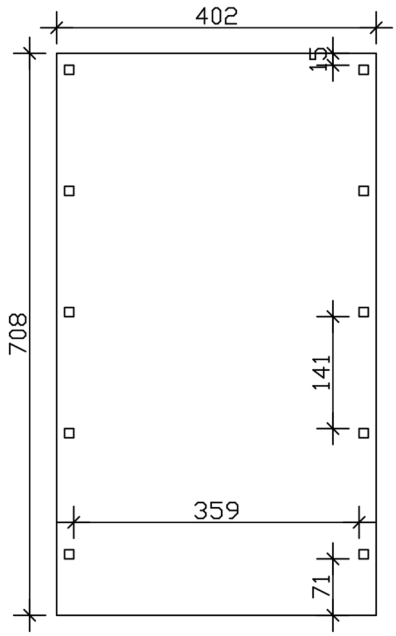


Ansicht Vorne

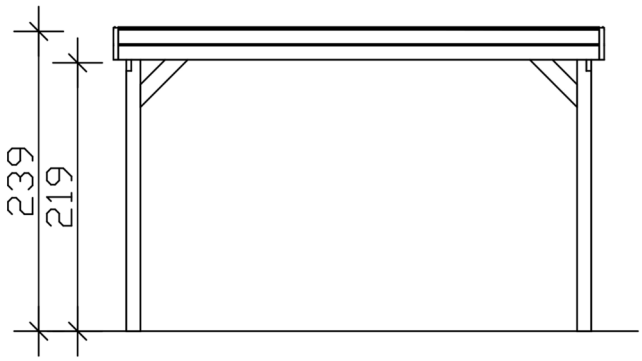


# CARPORT FRIESLAND

## 402 x 708 cm

## Schnitte und Ansichten Maßstab 1:100

© SKAN HOLZ Europe GmbH | D-21227 Bendestorf | Technische Änderungen und Farbabweichungen vorbehalten. Keine Haftung für Druckfehler. | 14.05.2026

Schnitt

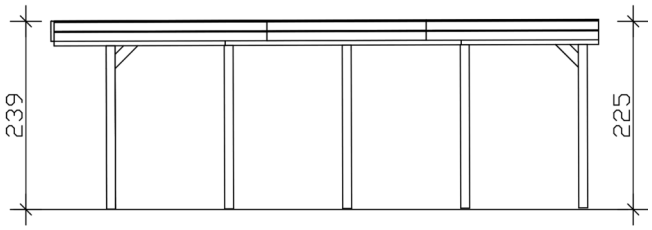


© SKAN HOLZ Europe GmbH | D-21227 Bendestorf | Technische Änderungen und Farbabweichungen vorbehalten. Keine Haftung für Druckfehler. | 14.05.2026