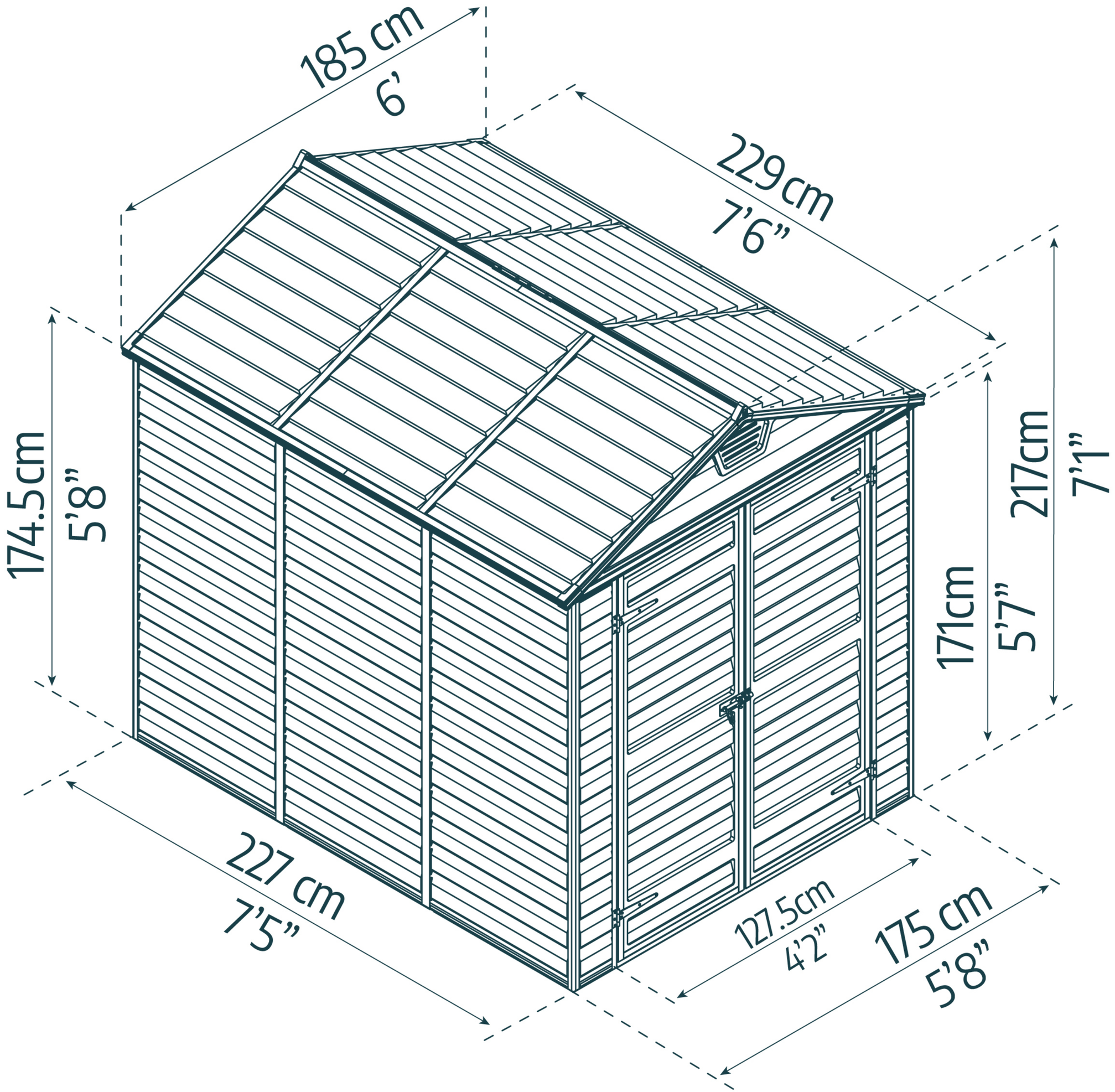
185 cm
6’
229cm
7’6”
174.5cm
5’8”
217cm
7’1”
171cm
5’7”
227 cm
7’5”
127.5cm
4’2”
175 cm
5’8”