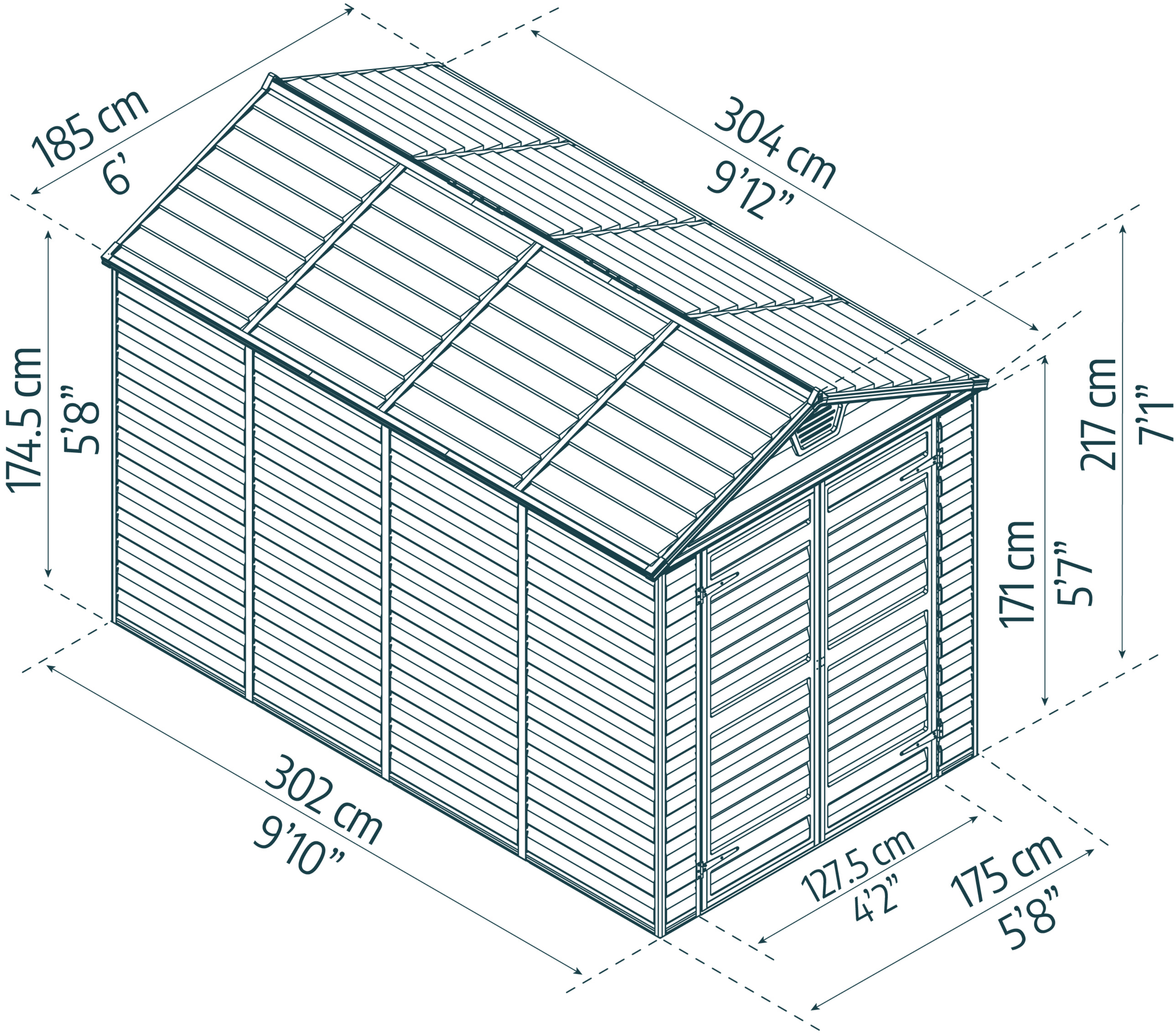
185 cm
6’
304 cm
9’12”
174.5 cm
5’8”
217 cm
7’1”
171 cm
5’7”
302 cm
9’10”
127.5 cm
4’2”
175 cm
5’8”