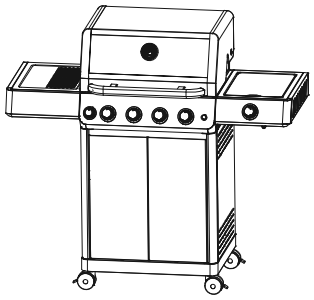

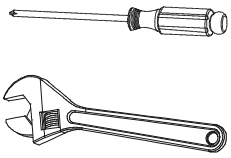

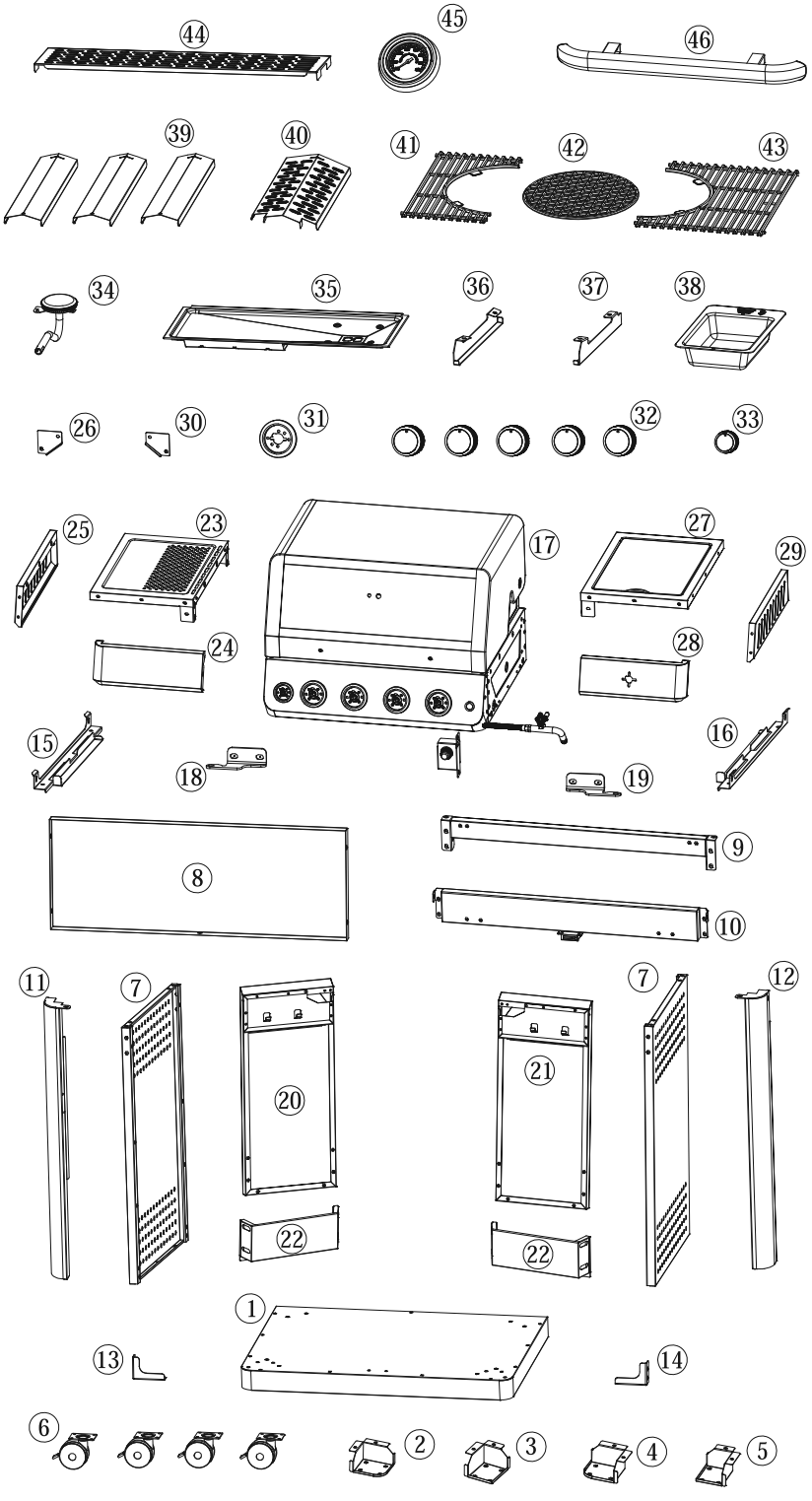

① *1	② LF *1	③ LB *1
④ RF *1	⑤ RB *1	⑥ *4
⑦ *2	⑧ *1	⑨ *1
⑩ *1	⑪ L *1	⑫ R *1
⑬ L *1	⑭ R *1	⑮ L *1
⑯ R *1	⑰ *1	⑱ L *1
⑲ R *1	⑳ L *1	㉑ R *1
㉒ *2	㉓ *1	㉔ *1
㉕ L *1	㉖ L *1	㉗ *1
㉘ *1	㉙ R *1	㉚ R *1
㉛ *1	㉜ *1	㉝ *1
㉞ *1	㉟ *1	㊱ R *1
㊲ L *1	㊳ *1	㊴ *3
㊵ *1	㊶ *1	㊷ *1
㊸ *1	㊹ *1	㊺ *1
㊻ *1		
A M5-12*104	B M5-12*6	C M4-8*8
D M6-10-19*2	E *1	F M5-5*6
G *2	H M4-10*4	I Φ 25-10-2*3
J M5-10(SS) *4	K *2	