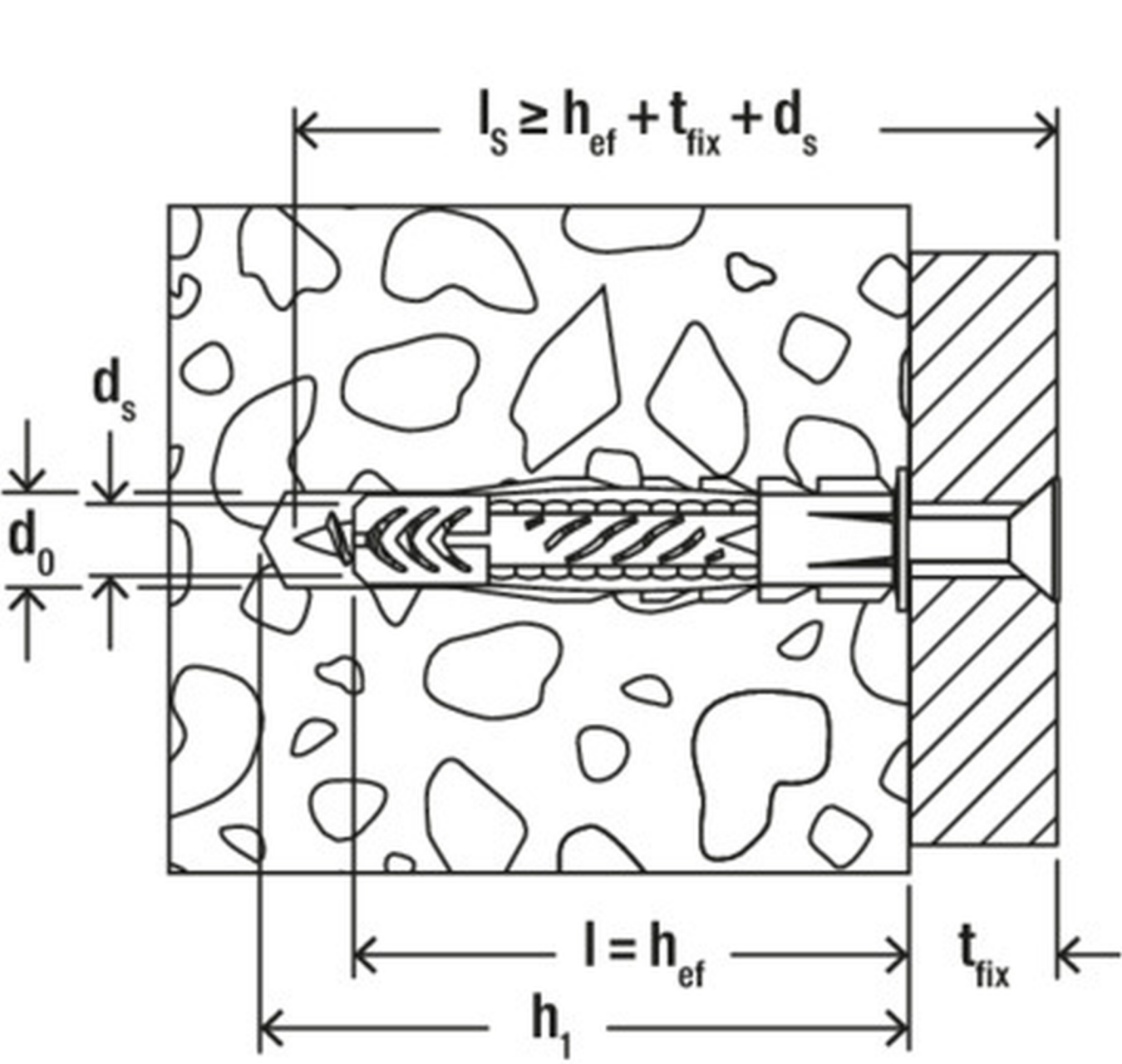
$l_s \geq h_{ef} + t_{fix} + d_s$
d_s
d_0
$l = h_{ef}$
t_{fix}
h_1