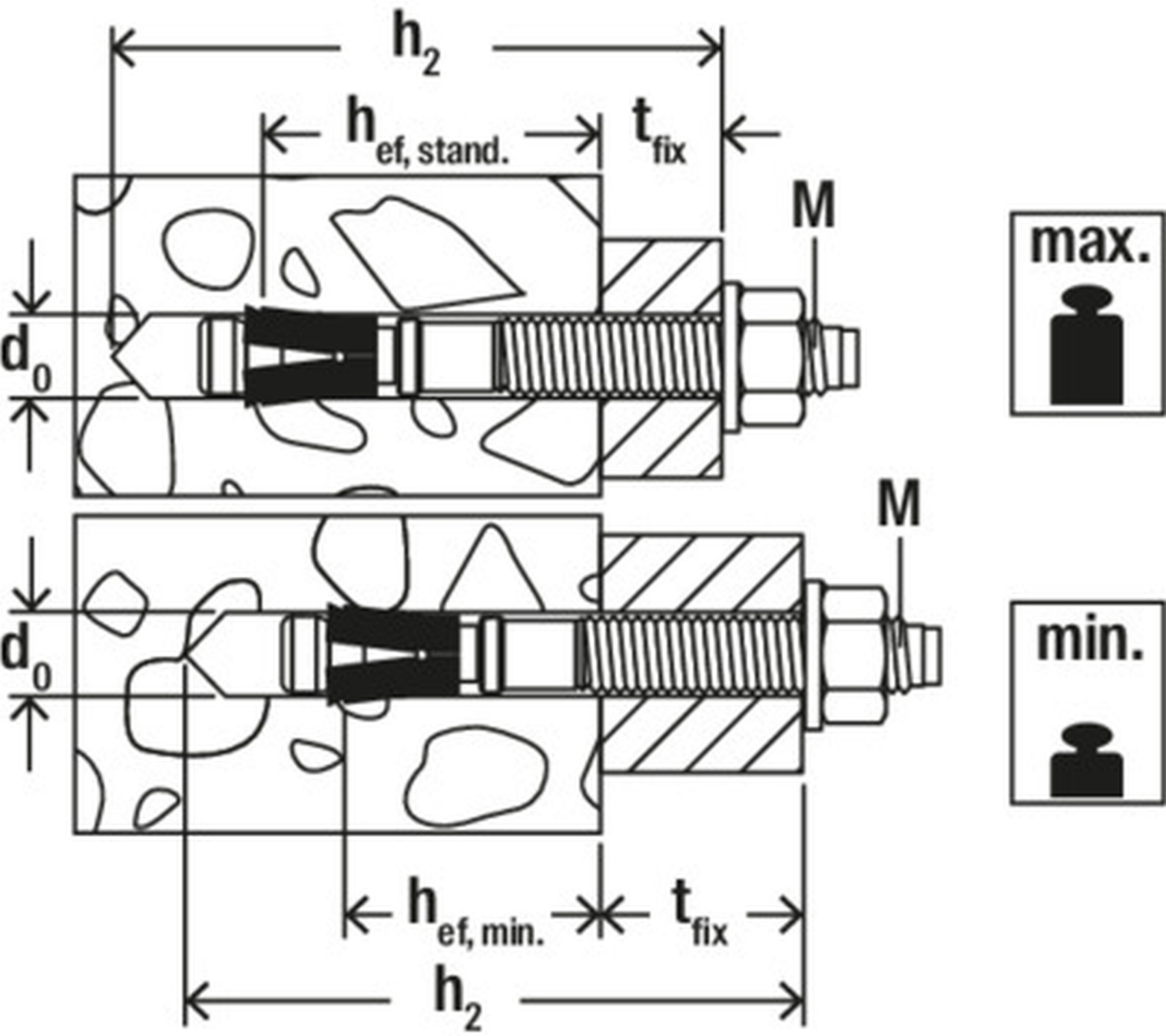
h2
hef, stand.
tfix
M
d0
max.
M
d0
min.
hef, min.
tfix
h2