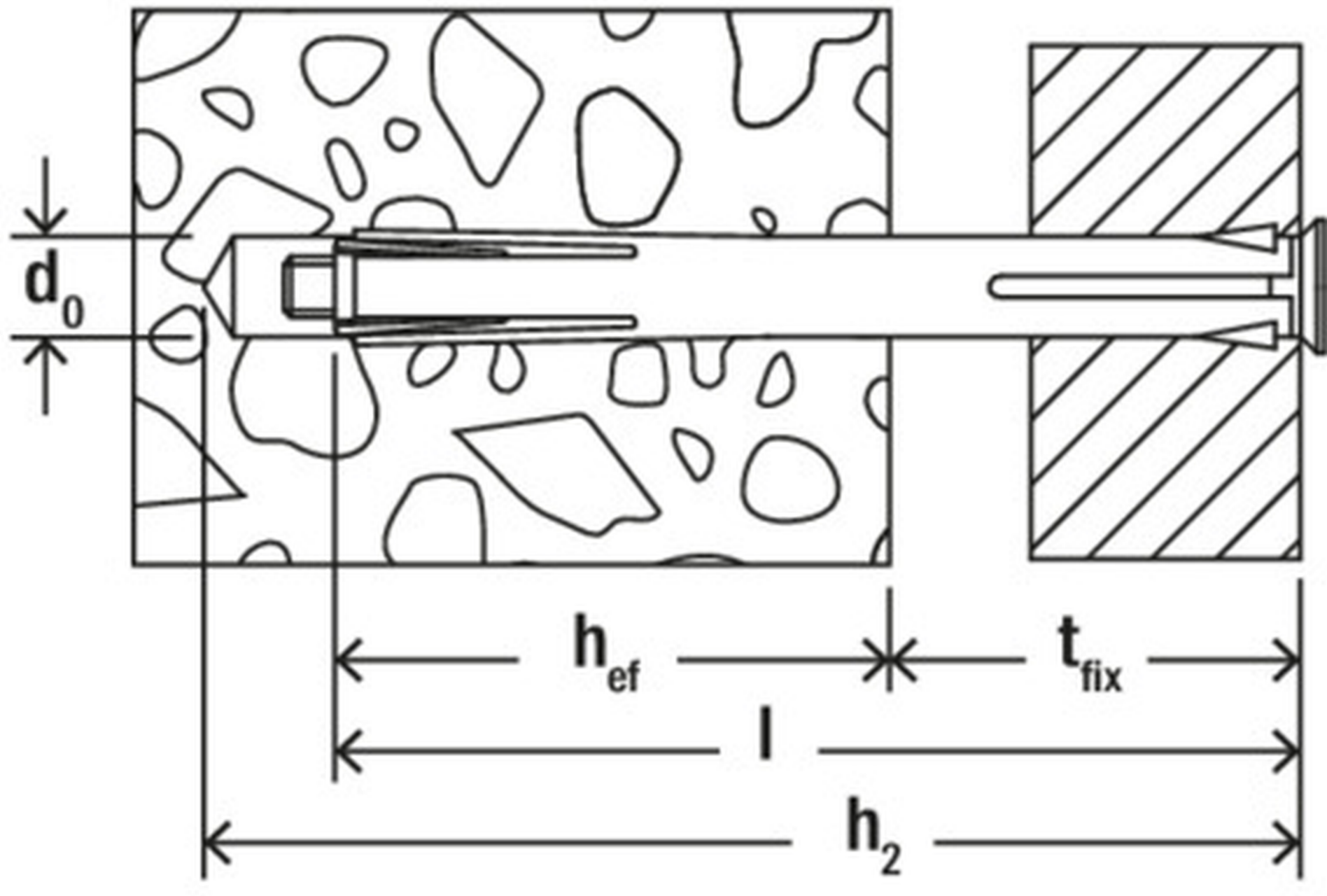
d_0
h_{ef}
t_{fix}
l
h_2