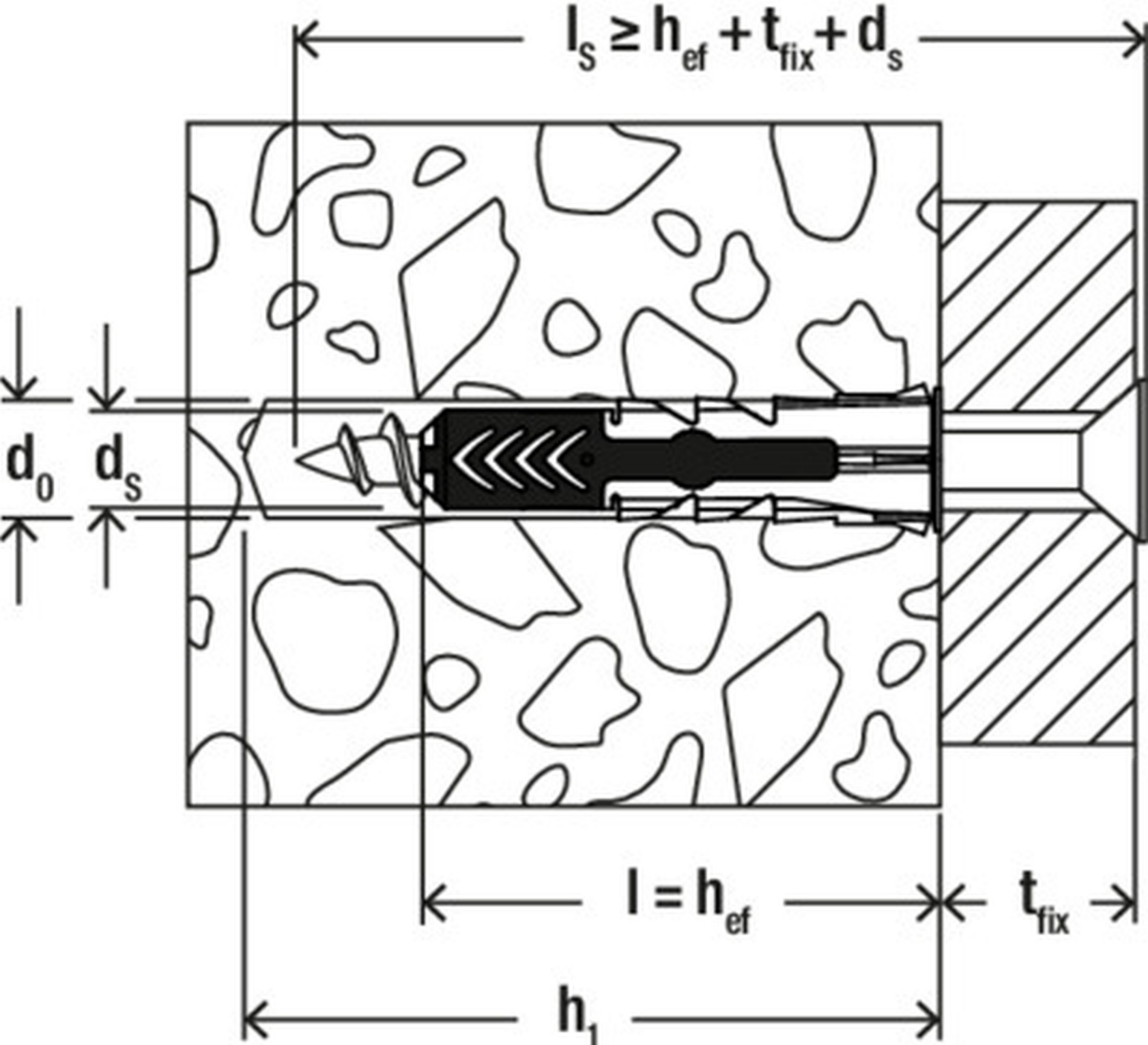
$l_S \geq h_{ef} + t_{fix} + d_s$
d_0
d_s
$l = h_{ef}$
t_{fix}
h_1