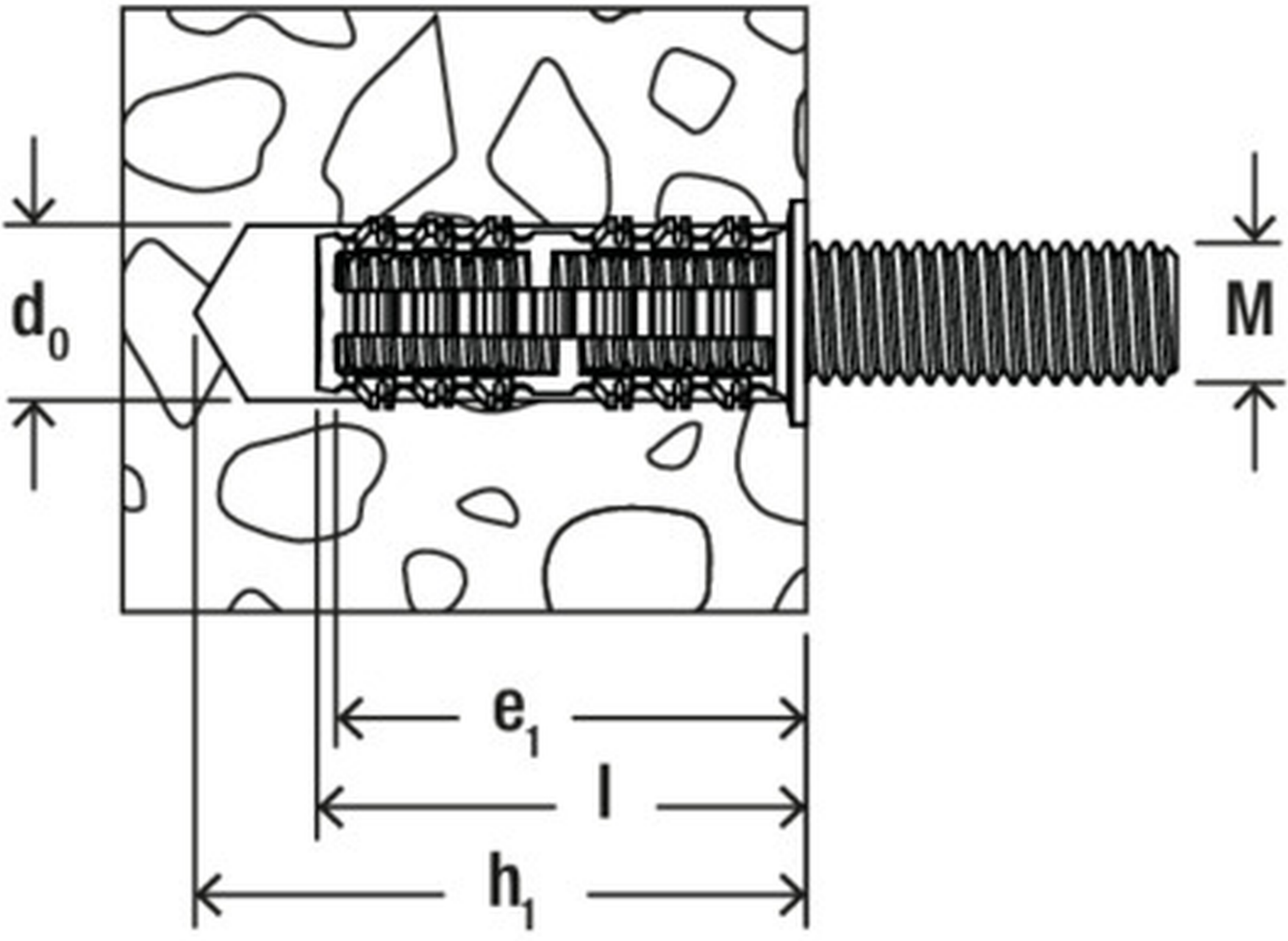
d0
M
e1
l
h1