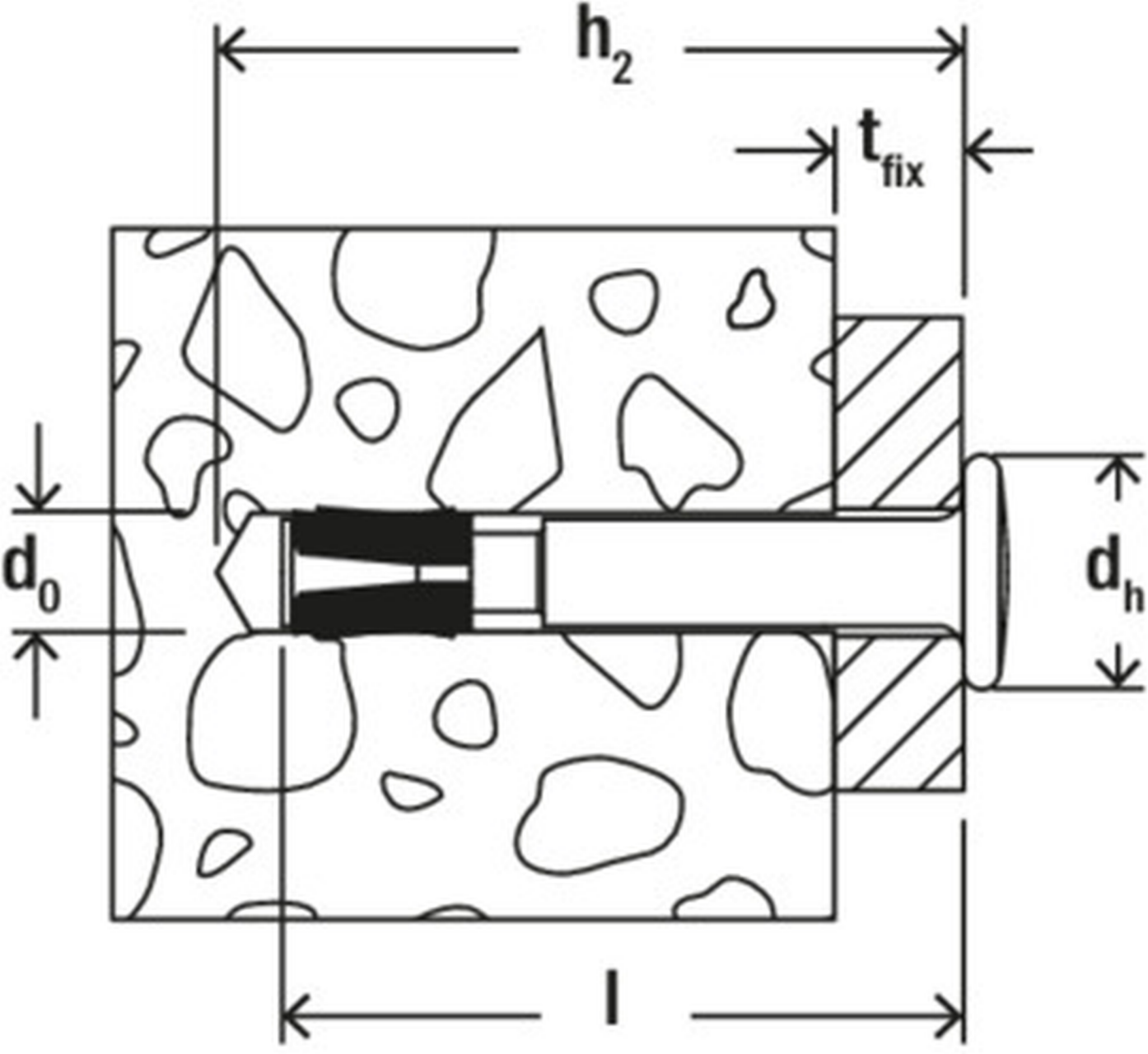
h2
tfix
d0
dh
l