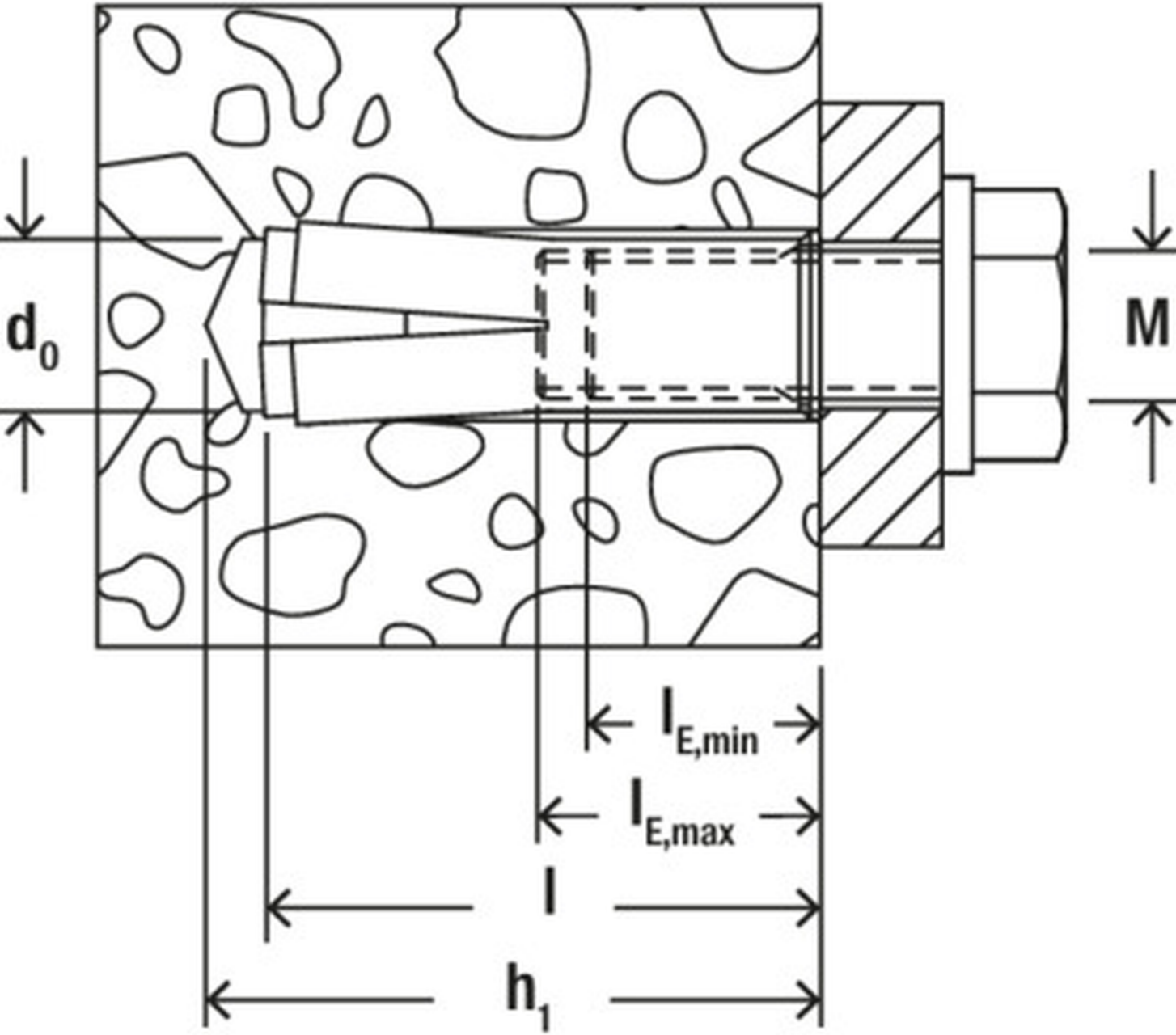
d_0
M
$l_{E,min}$
$l_{E,max}$
l
h_1