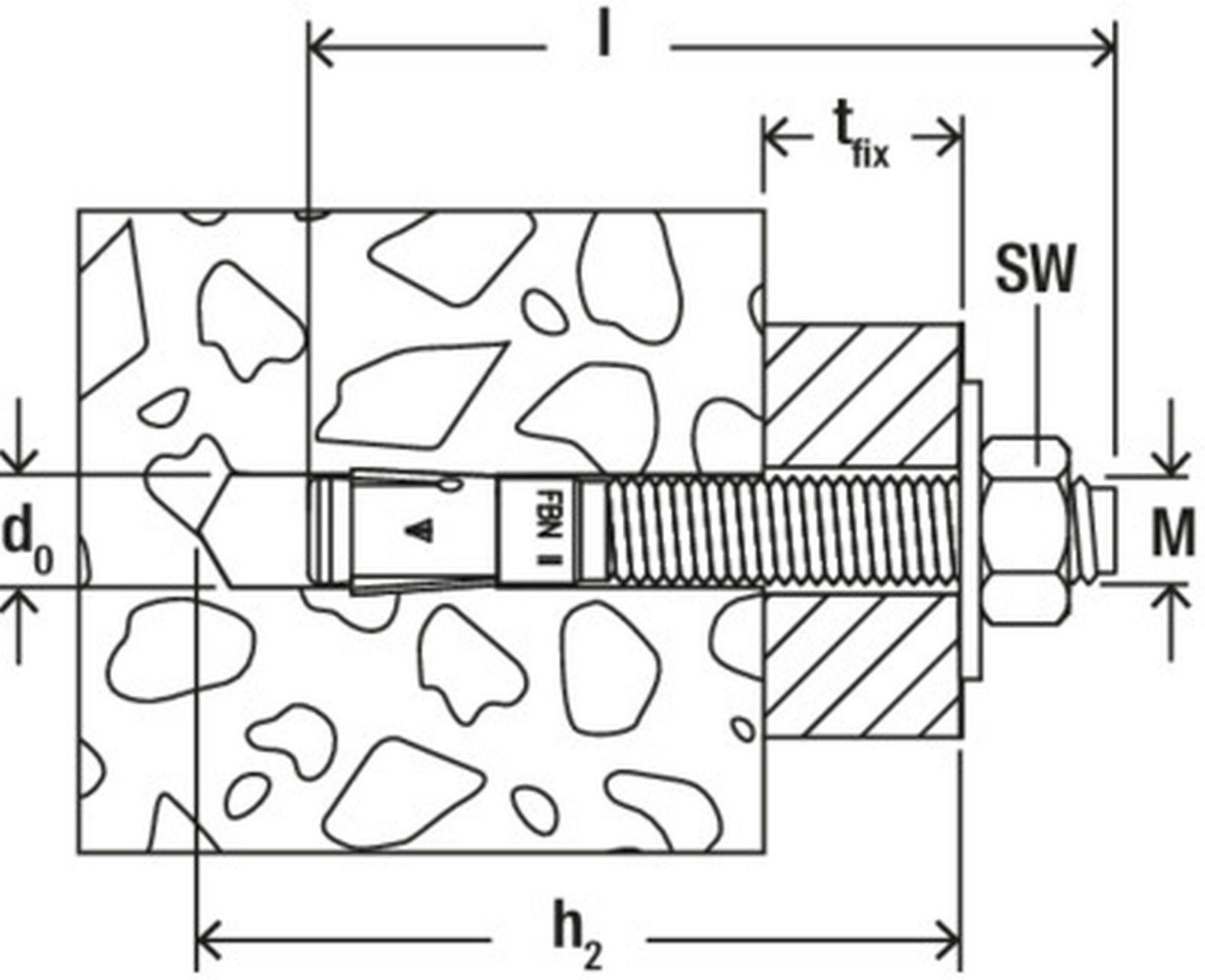
l
t_{fix}
SW
d_0
M
FBN I
h_2