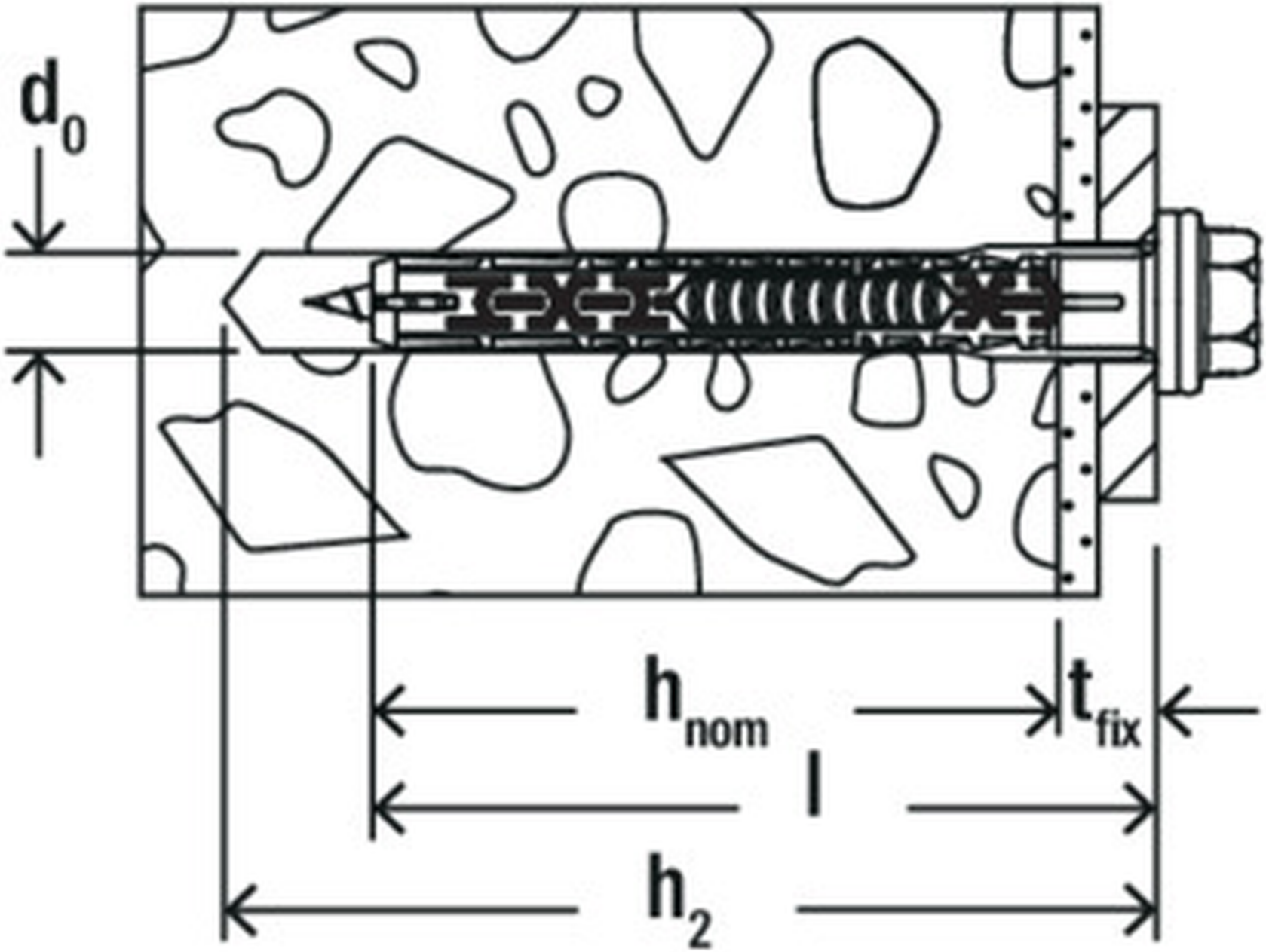
d_0
h_{nom}
t_{fix}
l
h_2