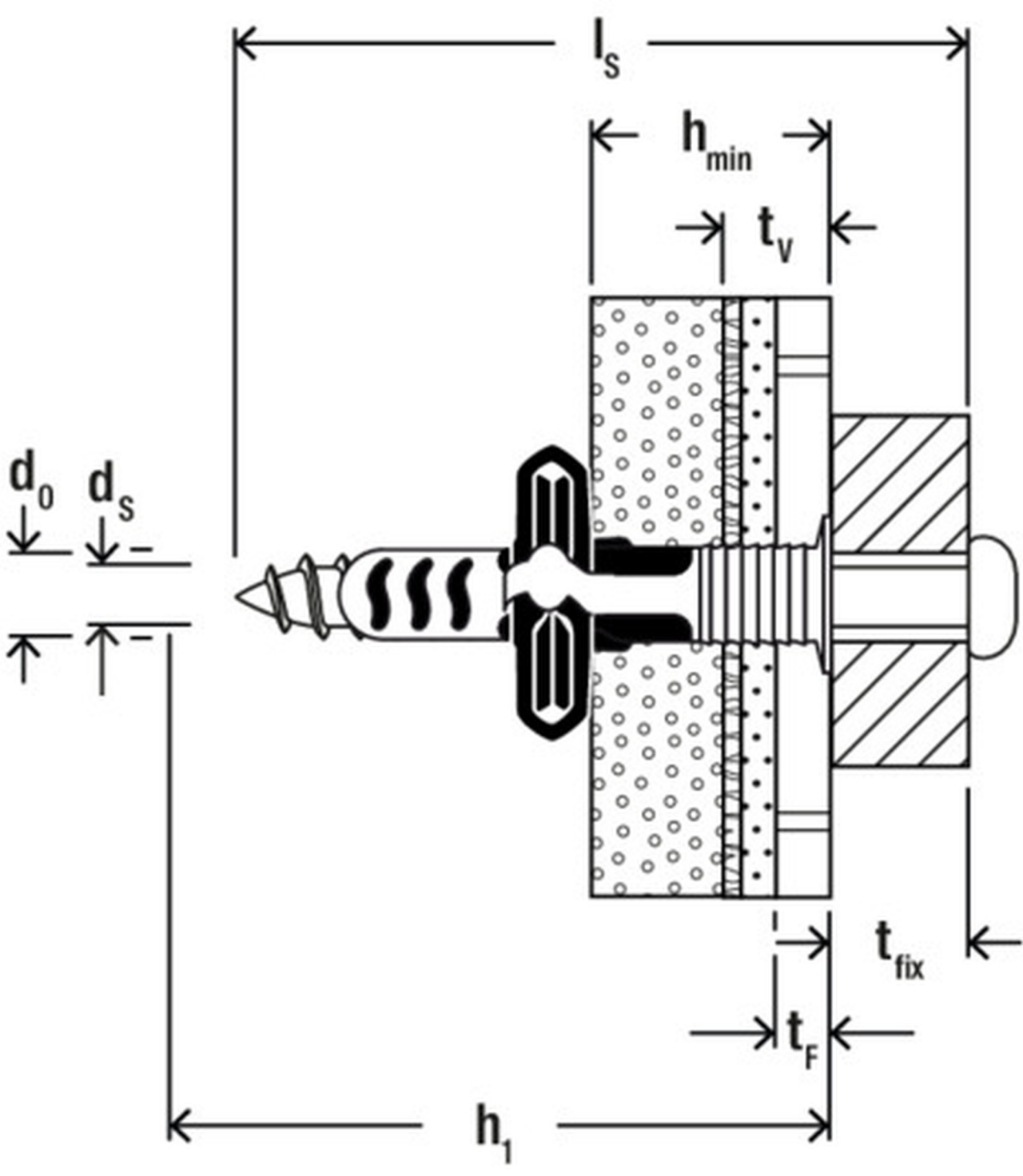
l_s
h_{min}
t_v
d_0
d_s
t_{fix}
t_F
h_1