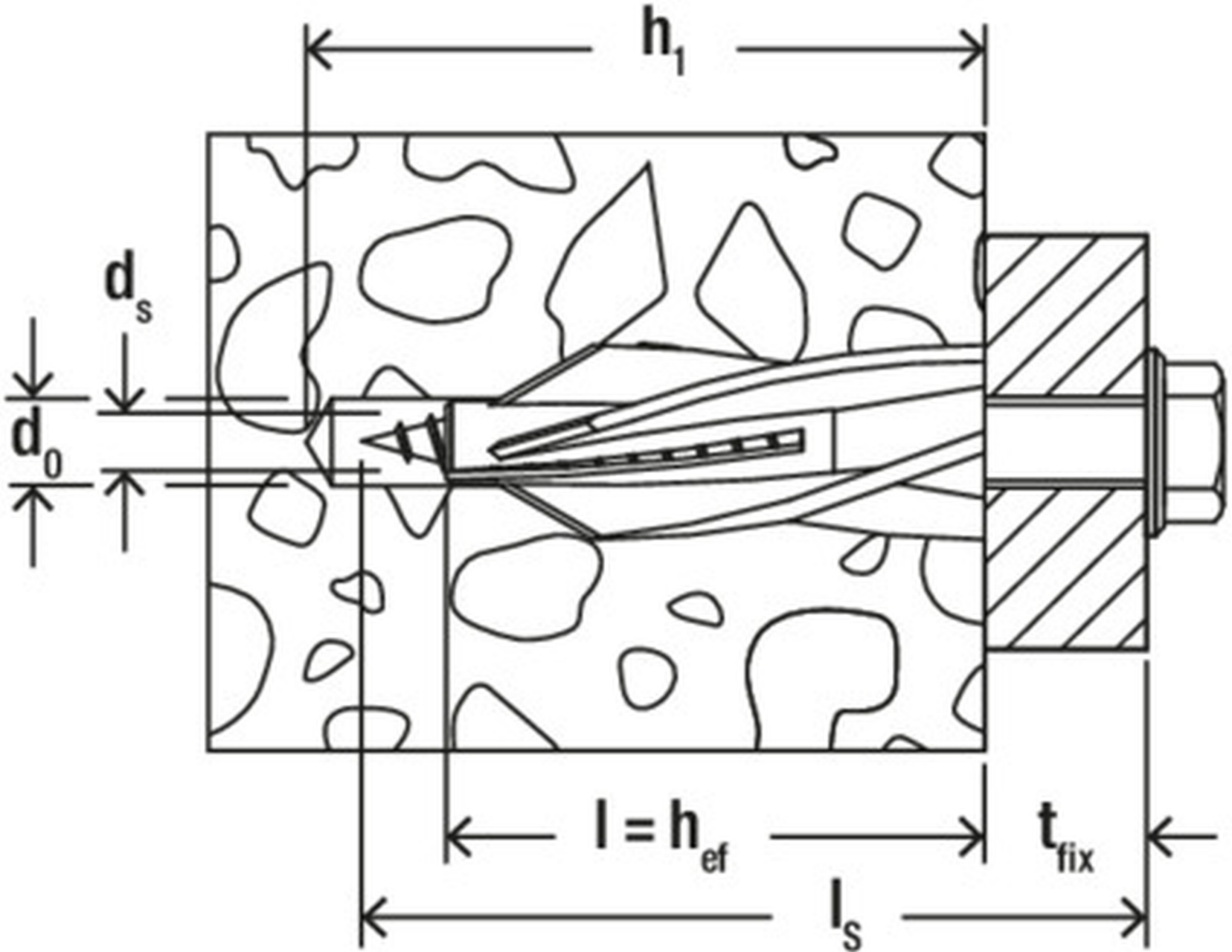
h1
ds
d0
l = hef
tfix
ls