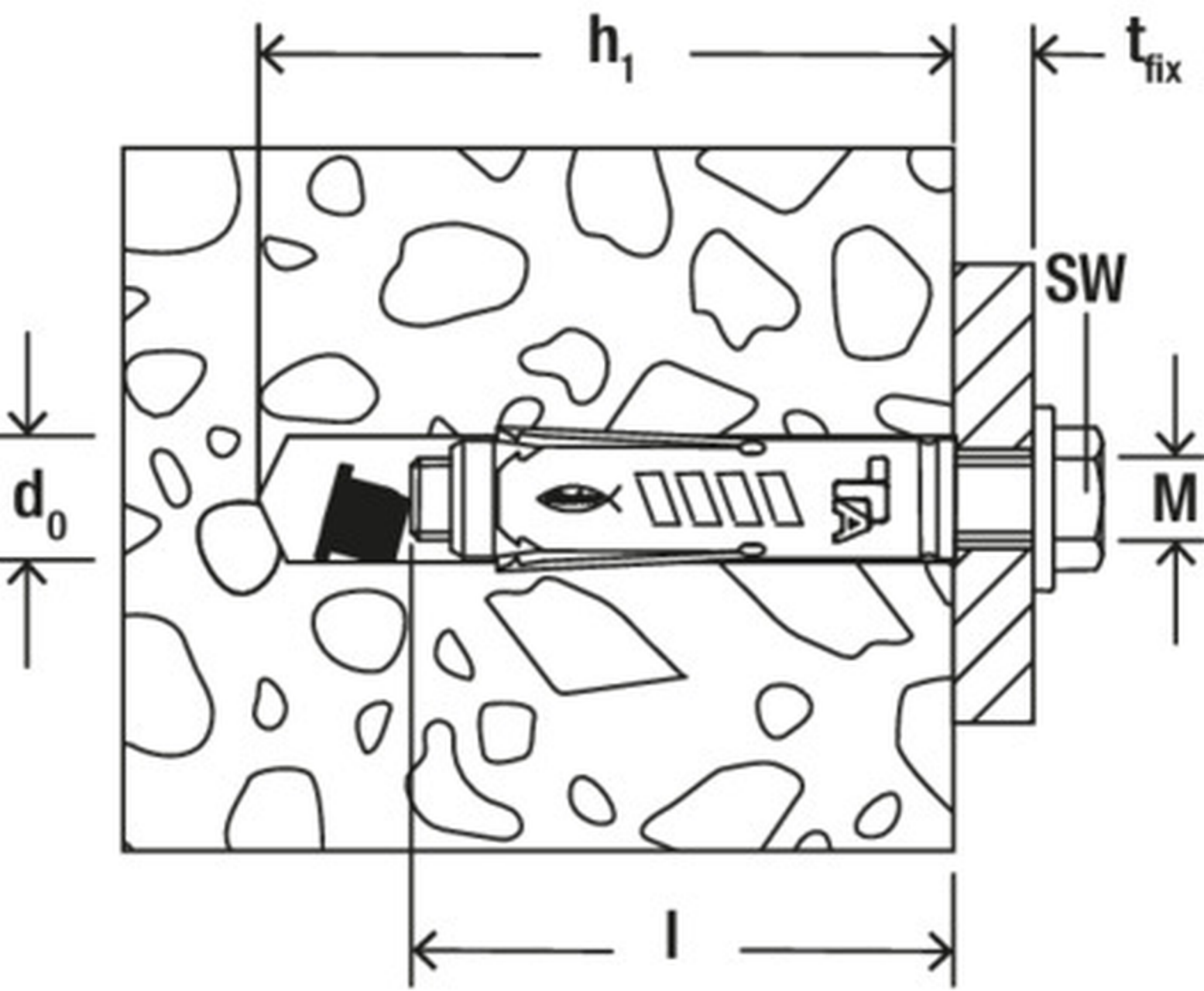
h1
tfix
SW
d0
M
l