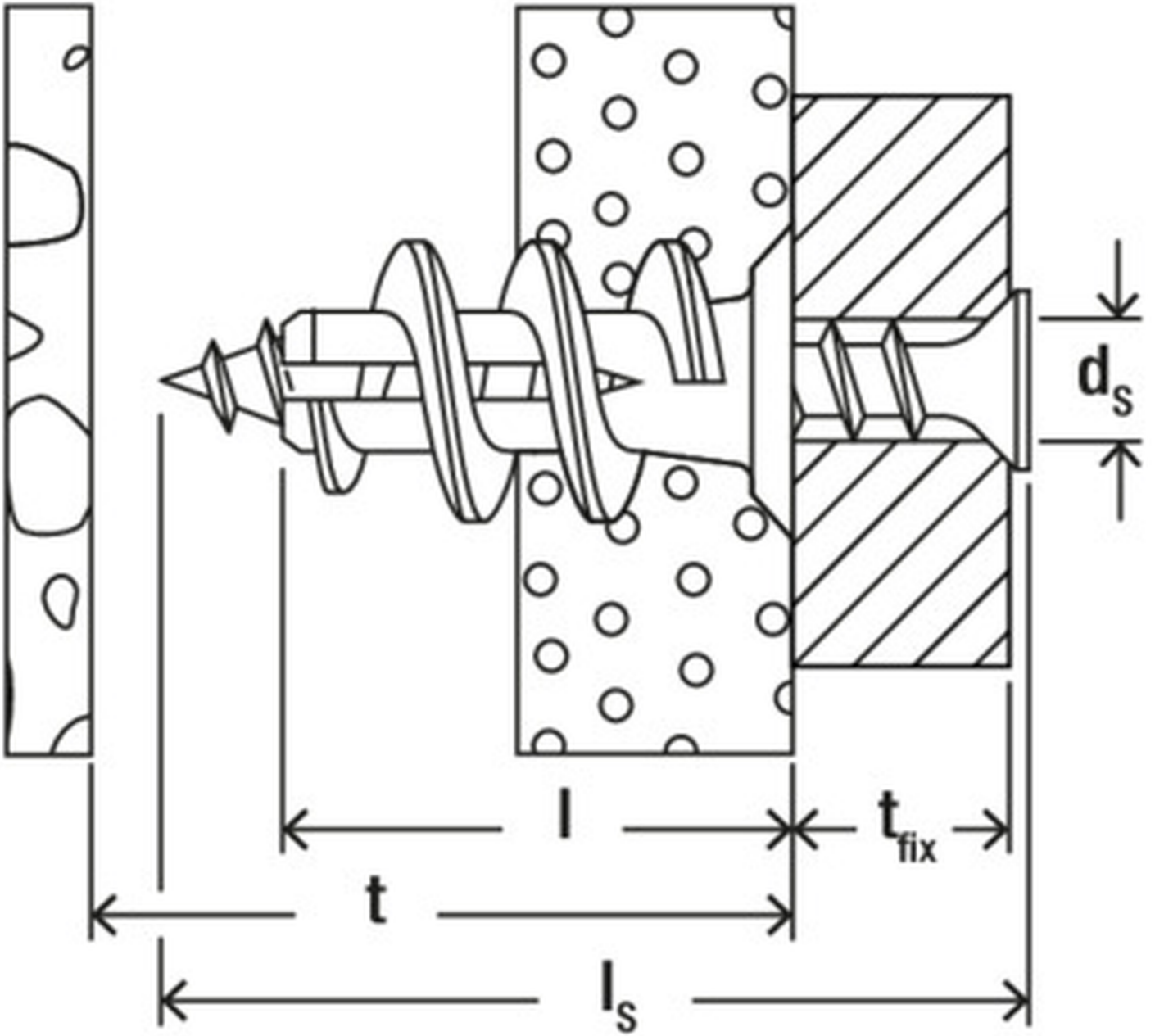
d_s
l
t_{fix}
t
l_s