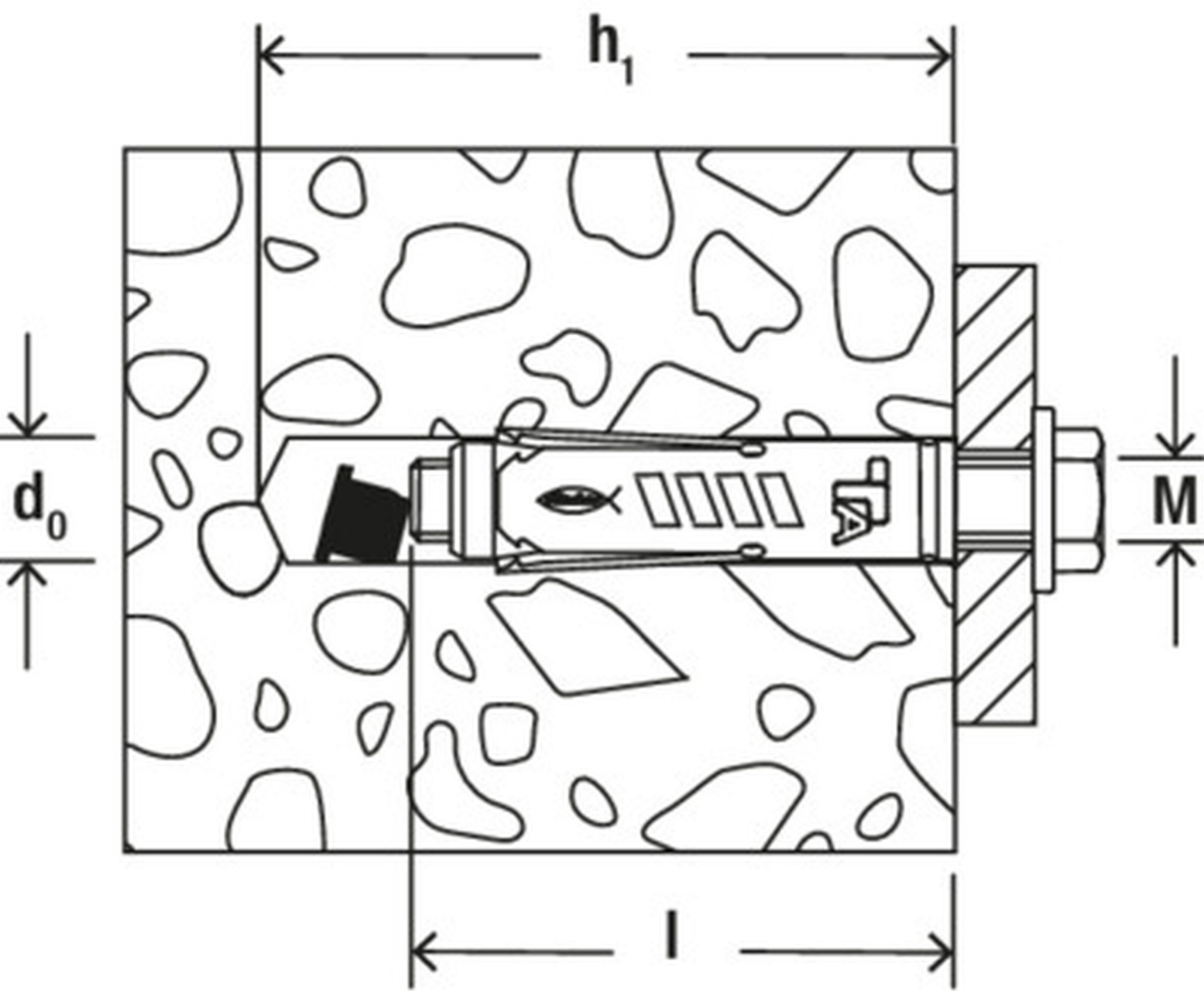
h1
d0
M
l