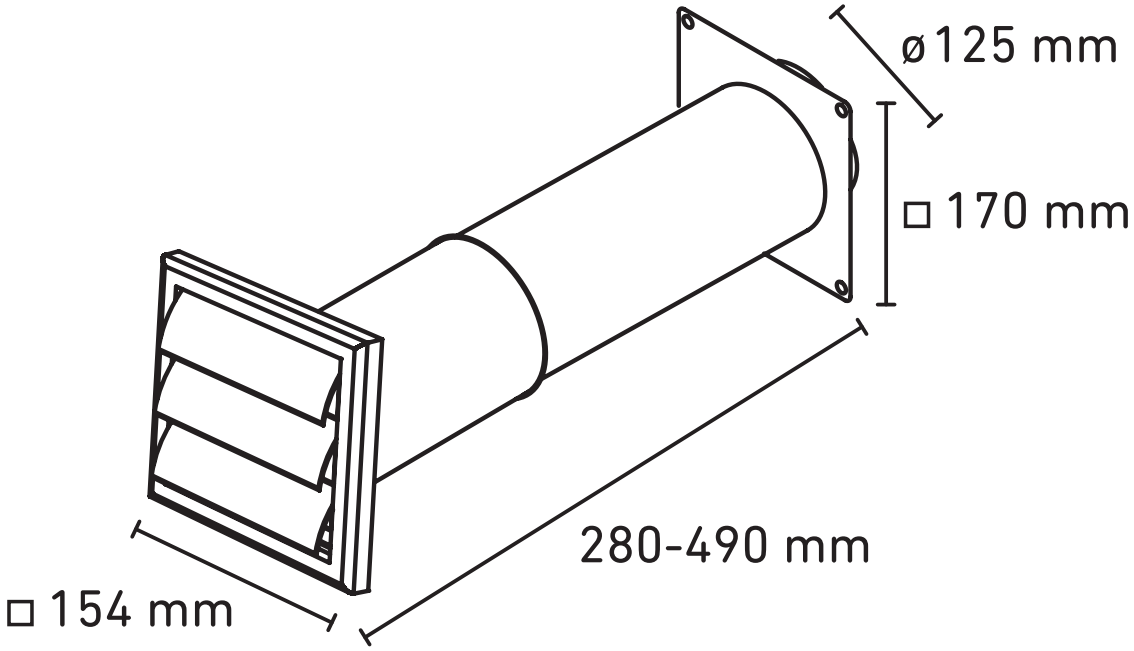
ø125 mm
□ 170 mm
280-490 mm
□ 154 mm