Gitterrostsicherung GS10

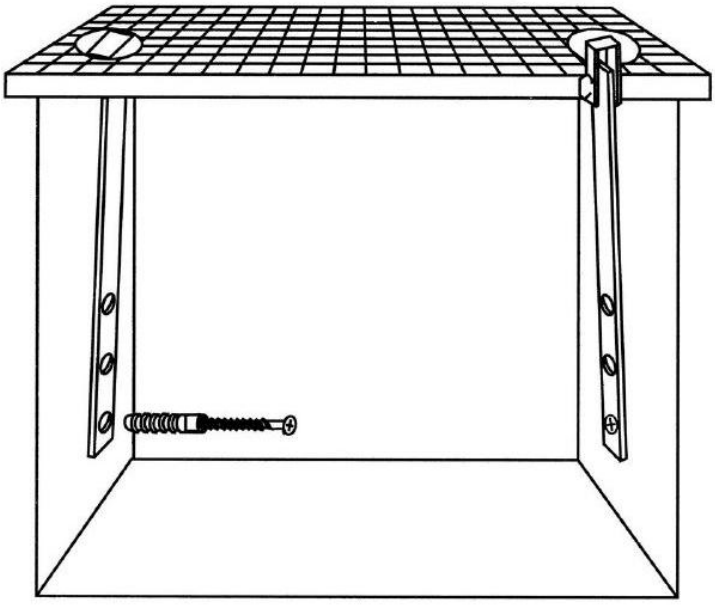

Einsatzgebiete
Keller-/Lichtschächte

Technologie
- sichtbare Sicherheit
- stabile Halteplatten liegen auf dem Gitterrost und Rahmen auf

Farbe
verzinkt-chromatiert

Montageanleitung

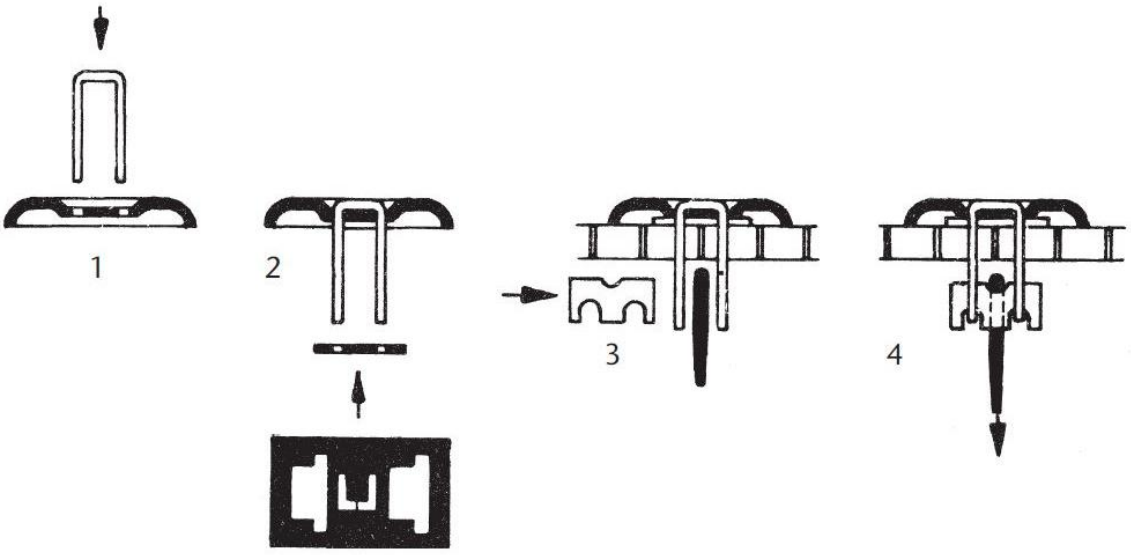

1. Bügel in den Teller stecken (1), Sicherungsblech über den Bügel führen bis an die Unterseite des Tellers (2), seitlich verschieben (3), anschließend Nase über dem Langloch des Tellers einschlagen (4). Falls nach dem Verschieben Nase und Langloch nicht deckungsgleich sind, Sicherungsblech wenden.
2. Bügel mit dem Teller in den Gitterrost führen. Der Bügel sollte über einem Steg des Gitterrostes sitzen.
3. Befestigungsstab zwischen die Schenkel des Bügels führen (3), Verbindungsplatte durch Bügel und Befestigungsstab schieben (3 + 4) und nach unten anziehen.
4. Unteres Loch des Befestigungsstabes anzeichnen, Loch bohren (Ø 8 mm), Dübel einsetzen und Befestigungsstab mit beiliegender Schraube anschrauben. Falls das untere Loch auf einer Mauerfuge liegt, auf ein anderes Loch ausweichen.

© ABUS 2015.
ABUS August Bremicker Söhne KG, Altenhofer Weg 25, DE-58300 Wetter. Tel.: +49 23 35 63 40.
www.abus.com, info@abus.de.