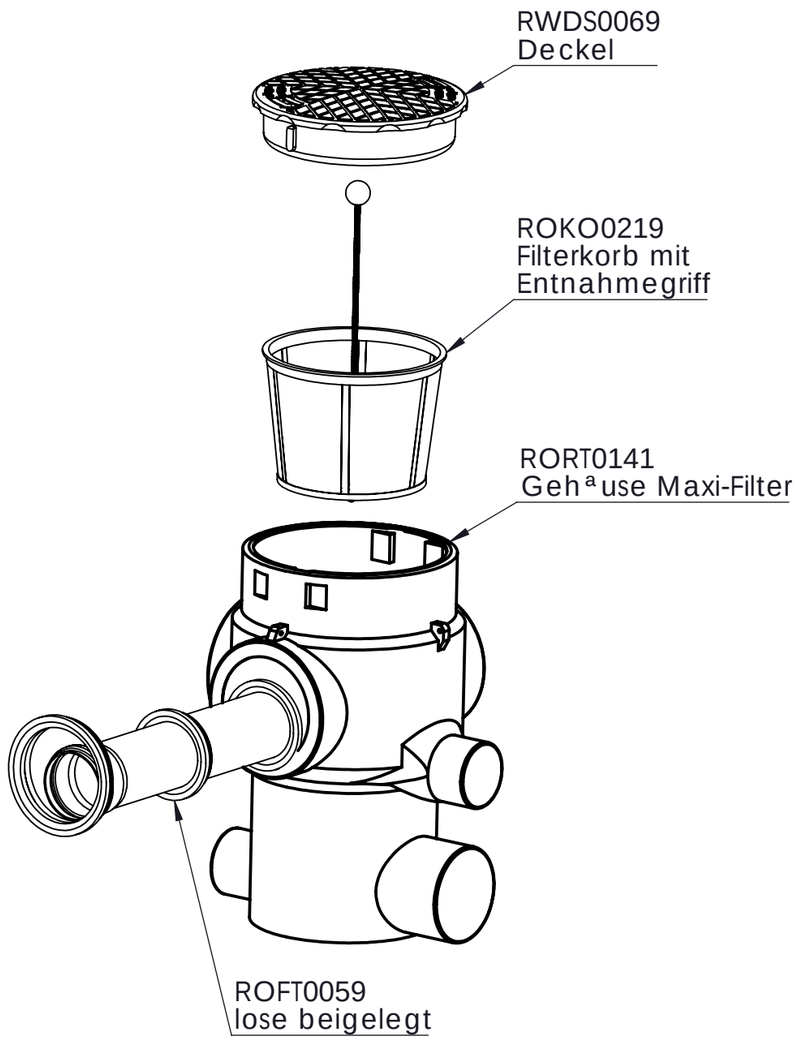

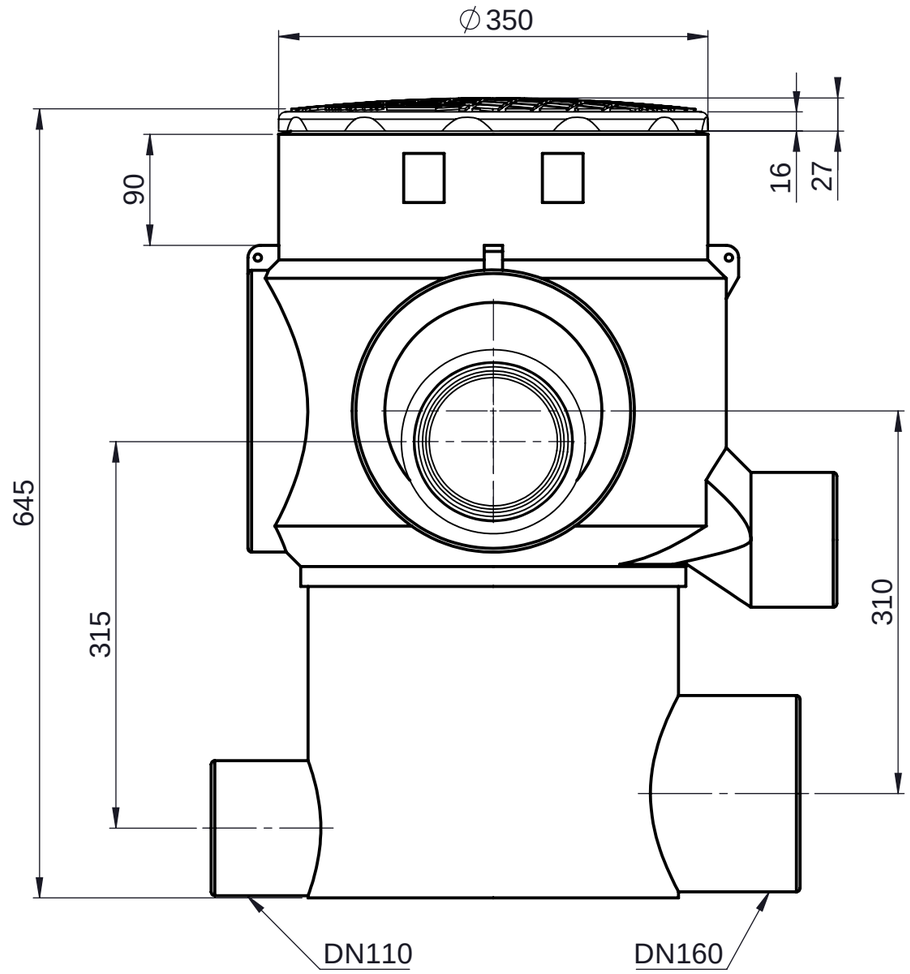

Für diese Unterlagen behalten wir uns alle Rechte vor, auch für den Fall der Patenterteilung oder Gebrauchsmustereintragung. Sie darf ohne unsere vorherige schriftliche Zustimmung weder vervielfältigt noch sonstwie benutzt, noch Dritten zugänglich gemacht werden.

Rev	Name	Datum	Änderung	gepr.
A	T.Burau	15-01-2021	ROFT0058 Dichtung DN160 entfernt	

Erstellt	T.Burau	30-03-20
Gepr.		
CAD-System:	SolidWorks2018	

Allgemeintoleranz:

DIN 6 T1 Projektionsmethode 1

Kantenbruch nach ISO 13715 -0.4 -0.2 +0.3 0

Gewicht: kg

Wanddicke: mm

Werkstoff:

Farbe:

Zchng.-Nr.: 211_05094

Art.-Nr.: RWZT2151

PREMIER TECH
Am Gammgraben 2
19258 Boizenburg
Germany
Fon+49 38847 6239 0

Benennung

Vorfilter Maxi

Baugruppenzeichnung | Maßstab: 1:10 / 1:5 | A3 | Blatt 1 von 3

Letzte Speicherung: Dienstag, 20. Februar 2024 14:16:41