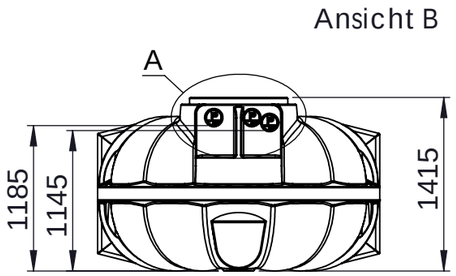

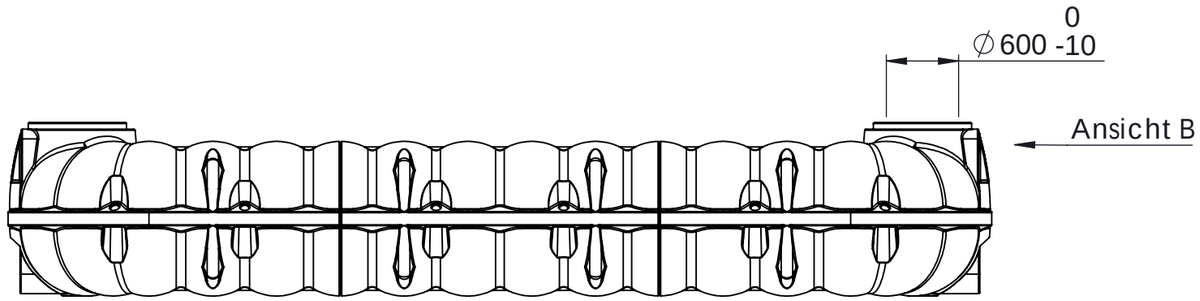

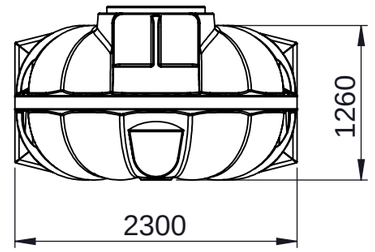

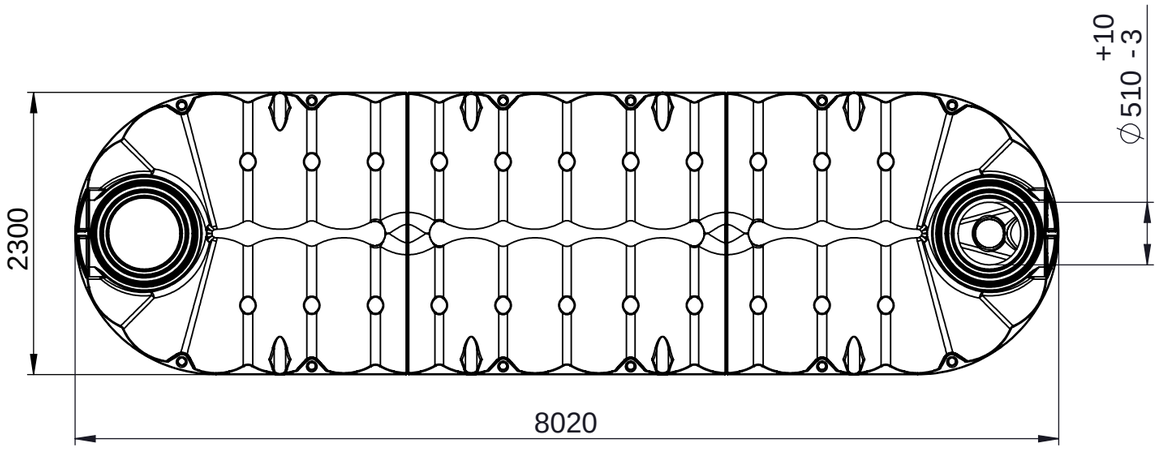

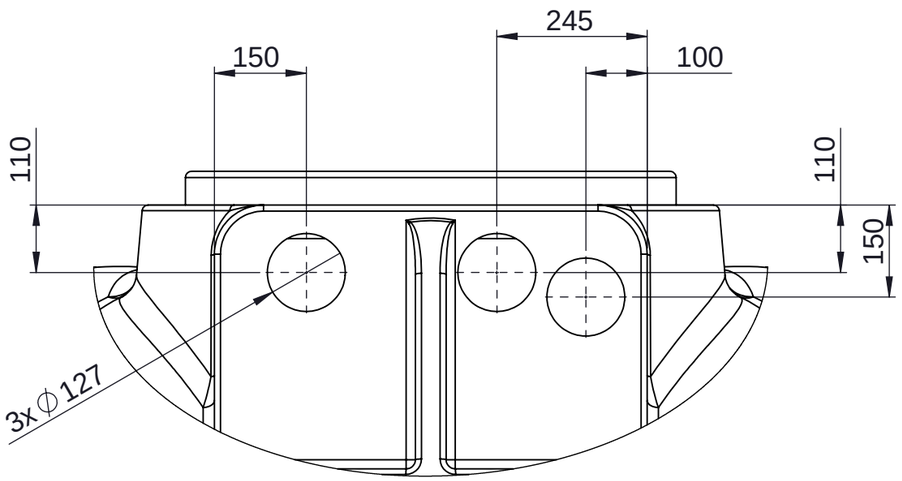

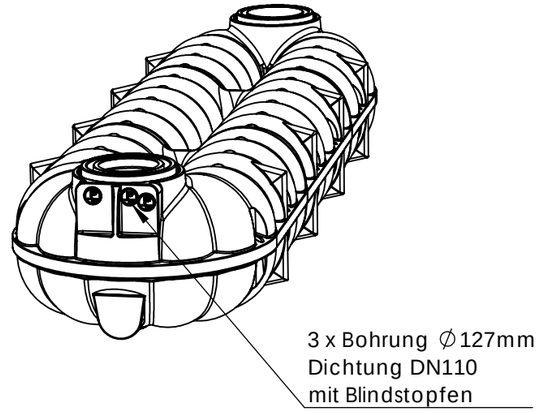

Rev	Name	Datum	nderung	gepr.
A	T.Burau	01-06-18	Bezeichnung "H"	

Erstellt	T.Burau	23-10-2017
Gepr.		
CAD-System:	SolidWorks2021	

Allgemeintoleranz: DIN 16742 TG9

DIN 6 T1 Projektions-methode 1

Kantenbruch nach ISO 13715 -0.4 -0.2 +0.3 0

PREMIER TECH
Am Gammgraben 2
19258 Boizenburg
Germany
Fon+49 38847 6239 0

Benennung

15000 L Flachtank NEO, 3 Anschl¿sse DN110

Gewicht:	510 kg
Wanddicke:	mm
Werkstoff:	PE-LLD
Farbe:	schwarz
Zchng.-Nr.:	259_01587
Art.-Nr.:	RWNE15X0 /RWNE15X0H

Fertigungszeichnung | MaÇstab: 1:50 | A3 | Blatt 1 von 1

Letzte Speicherung: Mittwoch, 11. Oktober 2023 09:27:21

F¿r diese Unterlagen behalten wir uns alle Rechte vor, auch f¿r den Fall der Patenterteilung oder Gebrauchsmustereintragung. Sie darf ohne unsere vorherige schriftliche Zustimmung weder vervielf®ltigt noch sonstwie benutzt, noch Dritten zug®nglich gemacht werden.