12.08.2026

75083 75082

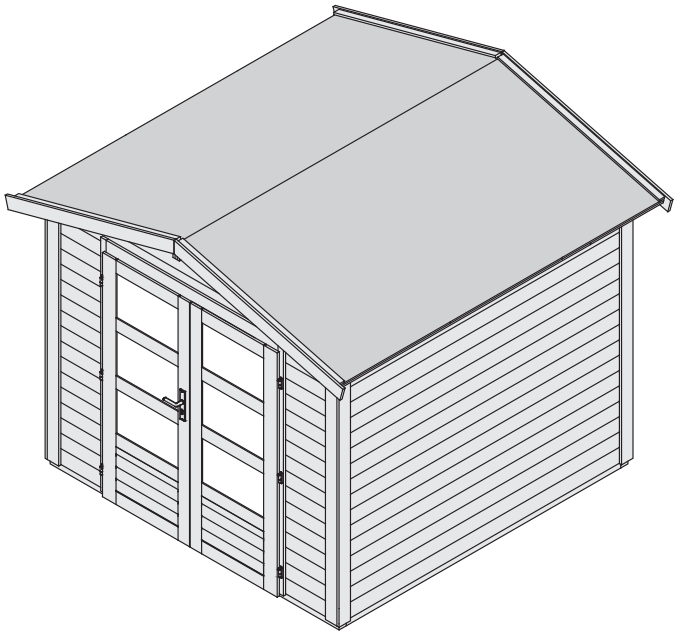

- Aufbauanleitung
- Building Instructions
- Notice de montage
- Montagehandleiding
- Montagevejledning
- Instrucciones de construcción
- Istruzioni per il montaggio
- Montážní návod
- Montážny návod
- Navodila za sestavljanje
- Instrukcja montażu
- Upute za sastavljanje
- Szerelési útmutató

Das komplette Farbangebot finden Sie auf:
www.KARIBU-FARBENSHOP.de

Karibu Holztechnik GmbH • Eduard-Suling-Str. 17 • 28217 Bremen info@karibu.de

Bitte bewahren Sie die Anleitung und den Garantieschein zur Seriennummer auf. Vernichten Sie diese erst nach Ablauf der Garantiezeit. Eventuelle Beanstandungen können mithilfe der Stückliste einfacher zugeordnet werden.

Beigelegte Dokumente:
- Informationsheft
- Garantieschein zur Seriennummer
- Typenschild inkl. Warnhinweise (Sauna)
- ggf. Zubehör-Anleitungen in ext.Paketen

Please keep the instructions and warranty certificate with the serial number. Only destroy these after the warranty period has expired. Any complaints can be more easily traced with the help of the parts list.

Enclosed documents:
- Information booklet
- Warranty certificate for the serial number
- Type plate including warning notices (sauna)
- Accessory instructions in external packages, if applicable

Veuillez conserver le mode d'emploi et le certificat de garantie avec le numéro de série. Ne les détruisez qu'après expiration de la période de garantie. Les éventuelles réclamations peuvent être traitées plus facilement à l'aide de la liste des pièces.

Documents joints :
- Brochure d'information
- Certificat de garantie avec numéro de série
- Plaque signalétique avec avertissements (sauna)
- Le cas échéant, notices d'utilisation des accessoires dans des emballages séparés

Bewaar de handleiding en het garantiebewijs met serienummer. Vernietig deze pas na afloop van de garantieperiode. Eventuele klachten kunnen met behulp van de stuklijst gemakkelijker worden toegewezen.
Bijgevoegde documenten:
- Informatieboekje
- Garantiebewijs met serienummer
- Typeplaatje incl. waarschuwingen (sauna)
- Eventueel handleidingen voor accessoires in externe pakketten

Opbevar venligst vejledningen og garantibeviset med serienummeret. Destruer dem først efter garantiperiodens udløb. Eventuelle reklamationer kan lettere henføres til ved hjælp af styklisten.
Vedlagte dokumenter:
- Informationshæfte
- Garantibevis med serienummer
- Typeskilt inkl. advarsler (sauna)
- Eventuelle tilbehørsvejledninger i eksterne pakker

Conserve el manual de instrucciones y el certificado de garantía con el número de serie. No los destruya hasta que haya expirado el periodo de garantía. Las posibles reclamaciones se pueden asignar más fácilmente con ayuda de la lista de piezas.
Documentos adjuntos:
- Folleto informativo
- Certificado de garantía con el número de serie
- Placa de características con advertencias (sauna)
- En su caso, instrucciones de los accesorios en paquetes externos

Conservare le istruzioni e il certificato di garanzia con il numero di serie. Distruggerli solo dopo la scadenza del periodo di garanzia. Eventuali reclami possono essere gestiti più facilmente con l'aiuto della lista dei componenti.
Documenti allegati:
- Opuscolo informativo
- Certificato di garanzia con numero di serie
- Targhetta identificativa con avvertenze (sauna)
- Eventuali istruzioni per gli accessori in confezioni separate

Uschovejte si návod k použití a záruční list se sériovým číslem. Zničte je až po uplynutí záruční doby. Případné reklamace lze snadněji přiřadit pomocí seznamu dílů.
Přiložené dokumenty:
- Informační brožura
- Záruční list k sériovému číslu
- Typový štítek včetně varovných upozornění (sauna)
- Případně návody k příslušenství v externích baleních

Uložte si návod a záručný list so sériovým číslom. Zničte ich až po uplynutí záručnej doby. Prípadné reklamácie sa dajú jednoduchšie priradiť pomocou zoznamu dielov.
Priložené dokumenty:
- Informačná brožúra
- Záručný list k sériovému číslu
- Typový štítok vrátane varovných upozornení (sauna)
- prípadne návody k príslušenstvu v externých baleniach

Shranite navodila in garancijski list s serijsko številko. Uničite jih šele po izteku garancijske dobe. Morebitne reklamacije je lažje dodeliti s pomočjo seznama delov.
Priloženi dokumenti:
- Informativna brošura
- Garancijski list za serijsko številko
- Tipska ploščica z opozorili (savna)
- Po potrebi navodila za dodatno opremo v zunanjih paketih

Proszę zachować instrukcję obsługi i kartę gwarancyjną z numerem seryjnym. Należy je zniszczyć dopiero po upływie okresu gwarancji. Ewentualne reklamacje można łatwiej przyporządkować za pomocą listy części.
Dołączone dokumenty:
- Broszura informacyjna
- Karta gwarancyjna z numerem seryjnym
- Tabliczka znamionowa wraz z ostrzeżeniami (sauna)
- W razie potrzeby instrukcje obsługi akcesoriów w dodatkowych opakowaniach

Pohranite upute za uporabu i jamstveni list sa serijskim brojem. Ne bacite ih dok jamstveni rok ne istekne. Sva reklamacije mogu se lakše pratiti uz pomoć popisa dijelova.
Priloženi dokumenti:
- Informativni letak
- Jamstveni list s serijskim brojem
- Plaketa s podacima o tipu koja uključuje sigurnosna upozorenja (sauna)
- Upute za sve dodatne pribore u zasebnim pakiranjima

Kérjük, őrizze meg a használati utasítást és a sorozatszámmal ellátott jótállási igazolványt. Csak a jótállási idő lejárta után semmisítse meg őket. Az esetleges reklamációk a darabjegyzék segítségével könnyebben nyomon követhetők.
Mellékelt dokumentumok:
- Információs füzet
- Sorozatszámra vonatkozó jótállási jegy
- Típustábla figyelmeztető feliratokkal (szauna)
- adott esetben tartozékok használati útmutatói külön csomagokban

Legende
Key
Légende
Legenda
Forklaring
Leyenda
Legenda
Legenda
Legenda
Legenda
Legenda
Legenda
Ključ
Jelölések

*

Nicht im Lieferumfang enthalten
Not included
Non comprises dans la livraison
Niet bijgeleverd
Ikke inkluderet
No forman parte del suministro
Non incluso
Není součástí dodávky
Nie je súčasťou dodávky
Ni vključeno v obseg dobave
Nie wchodzi w skład dostawy
Nije uključeno
A csomag tartalmában nem szerepel

1

Länge muss ermittelt und zugesägt werden
Length must be determined and sawn
La longueur doit être déterminée et sciée
De lengte moet worden bepaald en gezaagd
Længden skal bestemmes og saves
La longitud debe ser determinada y aserrada
La lunghezza deve essere determinata e segata
Délka musí být určena a rozřezána
Dĺžka sa musí zistiť a odrezať
Določiti je treba dolžino in jo odrezati po velikosti
Należy określić długość i przyciąć
Dužina se mora odrediti i odrezati
Meg kell határozni a hosszát, majd le kell vágni

2

Nicht gebraucht
Not needed
Pas nécessaire
Niet nodig
Ikke nødvendigt
No es necesario
Non necessario
Nepotřebné
Nepoužívané
Ne uporablja se
Niepotrzebne
Nije potrebno
Nem szükséges

3

Mit Zubehör
With accessories
Avec accessoires
Met toebehoren
Med tilbehør
Con accesorios
Con accessori
S příslušenstvím
S príslušenstvom
Z dodatki
Z akcesoriami
S dodacima
Tartozékokkal

4

Vorübergehend fixiert
Fixed temporarily
Temporairement fixe
Tijdelijk vast
Midlertidigt rettet
Temporalmente fijo
Temporaneamente fisso
Dočasně fixováno
Dočasne fixované
Začasno popravi
Tymczasowo ustalone
Privremeno popravljeno
Ideiglenesen rögzítve

5

Bestand vom Haus
Inventory of the house
Inventaire de la maison
Inventaris von het huis
Inventar af huset
Inventario de la casa
Inventario della casa
Inventář domu
Zásoby domu
Inventarizacija hiše
Stan domu
Popis kuće
A ház állománya

6

Nicht in allen Varianten gebraucht
Not used in all variants
Pas nécessaire dans toutes les variantes
Niet in alle varianten nodig
Ikke brugt i alle varianter
No se utiliza en todas las variantes.
Non necessario in tutte le varianti
Nepoužívá se ve všech variantách
Nepoužíva sa vo všetkých variantoch
Ni potrebno v vseh različicah
Nie jest używane we wszystkich wariantach
Nije potrebno u svim verzijama
Nem minden változatban szükséges

	Werkzeuge / Tools*
X	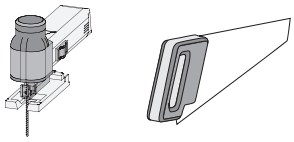
X	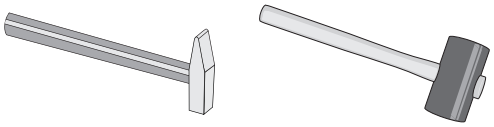
X	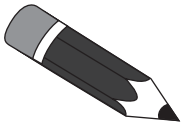
X	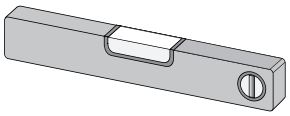
X	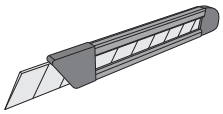
X	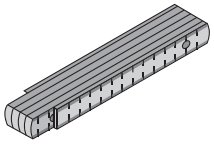
(X)	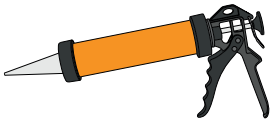
X	
X	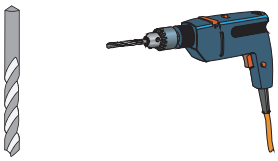
	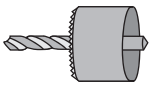
X	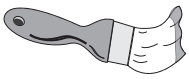

	Werkzeuge / Tools*
X	
	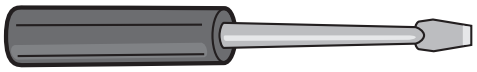
	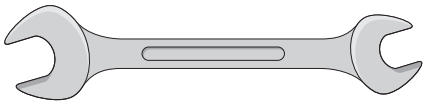
	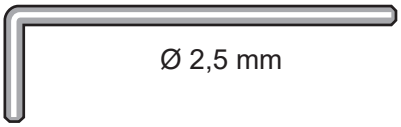 Ø 2,5 mm
	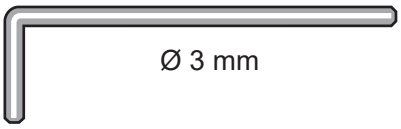 Ø 3 mm
	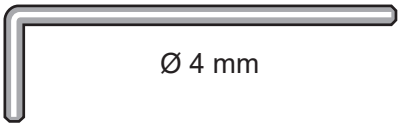 Ø 4 mm
X	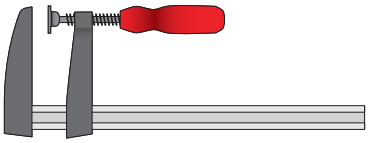

Vergleichen Sie zuerst die Materialliste mit Ihrem Paketinhalt! Bitte haben Sie Verständnis, dass Beanstandungen nur im nicht aufgebauten Zustand bearbeitet werden können!

First compare the list of materials with your package contents! Please understand that complaints can be processed in the non-built status only!

Commencez par comparer la liste du matériel avec le contenu de votre paquet! Sachez que nous traitons uniquement les réclamations concernant le matériel à l'état non monté!

Vergelijk eerst de lijst van materialen met de inhoud van uw pakket! Reclamaties kunnen alleen in behandeling worden genomen zolang de onderdelen nog niet zijn gemonteerd!

Start med at kontrollere materialelisten med indholdet af den leverede pakke! Vi gør venligst opmærksom på at reklamationer kun kan behandles for materialer som ikke er blevet bearbejdet!

En primer lugar, compare la lista de material con el contenido del paquete. Rogamos entienda que las reclamaciones sólo pueden ser tramitadas antes de montar el objeto!

Confrontate questa distinta materiali prima con il contenuto del pacchetto! Vi preghiamo di comprendere che eventuali reclami possono essere accolti solo prima del montaggio!

Nejprve překontrolujte obsah balení podle materiálového listu! Mějte pochopení pro to, že případnou reklamací se můžeme zabývat pouze tehdy, když díly nebudou smontované!

Najprv porovnajte zoznam materiálu s obsahom balíka! Prosíme, majte na pamäti, že reklamácie môžu byť spracované iba v prípade, ak produkt nie je zmontovaný!

Najprej primerjajte seznam materialov z vsebino vašega paketa! Upoštevajte, da lahko pritožbe obravnavamo le v nesestavljenem stanju!

Najpierw porównaj listę materiałów z zawartością paczki! Prosimy o wyrozumiałość, że reklamacje mogą być rozpatrywane tylko w przypadku produktów, które nie zostały jeszcze zmontowane!

Prvo provjerite popis sadržaja i usporedite ga s onim što se nalazi u vašoj pošiljci! Imajte na umu da možemo obraditi pritužbe samo ako predmet nije sastavljen!

Először hasonlítsa össze az anyaglistát a csomag tartalmával! Kérjük, vegye figyelembe, hogy a reklamációkat csak a termék összeszerelése előtt tudjuk feldolgozni!

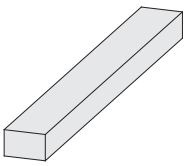

4 x **B2**	240 x 45 x 18 mm	ID 16392
9 x **B4**	2100 x 45 x 18 mm	ID 19547
3 x **B5**	356 x 95 x 18 mm	ID 83582
8 x **B7**	1940 x 95 x 18 mm	ID 15495
9 x **B8**	2350 x 95 x 18 mm	ID 29480
3 x **B11**	1940 x 58 x 28 mm	ID 15504
4 x **B12**	2400 x 60 x 40 mm	ID 19332
4 x **B13**	1880 x 45 x 45 mm	ID 55441

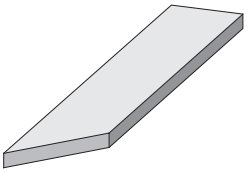

4 x **H1**	1450 x 95 x 18 mm	ID 70044

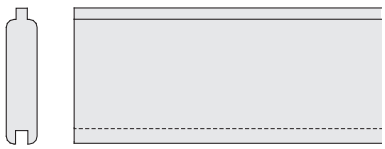

32 x **W1**	433 x 121 x 28 mm	ID 55442
52 x **W2**	2350 x 121 x 28 mm	ID 24003

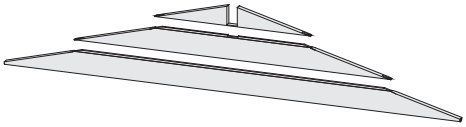

2 x **G1**	2350 x 323 x 28 mm	ID 82135

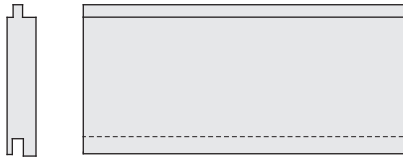

64 x **C1**	1390 x 96 x 19 mm	ID 64883

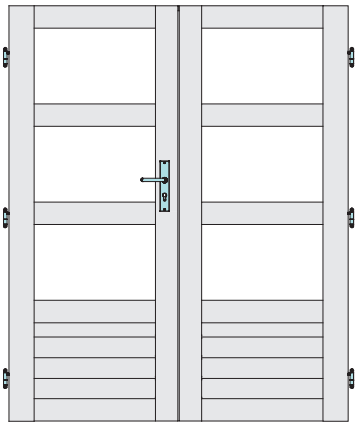

1 x **D**		

1 x **K1**		ID 16034

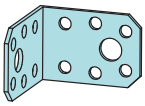

4 x		ID 21292

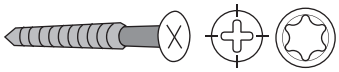

8 x	4 x 18 mm	ID 21191
40 x	4 x 25 mm	ID 21230
240 x	4 x 30 mm	ID 3686
25 x	4 x 40 mm	ID 21925
425 x	4 x 50 mm	ID 3688
10 x	4,5 x 80 mm	ID 9204

200 x	2,2 x 50 mm	ID 5621

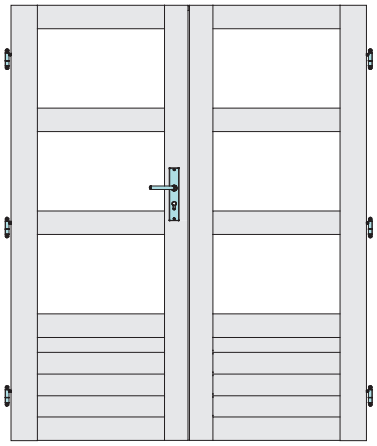

Tür D

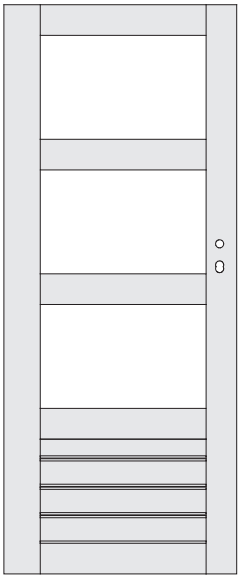

1 x **D1**	1765 x 717 x 36 mm	ID 31246

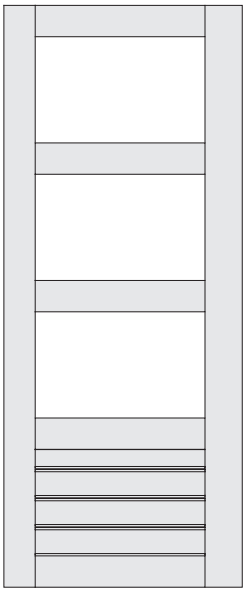

1 x **D2**	1765 x 717 x 36 mm	ID 31248

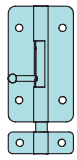

2 x		3709

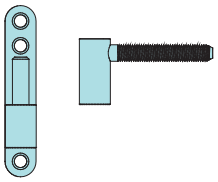

6 x		ID 3717

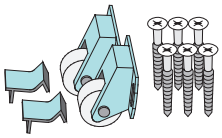

1 x		ID 68586

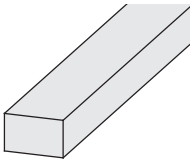

1 x **X1**	1400 x 28 x 18 mm	ID 68619
5 x **X2**	1834 x 45 x 18 mm	ID 82077
2 x **X3**	1428 x 95 x 18 mm	ID 82078
1 x **X4**	1475 x 38 x 28 mm	ID 34189
2 x **X5**	1724 x 38 x 28 mm	ID 34188

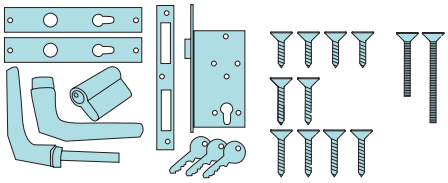

1 x		ID 15979

≈ 60mm
≈ 40mm

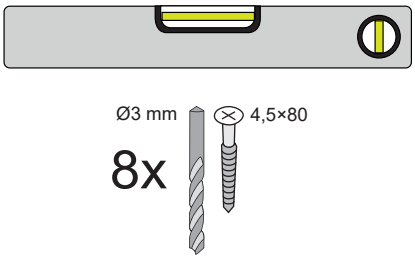
Ø3 mm
4,5×80
8x

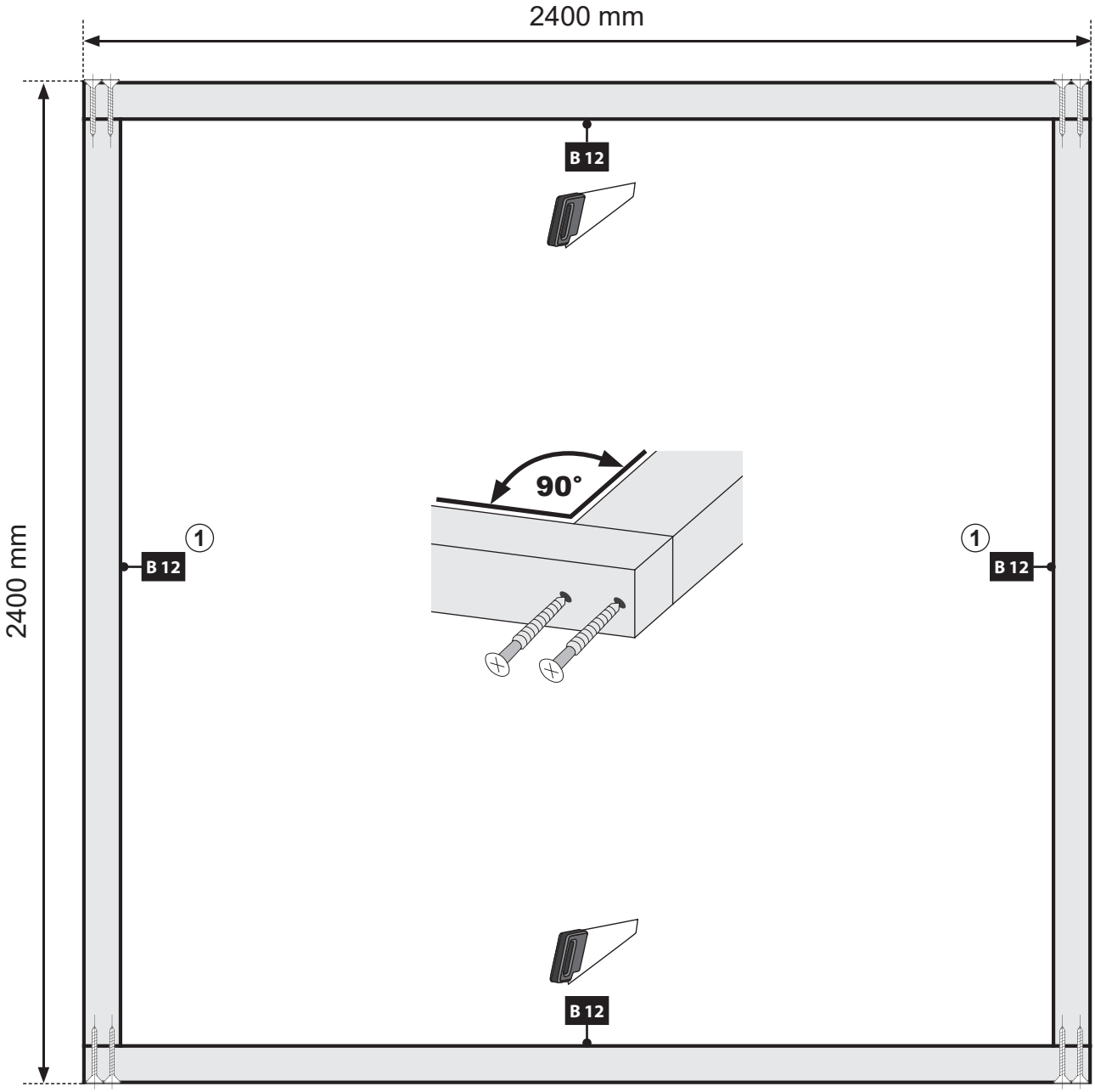
2400 mm
2400 mm
B 12
B 12
B 12
B 12
1
1
90°

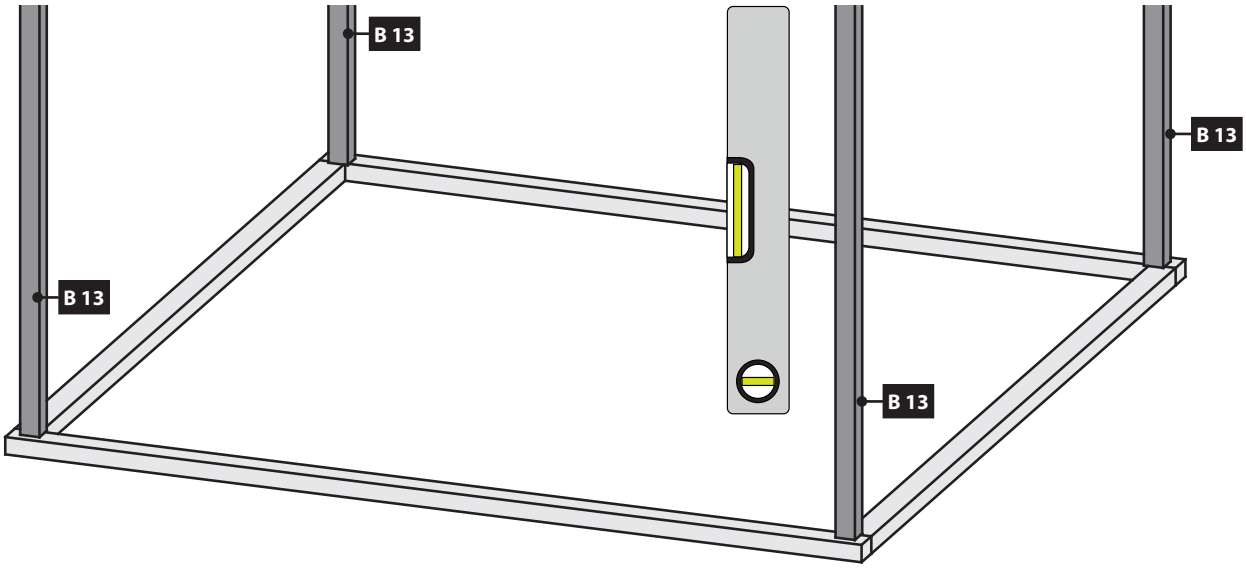
B 13
B 13
B 13
B 13

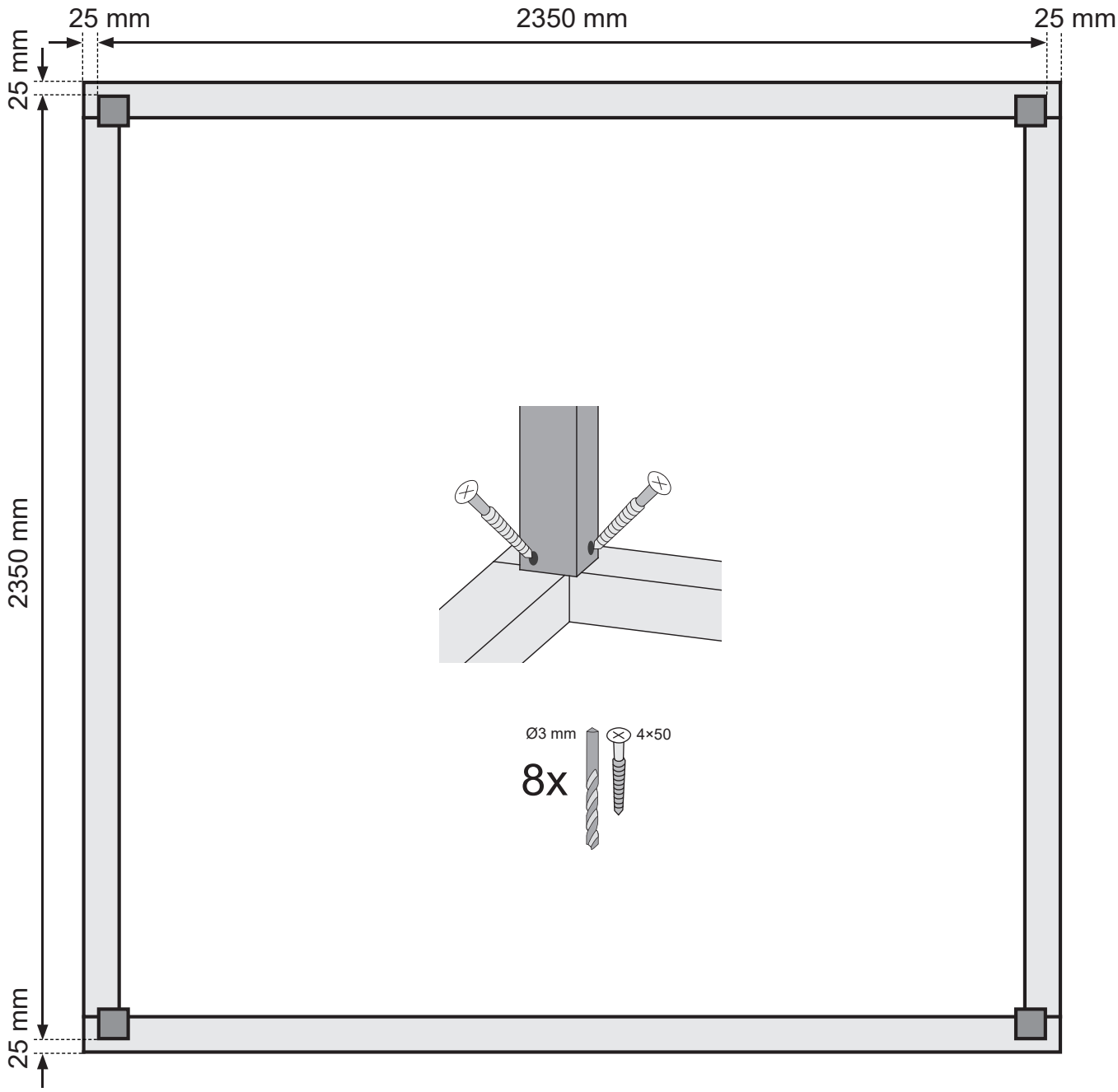
25 mm
2350 mm
25 mm
25 mm
2350 mm
25 mm
Ø3 mm
4×50
8x

Leim! Achten Sie auf die gleiche Höhe
Glue! Look for the same height
Colle! Faites attention à la même hauteur
Lijm! Besteed aandacht aan de dezelfde hoogte
Lim! Vær opmærksom på samme højde
Pegamento! Prestar atención a la misma altura
Colla! Prestare attenzione alla stessa altezza
Klíh! Dávejte pozor na stejnou výšku
Lepidlo! Dbajte na rovnakú výšku
Lepilo! Prepričajte se, da je višina enaka
Klej! Zwróć uwagę na tę samą wysokość
Ljepilo! Pobrinite se da budu na istoj visini
Ragasztó! Ügyeljen arra, hogy azonos magasságban legyen

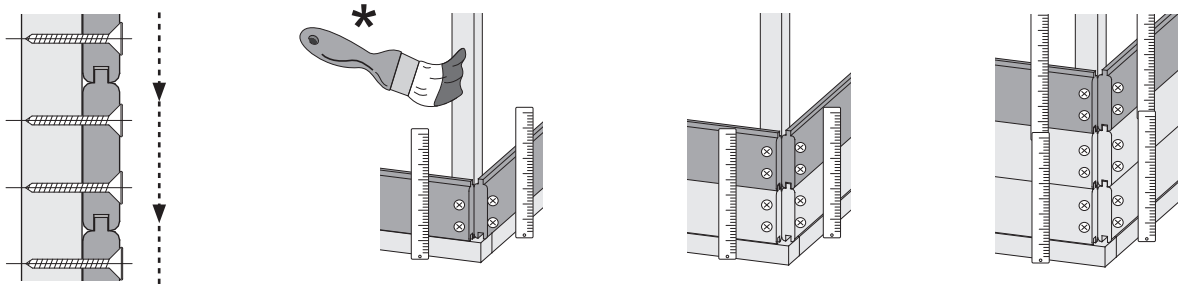

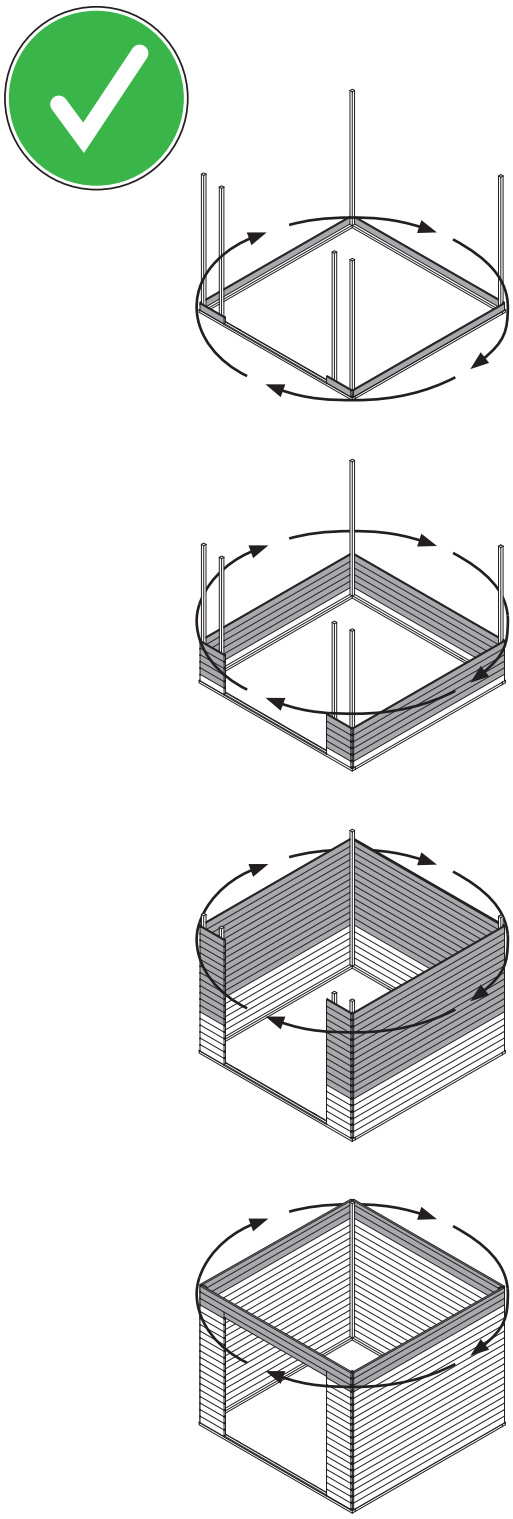

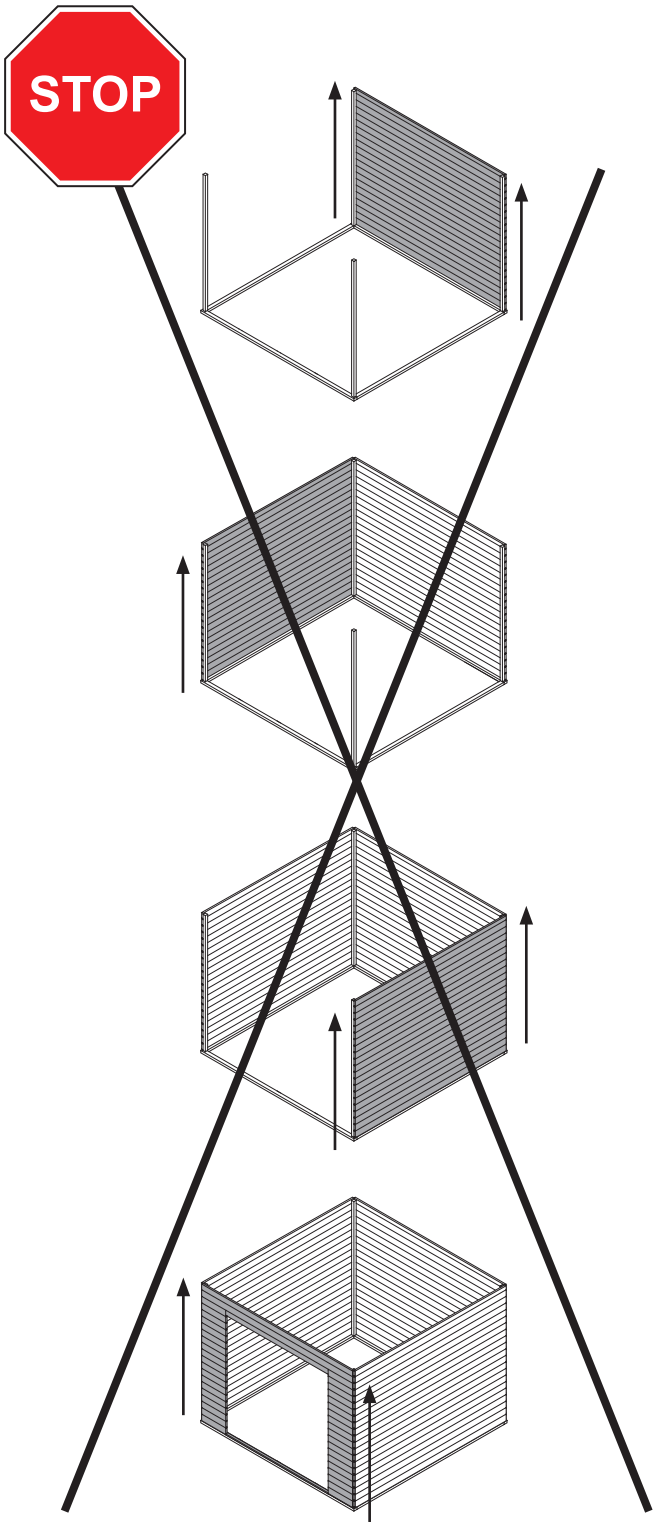

03

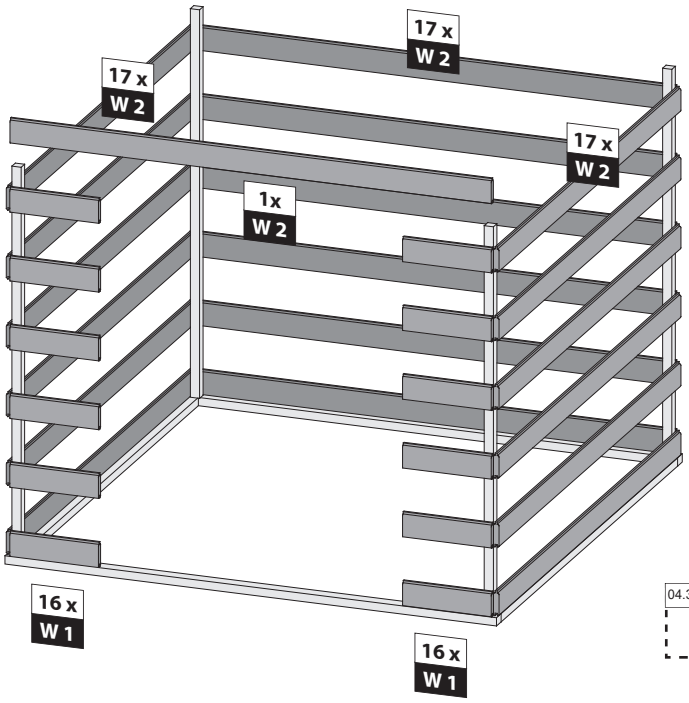

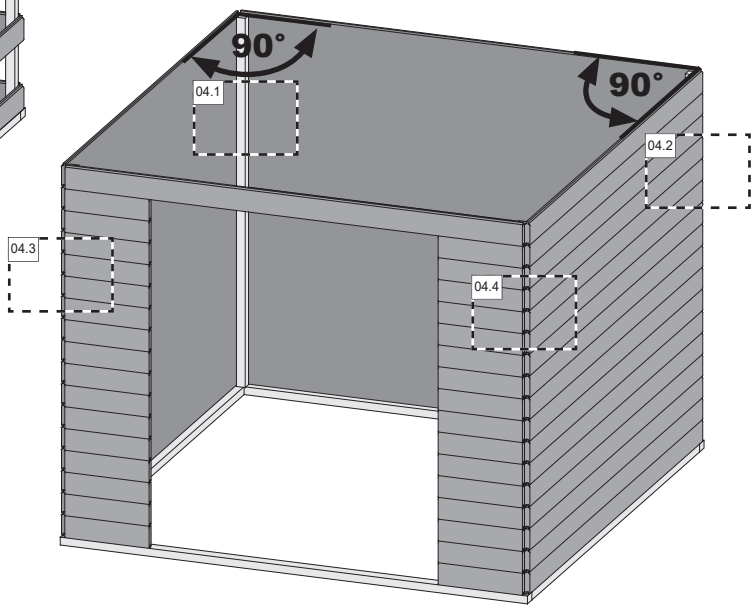

03.1

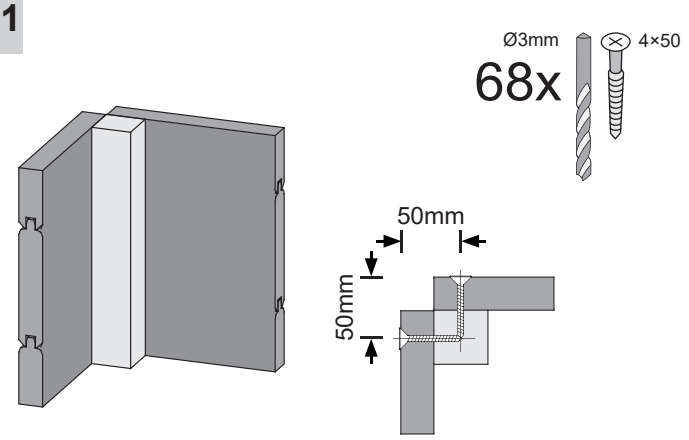

03.2

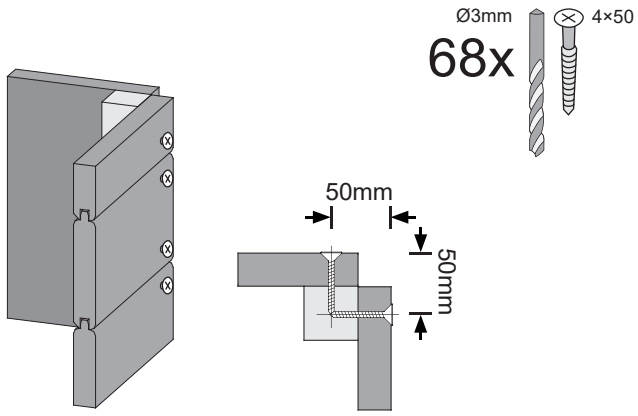

03.3

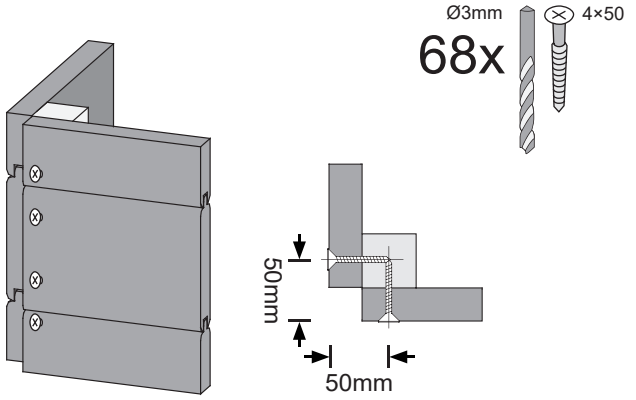

03.4

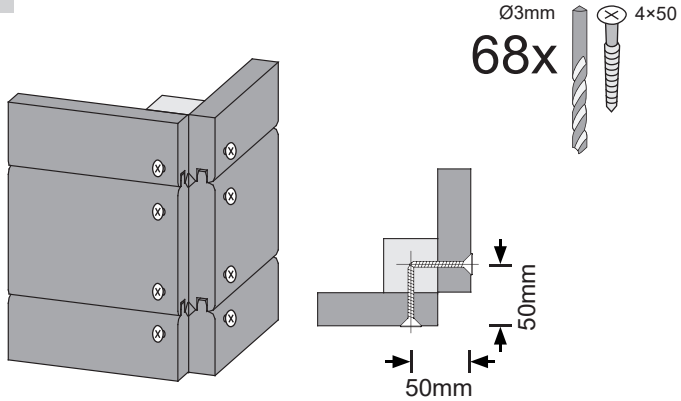

04

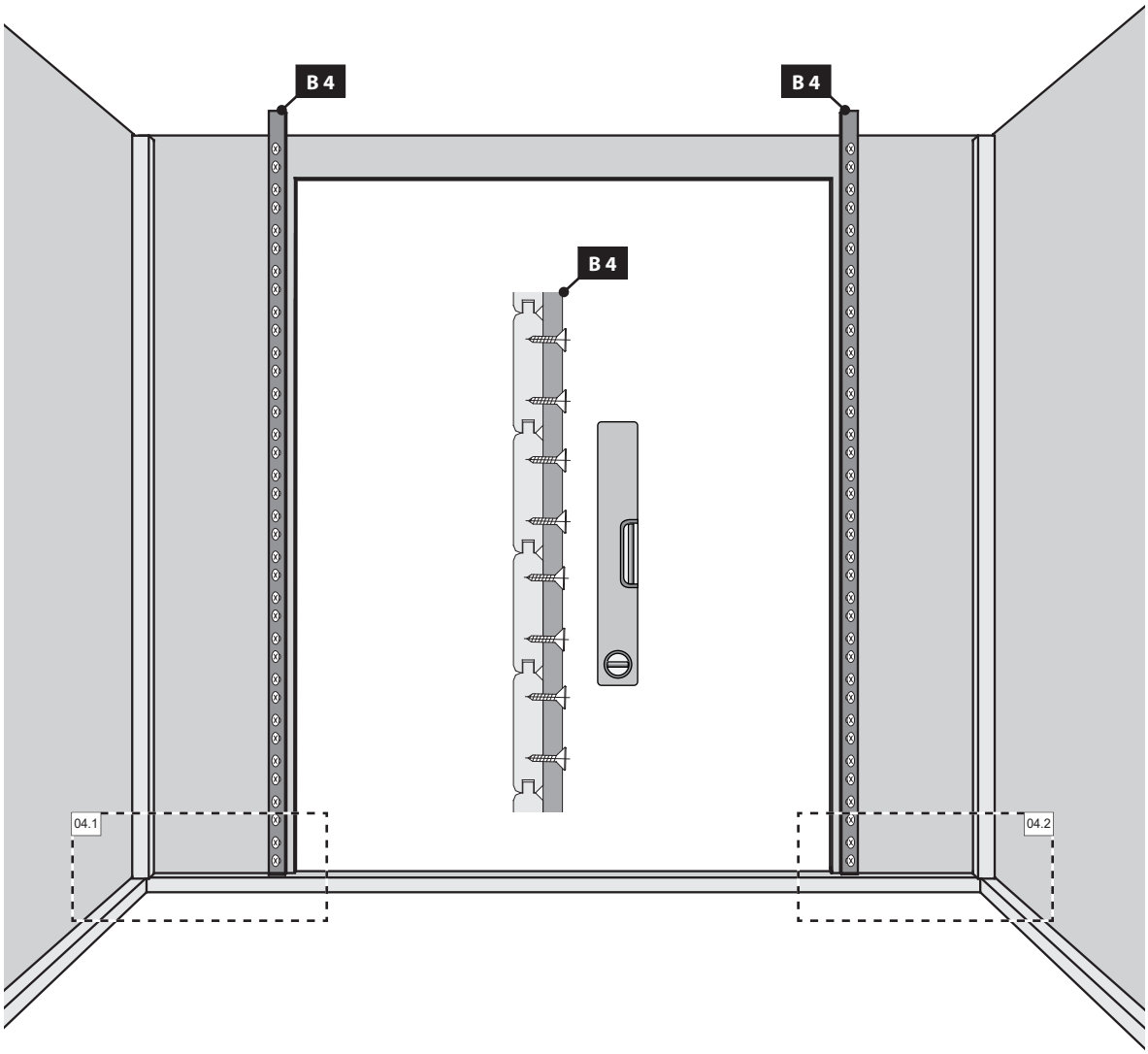

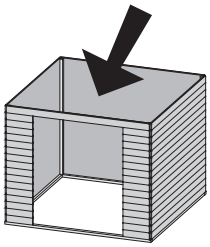

04.1

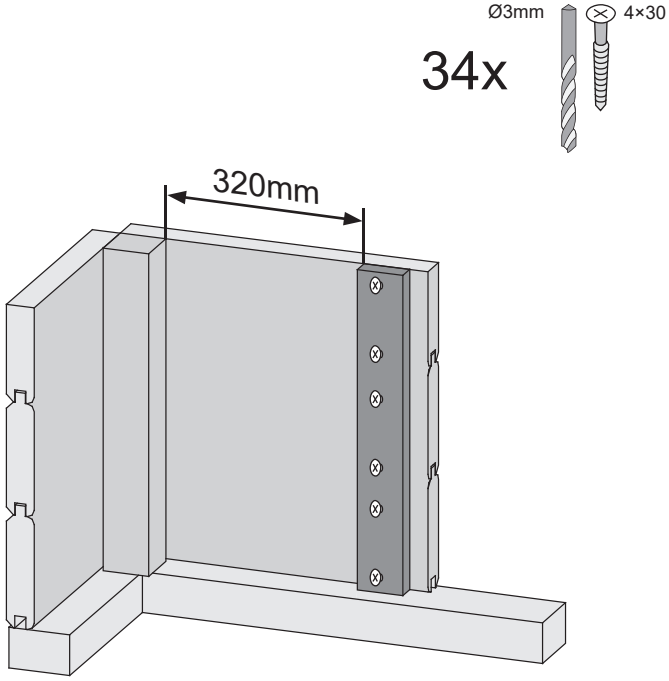

04.2

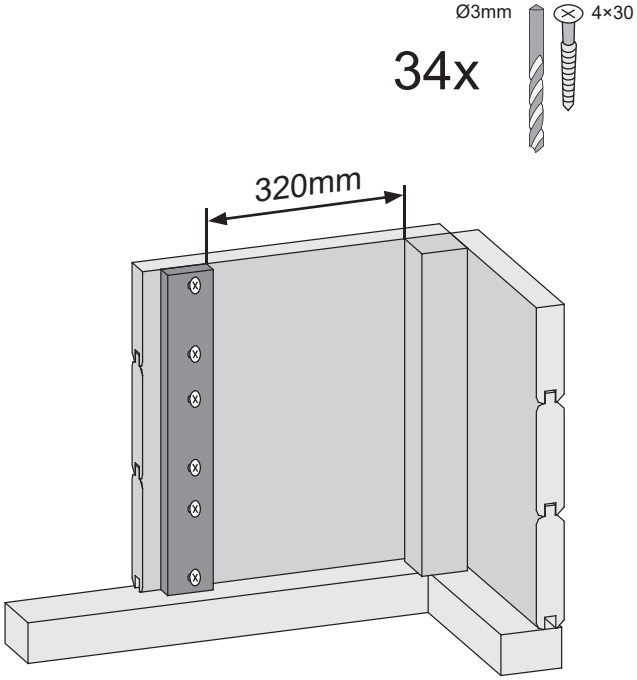

05

2x

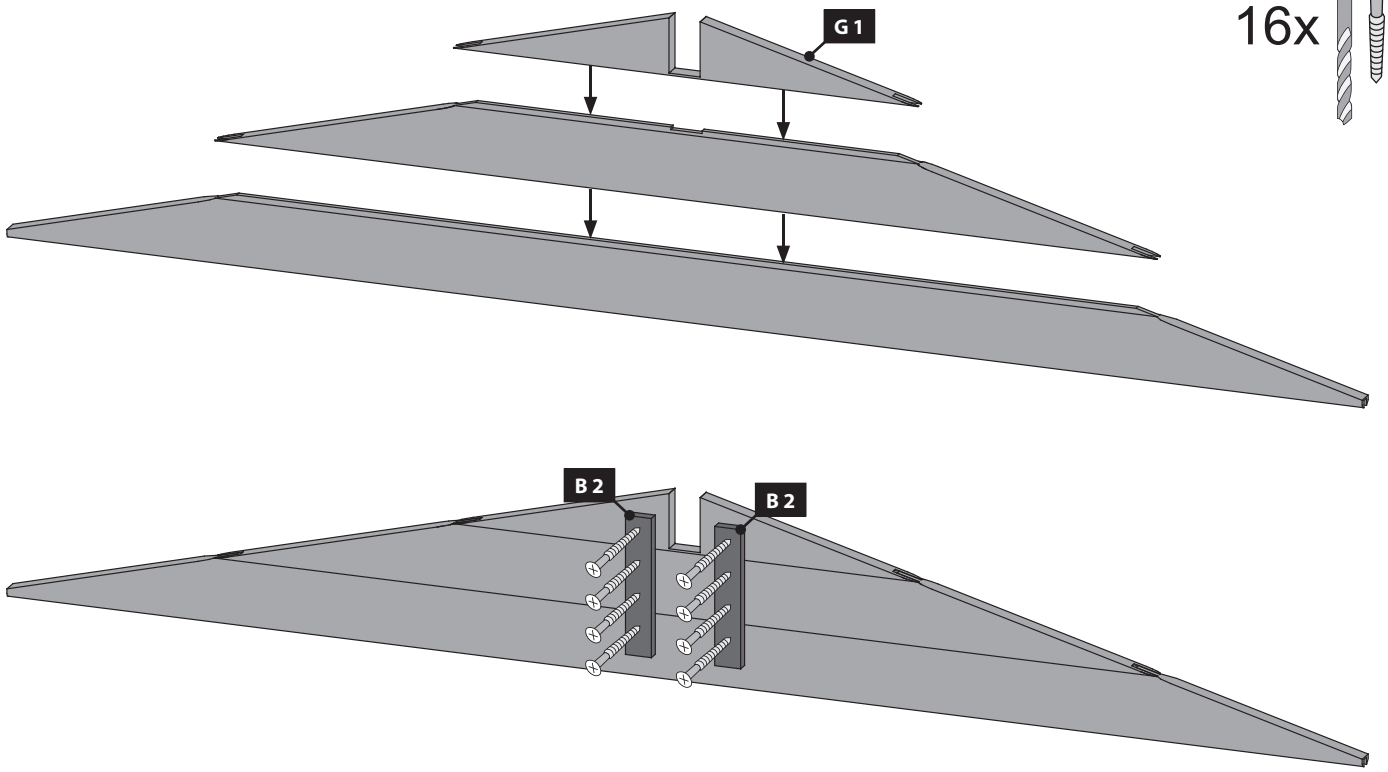

Ø3mm 4×30

16x

06

Ø3mm 4×50

4x

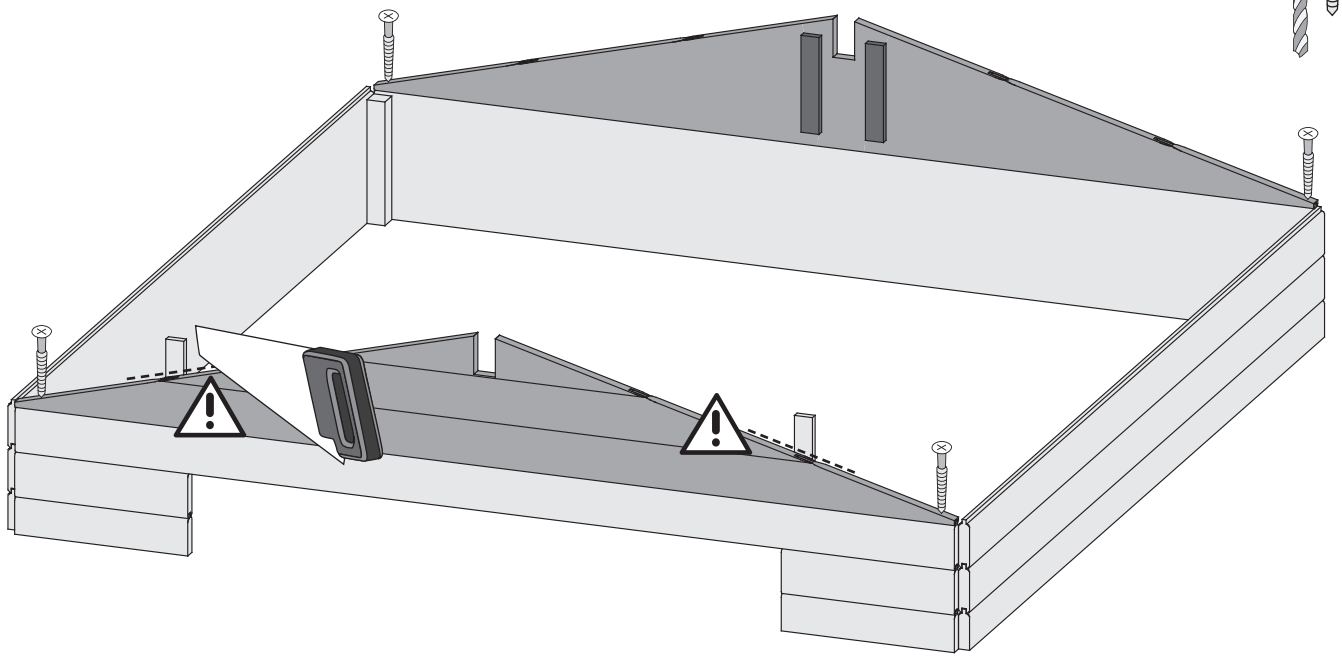

07

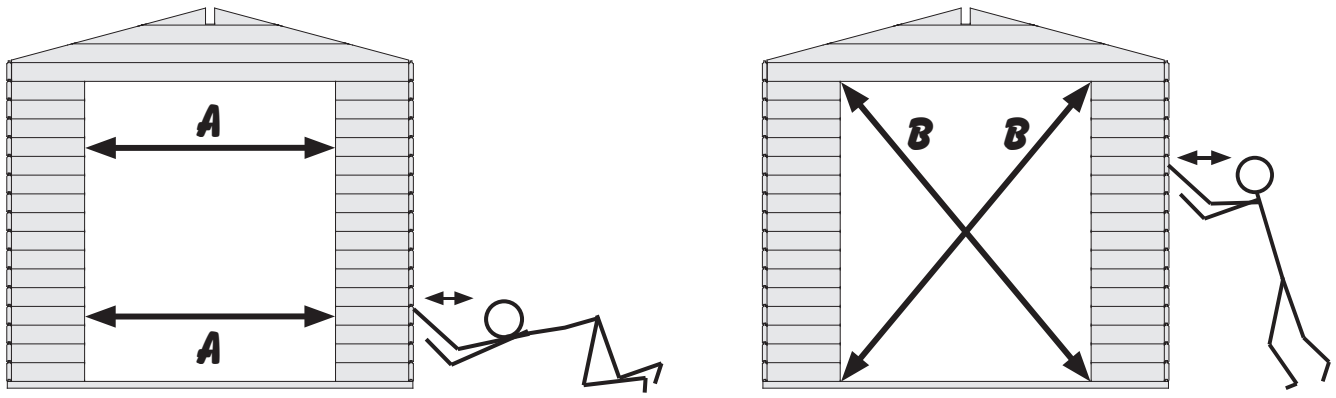

08

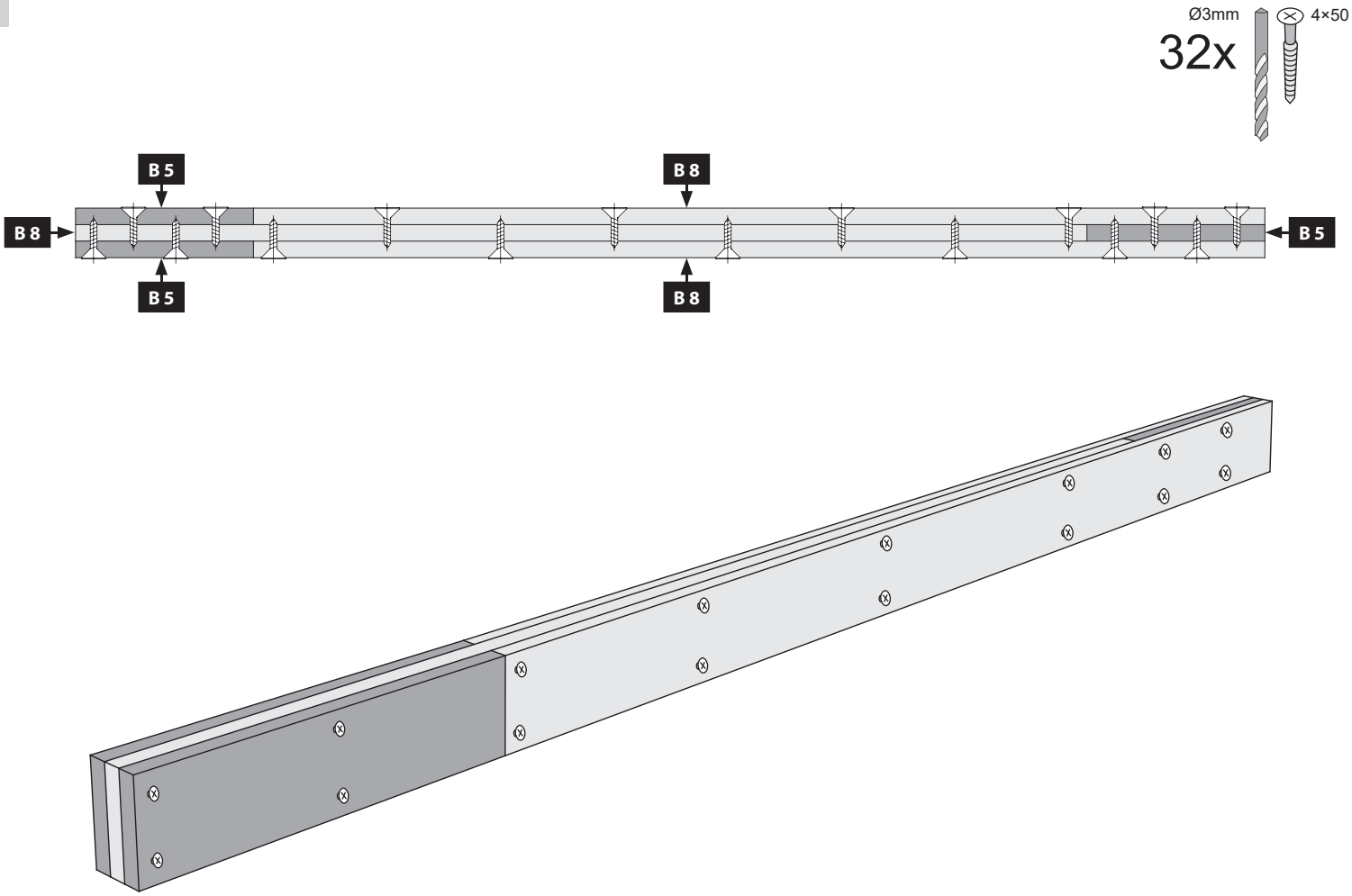

09

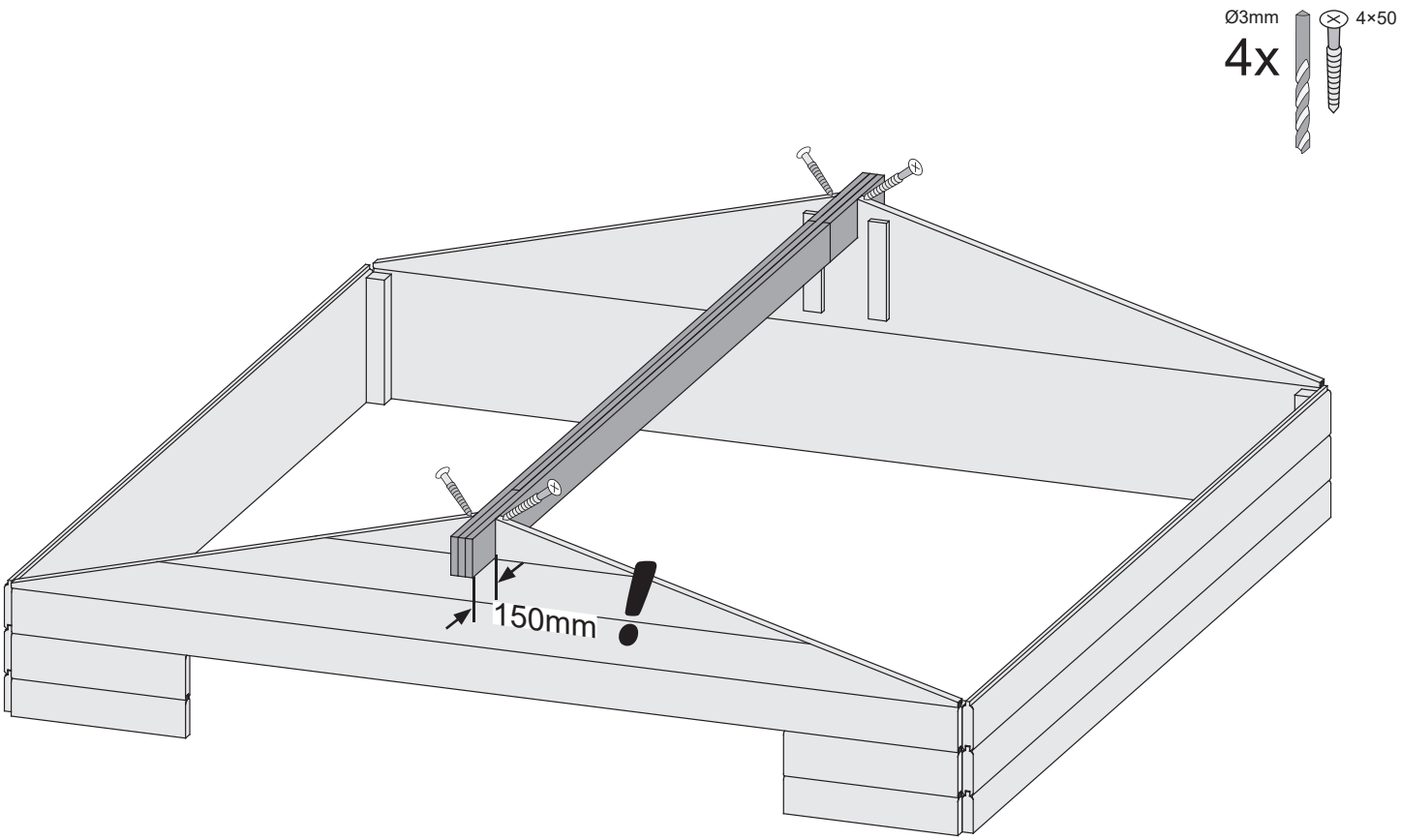

10 2x

Ø3mm 4×50

56x

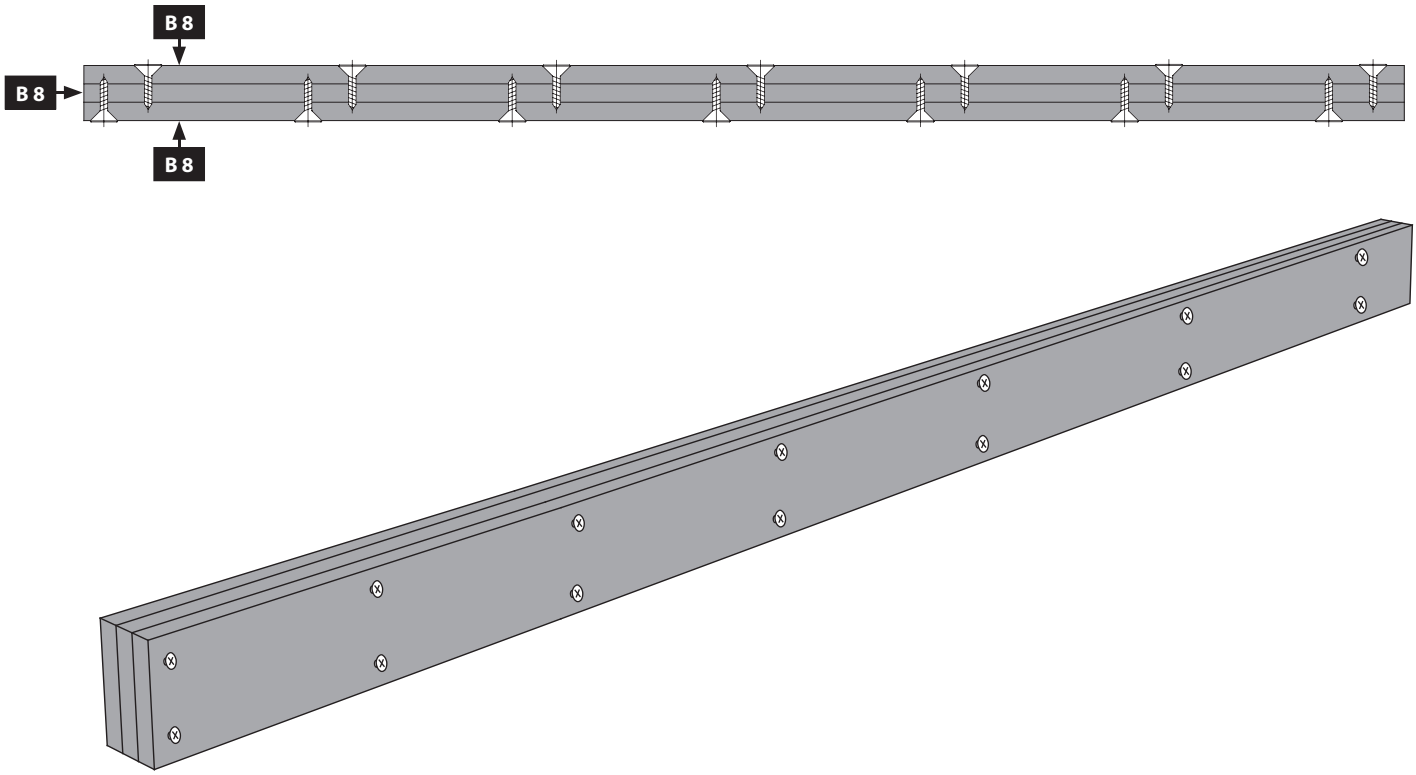

11

4x

Ø3mm 4×25

32x

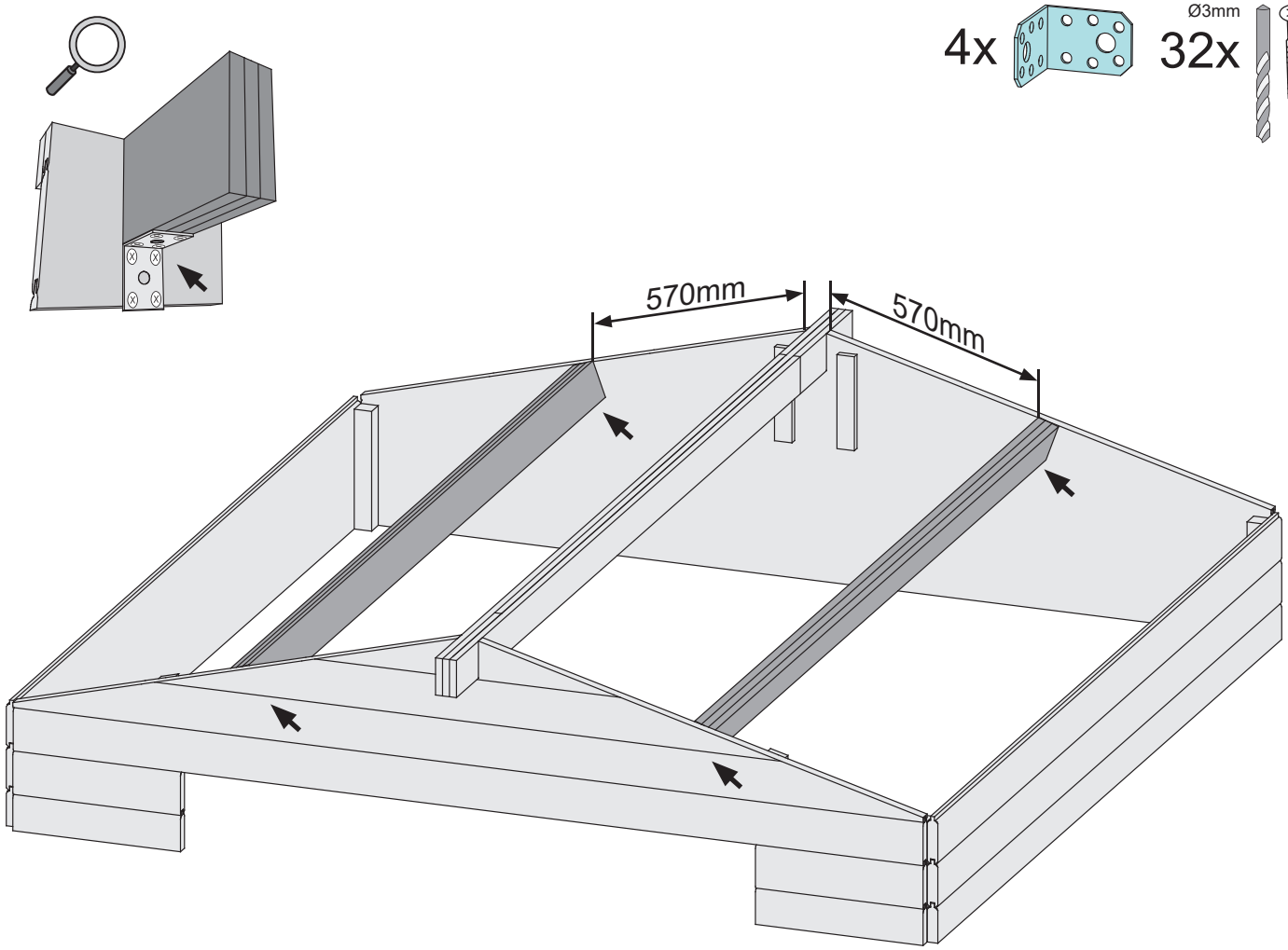

12

4x

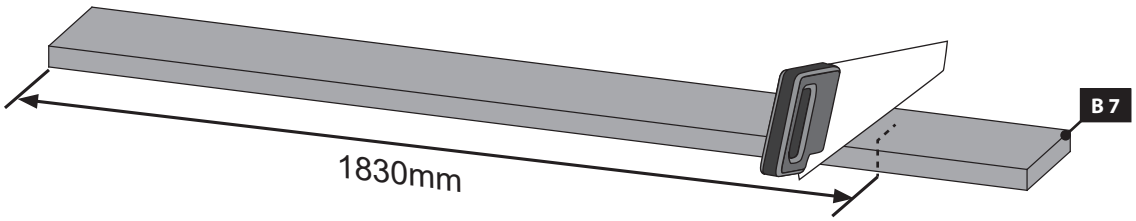

13

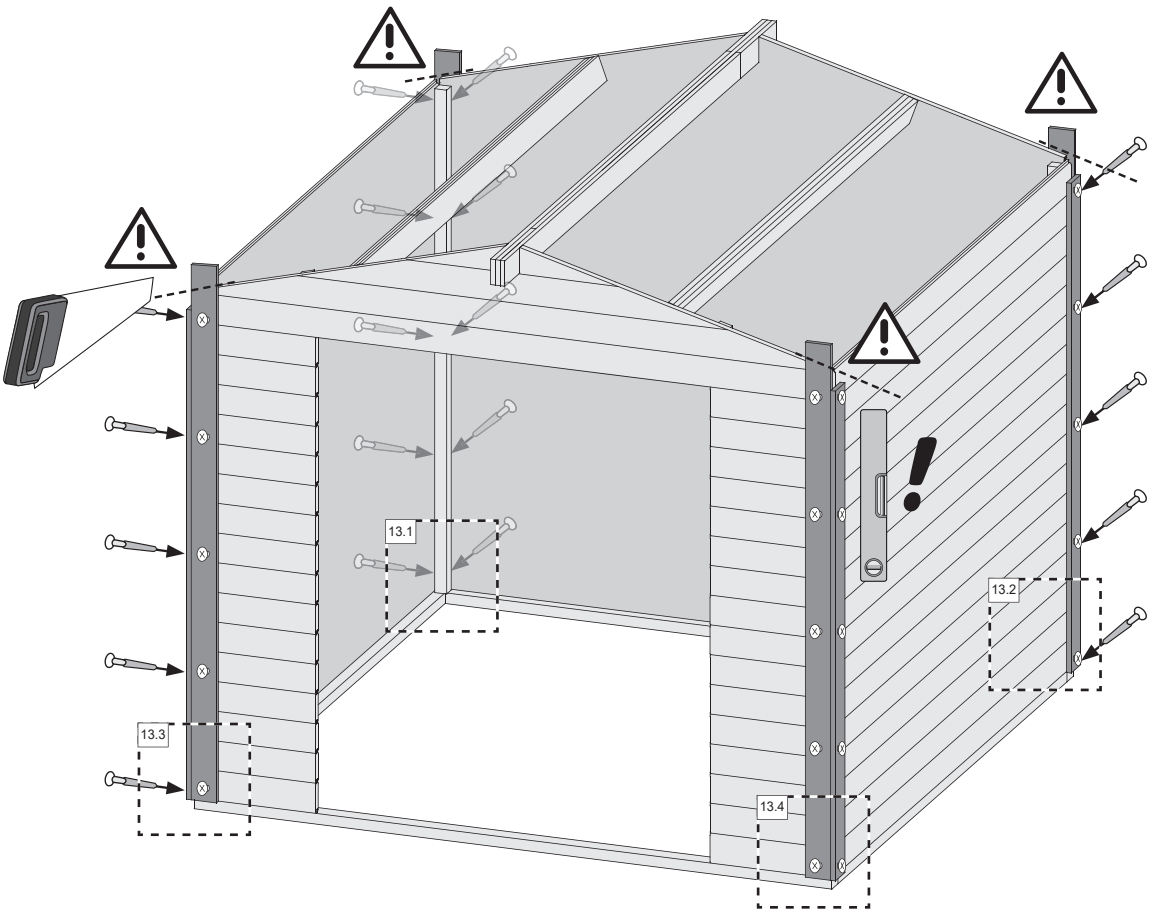

13.1

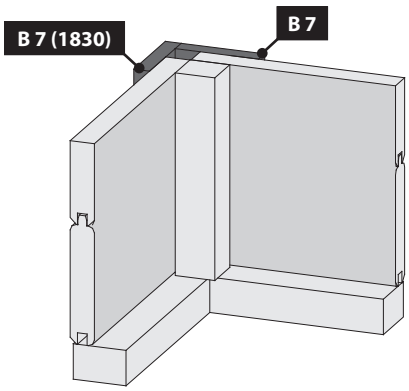

Ø3mm 4×30

10x

13.2

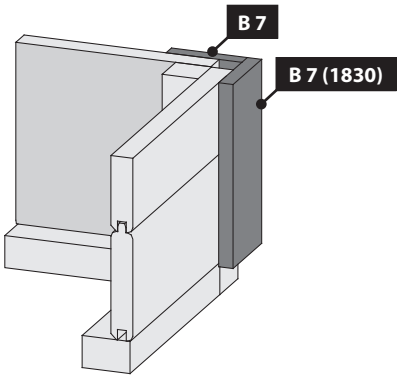

Ø3mm 4×30

10x

13.3

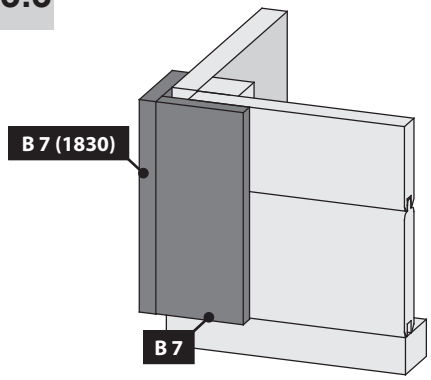

Ø3mm 4×30

10x

13.4

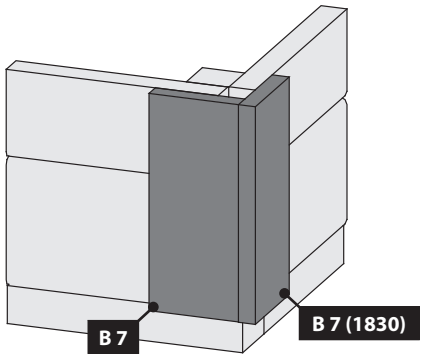

Ø3mm 4×30

10x

14

1x

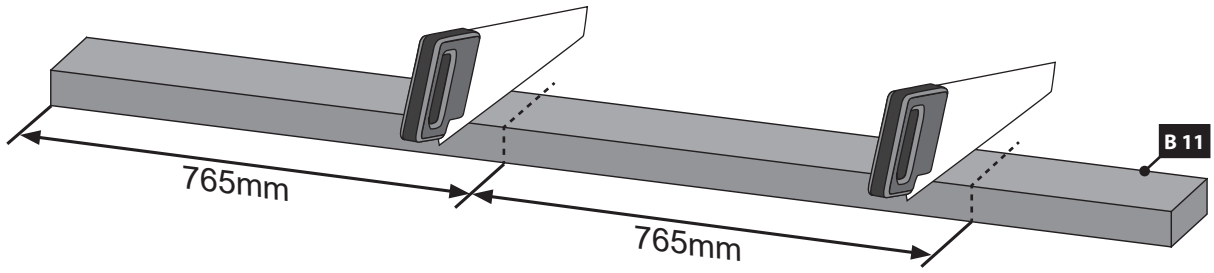

15

Ø3mm 4×50

16x

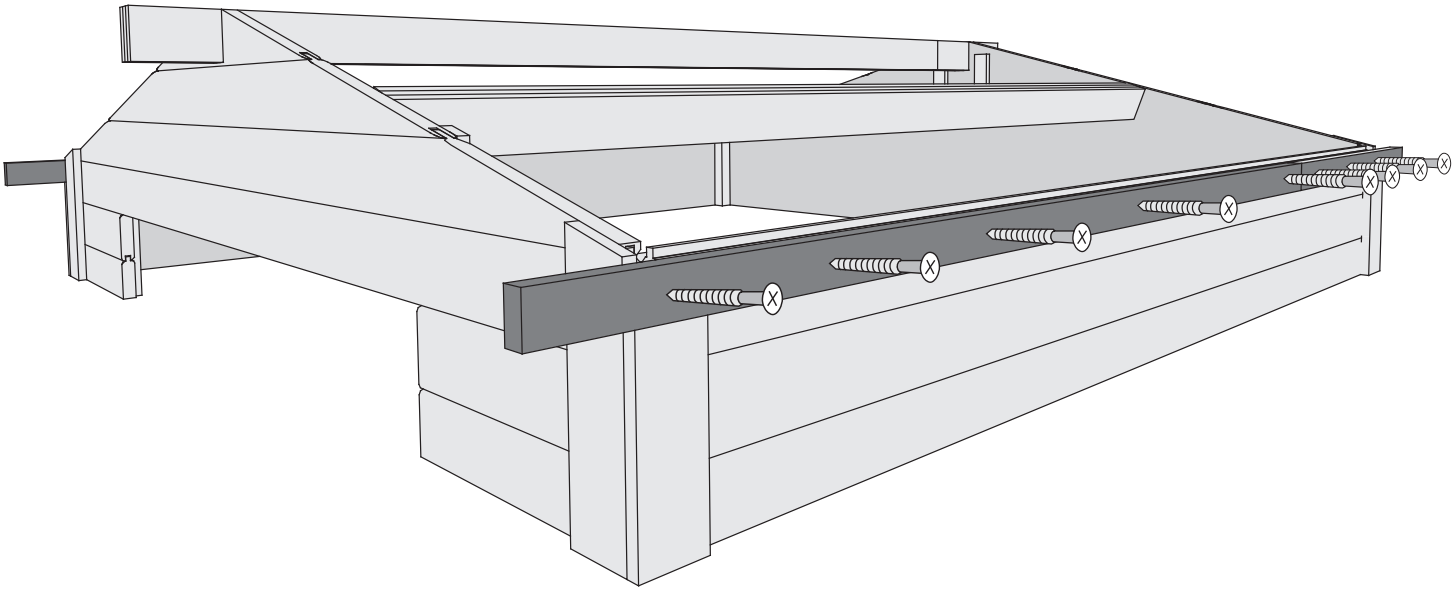

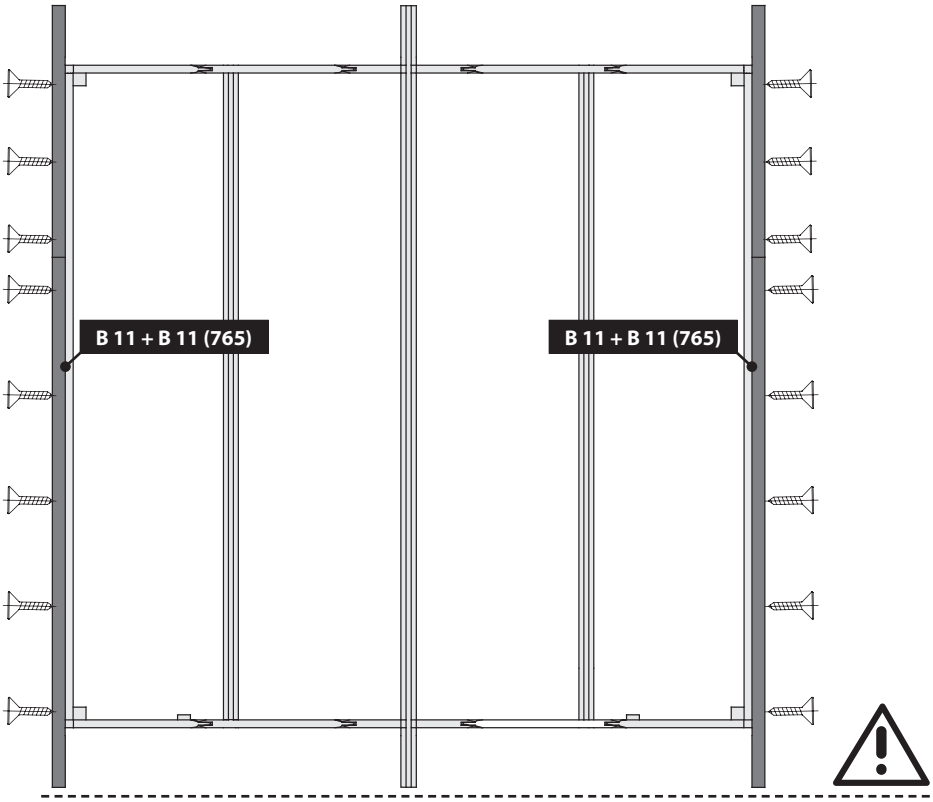

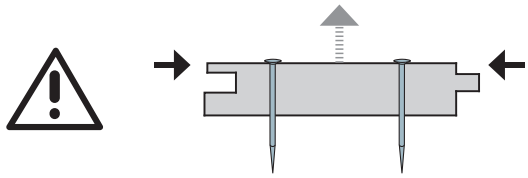

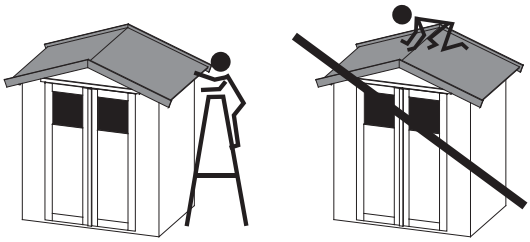

16

178x

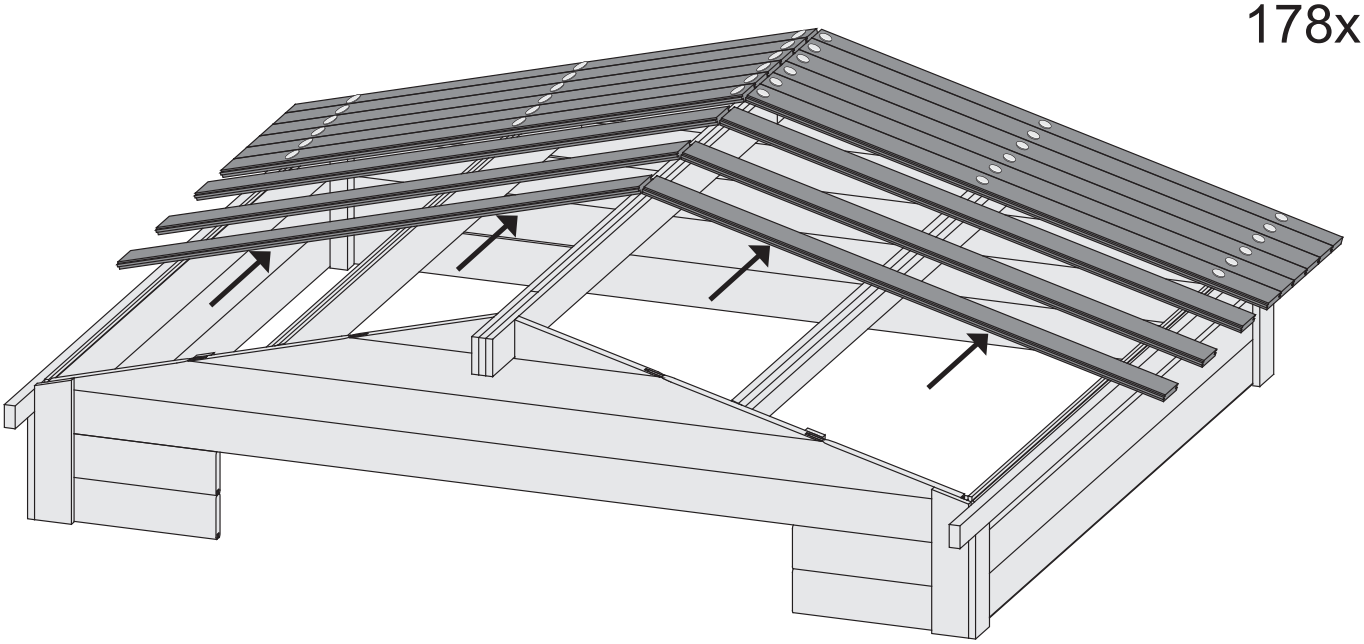

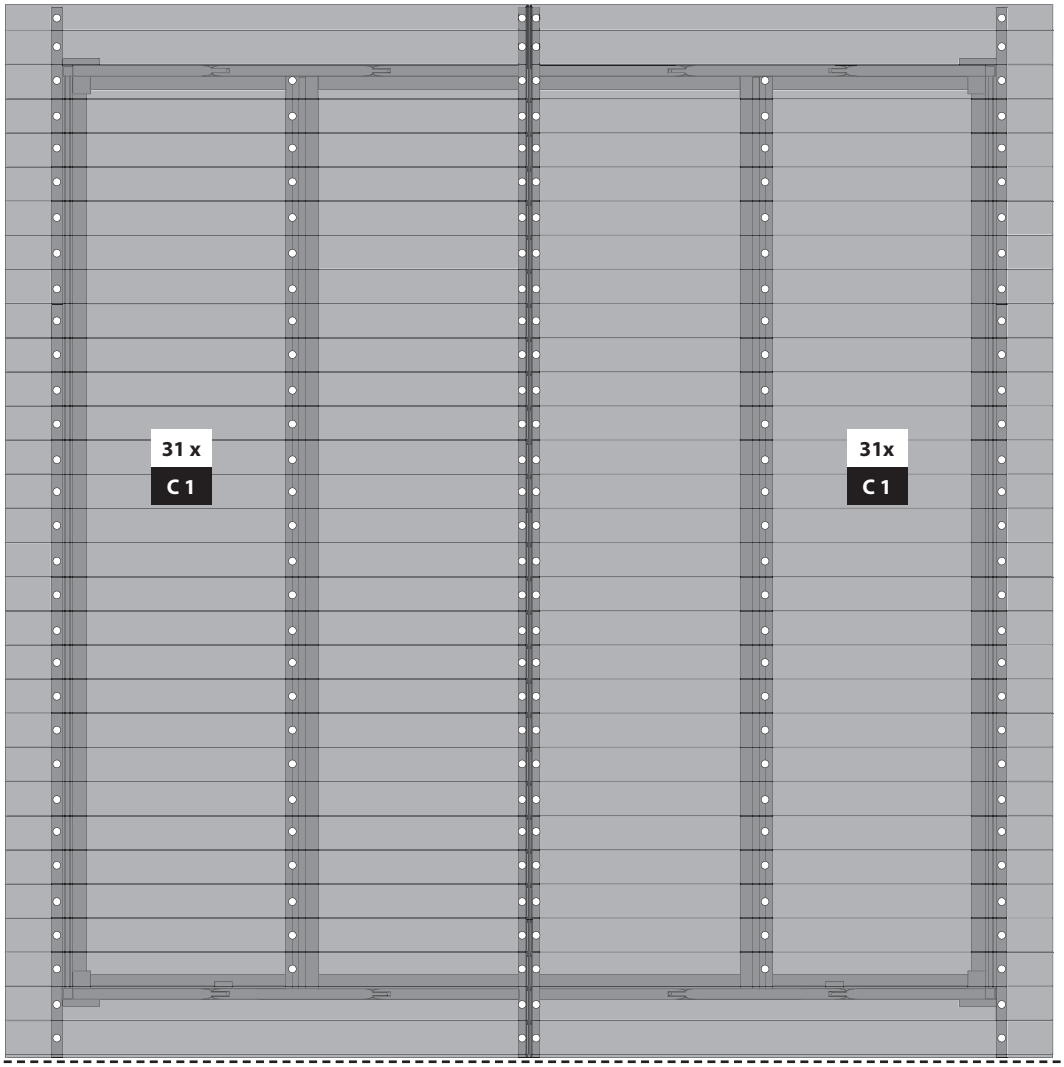

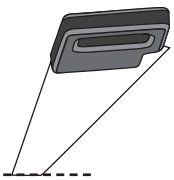

17

1x

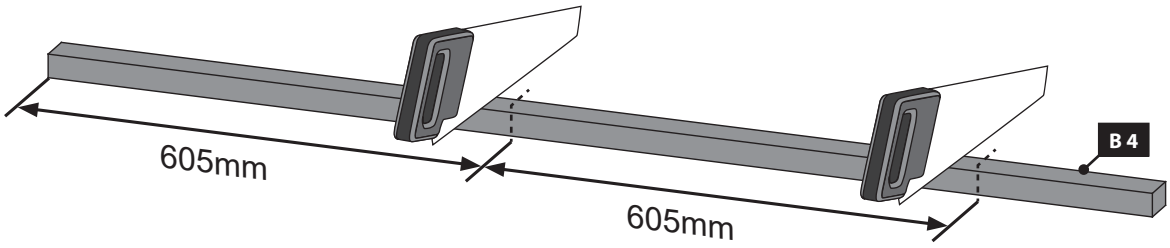

18

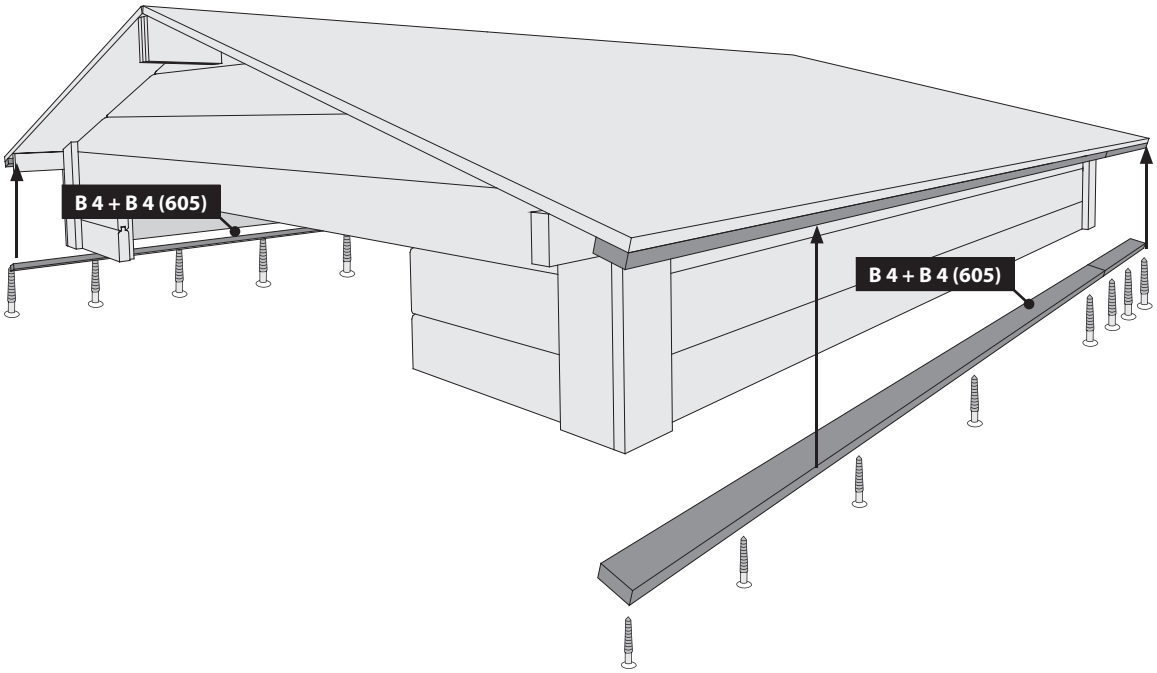

Ø3mm 4×30

16x

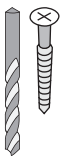

19

4x

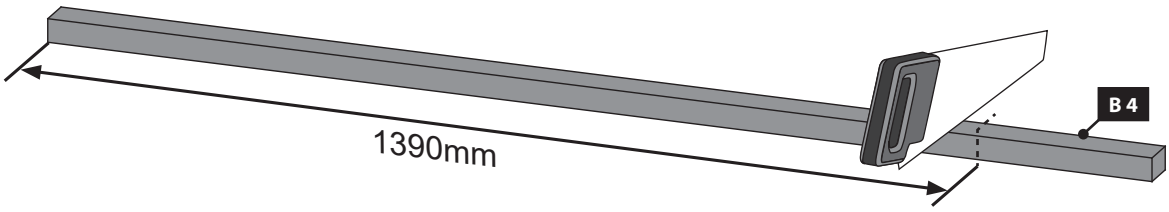

20

Ø3mm 4×30

20x

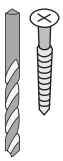

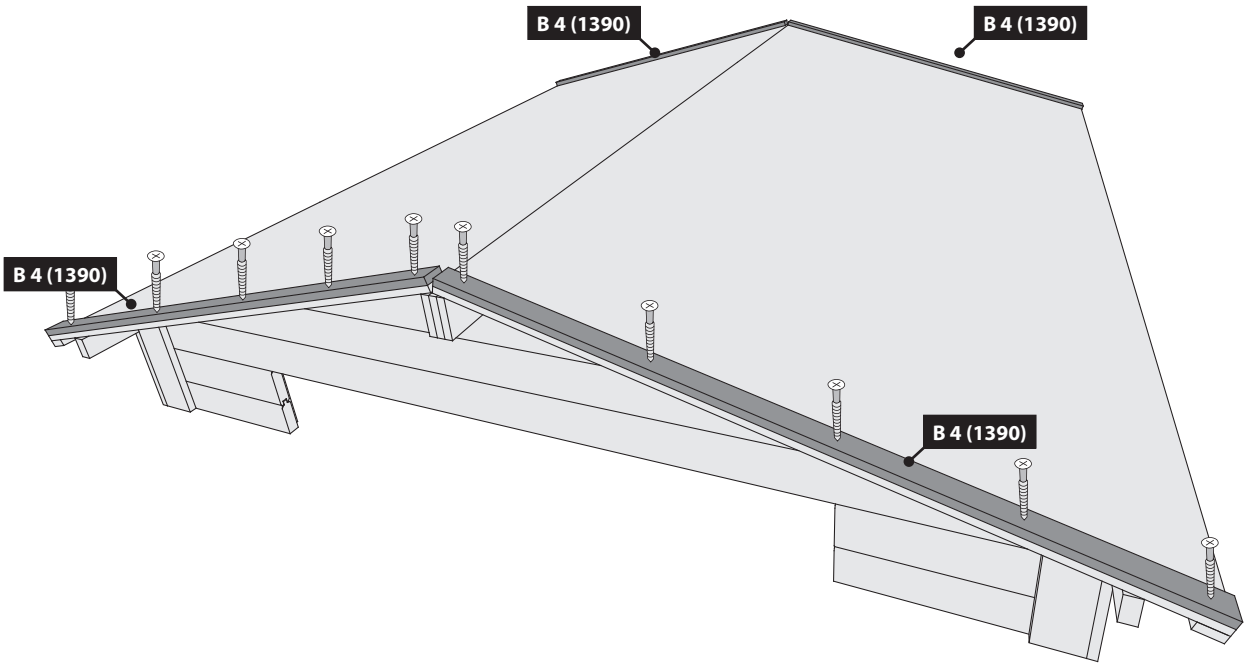

Montage Dachbelag
Installation of roof covering
Pose de la couverture de toiture
Montage van de dakbedekking
Montering af tagbelægning
Instalación del revestimiento del tejado
Posa della copertura del tetto
Montáž střešní krytiny
Montáž strešnej krytiny
Montaža strešne kritine
Montaż pokrycia dachowego
Postavljanje krovnog pokrova
A tetőburkolat felszerelése

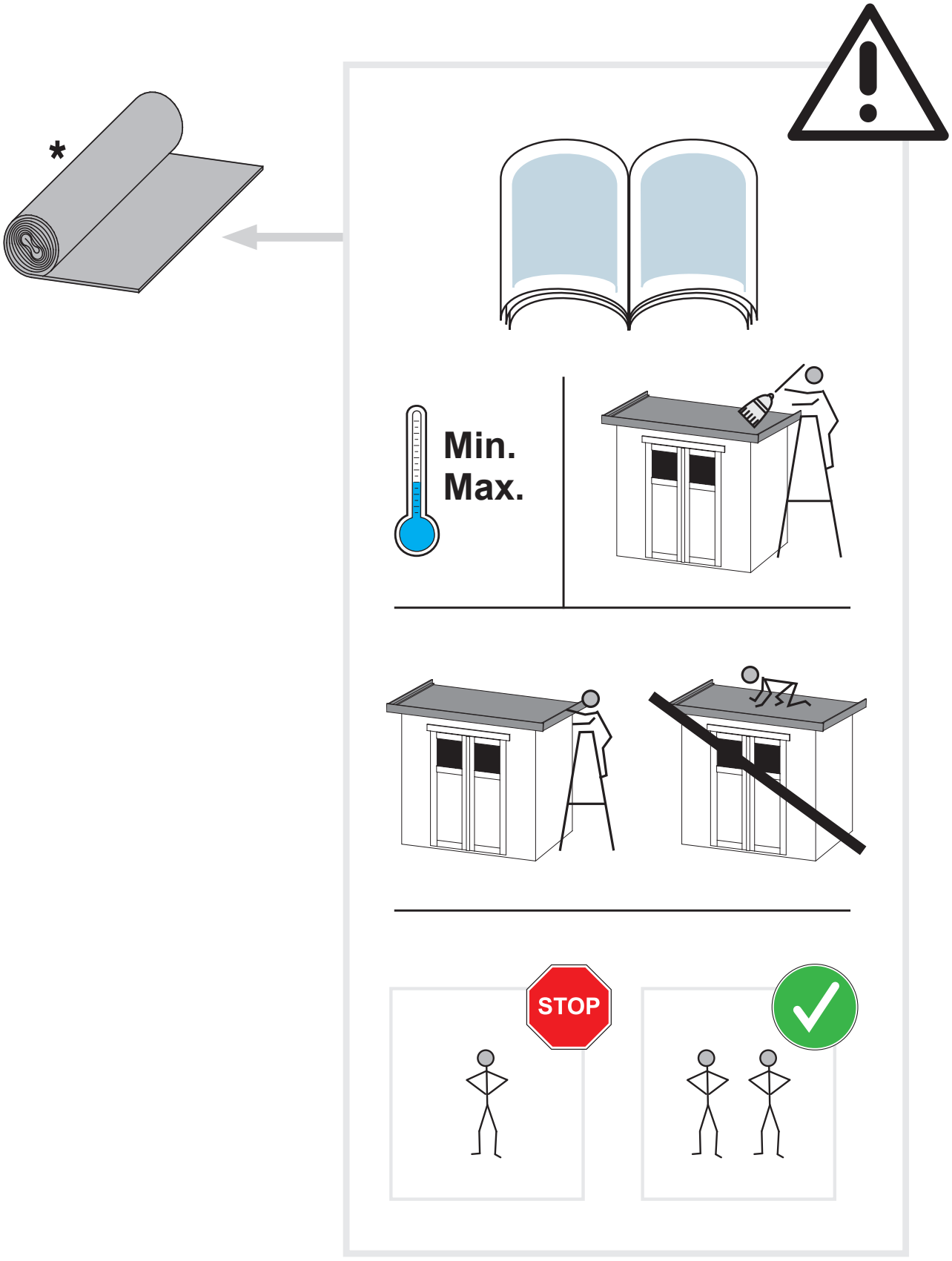

Montage Dachbelag
Installation of roof covering
Pose de la couverture de toiture
Montage van de dakbedekking
Montering af tagbelægning
Instalación del revestimiento del tejado
Posa della copertura del tetto
Montáž střešní krytiny
Montáž strešnej krytiny
Montaža strešne kritine
Montaż pokrycia dachowego
Postavljanje krovnog pokrova
A tetőburkolat felszerelése

Der Materialbedarf richtet sich nach Ihrer Hausgröße. Beachten Sie die Lagerungs- und Montagehinweise Ihres gewählten Dachbelags, insbesondere zu den erforderlichen Umweltbedingungen (z.B. Temperatur und Luftfeuchte) für eine erfolgreiche Montage. Das Dach ist nicht begehbar. Die Konstruktion ist für eine Gesamtbelastung (Schnee, Wind) und nicht für eine Punktbelastung ausgelegt. Zur Montage muss das Dach in jedem Fall sauber und trocken sein. Lose Bestandteile sind vorher zu entfernen.
Die Abdichtung der Dachflächen zu angrenzenden Bauteilen mit Bitumendichtmasse/Silikon ist bauseits zu lösen!

The amount of material required depends on the size of your house. Please follow the storage and installation instructions for your chosen roofing material, paying particular attention to the environmental conditions (e.g. temperature and humidity) required for successful installation. The roof is not accessible. The structure is designed to withstand a total load (snow, wind) and not a point load. The roof must always be clean and dry before installation. Any loose parts must be removed beforehand.
The client is responsible for sealing the roof surfaces where they meet adjacent building components using bituminous sealant/silicone!

La quantité de matériaux nécessaire dépend de la taille de votre maison. Respectez les consignes de stockage et de pose de la couverture de toiture que vous avez choisie, notamment en ce qui concerne les conditions environnementales requises (par exemple, la température et l‘humidité de l‘air) pour une pose réussie. Le toit n‘est pas praticable. La structure est conçue pour supporter une charge globale (neige, vent) et non une charge ponctuelle. Pour le montage, le toit doit impérativement être propre et sec. Les éléments non fixés doivent être retirés au préalable.
L‘étanchéité des surfaces de toiture au niveau des éléments de construction adjacents, réalisée à l‘aide d‘un mastic bitumineux ou de silicone, doit être assurée par le maître d‘ouvrage !

De benodigde hoeveelheid materiaal is afhankelijk van de grootte van uw huis. Houd rekening met de opslag- en montage-instructies van de door u gekozen dakbedekking, met name wat betreft de vereiste omgevingsomstandigheden (bijv. temperatuur en luchtvochtigheid) voor een succesvolle montage. Het dak is niet beloopbaar. De constructie is ontworpen voor een totale belasting (sneeuw, wind) en niet voor een puntbelasting. Voor de montage moet het dak in ieder geval schoon en droog zijn. Losse onderdelen moeten vooraf worden verwijderd.
Het afdichten van de dakvlakken tegen aangrenzende bouwdelen met bitumenafdichtingsmiddel/siliconen dient door de opdrachtgever te worden uitgevoerd!

Materialebehovet afhænger af husets størrelse. Overhold opbevarings- og monteringsanvisningerne for det valgte tagbelægning, især hvad angår de nødvendige miljøforhold (f.eks. temperatur og luftfugtighed) for en vellykket montering. Taget er ikke begangbart. Konstruktionen er dimensioneret til en samlet belastning (sne, vind) og ikke til punktbelastning. Taget skal under alle omstændigheder være rent og tørt ved montering. Løse dele skal fjernes på forhånd.
Tætning af tagfladerne mod tilstødende bygningsdele med bitumen-tætningsmasse/silikone skal udføres af bygherren!

La cantidad de material necesaria depende del tamaño de su vivienda. Tenga en cuenta las instrucciones de almacenamiento y montaje del revestimiento de tejado que haya elegido, especialmente en lo que respecta a las condiciones ambientales necesarias (por ejemplo, temperatura y humedad del aire) para que el montaje se realice con éxito. No se puede pisar el tejado. La estructura está diseñada para soportar una carga total (nieve, viento) y no para una carga puntual. Para el montaje, el tejado debe estar siempre limpio y seco. Se deben retirar previamente los elementos sueltos.
¡El sellado de las superficies del tejado con los elementos constructivos adyacentes mediante masilla bituminosa o silicona debe ser realizado por el cliente!

Il fabbisogno di materiale dipende dalle dimensioni della vostra casa. Attenetevi alle istruzioni di stoccaggio e montaggio della copertura scelta, in particolare per quanto riguarda le condizioni ambientali necessarie (ad es. temperatura e umidità dell’aria) per un montaggio corretto. Il tetto non è calpestabile. La struttura è progettata per sopportare un carico complessivo (neve, vento) e non un carico puntuale. Per il montaggio, il tetto deve essere in ogni caso pulito e asciutto. Eventuali elementi non fissati devono essere rimossi in precedenza.
L’impermeabilizzazione delle superfici del tetto in corrispondenza degli elementi costruttivi adiacenti con mastice bituminoso/silicone è a carico del committente!

Montage Dachbelag
Installation of roof covering
Pose de la couverture de toiture
Montage van de dakbedekking
Montering af tagbelægning
Instalación del revestimiento del tejado
Posa della copertura del tetto
Montáž střešní krytiny
Montáž strešnej krytiny
Montaža strešne kritine
Montaż pokrycia dachowego
Postavljanje krovnog pokrova
A tetőburkolat felszerelése

Spotřeba materiálu závisí na velikosti vašeho domu. Dodržujte pokyny pro skladování a montáž zvolené střešní krytiny, zejména pokud jde o nezbytné podmínky prostředí (např. teplotu a vlhkost vzduchu) pro úspěšnou montáž. Střecha není přístupná. Konstrukce je navržena pro celkové zatížení (sníh, vítr), nikoli pro bodové zatížení. Pro montáž musí být střecha v každém případě čistá a suchá. Volné části je třeba předem odstranit. Utěsnění střešních ploch vůči sousedním stavebním prvkům pomocí bitumenové těsnicí hmoty/silikonu musí zajistit stavebník!

Potreba materiálu závisí od veľkosti vášho domu. Dodržiavajte pokyny na skladovanie a montáž zvolenej strešnej krytiny, najmä pokiaľ ide o nevyhnutné podmienky prostredia (napr. teplota a vlhkosť vzduchu) potrebné na úspešnú montáž. Na strechu sa nesmie vstúpiť. Konštrukcia je navrhnutá na celkové zaťaženie (sneh, vietor), nie na bodové zaťaženie. Pred montážou musí byť strecha v každom prípade čistá a suchá. Voľné časti je potrebné vopred odstrániť. Utesnenie strešných plôch voči susedným konštrukčným prvkom pomocou bitúmenovej tesniacej hmoty/silikónu je potrebné zabezpečiť na mieste!

Potrebna količina materiala je odvisna od velikosti vaše hiše. Upoštevajte navodila za skladiščenje in montažo izbrane strešne kritine, zlasti glede potrebnih okoljskih pogojev (npr. temperature in vlažnosti zraka) za uspešno montažo. Na streho ni mogoče stopiti. Konstrukcija je zasnovana za skupno obremenitev (sneg, veter) in ne za točkovno obremenitev. Za montažo mora biti streha v vsakem primeru čista in suha. Ohlapne dele je treba predhodno odstraniti. Tesnjenje stičnih površin strehe s sosednjimi elementi z bitumensko tesnilno maso/silikonom mora izvesti naročnik!

Ilość potrzebnego materiału zależy od wielkości domu. Należy przestrzegać wskazówek dotyczących przechowywania i montażu wybranego pokrycia dachowego, zwłaszcza w zakresie warunków środowiskowych (np. temperatury i wilgotności powietrza) niezbędnych do prawidłowego montażu. Po dachu nie można chodzić. Konstrukcja jest przystosowana do obciążenia całkowitego (śnieg, wiatr), a nie do obciążenia punktowego. Przed montażem dach musi być w każdym przypadku czysty i suchy. Należy wcześniej usunąć luźne elementy. Uszczelnienie powierzchni dachowych przylegających do elementów budowlanych za pomocą masy uszczelniającej na bazie bitumu/silikonu należy wykonać we własnym zakresie!

Količina potrebnog materijala ovisi o veličini vaše kuće. Molimo vas da slijedite upute za skladištenje i ugradnju odabranog krovnog materijala, obraćajući posebnu pozornost na uvjete okoliša (npr. temperaturu i vlažnost) potrebne za uspješnu ugradnju. Krov nije dostupan. Konstrukcija je projektirana za podnošenje ukupnog opterećenja (snijeg, vjetar), a ne točkastog opterećenja. Krov mora uvijek biti čist i suh prije ugradnje. Sve labave dijelove potrebno je ukloniti unaprijed. Kupac je odgovoran za brtvljenje krovnih površina na mjestima gdje se susreću s pripadajućim građevinskim elementima pomoću bitumenske brtvila ili silikona!

Az anyagszükséglet a ház méretétől függ. Kérjük, vegye figyelembe a választott tetőburkolat tárolási és szerelési utasításait, különös tekintettel a sikeres szereléshez szükséges környezeti feltételekre (pl. hőmérséklet és páratartalom). A tetőn nem lehet járni. A szerkezetet teljes terhelésre (hó, szél) tervezték, nem pedig pontszerű terhelésre. A szereléshez a tetőnek minden esetben tisztának és száraznak kell lennie. A laza alkatrészeket előzetesen el kell távolítani. A tetőfelületek és a szomszédos építőelemek közötti tömítést bitumenes tömítőanyaggal/szilikonnal a megrendelőnek kell elvégeznie!

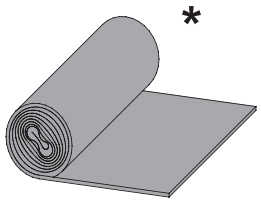

21

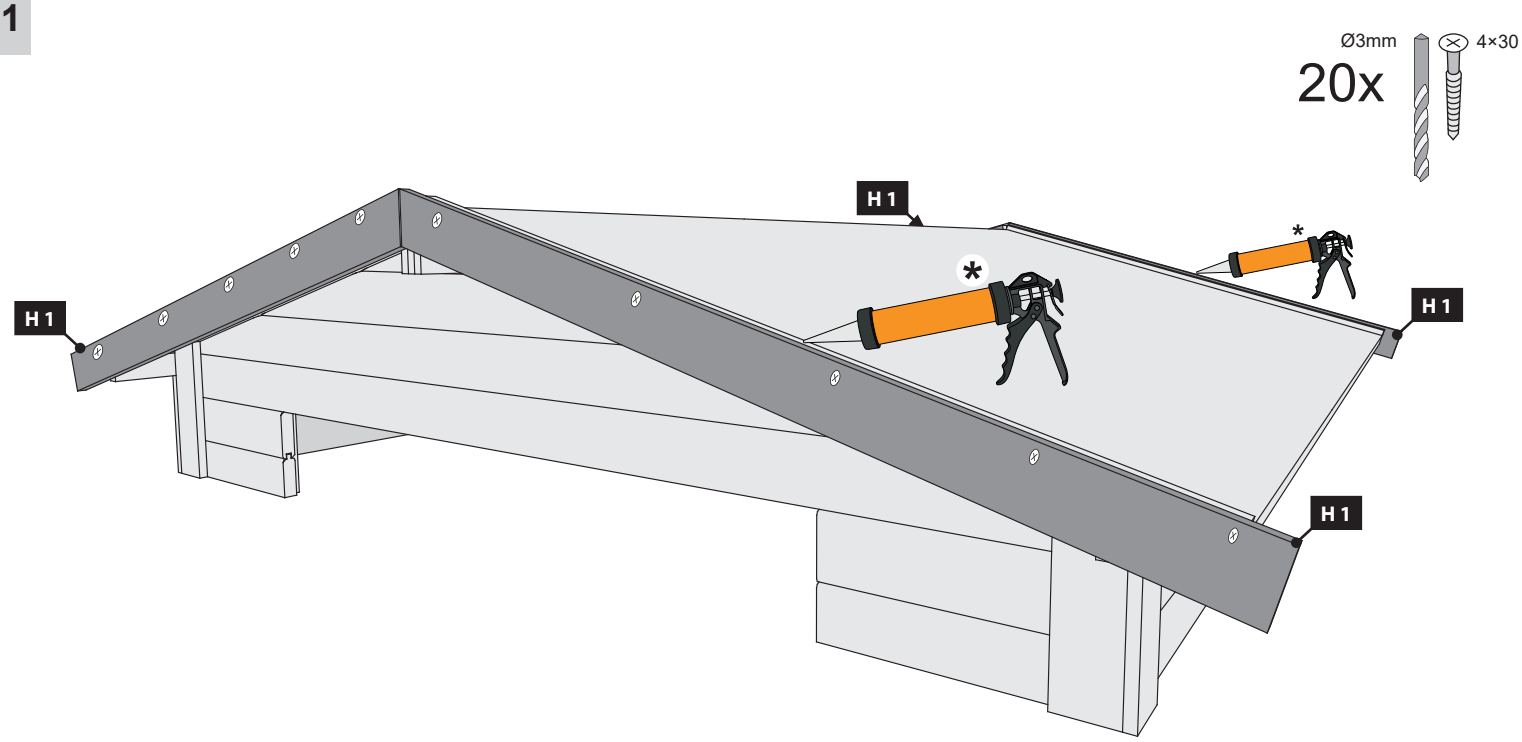

22

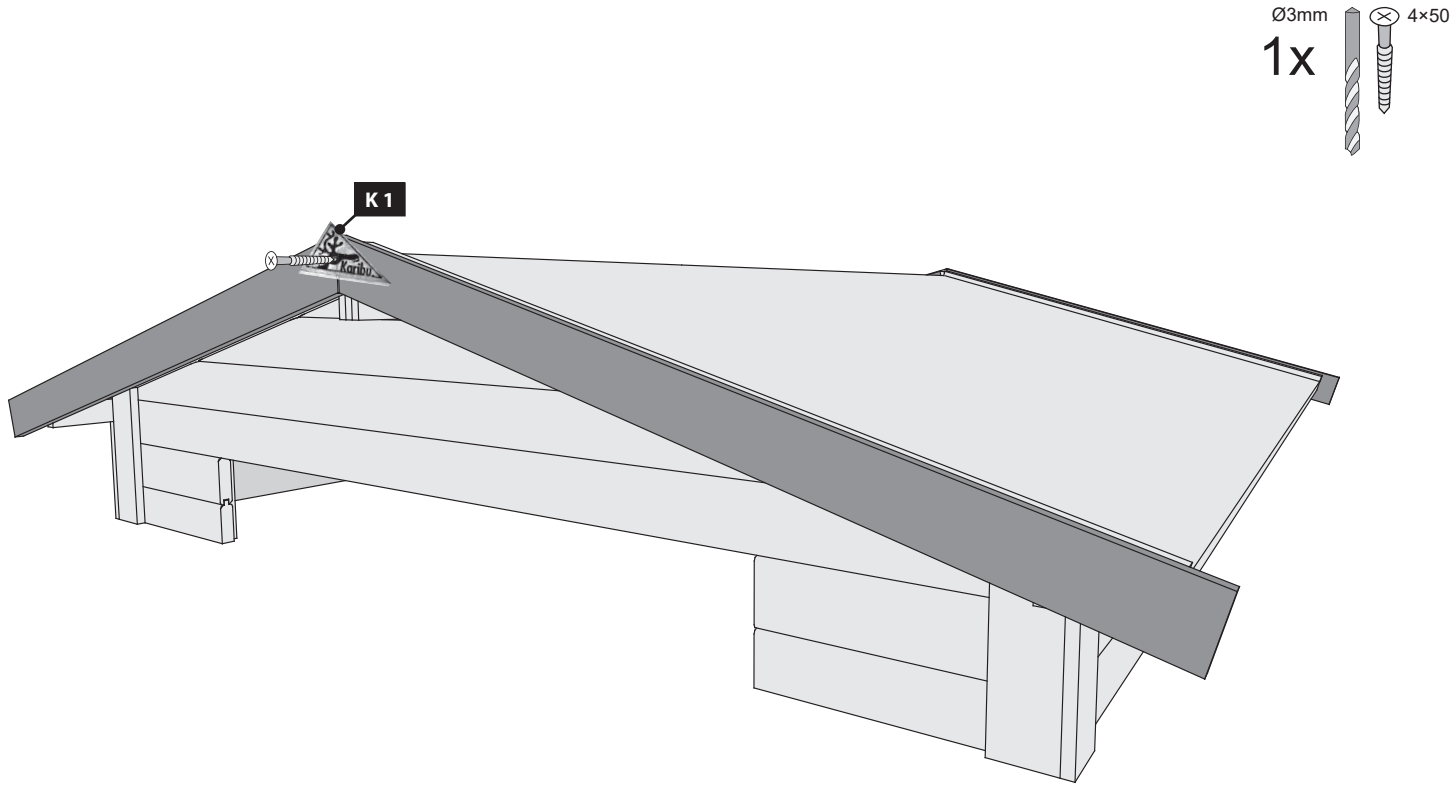

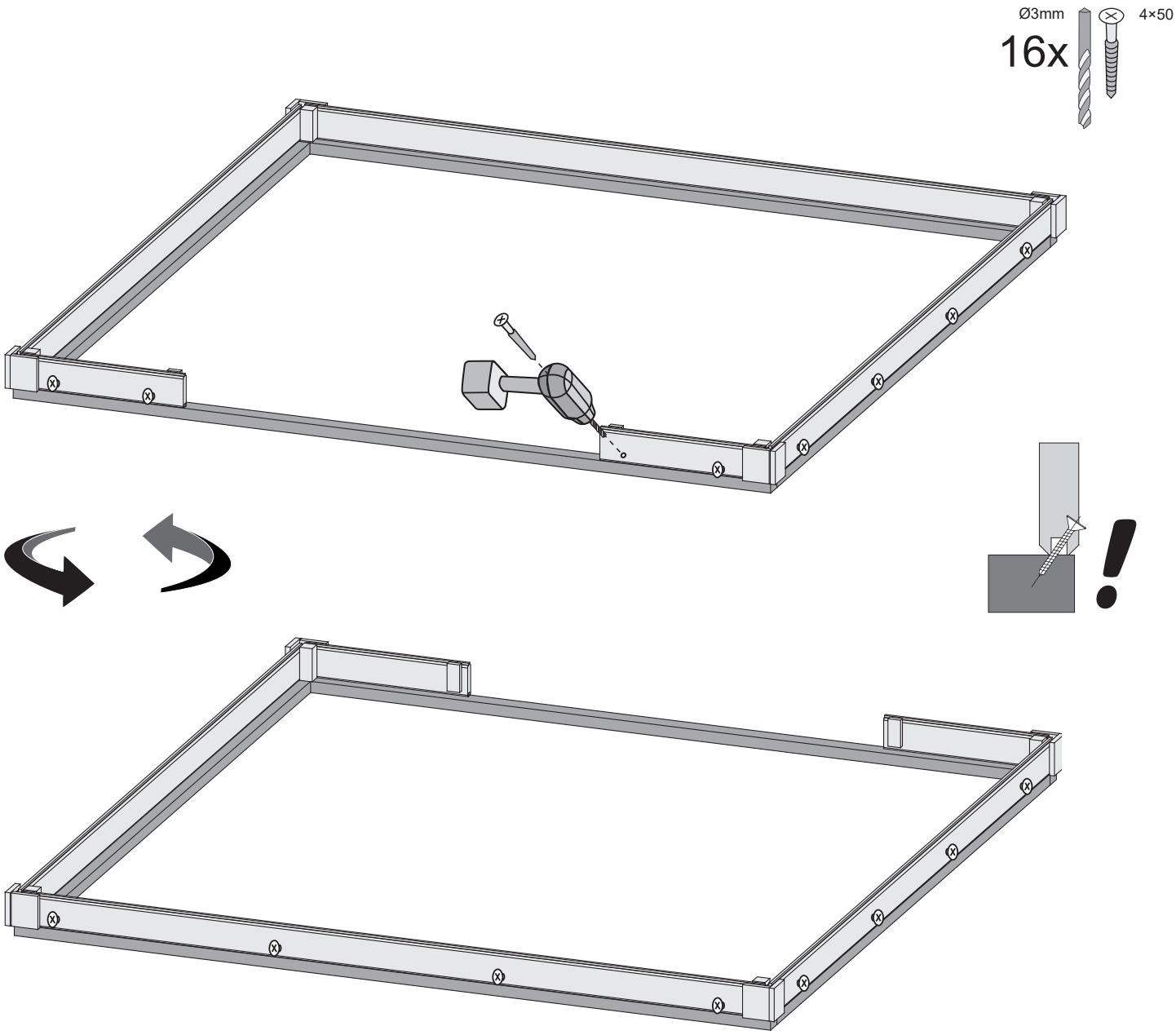
Ø3mm
4×50
16x
!

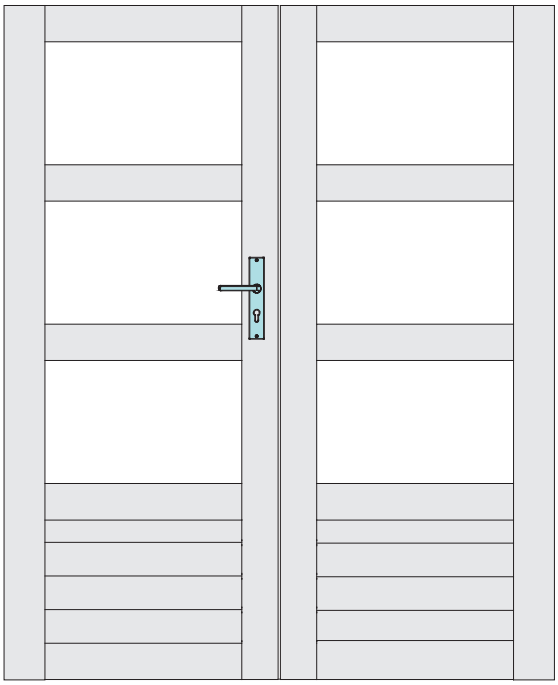

- Aufbauanleitung
- Building Instructions
- Notice de montage
- Montagehandleiding
- Montagevejledning
- Instrucciones de construcción
- Istruzioni per il montaggio
- Montážní návod
- Montážny návod
- Navodila za sestavljanje
- Instrukcja montażu
- Upute za sastavljanje
- Szerelési útmutató

Das komplette Farbangebot finden Sie auf:
www.KARIBU-FARBENSHOP.de

Karibu Holztechnik GmbH • Eduard-Suling-Str. 17 • 28217 Bremen info@karibu.de

01

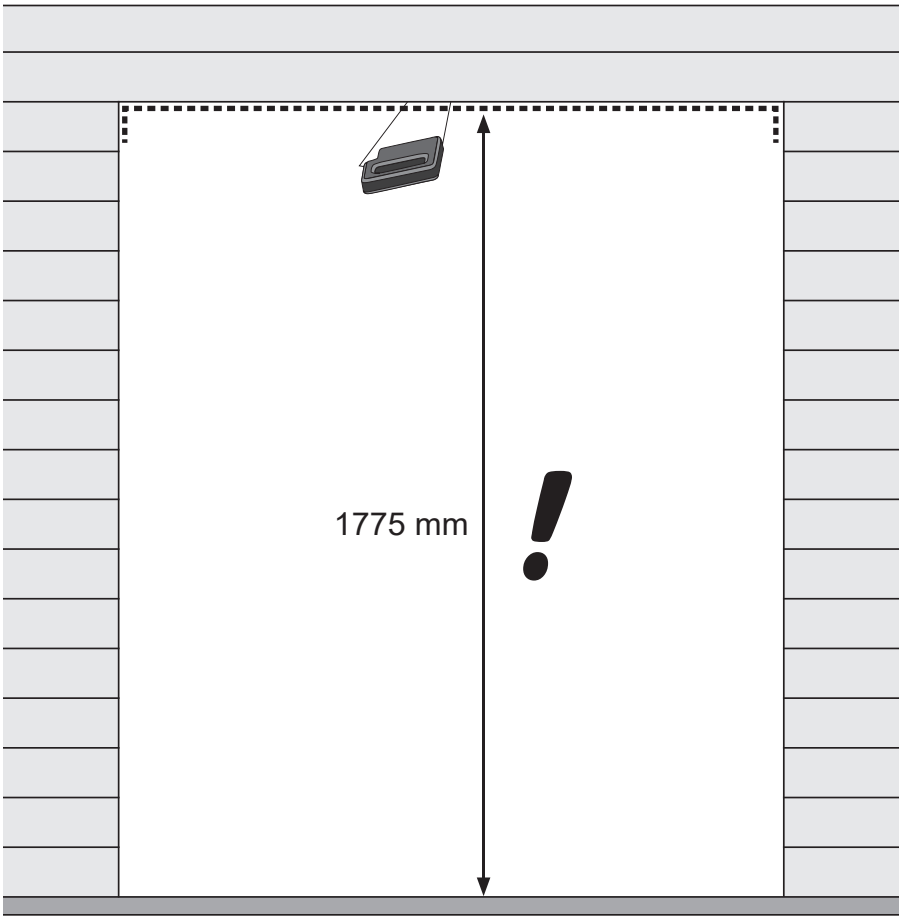

02

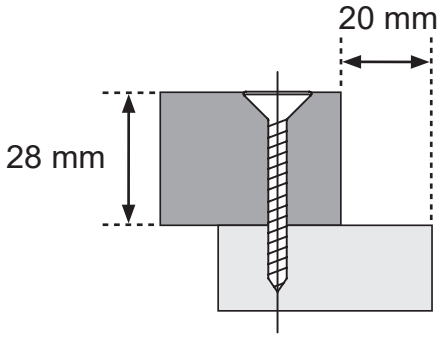

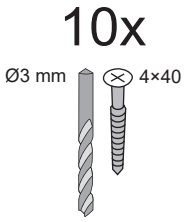

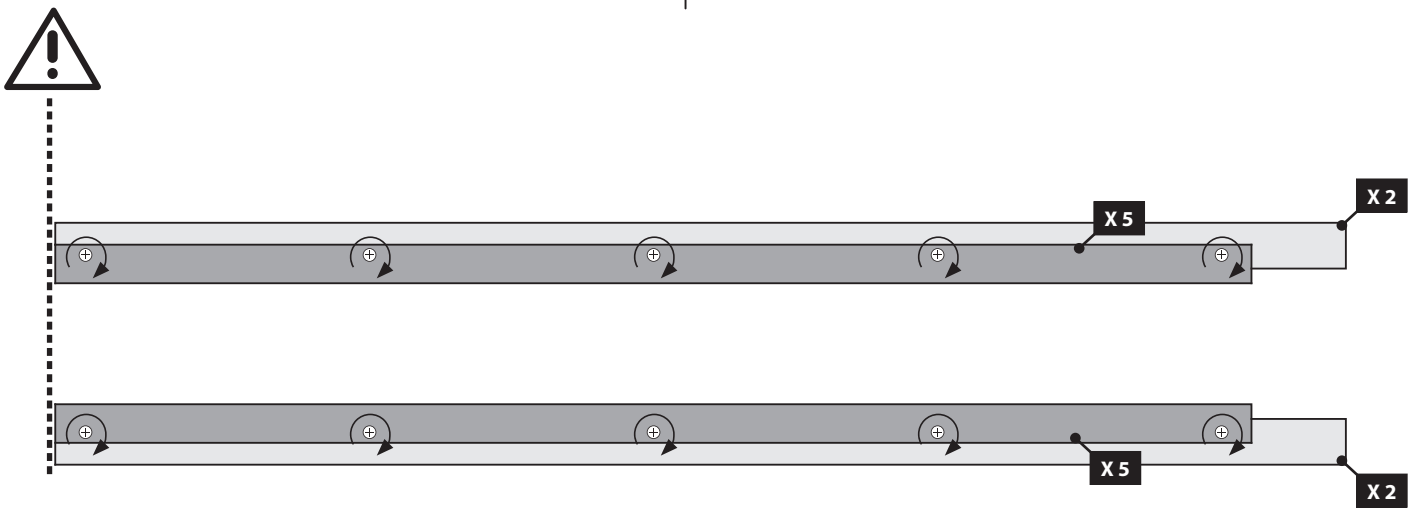

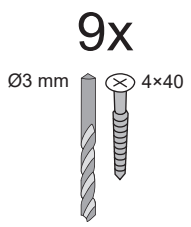
9x
Ø3 mm
4×40

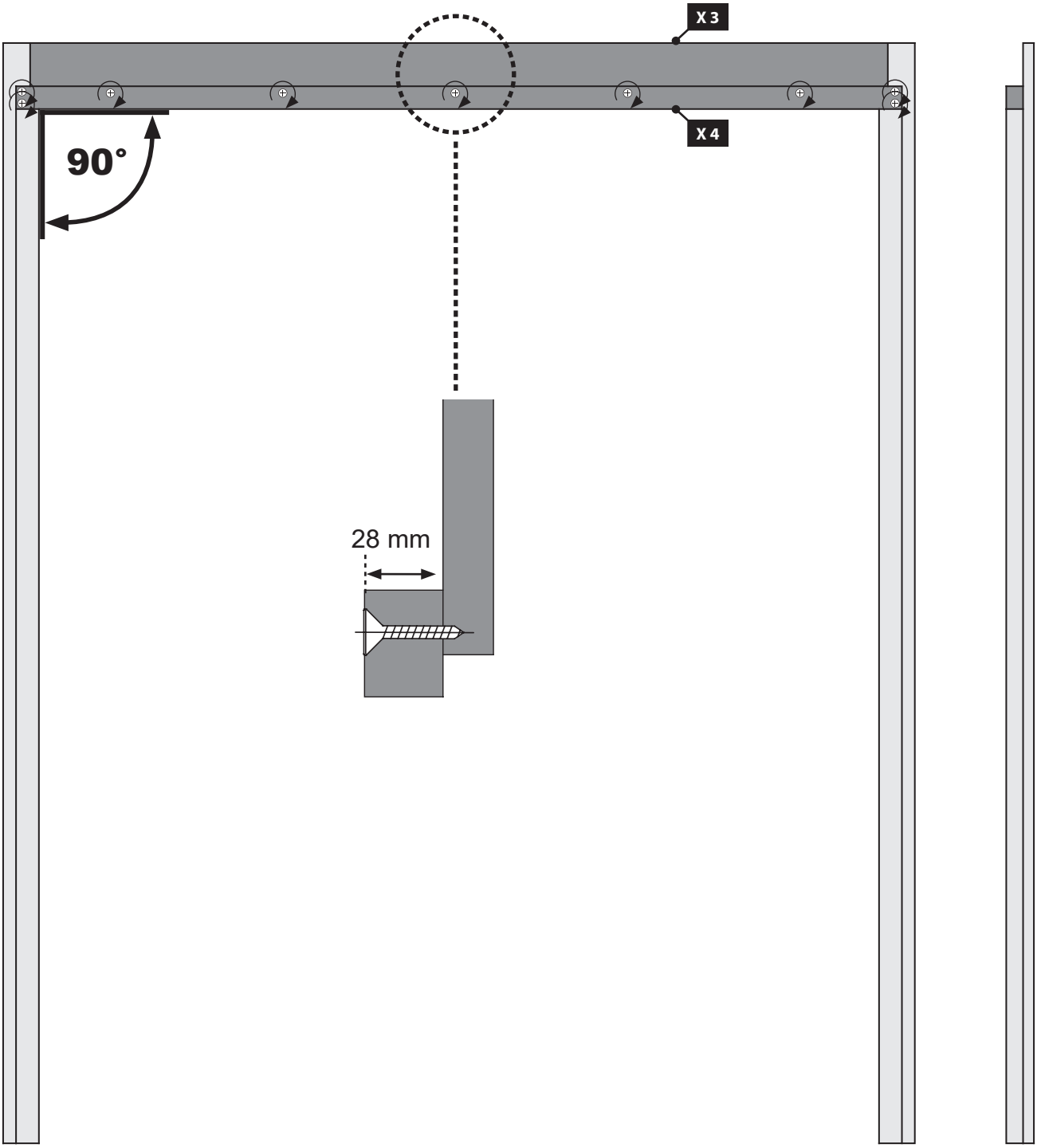
X 3
X 4
90°
28 mm

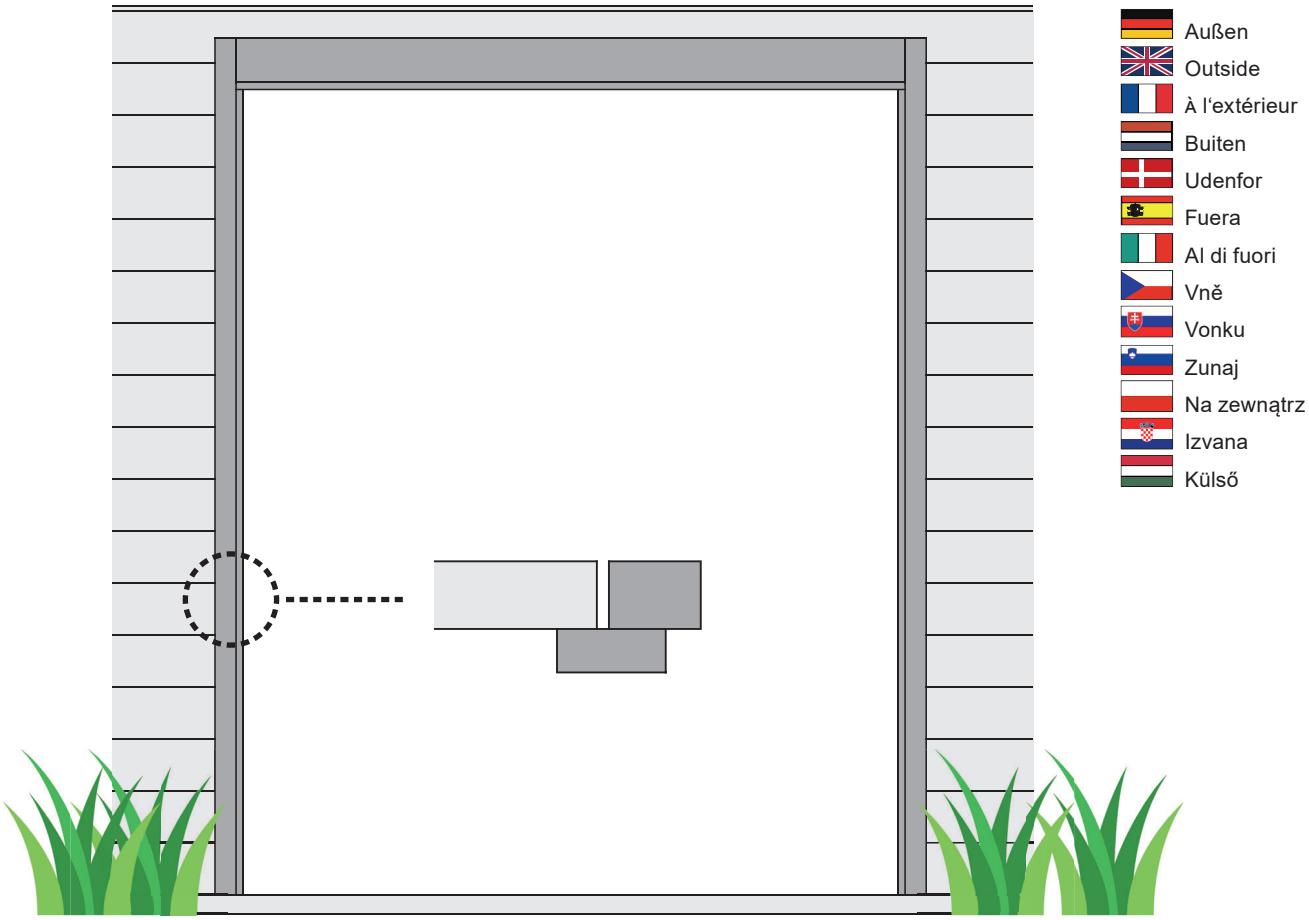

Außen
Outside
À l'extérieur
Buiten
Udenfor
Fuera
Al di fuori
Vně
Vonku
Zunaj
Na zewnątrz
Izvana
Külső

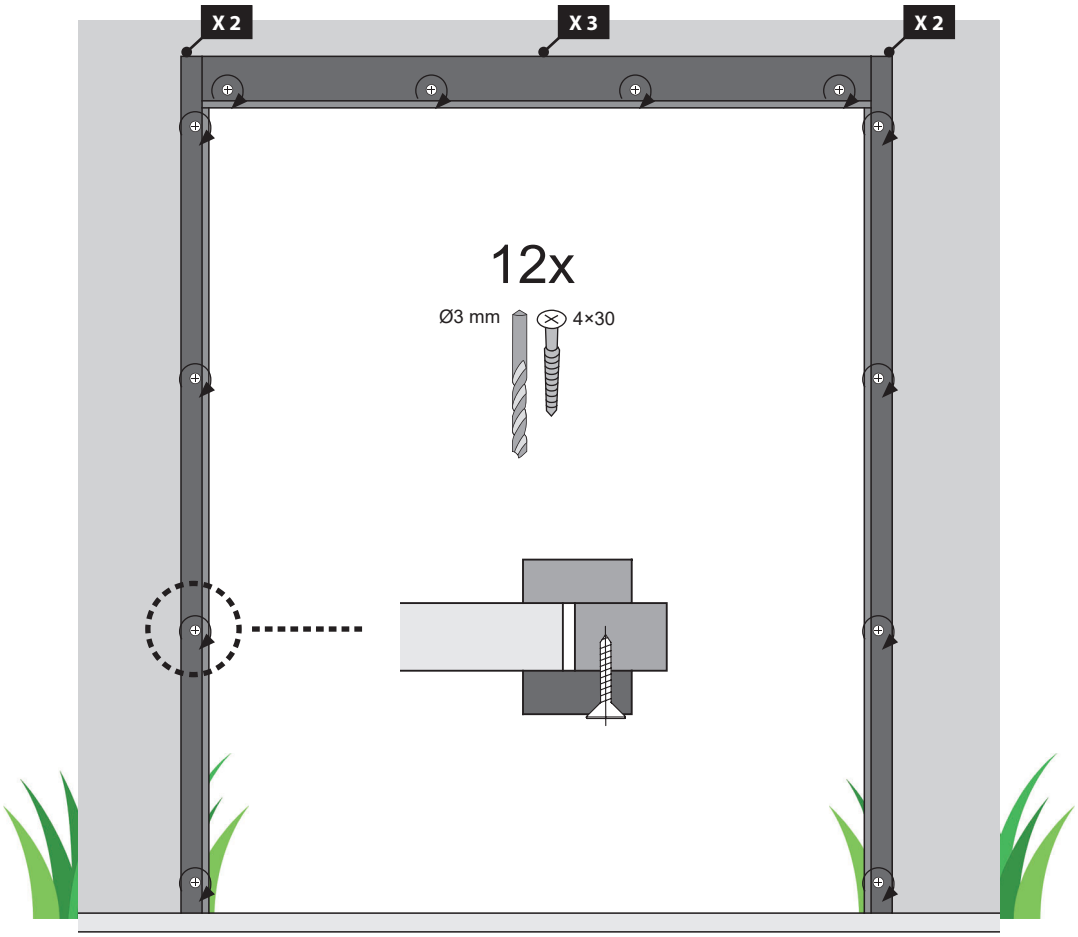

innen
inside
à l'intérieur
binnen
inde på
dentro
dentro
uvnitř
vnútri
notranjost
wewnątrz
unutra
belül

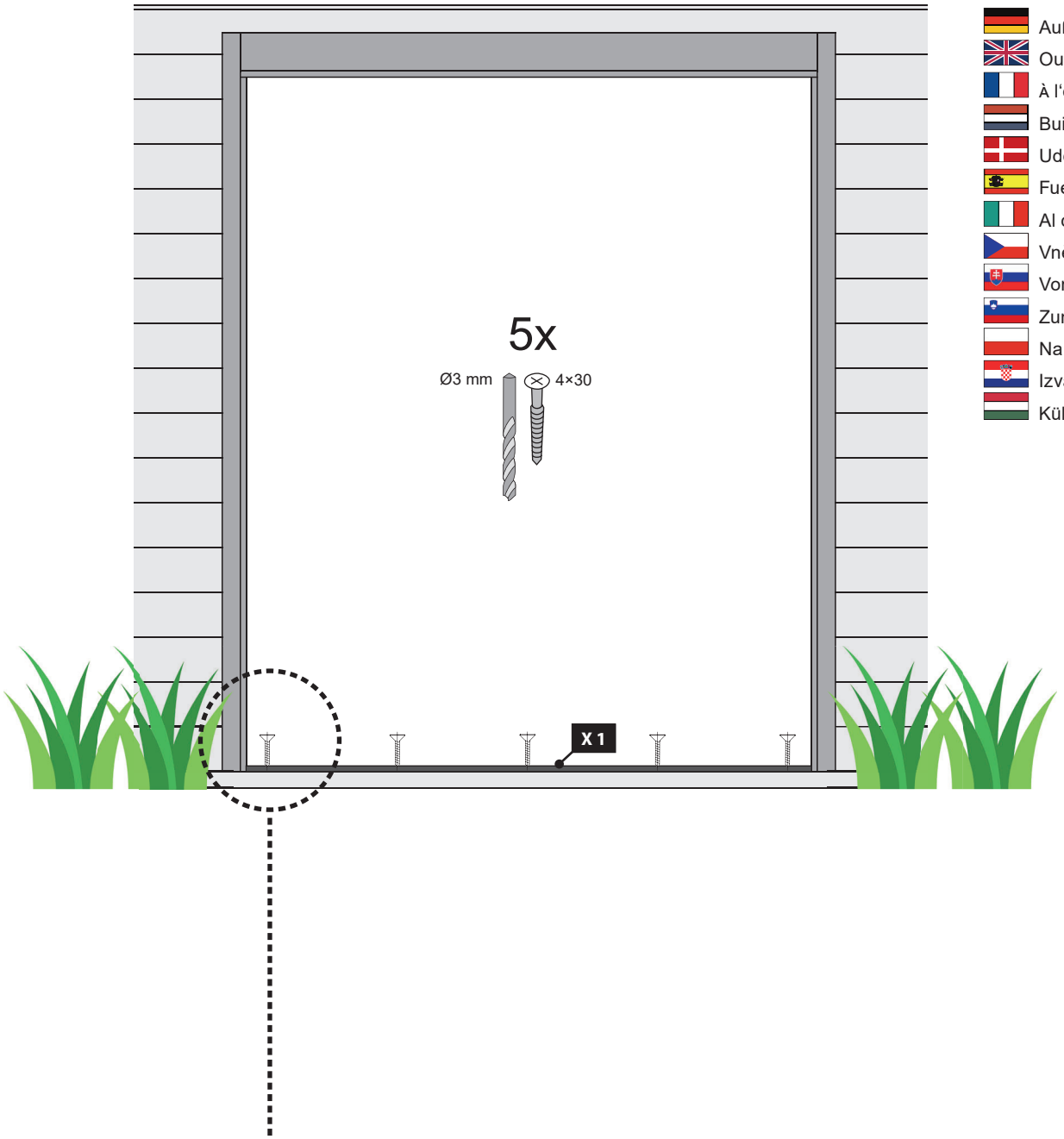

Außen
Outside
À l'extérieur
Buiten
Udenfor
Fuera
Al di fuori
Vně
Vonku
Zunaj
Na zewnątrz
Izvana
Külső

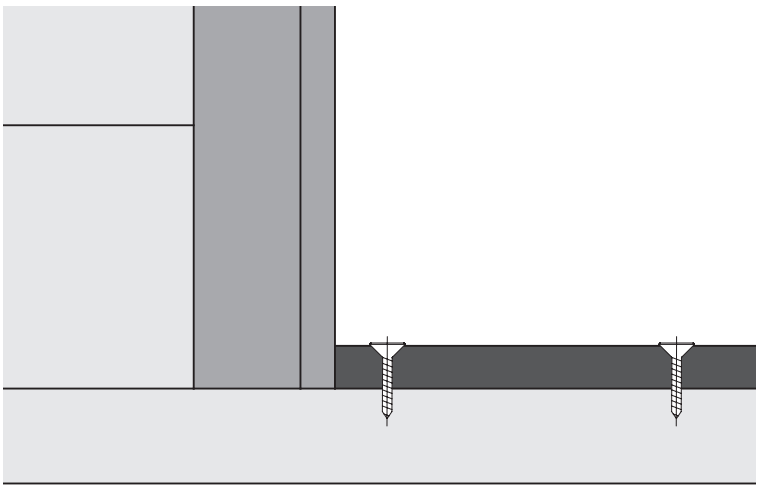

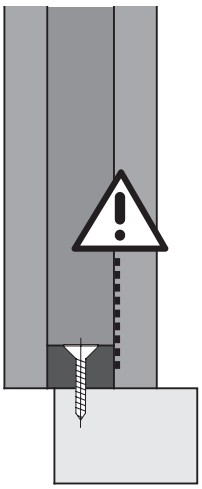

Schutzfolie abziehen
Remove protective film
Retirer le film protecteur
Verwijder de beschermende film
Fjern beskyttelsesfilm
Retire la película protector
Rimuovere la pellicola protettiv
Odstraňte ochranný film
Odstráňte ochrannú fóliu
Odstranite zaščitno folijo
Zdjąć folię ochronną
Uklonite zaštitnu foliju
Vegye le a védőfóliát

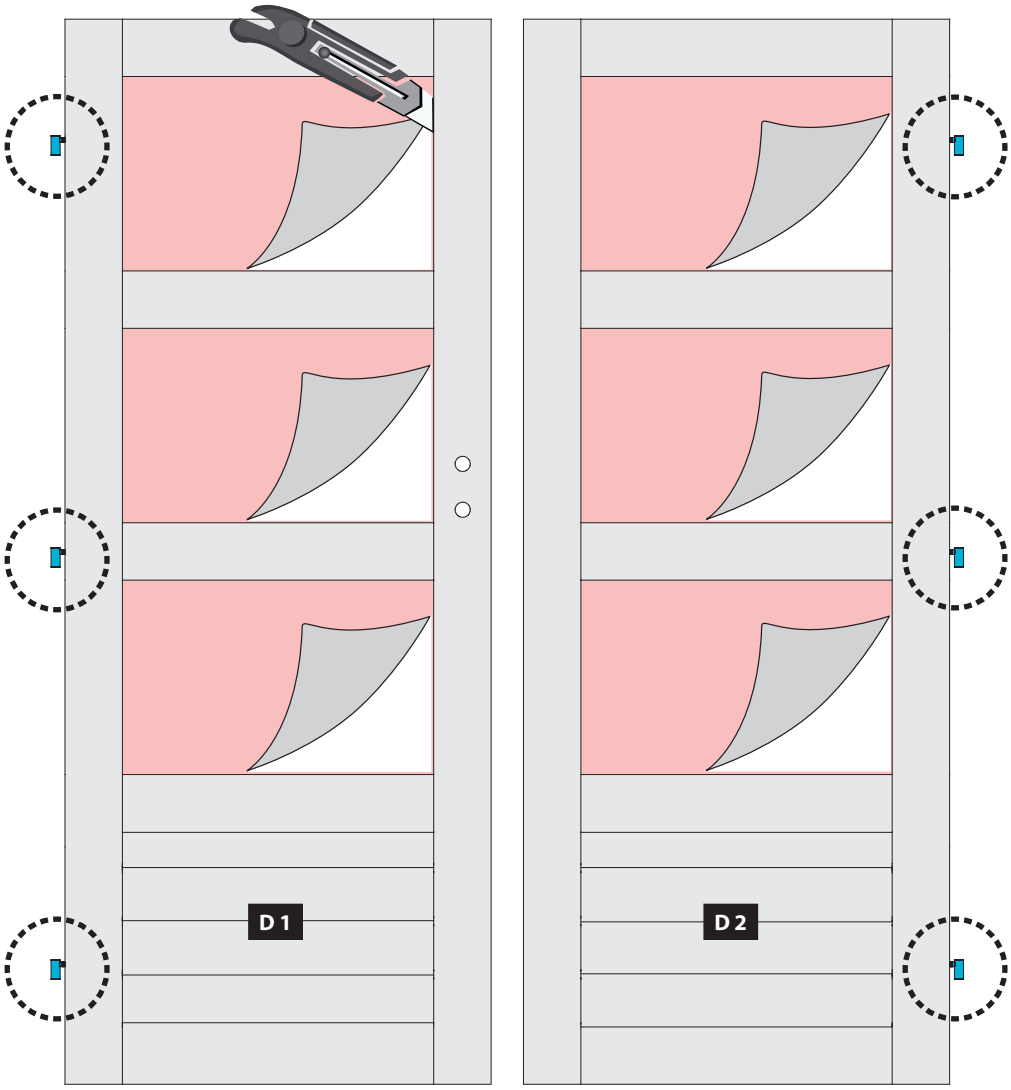

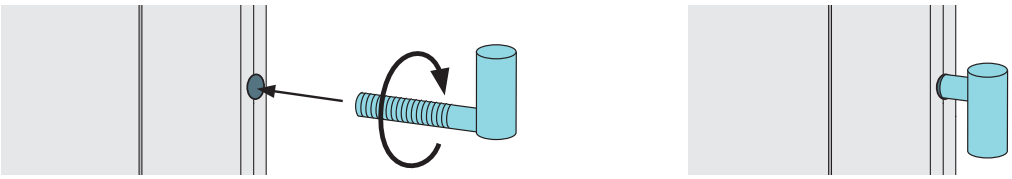

18x

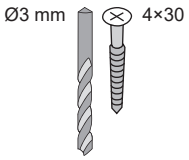

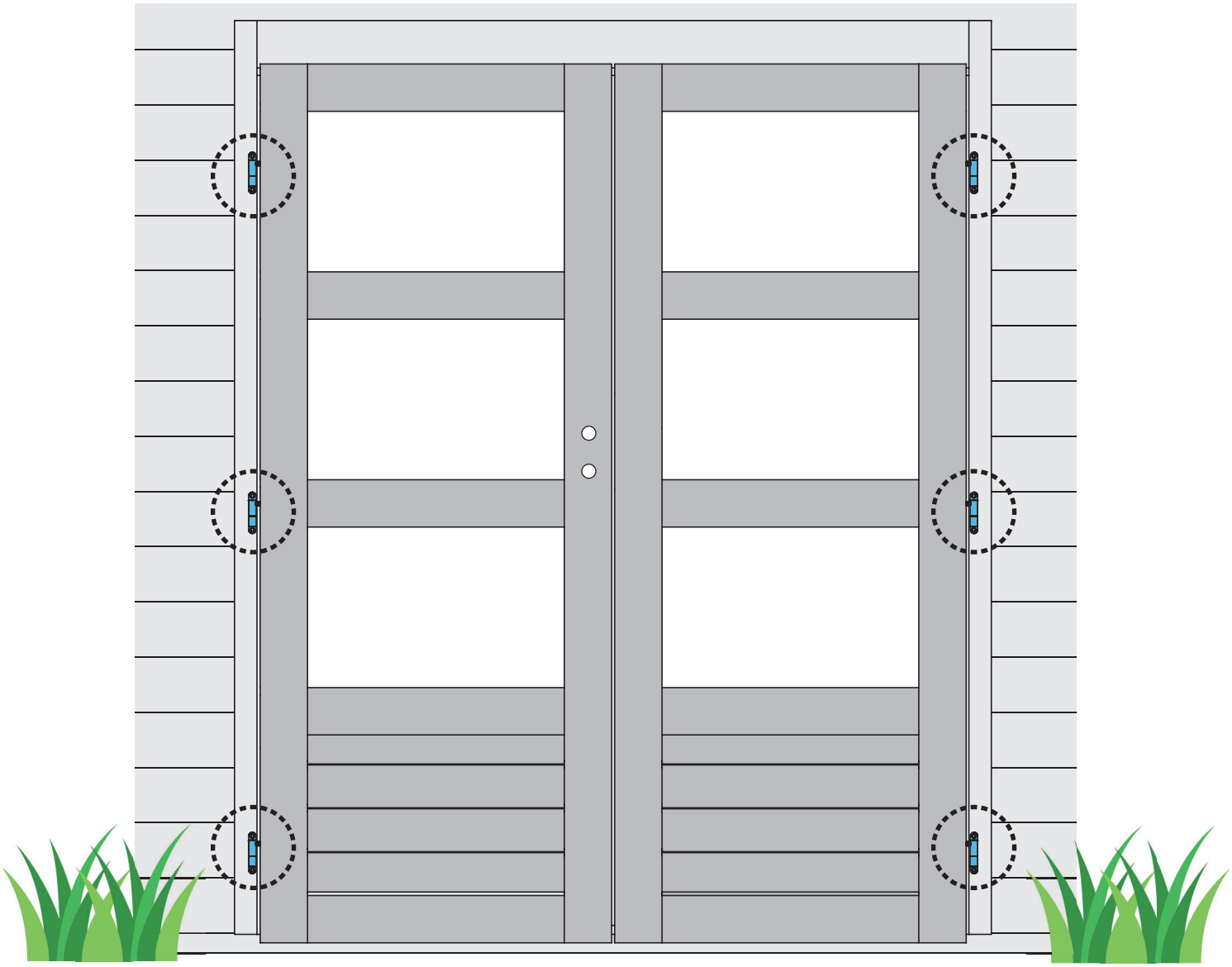

1.

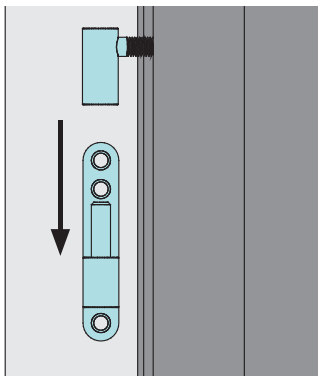

2.

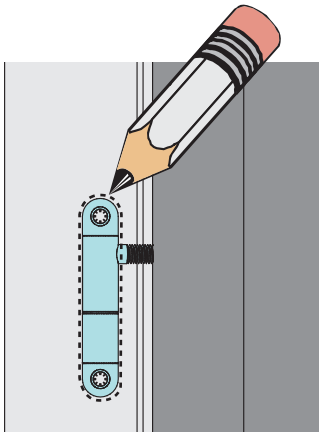

3.

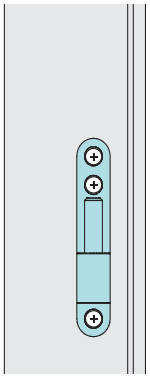

5x

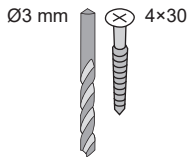

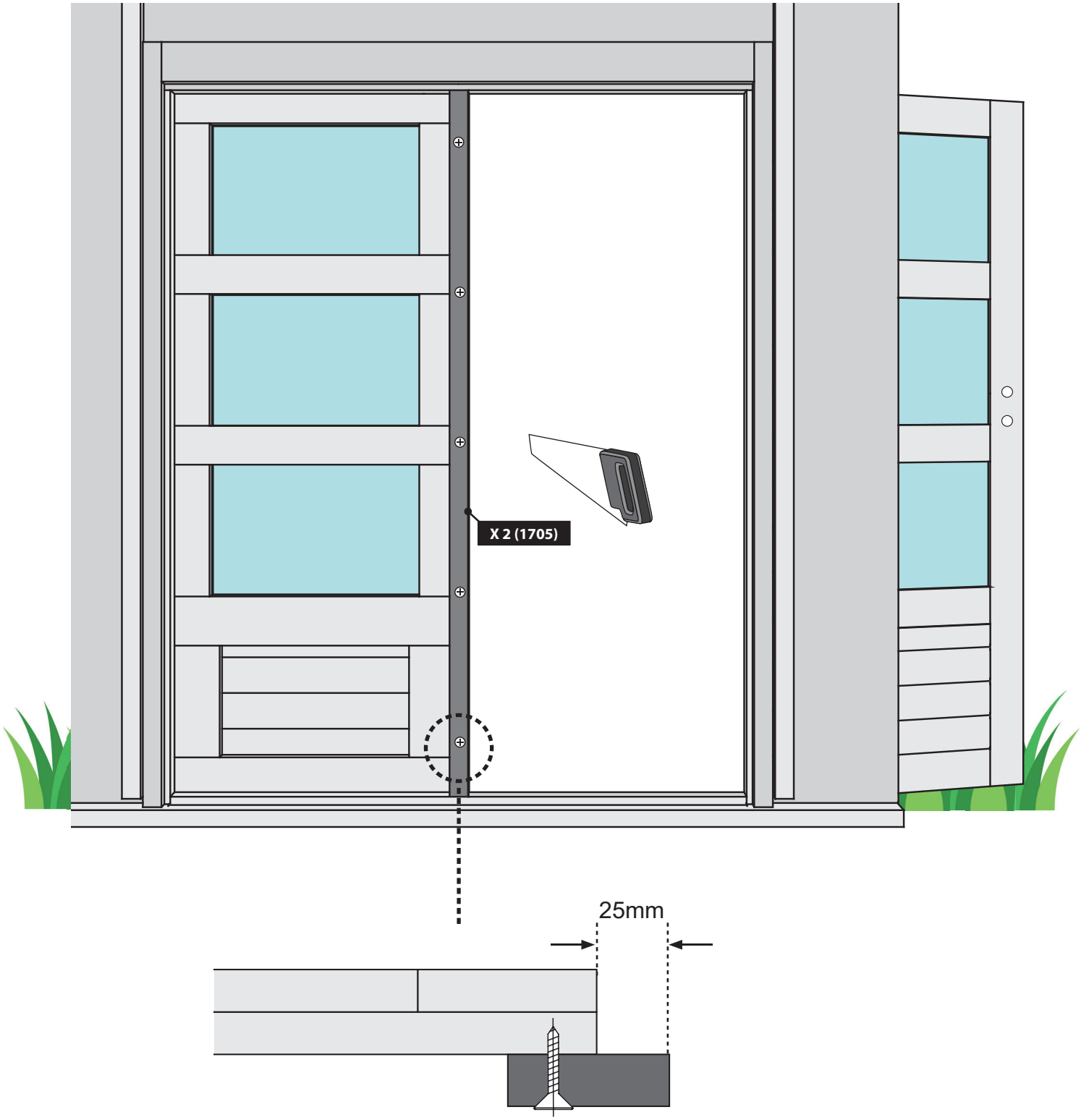

8x

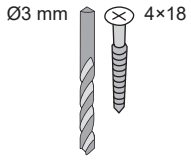

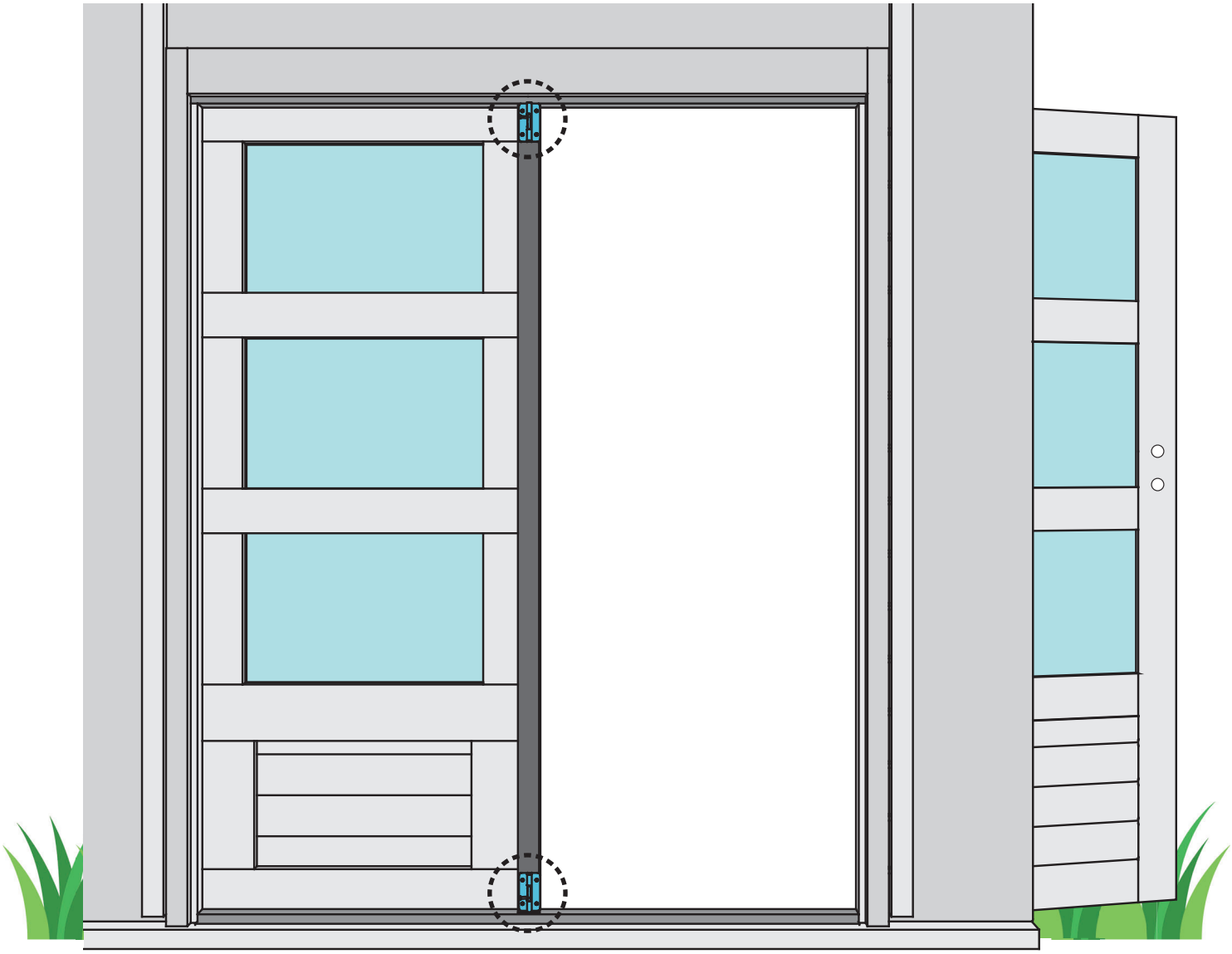

1.

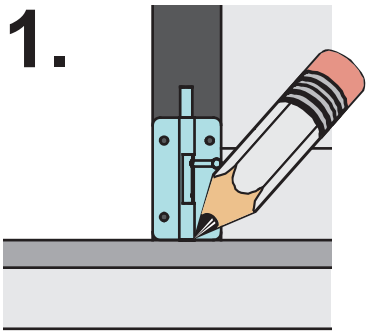

2.

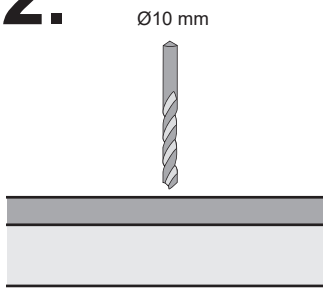

3.

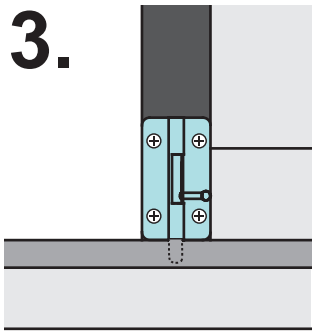

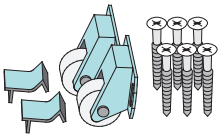

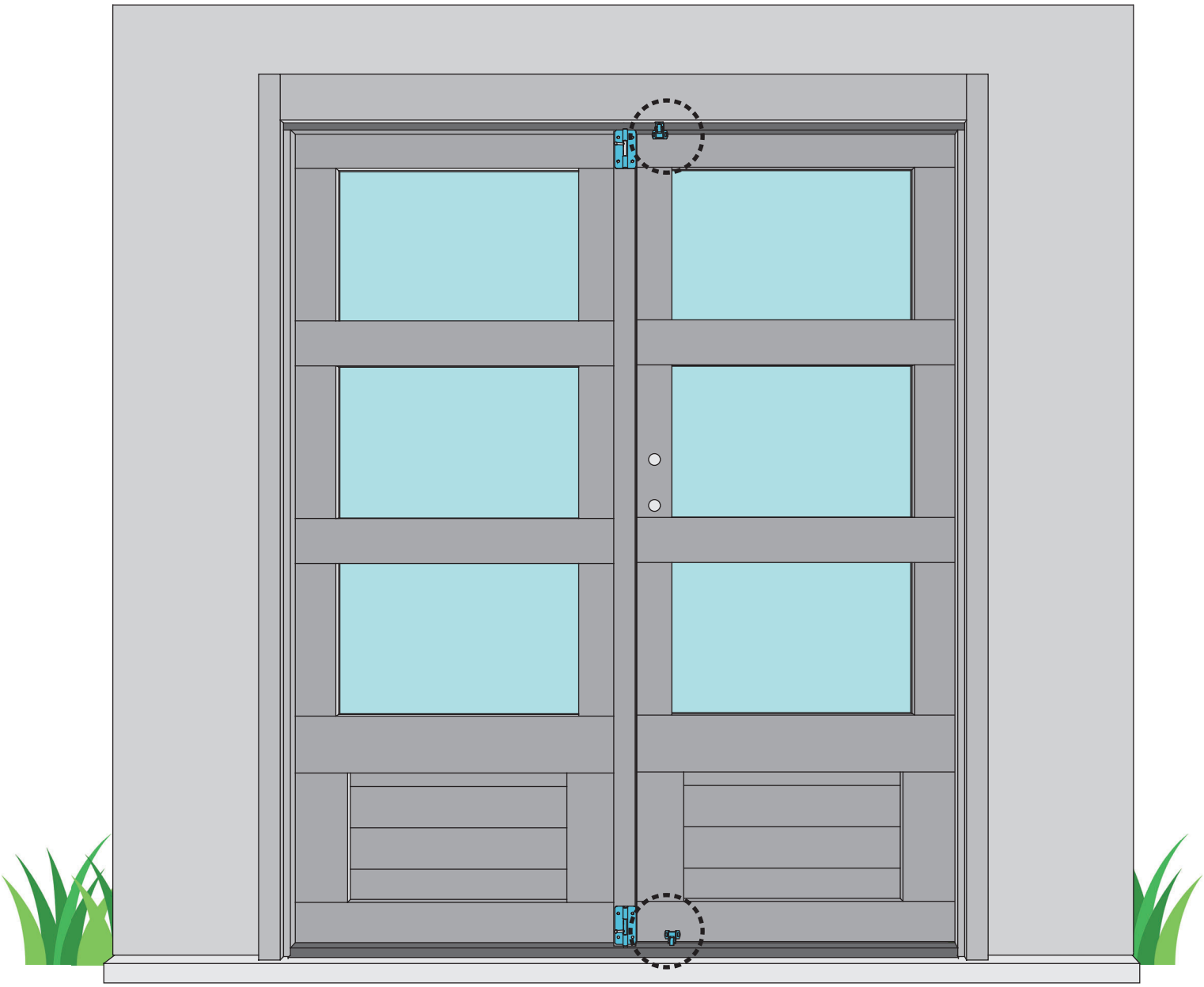

1.

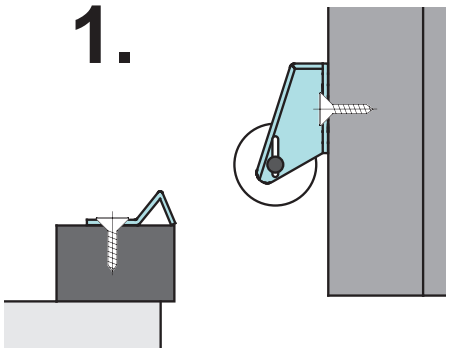

2.

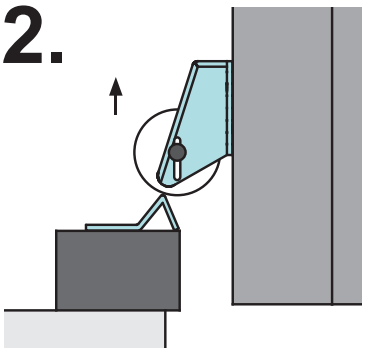

3.

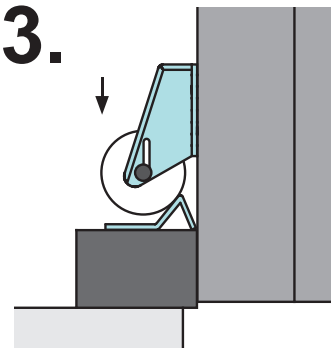

01

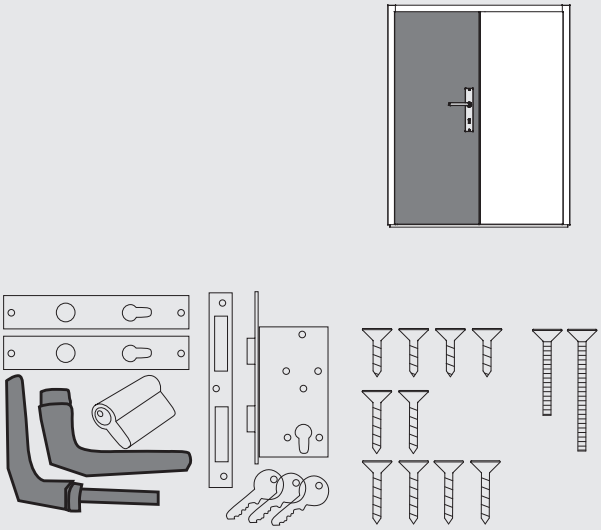

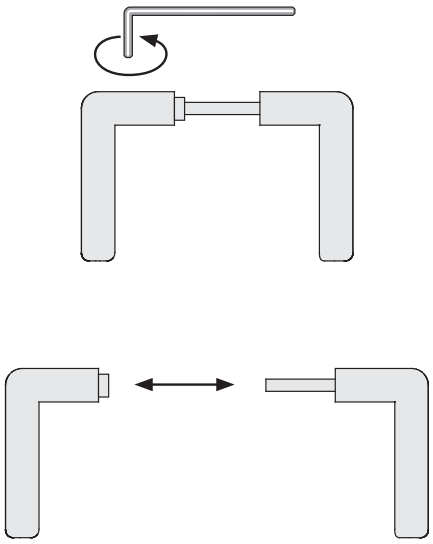

02

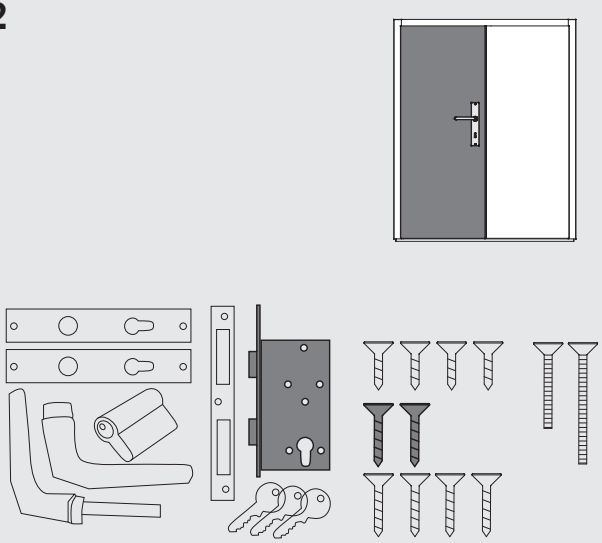

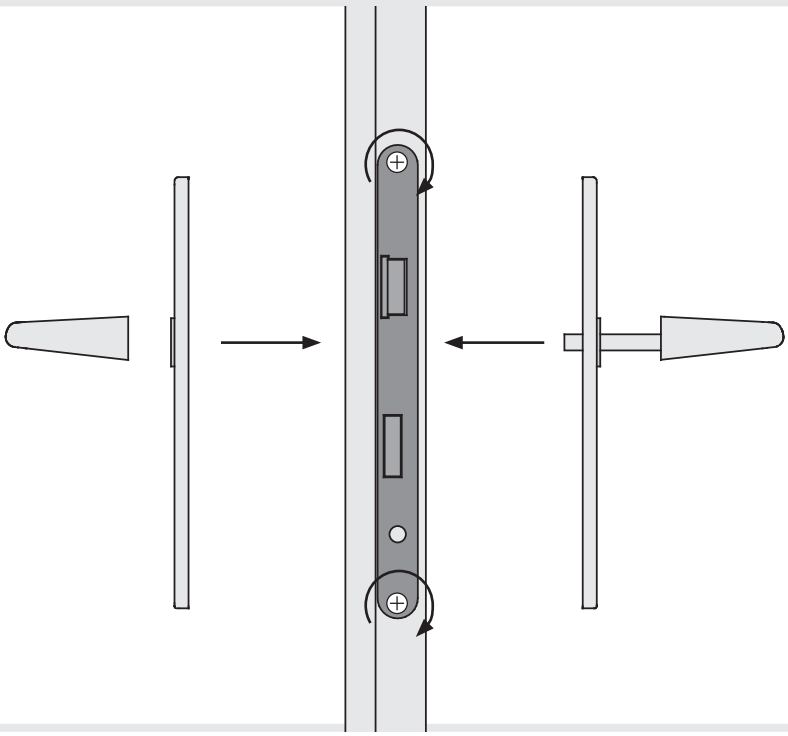

03

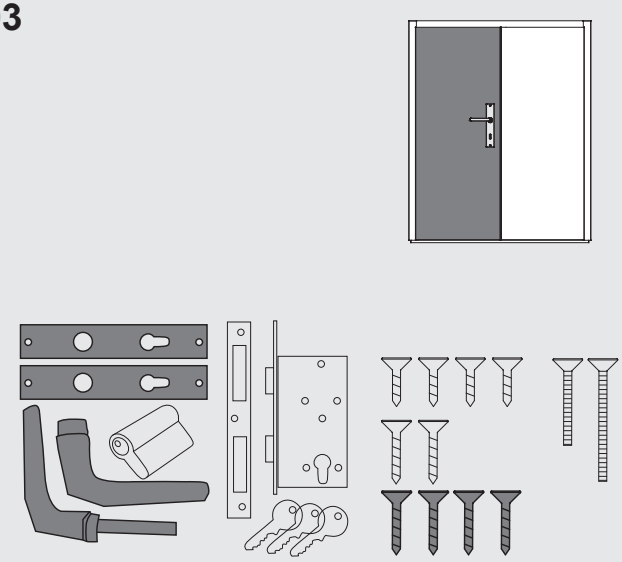

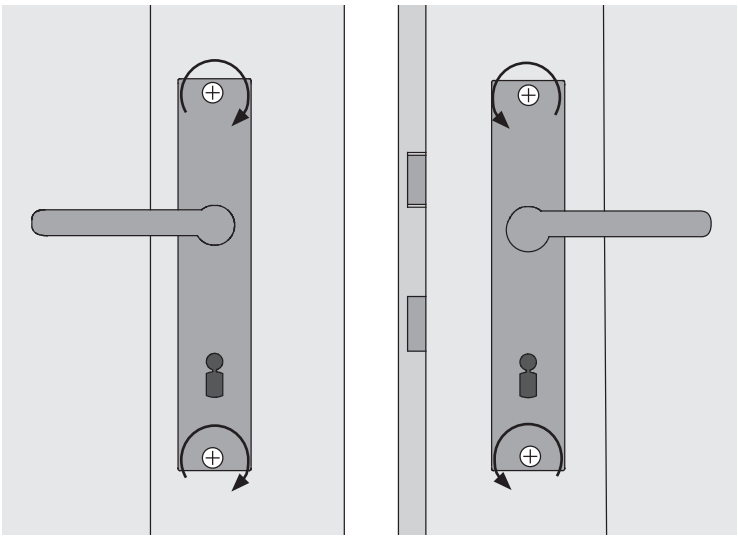

04

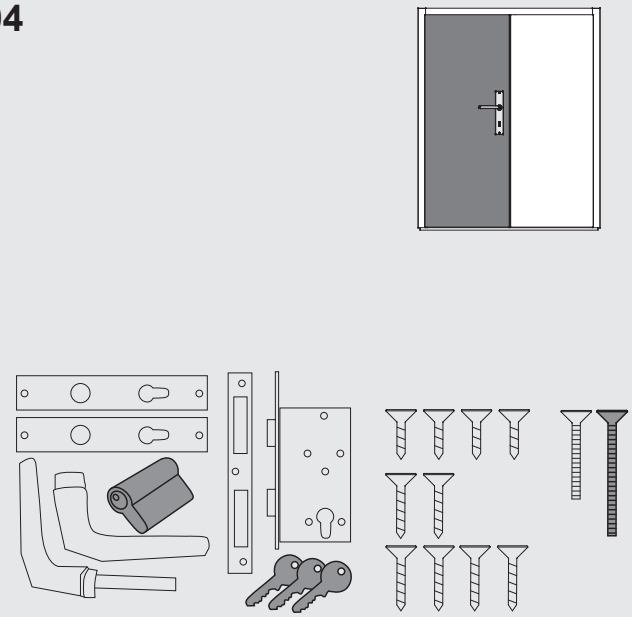

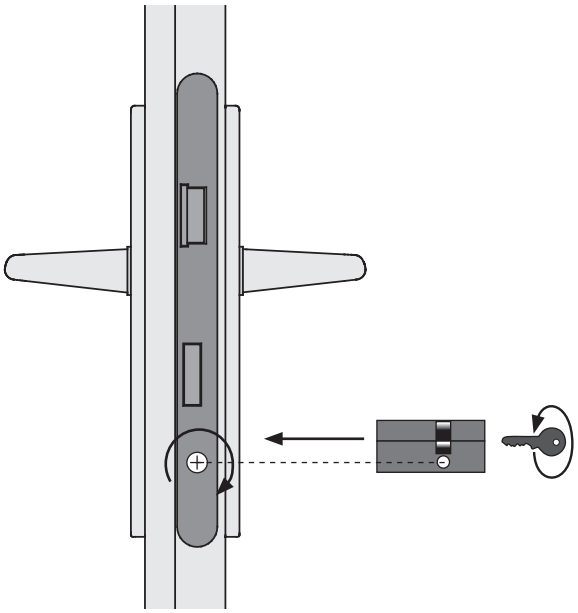
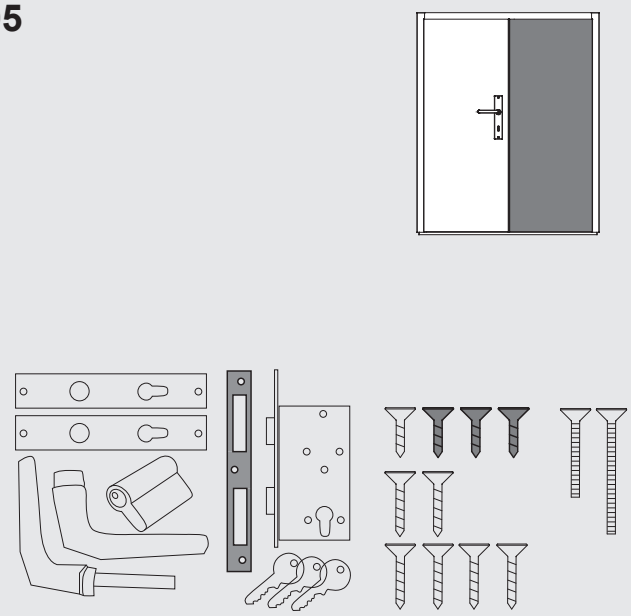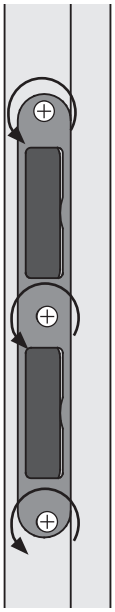
05