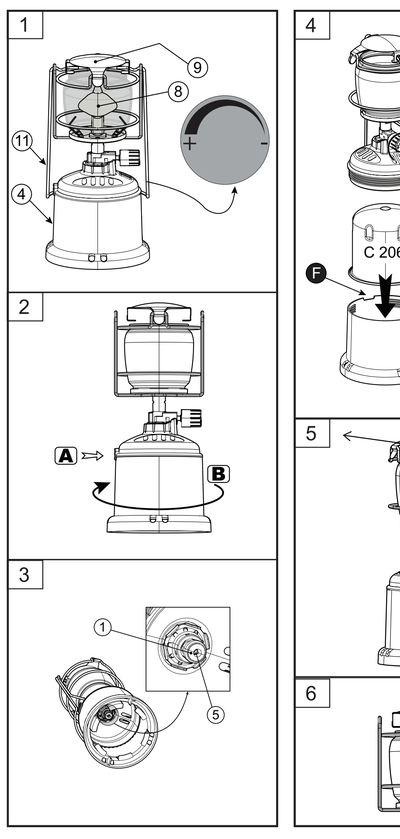

MODE D'EMPLOI

Débit : 38 g/h (0,52 kW) - injecteur n° 019605
Catégorie : gazeuse deuxième famille
Nous vous remercions d'avoir choisi cette lampe Campingaz® CAMPING 206 L

A - IMPORTANT : VOUS UTILISEZ DU GAZ, SOYEZ PRUDENT !

Ce mode d'emploi a pour objet de vous informer d'utiliser correctement et en toute sécurité votre lampe CAMPING 206 L.
Il est indispensable pour vous familiariser avec l'appareil avant de l'assembler à son récipient de gaz.
Conservez ce mode d'emploi en permanence en lieu sûr afin de pouvoir vous y reporter en cas de besoin.
Respectez les instructions de ce mode d'emploi ainsi que les consignes de sécurité figurant sur les cartouches Campingaz®. Le non respect de ces instructions peut être dangereux pour l'utilisateur et son entourage.
Cet appareil doit être utilisé exclusivement avec les cartouches Campingaz® C 206. Il est dangereux d'utiliser d'autres récipients de gaz.
La société Application Des Gaz décline toute responsabilité en cas d'utilisation d'une cartouche de type différent.
Cet appareil ne doit être utilisé que dans des locaux suffisamment aérés (minimum 2 m³/h /kW) et éloigné de tous matériaux inflammables.
Ne pas utiliser un appareil qui fuit, qui fonctionne mal ou qui est détérioré. Le rapporter à votre revendeur qui pourra le remettre en état conformément à la réglementation.
Ne jamais modifier cet appareil, ni l'utiliser pour des applications auxquelles il n'est pas destiné.
Ne pas utiliser cet appareil dans une caravane, un camping-car, un véhicule, une tente, ou un volume aux parois souples.
Ne pas laisser cet appareil pendant votre sommeil ou sans surveillance.
Cet appareil produit consomme fort peu de gaz et produit peu de monoxyde de carbone (CO) et peut produire des substances et gaz qui peuvent être dangereux, tel que le monoxyde de carbone (CO).
Le monoxyde de carbone, inodore et incolore, peut provoquer des malaises et des symptômes qui rappellent la grippe, voire éventuellement la mort si l'appareil est utilisé à l'intérieur d'un petit espace dès lors ventilé insuffisamment.

B - MISE EN SERVICE

1) Mise en place d'une cartouche Campingaz® C 206

(Si une cartouche vide est en place, lire le paragraphe : "Changement d'une cartouche vide")
Pour la mise en place ou le changement d'une cartouche, opérer toujours en extérieur ou en endroit aéré, de préférence à l'extérieur et jamais en présence d'une flamme, source de chaleur ou étincelle (cigarette, appareil électrique, etc.), loin d'autres personnes et de matériaux inflammables.

1) S'assurer de la présence et du bon état du joint d'étanchéité (1) (fig. 3) Ne pas utiliser l'appareil si le joint manque ou est détérioré, le signaler à votre revendeur.
2) Vérifier que l'extrémité de la poignée (5) ne dépasse pas du joint : elle doit juste affleurer (fig. 3).
3) Avant d'introduire la cartouche Campingaz® C206 dans la cloche (fig. 4) vérifier que la zone de perforation est parfaitement nette, sans poussière, ni colle ... et sans déformation.
4) Introduire la cartouche et l'assurer que la cartouche C 206 se place dans les griffes de retenue "G" au fond de la cloche (fig. 4).
5) Vérifier que le pictogramme de bouteille ouverte est parfaitement visible et centré dans la fenêtre d'alignement "F" du corps : sens "-" de la flèche (fig. 1).
6) Tenir le socle, comme indiqué, maintenu et visser le socle sur l'appareil en le tournant dans le sens de rotation des aiguilles d'une montre jusqu'à ce que le bouton de verrouillage (4) s'engage dans la fente "F" du socle. **Vérifier scrupuleusement que le pictogramme de bouteille ouverte apparaît au centre de la fenêtre d'alignement "F" du corps. Ne pas forcer au delà du point de verrouillage. Ne pas rechercher les fuites avec une flamme, utiliser un liquide de détection de fuite gazeuse.**

2) Mise en place du manchon

- Dévisser le manchon (11) en écartant les branches (fig. 5).
- Basculer le manchon (fig. 6) et tirer vers le haut.
- Glisser le manchon (B) sur le brûleur, le tirer du plus grand diamètre vers le bas; bien introduire les ergots du manchon dans les gorges (10) du brûleur (fig. 7).

3) Brûlage du manchon

- **Ne pas ouvrir le gaz.**
- Présenter une flamme (briquet ou allumette) au voisinage du manchon (fig. 7).
- Laisser le se consumer entièrement (phénomène de fumée) jusqu'à ce que le manchon prenne la forme d'une boule noire.
- Mettre le verre (fig. 8), puis l'anse en écartant les branches.
- Basculer le chapeau (9) sur la lampe.

L'appareil est prêt à fonctionner.

C - UTILISATION

Quelques conseils supplémentaires :

Ne pas utiliser votre lampe CAMPING 206 L à moins de 25 cm d'une paroi ou d'un objet combustible ni à moins de 60 cm du plafond (distance respecté à l'aide du support "pied de mouche").
Poser la lampe sur une surface horizontale ou la pendre verticalement.
Ne pas toucher le verre (fig. 8) pendant le fonctionnement, afin d'éviter l'apparition de grandes flammes dues à la combustion de la buée liquéfiée lors du bruleur vaporisé. Si cela se produit, éteindre la lampe en fermant le robinet.
En cas de fuite dans le système, fermer le robinet.
Ne pas faire fonctionner la lampe avec un manchon présentant des déchirures (risque de cause du verre).
Le remplacer exclusivement par un manchon spécial Campingaz®. Enlever le manchon abîmé (fig. 6) et le remplacer par un neuf. Le manchon spécial Campingaz® se trouve comme indiqué aux paragraphes "Mise en place du manchon" et "Brûlage du manchon".
En cours de fonctionnement (ou immédiatement après extinction), la chaleur dégagée par le brûleur chauffe fortement certaines parties de la lampe (boîtier, chapeau et l'anse à la lampe a fonctionné pendue verticalement). Il est déconseillé de toucher ces parties tout de suite.

a) Allumage (fig. 9)

- Basculer le chapeau.
- Présenter une allumette enflammée au voisinage du manchon **en faisant attention à ne pas le toucher.** puis ouvrir progressivement le gaz en tournant le volant dans le sens "+" de la flèche.
- Rabattre le chapeau.

b) Extinction

- Tourner le volant de réglage dans le sens "-" de la flèche jusqu'à la butée.

c) Changement d'une cartouche vide

- **Changer le cartouche dès qu'elle est vide.**
- **Ne jamais changer une cartouche qui n'est pas complètement vide.** (Vérifier l'absence de bruit de fuite en approchant votre oreille).
- Fermer le robinet et s'assurer que le brûleur est éteint.
- Appuyer sur le bouton de verrouillage (4), dévisser le socle de l'appareil (fig. 2) et enlever la cartouche vide.
- Mettre une cartouche neuve en suivant les indications du paragraphe "B1" (Mise en place d'une cartouche Campingaz® C 206).

D - STOCKAGE - ENTRETIEN - ANOMALIES DE FONCTIONNEMENT

En cas de retour de flamme (allumage sous la cuvette du brûleur), éteindre le produit, le laisser refroidir (quelques cinq minutes environ), puis rallumer l'appareil. Si le problème se renouvelle et que la flamme persiste, veuillez prendre contact avec votre représentant Campingaz® local.

- Après refroidissement complet, l'appareil doit être stocké dans un endroit frais, sec et aéré, hors de portée des enfants, jamais dans un sous-sol ou une cave.
- En cas de bouchage de l'injecteur (la cartouche contient encore du gaz, mais l'appareil ne s'allume pas), il est nécessaire de faire changer l'injecteur par votre revendeur.
- Ne pas ranger de cartouche de gaz (C 206 ou C 206 vide ou vide-vide), cela doit respecter les conditions réglementaires d'aération qui permettent de fournir l'air nécessaire à la combustion et d'éviter la création de mélange à teneur en gaz non brûlé (2 m³/h /kW).

Pièces de rechange pour CAMPING 206 L en vente dans le commerce : VERRE - MANCHON.

INSTRUCTIONS FOR USE

Consumption: 38 g/h (0,52 kW) - Jet n° 019605
Category: direct flue pressure
Congratulations on having chosen the CAMPING 206 L Campingaz® lamp

A - IMPORTANT: YOU ARE USING GAS. TAKE GREAT CARE!

These instructions are intended to help you use your CAMPING 206 L lamp properly and safely.
Be sure to follow these instructions for use as well as the safety instructions on the Campingaz® cartridges. Failure to follow these instructions may be hazardous for the user and any other people in the vicinity.
This lamp should be used only with Campingaz® C 206 cartridges. It may be dangerous to use other gas cylinders.
The Application Des Gaz company declines all responsibility if another brand of cartridge is used.
Do not use this appliance in a room that is not properly ventilated (minimum 2 m.h /kW) and keep it away from inflammable materials.
Do not use a lamp which is leaking, not operating correctly or worn. Take it to your retailer who will give you details of your nearest After Sales Service.
Never modify the appliance or use it for any purpose for which it is not intended.
Do not use this appliance in caravans, cars, tents, huts, sheds or any small enclosed area.
The product should not be used while sleeping or left unattended.
This product consumes fuel fairly economically and produces little carbon monoxide (CO) and other gas and vapours, which could be dangerous such as carbon monoxide (CO).
Carbon monoxide, which is odorless, colorless and tasteless, can produce flu symptoms, sickness, illness, and possibly death if produced inside aforesaid enclosed areas through lack of sufficient ventilation without proper ventilation.

B - PREPARING FOR USE

1) Fitting a Campingaz® C206 cartridge

(If there is already an empty cartridge, read the paragraph "Removing the cartridge"). To fit or remove a cartridge, always work in a well-ventilated area, preferably outdoors, away from any source of ignition (cigarette, electrical equipment, etc.), and away from other people and flammable materials.

1) Check that there is a seal and that it is in good condition (1) (fig. 3). Do not use the appliance if there is no seal or if it is perished or damaged; take it to your retailer.
2) Check that the needle (5) is not proud of the seal: it should be flush (fig. 3).
3) Before inserting the Campingaz® C 206 cartridge in the housing (fig. 4) check that the contact area is thoroughly clean (remove labels, any traces of glue ...) and not damaged.
4) Insert the cartridge and ensure that the C 206 cartridge is properly positioned within the retaining grips "G" at the bottom of the base (fig. 4).
5) Check that the tap is closed by turning the control knob clockwise towards the "-" arrow (fig. 1).
6) Holding the base, take the lamp and screw the base to the lamp, turning clockwise until the locking button (4) engages in the slot "F" in the base. **Make sure that the locking button is engaged in the slot. Do not force beyond the locking point. Do not use a flame to check for gas leaks, use a gas leak detector.**

If there is a leak (smell of gas), put the lamp outside immediately, in a well ventilated area, without heat source, where the leak can be traced and stopped. If you wish to check that your lamp is not leaking, do so outside. Never trace leaks using a flame, use a gas leak solution.

2) Fitting a mantle

- Remove the mantle (11) by pulling the sides outwards (fig. 5).
- Open the cover (9) (fig. 6) and remove the glass.
- Slide the mantle (B) over the burner with the larger opening at the bottom. Make sure that the ends of the mantle are properly seated (10) on the burner (fig. 7).

3) Burning the mantle

- **Do not turn the gas on.**
- Place a flame (cigarette lighter or match) near the mantle (fig. 7).
- Allow the mantle to burn completely (it will give off smoke) until it becomes a black ball.
- Fit the glass (fig. 8), and then the handle by opening the arms.
- Tip the lid (9) onto the lamp.

The lamp is ready to use.

C - USE

Some additional advice:

Always use your CAMPING 206 L lamp at least 25 cm away from a wall or inflammable material and at least 60 cm from the ceiling (measured from the cover).
Place the lamp on a horizontal surface or suspend it.
When the lamp is in use, do not move it suddenly as this may cause large flames due to the combustion of liquid droplets released before vapour. If it does occur, turn off the lamp off by closing the tap.
If there is a leak (smell of gas), close the tap.
Do not operate the lamp if the mantle is torn (this may break the glass).
Replace the mantle with a special Campingaz® mantle. Remove the damaged mantle and blow on the burner to remove any dust and fibres. Fit the new mantle as described in the paragraphs "Fitting a mantle" and "Burning the mantle".
During use (and immediately afterwards), the heat given off by the burner continues to heat certain parts of the lamp (the cover and the handle if the lamp has been used in a vertical position). It is inadvisable to touch these parts with the bare hand.

a) Lighting (fig. 9)

- Swing over the lamp top.
- Place a lighted match near the mantle making sure not to touch it, then gradually turn on the gas supply turning the knob in the "+" direction of the arrow.
- Put the lamp top back into place.

b) Turning off

- Turn the control knob fully towards the "-".

c) Removing the cartridge

- **Replace the cartridge when empty.**
- **Never remove the cartridge unless it is completely empty.** (Shake the appliance: if any liquid gas remains, it will make a noise.)
- Close the tap and make sure that the burner is off.
- Press the locking button (4 - direction, see the base of the lamp (fig. 2) and remove the empty cartridge.
- Fit a new cartridge as described in paragraph "B" ("Fitting a Campingaz® C206 cartridge").

D - STORAGE - MAINTENANCE - OPERATING PROBLEMS

In case of burn back (ignition under the burner cap) switch the product off, allow it to cool down (approximately five minutes). Then relight the appliance. If the problem of burn back persists, then please contact your local Campingaz® representative.

- When your appliance has completely cooled down it should be stored in a cool, dry, well ventilated place, out of reach of children, never in a basement or cellar.
- If the jet becomes blocked (the cartridge still contains gas but the appliance does not light), you should ask your retailer to change the jet.
- If you are using the CAMPING 206 L in a workshop, there should be adequate ventilation (2 m³/h /kW) to supply the air required for combustion and avoid the creation of a hazardous concentration of unburned gas.

Spare GLASSES and MANTLES for the CAMPING 206 L lamp are widely available.

BEDIENUNGSANLEITUNG

Durchsatz: 38 g/h (0,52 kW) - Brennerdüse Nr. 019605
Kategorie: Direktdruck-Butan
Wir danken Ihnen für Ihre Wahl eines Campingaz® Kochers CAMPING 206 L

A - WICHTIGER HINWEIS: GASGERÄT - VORSIGHTIGE UND SICHERE HANDHABEN!

Vorliegende Bedienungsanleitung dient dazu, den sicheren und korrekten Betrieb des Koch-Gerätes CAMPING 206 L zu gewährleisten. Bitte vorliegende Bedienungsanleitung aufmerksam zur Kenntnis nehmen und die Sicherheitshinweise auf den Campingaz® Kartuschen beachten.
Die dann einhaltenen Betriebsanweisungen und Sicherheitsbestimmungen, die sich auf den Campingaz® Kartuschen befinden, einhalten. Die Nichtbeachtung dieser Anweisungen kann für den Anwender und seine Umgebung Gefahren bergen. Dieses Gerät ausschließlich mit Campingaz® Kartuschen C 206 betreiben. Die Verwendung anderer Gasbehältnisse kann Risiken bergen. Die Firma Application Des Gaz lehnt jegliche Haftung bei Verwendung von Kartuschen unterschiedlicher Marke ab.
Dieses Gerät ausschließlich in gut belüfteten Räumen (mindestens 2 m³/h /kW Luftumwälzung) betreiben.
Ein undichtes, nicht ordnungsgemäß funktionierendes oder beschädigtes Gerät nicht in Betrieb nehmen. Das Gerät bei Fehlern Ihrem Fachhändler bringen, der Ihnen die Adresse des nächsten Service-Center nennt.
Am Gerät dürfen keine Änderungen vorgenommen werden. Eine bestimmungswidrige Verwendung ist untersagt.
Das Gerät nicht in Wohnwagen, Fahrzeugen, Zelten, Schutzdächern, Hütten und kleinen geschlossenen Räumen betreiben.
Do not use this product in caravans, cars, tents, huts, sheds or any small enclosed area.
The product should not be used while sleeping or left unattended.
This product consumes fuel fairly economically and produces little carbon monoxide (CO) and other gas and vapours, which could be dangerous such as carbon monoxide (CO).
Kohlenmonoxyd ist geruch- und farblos, es kann Übelkeit und grippeähnliche Symptome verursachen, gelegentlich sogar zum Tod führen, wenn das Gerät in geschlossenen Räumen ohne geeignete Belüftung verwendet wird.

B - INBETRIEBNAHME

1) Einsetzen einer Campingaz® -Kartusche C 206

Falls sich eine leere Kartusche im Gerät befindet, den Abschnitt "Ausbau einer leeren Kartusche" lesen. Das Einsetzen bzw. Auswechseln einer Gaskartusche hat immer an einem gut belüfteten Ort zu erfolgen. Vorzugsweise im Freien. Niemals in Nähe einer Flammen oder Zündquelle (Zigarette, Elektrogerät usw. ...). Dabei sicheren Abstand zu weiteren Personen und/oder brennbaren Materialien halten.

1) Sichersitzen, dass die Dichtung vorhanden ist und sich in quten Zustand befindet (1) - siehe Abb. 3 Gerät nicht mit defekter oder beschädigter Dichtung betreiben. Kundendienst aufsuchen.
2) Sichersitzen, dass die Anstechspitze (5) nicht über die Dichtung hinausragt: die Spitze muss mit der Dichtung abschließen (Abb. 3).
3) Vor dem Aufsetzen der Campingaz® Kartusche C 206 in die Halterung (Abb. 4) sicherstellen, dass der Anstechbereich absolut sauber ist - sich keine Etiketten, Aufkleber oder Kleber etc... in diesem Bereich befinden. Der Anstechbereich darf oberfläch keine Verformungen aufweisen.
4) Kartusche einsetzen und sichersitzen, dass diese in den Halteklauen aus Schwalbenschwanz (12) - siehe Abb. 4 sitzt.
5) Gasventil (Drehknopf) mit dem Uhrzeiger zur Gerätemitte hin ausrichten - siehe Abb. 1 - zu den "-" Richtung ". des Pfeils - siehe Abb. 1.
6) Socket halten, das Gerät nehmen und Sockel auf das Gerät aufschrauben - Schraubrichtung im Uhrzeigersinn. Sowelt drehen, bis der Verriegelungskopf - 4 - in den Sockelschlitz "F" greift.

Ist das Gerät undicht (Gasgeruch) vor dem Öffnen des Regelknopfes, das Gerät sofort ins Freie bringen und an einem gut durchlüftbaren Ort abseits von Zündquellen die undichte Stelle heraufinden und beseitigen. Wenn Sie Sie die Dichtheit Ihres Geräts überprüfen wollen, so tun Sie dies bitte im Freien. Suchen Sie undichte Stellen unter keinen Umständen mit Hilfe einer Flamme.

2) Einsetzen eines Glühstrumpfes

- Die Bügel des Tragegriffs (11) auseinanderbiegen und den Griff abnehmen (Abb. 5).
- Deckel (9) (Abb. 6) durückklappen und Glas abnehmen.
- Glühstrumpf (B) auf das Brennerrohr aufschieben - dabei das größere Loch nach unten richten; die Öffnungen des Glühstrumpfs gut in die Nuten - 10 - des Brennerrohres einführen - siehe Abb. 7.

3) Glühstrumpf-Inbetriebnahme

- **Gaszufuhr noch nicht öffnen.**
- Eine Flamme (Feuerzeug oder Zündholz) in Nähe des Glühstrumpfes bringen (Abb. 7).
- Lassen Sie den Glühstrumpf vollständig brennen lassen (Rauchentwicklung), bis dieser eine form einer schwarzen Kugel annimmt und weiter nicht weiß wird.
- Erst das Glas aufsetzen (siehe Abb. 8), dann den Tragbügel (Bügelscherenkel dabei spreizen).
- Den Deckel (9) wieder herunterklappen.

Das Gerät ist nun betriebsbereit.

C- BENUTZUNG

Nachstehend einige Zusatzhinweise:

Die Campingaz Lampe CAMPING 206 L niemals näher als 25 cm zu einer Wand oder einem brennbaren Gegenstand betreiben. Zur Raumdecke hin muss ein Mindestabstand von 60 cm eingehalten werden. Wähend des Betriebs kleinstfalls die Lampe ruckartig bewegen, um eine Vergrößerung der Flamme infolge von durch Schüttelbewegungen flüssig austretendem Flüssigbutangas zu vermeiden. Falls dies dennoch der Fall sein sollte, das Gerät durch Schließen des Regelknopfes/Gasventiles löschen. Den Regelknopf bei Leckbildung (Gasgeruch) schließen. Das Gerät nicht mit einem gerissenen Glühstrumpf betreiben (Glasbruchrisiko).
Sozitsätzlich zum Austausch Original Campingaz Spezialglühstrumpf verwenden. Abgenutzten Glühstrumpf abnehmen und Brennerrohr durch Blasen von Staub säubern. Anschließend wie unter "Einsetzen eines Glühstrumpfes" und "Glühstrumpf-Inbetriebnahme" beschrieben einen neuen Glühstrumpf anbringen. Während des Betriebs (u.U. unmittelbar nach dem Löschen des Gerätes) heizt die Brennerwärme bestimmte Lampenteile stark auf (u.a. Deckel und den Transportbügel, sowelt die Lampe senkrecht hängend betrieben wird). Achtung - diese Teile keinesfalls mit ungeschützten Händen innerhalb dieser Zeitspanne berühren.

a) Anzünden (Abb. 9)

- Den Deckel öffnen.
- Ein brennendes Streichholz oder eine Zündhilfe an Glühstrumpf halten, ohn ihn zu berühren und allmählich das Gas durch Drehen des Regelknopfes in die Richtung "+" des Pfeils öffnen.
- Den Deckel wieder schließen.

b) Löschen der Lampe

- Regelknopf in Richtung "-" des Pfeils bis zum Anschlag drehen.

c) Auswechseln einer leeren Gaskartusche

- **Die Kartusche im Freien und nicht in der Nähe anderer Personen auswechseln.**
- **Niemals eine nicht vollständig entleerte Kartusche wechseln.** (Durch Schütteln der Lampe prüfen, ob sich noch Flüssiggas darin befindet (auf Geräusch achten).
- Regelknopf schließen und sichersitzen ,dass der Brenner AUS ist.
- Verriegelungsknopf - 4 - drücken, den Gerätesockel abschrauben - siehe Abb. 2 - und leere Gaskartusche abnehmen.
- Neukartusche einsetzen. Bitte Hinweise lt. Paragraph "B1" (Einsetzen einer Campingaz® -Kartusche C 206) beachten.

D - LAGERUNG - WARTUNG - FUNKTIONSSTÖRUNGEN

In case of burn back (ignition under the burner cap) switch the product off, allow it to cool down (approximately five minutes). Then relight the appliance. If the problem of burn back persists, then please contact your local Campingaz® representative.

Nach vollständiger Abkühlung die Lampe an einem kühlen, trockenen und belüfteten Ort lagern. Fern von Kindern, niemals im Keller oder Kellerraum. Das Gerät nicht in Reichweite von Kindern lagern.
Bei Verstopfen der Brennerdüse (Injektor) - s15- die Gaskartusche enthält zwar noch Gas, lässt sich jedoch nicht anzünden), muss die Brennerdüse obligatorisch von Ihrem Fachhändler ausgetauscht werden.
Falls die Lampe CAMPING 206 L in einem Raum betrieben wird, muß dieser den Belüftungsvorschriften entsprechen, d.h. es muss genügend Sauerstoff zur Verbrennung vorhanden sein (benötigte Luftmenge: 2 m³/h /kW).

Entsprechende Ersatztile (Glas - Glühstrumpf) für das Gerät CAMPING 206 L erhalten Sie im Fachhandel.

ISTRUZIONI PER L'USO

Portata: 38 g/h (0,52 kW) - iniettore n° 019605
Categoria: pressione diretta butano
Vi ringraziamo per aver scelto questa lampada Campingaz® CAMPING 206 L

A - IMPORTANTE: UTILIZZATE DEL GAS, SIATE PRUDENTI!

Questo istruzioni per l'uso l'hanno per scopo di permettervi di utilizzare correttamente e in piena sicurezza la vostra lampada CAMPING 206 L.
Leggerle attentamente per familiarizzare con l'apparecchio prima di montarlo al relativo recipiente di gas.
Conservare questo manuale d'uso in luogo sicuro per poterlo consultare in caso di necessità.
Rispettare i consigli contenuti nelle presenti istruzioni per l'uso, nonchè le raccomandazioni di sicurezza riportate sulle cartucce Campingaz . Il mancato rispetto delle presenti istruzioni può essere pericoloso per l'utilizzatore e le persone che si trovano vicino.
Questo apparecchio deve essere utilizzato esclusivamente con le cartucce Campingaz® C 206. È pericoloso utilizzare altri recipienti di gas.
La società Application Des Gaz non si assume alcuna responsabilità in caso d'utilizzo di una cartuccia di altra marca.
Il presente apparecchio deve essere utilizzato soltanto in locali sufficientemente ventilati (almeno 2 m³/h /kW) e lontano da ogni materiale infiammabile.
Non utilizzare un apparecchio che presenti perdite, funzioni male o sia danneggiato. Restituirlo al rivenditore che vi fornirà i dati del servizio assistenza post-vendita.
Non modificare mai questo apparecchio, né utilizzarlo per applicazioni diverse da quelle previste.
Non utilizzare questo apparecchio in una caravan, roulotta, tenda, riparo, baracca e altri spazi di piccole dimensioni.
Non lasciare mai il prodotto acceso in assenza di sorveglianza.
Tutti gli apparecchi a gas consumano accendo il principio della combustione consumano poco gas e producono poco ossido di carbonio (CO) e sostanze generate dalla combustione. Una parte di tali sostanze puo' costituire un pericolo per l'utilizzatore.
Il monossido di carbonio, inodore e incolore, puo' provocare malessere, con sintomi analoghi a quelli dell'influenza, e persino la morte se l'apparecchio viene usato in ambienti interni non ventilati.

B - MESSA IN SERVIZIO

1) Posizionamento di una cartuccia Campingaz® C 206

(Se si posiziona una cartuccia vuota, leggere il paragrafo "Sostituzione di una cartuccia").
Per il posizionamento o la sostituzione di una cartuccia, operare sempre in un posto ventilato, preferibilmente all'esterno, lontano da ogni fiamma o di una fiamma, una fonte di calore o una scintilla (sigaretta, apparecchio elettrico, ecc) lontani da altre persone e materiali infiammabili.

1) Assicurarsi della presenza e del buono stato del guarda di tenuta (guarnizione) (1) (fig. 3). Non utilizzare l'apparecchio se la guarnizione manca o è deteriorata; rivolgersi al vostro rivenditore.
2) Verificare che l'estremità della perforatrice (5) non sporgi dal guarda di tenuta: essa deve soltanto affiorarla (fig. 3).
3) Prima di introdurre la cartuccia Campingaz® C206 nella campana (fig. 4) verificare che la zona di perforazione sia perfettamente pulita (senza etichette, né colla ...) e senza deformazioni.
4) Introdurre la cartuccia e assicurarsi che la cartuccia C 206 si posizioni nei denti di fissaggio ("G") situati al fondo della cloche (fig. 4).
5) Verificare che il rubinetto sia ben chiuso girando il volano in senso orario senso "-" della freccia (fig. 1).
6) Tenendo il socle, prendere l'apparecchio girando il socle in senso orario fino a che il socle si blocchi (4) si inserisca nella fessura "F" dello zoccolo.

In caso di perdita (odore di gas prima dell'apertura del rubinetto), mettere subito l'apparecchio all'esterno, in luogo ben ventilato, senza fonti di accensione, dove la perdita potrà essere cercata e bloccata. Se volete controllare la vostra lampa affinché non presenti alcun apparecchio, fatelo all'esterno. Non cercare le perdite con una fiamma, utilizzare acqua saponosa.

2) Posizionamento del manicotto

- Togliere l'anse di trasporto (11) allargando i bracci (fig. 5).
- Sportare il coperchio (9) (fig. 6) e togliere la lampada in vetro.
- Infilare il manicotto (B) sul bruciatore, nel foro col più grande diametro verso il basso; introdurre bene gli orifizi del manicotto nelle scanalature (10) del bruciatore (fig. 7).

3) Bruciatura del manicotto

- **Non aprire il gas.**
- Accendere una fiamma (accendino o fiammiferi) vicino al manicotto (fig. 7).
- Lasciarlo consumare interamente (emissione di fumo) fino a che il manicotto prenda la forma di una palla nera.
- Posizionare il vetro (fig. 8), quindi l'ansa, allargando le aste.
- Trasferire il coperchio (9) sopra la lampada.

L'apparecchio è pronto a funzionare.

C - UTILIZZO

Alcuni ulteriori consigli :

Non utilizzare la vostra lampada CAMPING 206 L a meno di 25 cm da una parete o da un oggetto combustibile nè a meno di 60 cm da un soffitto (distanza rispetto al cappello della lampada).
Posare la lampada su una superficie orizzontale o sospendetela verticalmente.
Durante il funzionamento, non spostare bruscamente la lampada onde evitare una grande fiamma dovuta alla combustione di butano liquido invece di liquido vaporizzato. Se ciò si verifica, spegnere la lampada chiudendo il rubinetto.
In caso di perdita (odore di gas) chiudere il rubinetto.
Non utilizzare la lampada se il manicotto presenta strappi (rischio di rottura del vetro).
Sostituirlo esclusivamente con un manicotto speciale Campingaz . Togliere il manicotto danneggiato e soffiare sul bruciatore per rimuovere le polveri, quindi operare come indicato nei paragrafi "Posizionamento del manicotto" e "Bruciatura del manicotto".
In corso di funzionamento (o immediatamente dopo lo spegnimento), il calore emesso dal bruciatore riscalda fortemente alcune parti della lampa (in particolare il coperchio e l'impugnatura se la lampada ha funzionato sospesa verticalmente). è sconsigliato toccare queste parti a mani nude.

a) Accensione (fig. 9)

- Ribaltare il cappellotto.
- Avvicinare la fiammifero accesa alla reticella **avendo ben cura di non toccarlo con la fiamma**, quindi aprire progressivamente il gas facendo ruotare la manopola in senso "+" indicato dalla freccia.
- Riposizionare il cappellotto.

b) Spegnimento

- Girare il volano di regolazione nel senso "-" della freccia fino all'arresto.

c) Sostituzione di una cartuccia vuota

- **Sostituire la cartuccia in ambienti esterni e lontano da altre persone.**
- **Non sostituire mai una cartuccia che non sia completamente vuota** (verificare l'assenza di rumore di liquido succidendo l'apparecchio).
- Chiudere il rubinetto ed assicurarsi che il bruciatore sia spento.
- Premere il pulsante di chiusura (4), allentare lo zoccolo dell'apparecchio (fig. 2) e togliere la cartuccia vuota.
- Mettere una cartuccia nuova seguendo le istruzioni del paragrafo "B1" (Posizionamento di una cartuccia Campingaz® C 206).

D - STOCCAGGIO - MANUTENZIONE - ANOMALIE DI FUNZIONAMENTO

In caso di ritorno della fiamma (accensione sotto al capuccio del bruciatore) spegnere il prodotto, farlo raffreddare (circa cinque minuti) poi riaccendere. Se il problema persiste, contattare il rappresentante locale Campingaz®.

- **Dopo completo raffreddamento,** l'apparecchio deve essere conservata in un luogo fresco, asciutto e ventilato, fuori dalla portata dei bambini, mai in uno scantinato o in una cantina.
- In caso di intasatura dell'iniettore (la cartuccia contiene ancora del gas, ma l'apparecchio non si accende), occorre far sostituire l'iniettore dal vostro rivenditore.
- Se utilizzate la lampada CAMPING 206 L in un locale, questo ultimo deve rispettare le condizioni regolamentari di aerazione che permettono di fornire l'aria necessaria alla combustione e di evitare la creazione di miscela a tenore in gas non bruciato (2 m³/h /kW).

Pezzi di ricambio per CAMPING 206 L in vendita nel commercio: VETRO - MANICOTTO.

GEBRUIKSAANWIJZING

Vermogen : 38 g/h (0,52 kW) - injecteur n° 019605
Categorie: gasvormige butaan
Met onze dank voor uw keuze van deze Campingaz® CAMPING 206 L lamp.

A - BELANGRIJK : U GEBRUIKT GAS, WEES DUS VOORZICHTIG !

Deze gebruiksaanwijzing beoogt een juist en veilig gebruik van de CAMPING 206 L lamp.
Lees de aan ook aandachtig om u vertrouwd te maken met het toestel voordat u de gasvulling aanbrengt.
Bewaar deze gebruiksaanwijzing op een veilige plaats om ze eventueel later te raadplegen.
Respecteer de aanwijzingen van de gebruiksaanwijzing en de veiligheidsrichtlijnen op de Campingaz® gasvullingen in acht. Het niet naleven ervan kan gevaarlijk zijn voor de gebruiker en zijn omgeving.
Dit toestel mag uitsluitend met Campingaz® C 206 gasvullingen worden gebruikt. Het gebruik van andere vullingen kan gevaarlijk zijn.
De firma Application Des Gaz aanvaardt geen enkele verantwoordelijkheid voor gebruik van een ander merk vulling.
De toestel mag uitsluitend in een voldoende geventileerde ruimte (ten minste 2 m³/h /kW) en uit de buurt van ontvlambare materialen gebruikt worden.
Gebruik nooit een toestel dat lekt, niet goed werkt of beschadigd is. Breng het naar uw dealer die u naar de dichtstbijzijnde of nabijgelegen After Sales Service zal verwijzen.
Breng nooit wijzigingen aan het toestel aan en gebruik het niet voor doeleinden waarvoor het niet bestemd is.
Dit apparaat mag niet in een caravan, voertuig, tent, afdak, hut of andere kleine gesloten ruimte gebruikt worden.
Laat nooit een toestel aan staan wanneer u slaapt en mag nooit onbewaakt achtergelaten worden.
Ieder gasapparaat werkt volgens het principe van de verbrandingsreaktie en produceert dan wel zuurstof en meer verbrandingsproducten uit. Een gedeelte van deze verbrandingsproducten kan koolmonoxide (CO) bevatten.
Koolmonoxide dat reuk- en kleurloos is, kan leiden tot flauwvallen of symptomen die aan griep doen denken. In extreme gevallen kan het zelfs de dood tot gevolg hebben, wanneer het apparaat binnenshuis zonder goede ventilatie gebruikt wordt.

B - INGEBRUIKNEMING

1) Het aanbrengen van een Campingaz® C 206 gasvulling

(Is de gasvulling waarop het toestel is aangesloten leeg, lees dan de paragraaf : "Het verwangen van een lege gasvulling").
Werk voor het aanbrengen of verwangen van een gasvulling steeds op een goed geventileerde plek, bij voorkeur buiten, uit de buurt van vlammen, warmtebronnen of vonken (sigaret, elektrisch toestel, enz...) en op veilige afstand van andere personen en ontvlambare stoffen.

1) Controleer of de pakkingring (1) (afb. 3) aanwezig is en in goede staat verkeert. Gebruik het toestel niet indien de pakkingring niet op zijn plaats of in beschadigd is ; raadpleeg uw dealer.
2) Controleer of de punt van de prikken niet uit de pakkingring steekt : ze moet zich juist aan de oppervlakte bevinden (afb. 3).
3) Alvorens de Campingaz C 206 gasvulling in de dop te stoken (afb. 4) controleren of de zone die perforeert perfect schoon is, zonder sticker, lijm ... en zonder vervormingen.
4) Steek de C 206 gasvulling in de kolker en let er op dat de C 206 gasvulling goed in de kolker zit tussen de wand van de sokkel (10) wordt vastgeklemd (afb. 4).
5) Zorgen dat de kraan gesloten is door de knop rechtsom te draaien (richting "-" van de pijl (afb. 1).
6) Vervolgens de sokkel vasthouden en er het toestel rechtsom op schroeven totdat de vergrendeling (4) in de gleuf "F" van de sokkel inscnelt. **Controleer of de sokkel goed vergrendeld zit in de gleuf. door eraan te trekken. Als hij niet goed vastzit kan de sokkel loskomen (bij een val bijvoorbeeld) waardoor ook de cartouche loskomt, met een gevaarlijk lekgevaar.**

Indien een gaslucht ontsnapt, het toestel onmiddellijk naar buiten brengen op een goed geventileerde plaats, waar zich geen ontstekingsbron bevindt en waar u de lekplaats kunt opsporen en verhelpen zal kunnen worden. Wilt u nagaan of het toestel niet lekt, doe dit dan buiten. Gebruik nooit een vlam om lekken op te sporen maar wel zeepsop.

2) Aanbrengen van de gloeikous

- De beugel voor het opgaaien (11) verwijderen door de spaken uit elkaar te trekken (afb. 5).
- Het kapje (9) (afb. 6) omslaan en het glas verwijderen.
- Schuif de gloeikous (B) op de brander met het grootste gat naar beneden. Zorg ervoor dat de openingen van de gloeikous goed in de sleuven (10) van de brander geplaatst worden (afb. 7).

3) Het voorverbranden van de gloeikous

- **Gas niet aanzetten.**
- Een vlam (aansteker of lucifer) tegen de gloeikous houden (afb. 7).
- De gloeikous volledig laten uitbranden (rookontwikkeling) totdat ze de vorm van een zwarte bol heeft.
- Zet de glazen (afb. 8) kap erop en breng het handvat aan door de stangen uit elkaar te trekken.
- Bevestig de beschermkap met behulp van het stangetje en klap hem over de glazen kap.

Het toestel is gebruiksklaar.

C - GEBRUIK

Nog enkele tips :

**De CAMPING 206 L lamp mag alleen gebruikt worden met een tussenruimte van ten minste 25 cm ten opzichte van wanden of van brandbare

PT

MODO DE EMPREGO

Débito : 38 gr/h (0,52 kW) - injector nº 019605
Categoria: Gás(es) de segunda família
Obrigado por ter escolhido este cadeiro Campingaz® CAMPING 206 L

A - IMPORTANTE : ESTA A UTILIZAR GÁS, SEJA PRUDENTE !

Este fogão de aquecimento com objecto permitir-lhe utilizar correctamente e em toda a segurança o seu cadeiro CAMPING 206 L.
Leia-o atentamente para se familiarizar com o aparelho antes de o ligar ao recipiente de gás. Conserve este modo de emprego em permanência em local seguro para que o possa consultar em caso de necessidade.
Respeite as indicações deste modo de emprego, bem como as instruções de segurança inscritas nos cartuchos Campingaz® CAMPING 206 L. Não respeitar estas instruções pode ser perigoso para o utilizador, bem com para as pessoas que encontram junto dele.
Não utilizar o aparelho para outro utilização com os cartuchos Campingaz® C 206. É perigoso utilizar outro recipiente de gás.
A empresa Application Des Gaz não se responsabilha em caso de utilização de um cartucho de qualquer outra marca.
Este aparelho só deve ser utilizado em locais suficientemente ventilados (no mínimo 2 m³/h/kW) e longe das materiais inflamáveis.
Não utilize um aparelho que apresente fugas, que funcione mal ou que esteja danificado. Consulte o seu revendedor para a substituição de uma peça defeituosa ou danificada.
Nunca modifique o aparelho e o gás não se deverá utilizar para outro destino.
Este aparelho não deve ser utilizado em caravanas, veículos, tendas de campismo, abrigos, cabanas ou qualquer outro espaço fechado.
Não deve ser utilizado enquanto dorme ou deixado sem ser vigiado.
Qualquer operação a gás que funcione segundo o princípio de combustão, consome oxigénio e emite produtos de combustão. Uma parte destes produtos de combustão pode conter monóxido de carbono (CO) inodoro.
O monóxido de carbono, incolore e incolor, pode provocar sinjiko e sintomas próximo, tais e potencialmente a perda de vida caso o aparelho seja utilizado no interior sem ventilação adequada.

B - COLOCAÇÃO EM SERVIÇO

1) Colocação de um cartucho Campingaz® C 206

(Se um cartucho vazio estiver colocado, leia o parágrafo : "Substituição de um cartucho vazio").
Para colocar um cartucho substituir um cartucho usado, pegue sempre em local ventilado, de preferência ao exterior e nunca junto a uma chama, fonte de calor ou faísca (cigarro, aparelho eléctrico, etc.), longe das outras pessoas e dos materiais inflamáveis.

1) Assegure-se da presença e do bom estado da junta de vedação (1) (fig. 3). Não utilize o aparelho se faltar (junta ou se esta estiver danificada. Substitua-a por uma nova.
2) Verifique que a extremidade do bico perfurador (5) não ultrapassa a junta : deve apenas afloro-la (fig. 3).
3) Antes de colocar o cartucho Campingaz® C 206 vazio (fig. 4), verifique se a zona de fuga (6) está perfeitamente limpa (sem etiqueta, nem cola, ...) e sem deformação.
4) Introduza o cartucho Campingaz® C 206 no seu alojamento (7) e rodeie-o completamente nos grampos "O" no fundo da base (fig. 4).
5) Verifique que o cartucho está fechado, rodando o volante no sentido de rotação dos ponteiros do relógio (fig. 5 da seta (fig. 6).
6) Ligue o cadeiro ao seu aparelho e encaixe a base no aparelho, rodando a no sentido dos ponteiros de um relógio até que a base esteja bem fixa (4) se encaixe na fenda "F" da base.

Em caso de fuga (cheiro a gás), leve imediatamente o aparelho para o exterior, em local bem ventilado, sem fontes de ignição, onde poderá localizar a fuga e repará-la. Se quiser verificar a estanqueidade do seu aparelho, faça-o com espuma ou água com sabão, nunca com uma chama, utilize água com sabão.

2) Colocação da camisa

- Retirar a haste de transporte (11) afastando os ramos (fig. 5).
- Inclinar o chapéu (9) (fig. 6) e retirar o vidro.
- Colocar a camisa (8) no quadrado, o furo de maior diâmetro para baixo ; introduza correctamente os orifícios da camisa nos canos (10) do queimador (fig. 7).

3) Quema da camisa

- **Não abra o gás.**
- Aproxime uma chama (isqueiro ou fósforo) perto da camisa (fig. 7).
- Deixe a consumir-se completamente (libertação de fumo) até que a camisa fique com a forma de uma bola preta.
- Colocar o vidro (fig. 8), seguidamente a asa, afastando as hastes.
- Abaixar o chapéu (9) sobre a bagunça

A aparelho está pronto a funcionar.

C - UTILIZAÇÃO

Alguns conselhos complementares :

Não utilize o seu cadeiro CAMPING 206 L a menos de 25 cm de uma parede ou de um objecto combustível, a não ser que esta tenha sido tratada relativamente ao chapéu de fogo (ou chapéu reflector).
Coloque o cadeiro sobre uma superfície horizontal ou ligeiramente inclinada.
Durante a utilização, não o desloque bruscamente para evitar que escorra de chamas granadas, devido a combustão do banho líquido em vez do butano vaporizado. Se tal acontecer, apague o cadeiro, deixe-o arrefecer e recomece.
Em caso de fuga (cheiro a gás), feche a torneira.
Não acenda o cadeiro com uma camisa rasgada (o vidro pode quebrar).
Substitua a exclusivamente por uma camisa especial da Campingaz . Retire a camisa entregada e siga as instruções de colocação e de queima da camisa. Se o regulador que é indicado no parágrafo "Colocação da camisa " e " Queima da camisa " .
**Enquanto está acesso (ou imediatamente depois de apagado), o calor libertado pelo queimador **
aquece bastante algumas partes do cadeiro (nomeadamente o chapéu e a parte que se encaixa acesso fico penduraito verticalmente), é desaconselhado tocar nessas partes com as mãos.

4) Acendimento (fig. 9)

- Abrir a torneira.
- Aproximar uma fósforo acesso próximo da camisa, tendo cuidado para não a tocar, depois abrir o gás progressivamente fazendo rodar o botão de abertura no sentido "+" da fecha.
- Rejeo o chapeu.

5) Extinção

- Rode o volante de regulação no sentido "-" da seta até ao esbarro.

6) Substituição de um cartucho vazio

- **Modar o cartucho ao ar livre e afastado de outras pessoas.**
- **Nunca substituir um cartucho que não esteja completamente vazio.** (Verifique que não haja ruído do líquido ao sacudir o aparelho).
- Fechar a torneira e esperar que se deve o que queimador está apagado.
- Carregue no botão de fecho (6), desenvolva a base do aparelho (fig. 2) e retire o cartucho vazio.
- Colocar um cartucho novo, seguindo as indicações do parágrafo "B1" (Colocação de um cartucho Campingaz® C 206).

D - ARMAZENAMENTO-MANUTENÇÃO-ANOMALIAS DEFUNCIONAMENTO

Em caso de retorno de chama (ignição por baixo da tampa do queimador), desligue o produto, deixe-o arrefecer (cerca de cinco minutos) e volte a acender o fogão. Se o problema do retorno de chama persistir, contacte o seu representante local da Campingaz®.

- Depois do seu completo arrefecimento, o aparelho deve ficar guardado em local fresco, seco e ventilado. Fora de alcance das crianças, nunca num subsolo ou numa cave.
- Se o injector estiver entupido (o cartucho ainda contém gás, mas o aparelho não se acende), deverá mandá-lo substituir pelo seu revendedor.
- Se utilizar o cadeiro CAMPING 206 L num local, este deverá respeitar as condições regulamentares de ventilação e de aquecimento. Consulte o seu revendedor se necessitar a colocação de ventilação ou de um gás não quadrado (2 m³/h/kW).

Peças de substituição para CAMPING 206 L à venda no comércio : VIDRO - CAMISA

GR

ΟΔΗΓΙΕΣ ΧΡΗΣΗΣ

Κατανάλωση: 38 gr/h (0,52 kW) - Ρύθμιση: 19 ρουμπίνι
Κατηγορία: Υγραέριο δεύτερης οικογένειας
Σας ευχαριστούμε που διαλέξατε αυτή τη συσκευή Campingaz® CAMPING 206 L

A - ΣΗΜΑΝΤΙΚΟ ΔΙΑΒΑΣΤΕ ΠΡΟΣΕΚΤΙΚΟΥ ΟΤΑΝ ΚΑΝΕΤΕ ΧΡΗΣΗ ΓΥΡΑΕΡΙΟΥ!

Ανάγνωσε αυτό το οδηγός χρήσης ξεχάστε ως σκοπό να σας βοηθήσουν να εξοικειωθείτε σωστά και με ασφάλεια συσκευή σας CAMPING 206 L της Campingaz.
Διαβάστε τις πληροφορίες για τα εξαρτώμενα με τη συσκευή πριν τοποθετήσετε το φιαλίδιο υγραερίου.
Ακολουθήστε τίποτα οδηγίες αυτό. Μη τήρηση αυτών μπορεί να σας εκθέσει ασφαλείας που ανεξαρτήτως σας αλλά και τους γύρω σας. Χρησιμοποιήστε τη συσκευή μόνο με τα κατάλληλα φιαλίδια υγραερίου Campingaz® C 206. Οι ζημιές στη συσκευή σας μπορεί να θέσουν σε κίνδυνο τους χρήστες.
Η Société Application Des Gaz δεν αναλαμβάνει καμία ευθύνη σε περίπτωση χρήσης φιαλιδίου υγραερίου διαφορετικού.
Η συσκευή μπορεί μόνο χρησιμοποιείται σε χώρους καλά αεριζόμενα (τουλάχιστον 2 m³/h/kW) και μακριά από ευφλέκτους ύλες.
Μην χρησιμοποιείτε συσκευή με κακή λειτουργία, δεν λειτουργεί καθόλου ή έχει υποστεί ζημιά. Απευθυνθείτε στο Κέντρο Εξυπηρέτησης Πελατών.
Μην τροποποιείτε τη συσκευή σας ή φιάλη υγραερίου σας για τη χρησιμοποιήσετε για οικιακές χλίκες σε σύνορα γιου τους σκοπούς θεωρείται.
Μη χρησιμοποιείτε τη συσκευή σας σε τροχόσπιτα, σκηνές, καλύβες, καμπίνα και κάθε άλλο κλειστό χώρο.
Δεν θα πρέπει να χρησιμοποιείται όταν κοιμάστε ή να αφήνεται δίχως επίβλεψη.
Οποιαδήποτε χρήση αερίου η οποία λειτουργεί σύμφωνα με τη διαδικασία καύσης καταναλώνει οξυγόνο και εκπέμπουν τα προϊόντα της καύσης. Ένα τμήμα αυτών των προϊόντων καύσης μπορεί να περιέχει μονοξείδιο του άνθρακα (CO).
Το μονοξείδιο του άνθρακα, άοσμο και άχρωμο, μπορεί να προκαλέσει ενοχλήσεις και συμπτώματα που μοιάζουν με κοίτη τη μέρα, πιθανότατα ακόμη και θάνατο εάν η συσκευή χρησιμοποιείται σε κατεστραμμένο χώρο δίχως επαρκή εξαερισμό.

B - ΑΕΤΟΥΡΓΙΑ

1) ΤΟΠΟΘΕΤΗΣΗ ΤΟΥ ΦΙΑΛΙΔΙΟΥ C 206 ΤΗΣ CAMPINGAZ®

(Εάν το φιαλίδιο είναι ήδη τοποθετημένο, ανατρέξτε στο κεφάλαιο: "Αντικατάσταση φιαλιδίου υγραερίου").
Για τοποθετήσετε ένα φιαλίδιο, ανοίξτε τα κλιπς, ξεβιδώστε τον κρουστήρα κατακόρυφα (ωστόσο μπορεί να σταματήσει χώρο δίχως επαφή εξόχως.

1) Βεβαιωθείτε ότι η τσιμούχα (1) (εικ. 3) δεν υπάρχει ζημιές. Μη χρησιμοποιείτε τη συσκευή σας εάν η τσιμούχα δεν υπάρχει (αντικαταστήστε τη.
2) Βεβαιωθείτε ότι η μύτη τρυπανιού (5) δεν υπερβαίνει τη τσιμούχα : θα πρέπει μόνο να τη φτάνει (εικ. 3).
3) Πριν τοποθετήσετε τη φιάλη C206 (εικ. 4), βεβαιωθείτε ότι το σημείο διαρροής (6) δεν υπάρχει κολλητικές ετικέτες ή κόλλες, ή παραμορφώσεις.
4) Τοποθετήστε τη φιάλη C206 στη θέση (7) και τοποθετήστε τους δακτυλίους "O" στο κάτω μέρος (εικ. 4).
5) Βεβαιωθείτε ότι η φιάλη κλείνει, γυρίζοντας τη λαβή κατά τη φορά των δεικτών του ρολογιού (εικ. 5 βέλος (εικ. 6).
6) Τοποθετήστε τη φιάλη στη συσκευή σας και τοποθετήστε τη βάση στη συσκευή γυρίζοντας την δεξιόστροφα μέχρις ότου το κουμπί σταθεροί (4) μπει στη σχισμή της βάσης. **Εάν υπάρχει διαρροή (μυρωδιά αερίου), μη ανάβετε τη συσκευή σας. Μεταφέρετε τη συσκευή σας σε χώρο καλά αεριζόμενο χωρίς πηγές ανάφλεξης. Μη χρησιμοποιείτε τη συσκευή σας εάν υπάρχει πρόβλημα στη λειτουργία αυτής. Μη τροποποιείτε τη συσκευή σας.**

Σε περίπτωση διαρροής, ανάστε τη συσκευή σας βάζοντας τη βάση στη συσκευή γυρίζοντας την δεξιόστροφα μέχρις ότου το κουμπί σταθερός (4) μπει στη σχισμή της βάσης. **Εάν υπάρχει διαρροή (μυρωδιά αερίου), μη ανάβετε τη συσκευή σας. Μεταφέρετε τη συσκευή σας σε χώρο καλά αεριζόμενο χωρίς πηγές ανάφλεξης. Μη χρησιμοποιείτε τη συσκευή σας εάν υπάρχει πρόβλημα στη λειτουργία αυτής. Μη τροποποιείτε τη συσκευή σας.**

Σε περίπτωση διαρροής, ανάστε τη συσκευή σας βάζοντας τη βάση στη συσκευή γυρίζοντας την δεξιόστροφα μέχρις ότου το κουμπί σταθερός (4) μπει στη σχισμή της βάσης. **Εάν υπάρχει διαρροή (μυρωδιά αερίου), μη ανάβετε τη συσκευή σας. Μεταφέρετε τη συσκευή σας σε χώρο καλά αεριζόμενο χωρίς πηγές ανάφλεξης. Μη χρησιμοποιείτε τη συσκευή σας εάν υπάρχει πρόβλημα στη λειτουργία αυτής. Μη τροποποιείτε τη συσκευή σας.**

Η ανάφλεξη πρέπει μόνο χρησιμοποιείται κατόπιν ότου κάνετε τη σωστή ρύθμιση του ρυθμιστή (εικ. 7 βέλος (εικ. 8).

2) Τοποθέτηση του κρουστήρα

- Ανοιχτό τη κρουστήρα (11) (εικ. 5).
- Τη κρουστήρα (9) (εικ. 6) τη κρουστήρα (10) (εικ. 7).

3) Καύσιμο κρουστήρα

- **Μη ανοίγετε τη φιάλη υγραερίου.**
- Πλησιάστε μια φλόγα (αναπτήρας ή σπίρτο) στο περιβάλλον (εικ. 7).
- Αφήστε τη να καεί ονομ - ακριβώς κάποιες μέρες (ώσπου το περιβάλλον πάρει το χρώμα μαύρης μπάλας.
- Βάλτε τη γυαλί (εικ.7) και κατόπιν τη χρυσάνθεμο ανοίγοντας τους βραχίονες.
- Ξαναμπείτε τη κάλυμμα με τη δικαιοσύνη αφήνεις και κατόπιν γυρίστε τη για τη φιάλη.

Η πόμπα είναι έτοιμη προς χρήση.

Γ - ΧΡΗΣΗ ΤΗΣ ΑΜΠΑΤΣΑ

Μερικές χρήσιμες συμβουλές:

Μη χρησιμοποιείτε τη λάμπα σας σε απόσταση μικρότερη των 25 εκ. από τοίχο ή εύφλεκτο αντικείμενο, εκτός αν αυτό τοποθετείται μακρύτερα των 60 εκ. από τα τμήματα λάμπαστα μεταχειρισμένα τοίχο ή κάποιο τέτοιο αντικείμενο.
Τοποθετήστε τη λάμπα σας σε μία οριζόντια επιφάνεια ή ελαφρώς κεκλιμένη.
Κατά τη διάρκεια χρήσης, μη τη μετακινείτε βιαστικά, γιατί μπορεί η φλόγα σας να σπάει.
Εάν σβήσει κατά τη διάρκεια χρήσης, κλείστε τη στρόφιγγα.
Τα κάλυμμα βρίσκεται σε κίνδυνο θραύσης.
Μη θέτετε ο λάμπαμπο σε μία θέση η οποία μπορεί τη κάψει.
Κατά τη διάρκεια χρήσης, μη τη μετακινείτε βιαστικά, γιατί μπορεί η φλόγα σας να σπάει.
Μη θέτετε ο λάμπαμπο σε μία θέση η οποία μπορεί τη κάψει.
**Τα κάλυμμα βρίσκεται σε κίνδυνο θραύσης