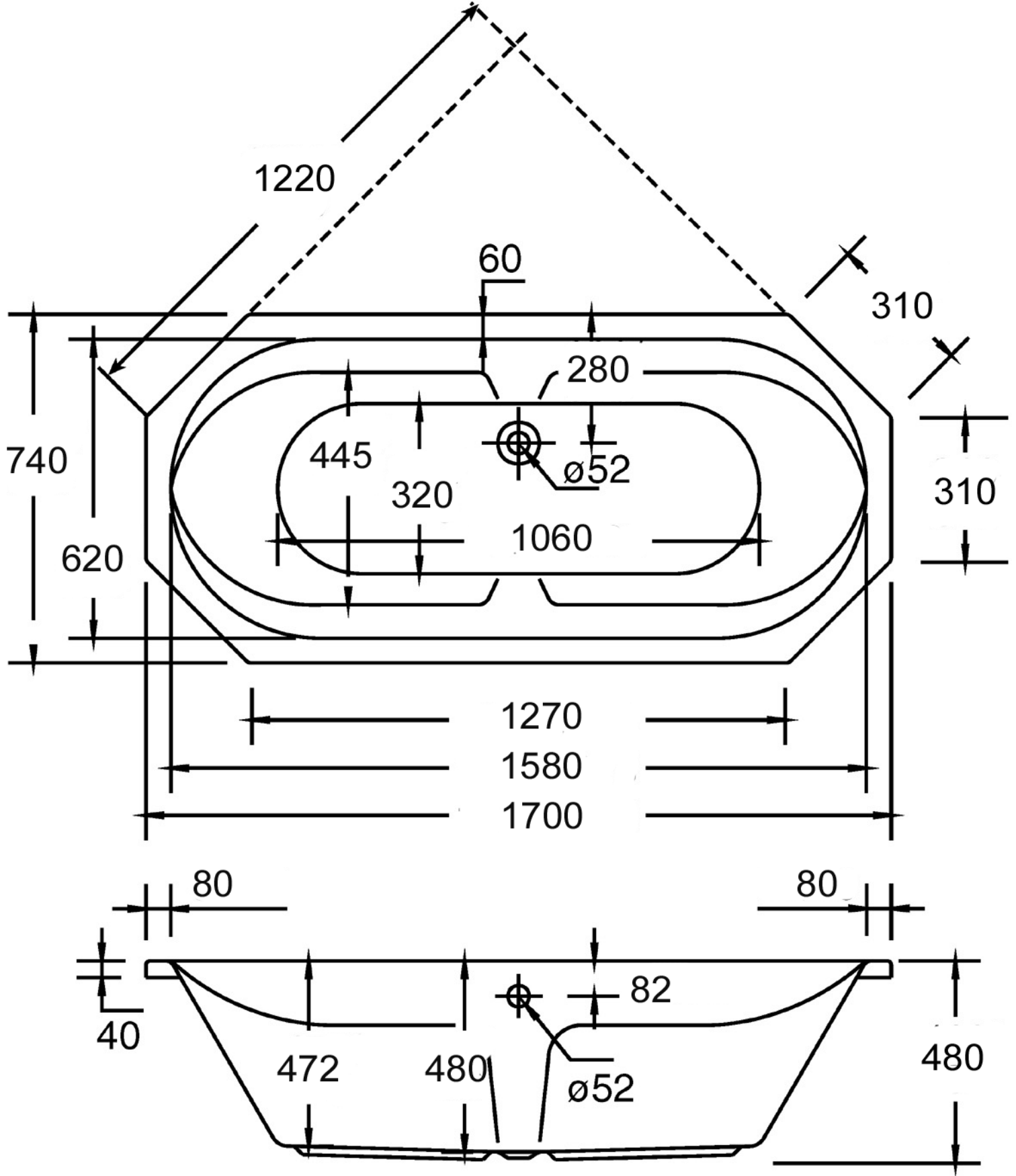
1220
60
310
280
740
445
ø52
320
310
1060
620
1270
1580
1700
80
80
82
40
472
480
ø52
480

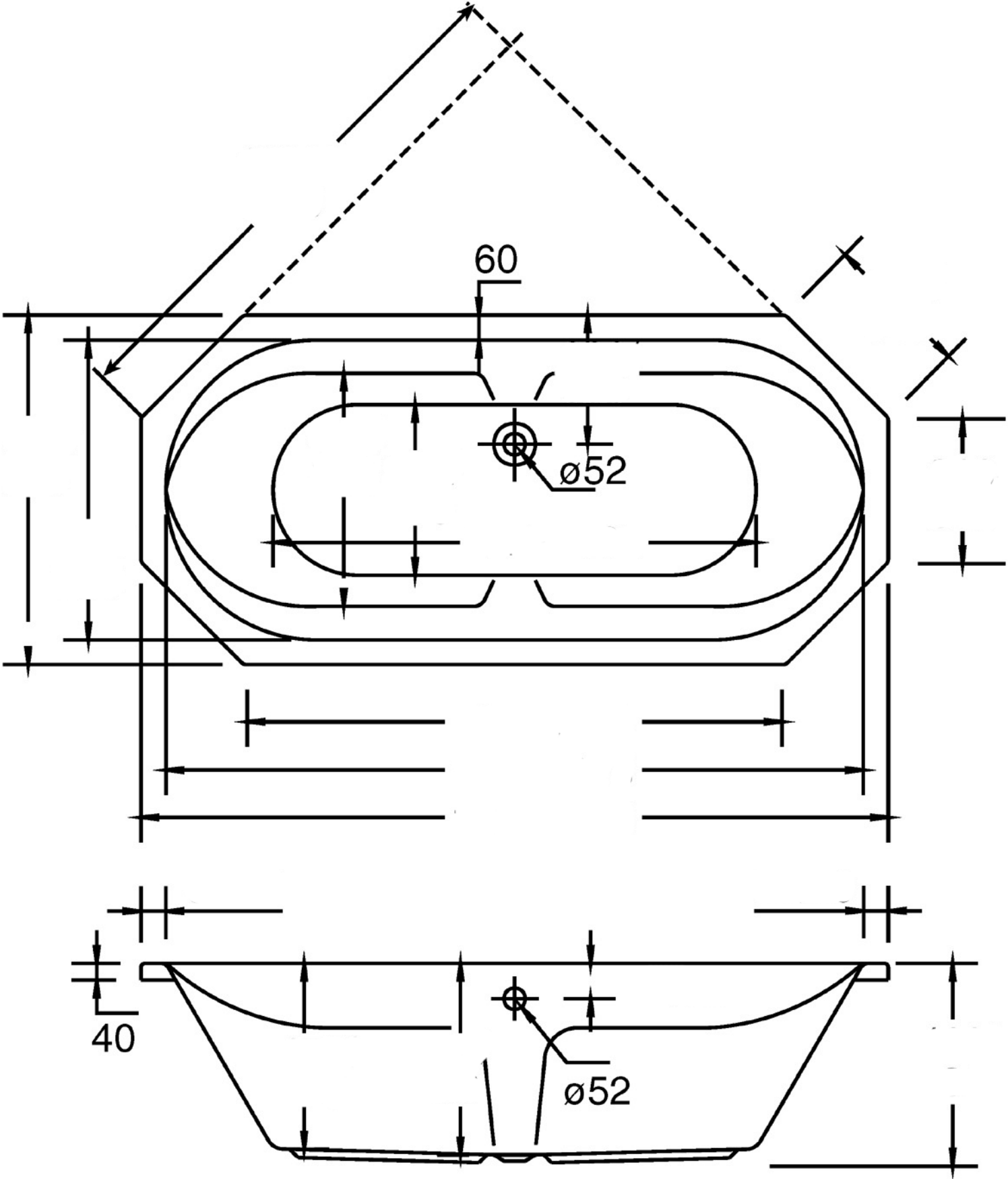
60
ø52
40
ø52