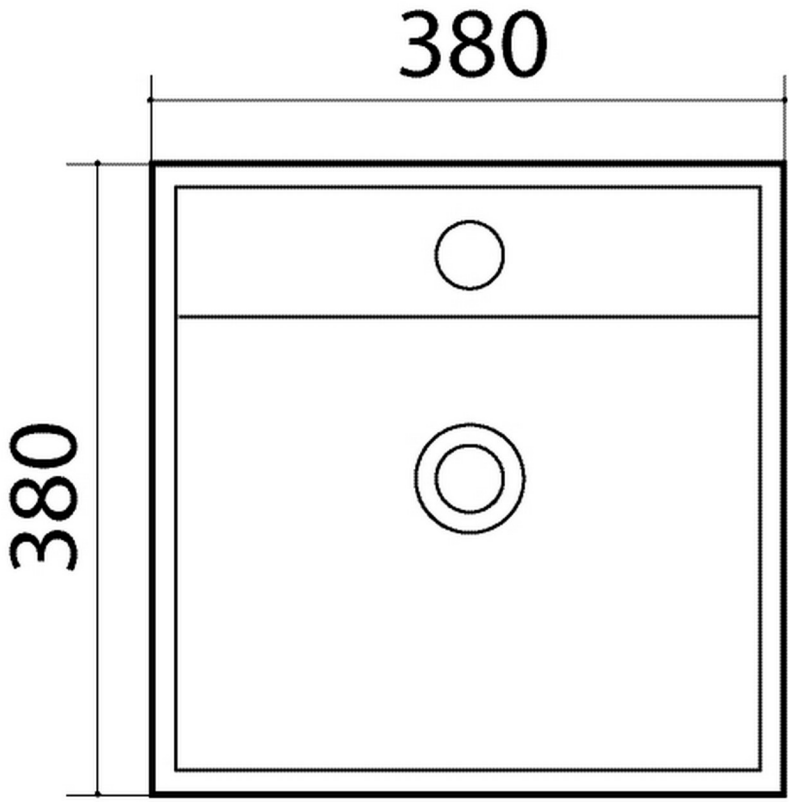
380
380

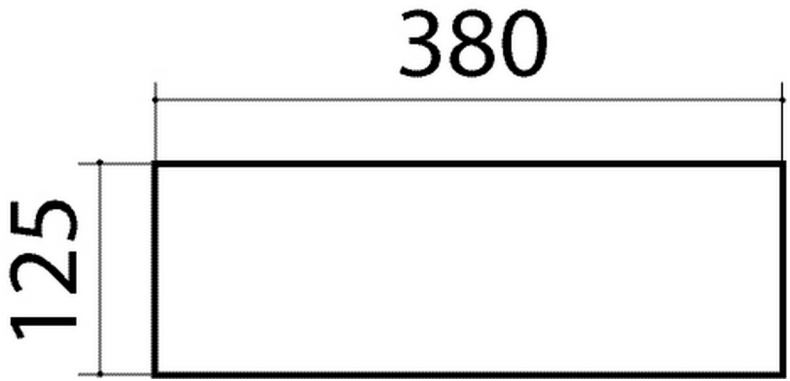
380
125