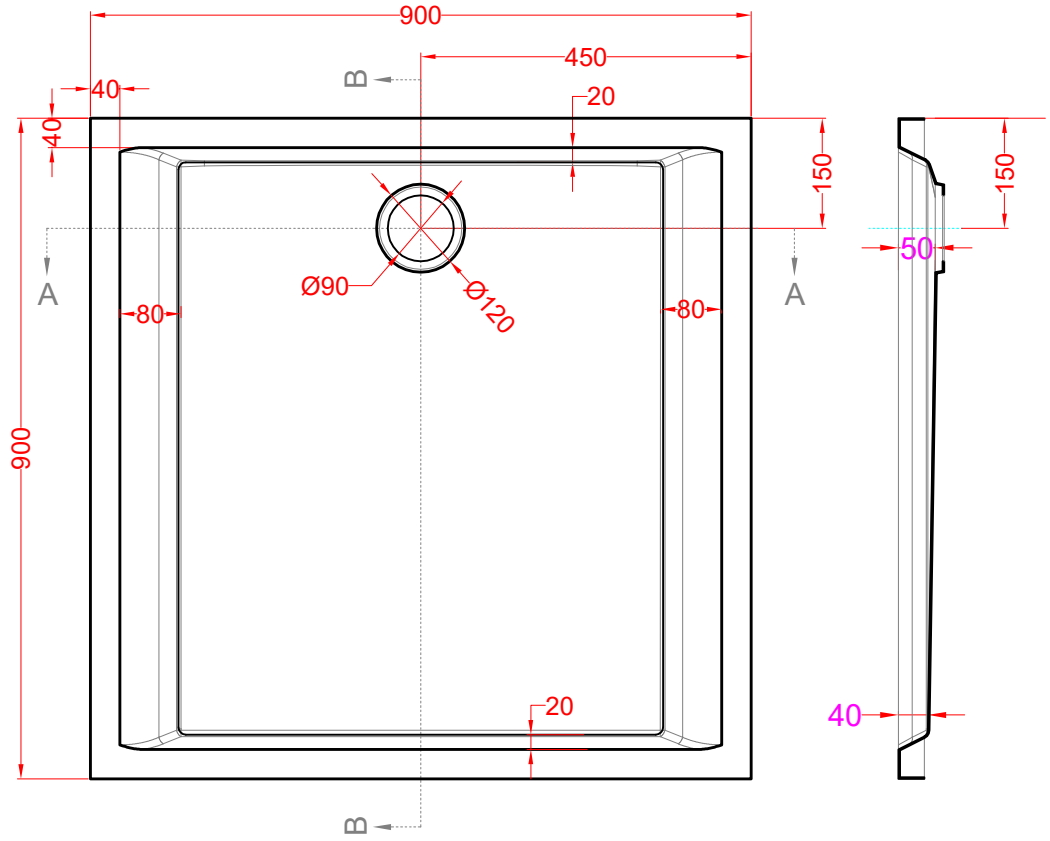
900
450
40
20
B
40
150
150
50
A
A
Ø90
Ø120
80
80
900
20
40
B

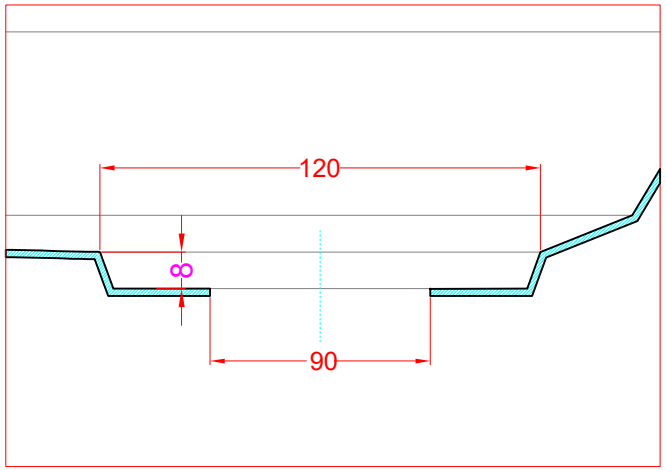
120
8
90

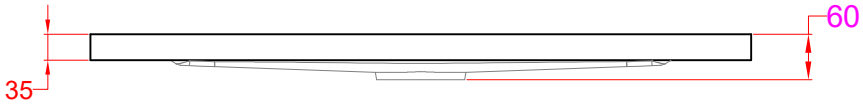
60
35

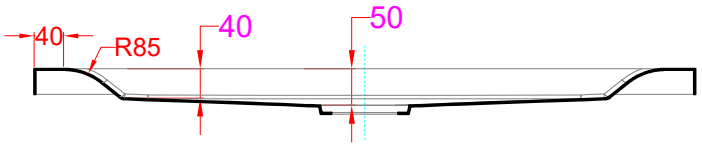
40
R85
40
50