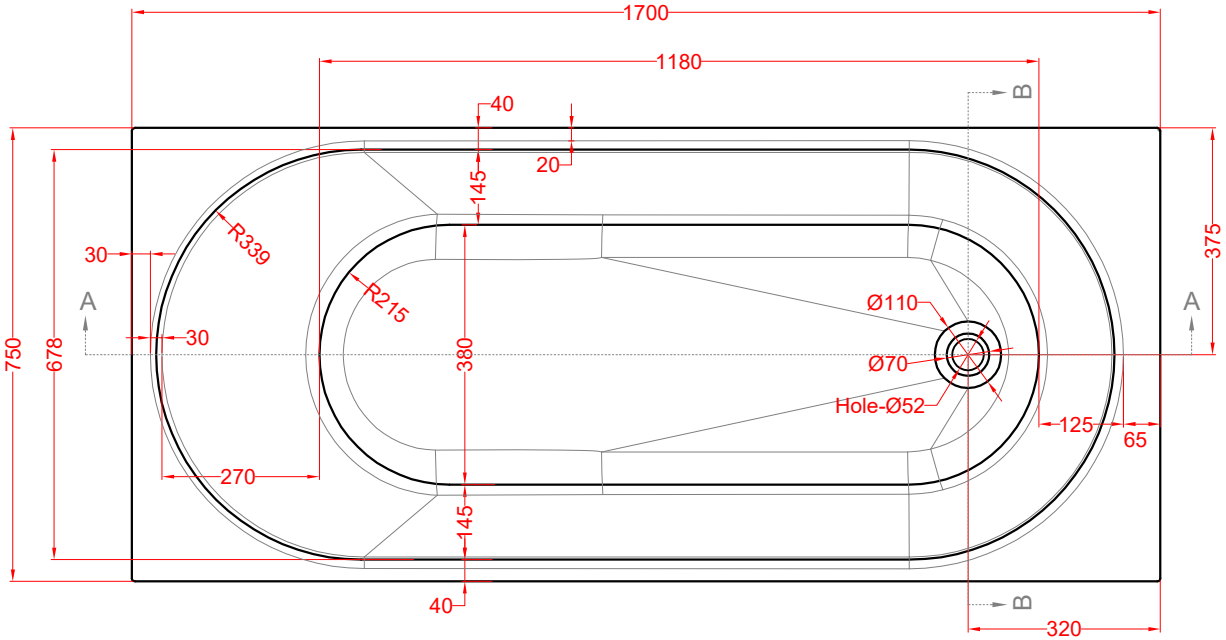
1700
1180
40
20
145
B
375
A
R339
30
R215
Ø110
750
678
30
380
Ø70
Hole-Ø52
125
65
270
145
40
B
320

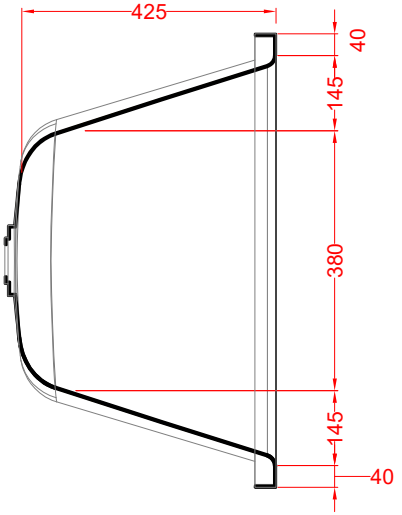
425
40
145
380
145
40

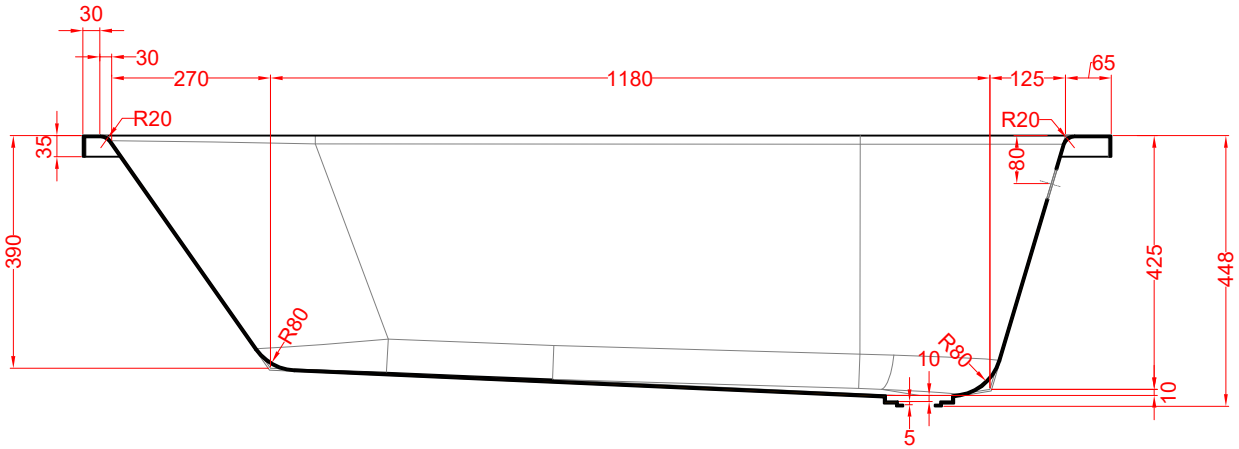
30
30
270
1180
125
65
R20
R20
35
80
390
425
448
R80
R80
10
10
5